コンクリート製品
総合カタログ

東洋コンクリート工業株式会社

目次

1.雨水浸透・貯留

スリット浸透側溝 1
長尺Uスリット浸透側溝 4
深溝Uスリット浸透側溝 9
箱型Uスリット浸透側溝 13
U形浸透側溝 16
雨水浸透桝 19
TYS宅内浸透桝 22
TYS中・大型浸透桝 500・1000 25
雨水貯留浸透槽 シンシンブロック 37

2.雑草防止工法

雑草防止工法 41

3.管渠側溝・暗渠

IBC排水側溝 45
Ⅲ型・Ⅱ型(防草タイプ) 55
乗り入れ一体(防草タイプ) 57
暗渠・敷板 60
集水桝・深型集水桝 61
歩車道境界ブロック 70
Ⅰ型・Ⅱ型・Ⅲ型 72
都市型側溝 95
基本タイプ・グレーチングタイプ 98
暗渠・敷板 102
バリアフリータイプ 106
アングルタイプ H50 112
アングルタイプ H50/70 116
歩車道境界ブロック 120
SK側溝ロードレーンⅠ型 123
スタンダード・乗り入れタイプ 124
アングル・横断タイプ 127
サイクルレーンタイプ 130
ボックスカルバート 135

4.落蓋式側溝・蓋

箱型U字側溝 143
側溝蓋 144
集水桝 146
横断タイプ 147
側溝蓋 街渠スリットタイプ 148
土留め用底版 152
アイドレーン側溝 154
長尺U字溝 158
深溝U字溝 159
側溝用蓋 161
長尺U横断溝 164

5.U形・L形側溝

U形側溝 168
L形エプロンブロックA 172
L形エプロンブロックB 175
街渠エプロンブロック 177
L形側溝 179

6.境界ブロック

歩車道境界ブロック 180
基礎付歩車道境界ブロック 190
基礎付中央分離帯ブロック 194

7.集水桝・街渠桝

TY集水桝 198
集水桝 1000×1000 200
マルチフィット集水桝 201
L形街渠桝 202
L形縁塊 207
ため桝・改良桝・DC-S桝 210

8.擁壁・土留め・護岸

エルフォーム 212
テールアルメ 217
ＮＳＳブロック 227
ＵＫパネル 232
パネックス 233
柵板・鍬止めブロック 243
張ブロック 246

9.エクステリア

ＴＫＢ基礎ブロック 250
建築ブロック 252
ボーダーウォール 255

10.鉄道関連

プラットホーム歩道版Ⅱ型 260
ＭＴ式施工基面・走行路板 265
Ｕ形側溝［片面有孔・両面有孔］ 266
片土留めＵ形側溝 267

11.その他

境界杭・根固めブロック 269
畦畔ブロック・コンクリート植樹ます 270

カタログのＰＤＦ、ＣＡＤデータはホームページからダウンロードできます。
製品の形状や寸法等は変更もしくは削除する場合がございます。
また、都合により製造中止になる場合がございますので、最新データはホームページをご参照ください。

https://www.toyo-con.co.jp/

製品分類一覧 index

雨水浸透・貯留	スリット浸透側溝
	ＴＹＳ雨水浸透桝
	雨水貯留浸透槽
雑草防止工法	雑草防止工法
管渠側溝・暗渠	ＩＢＣ排水側溝
	都市型側溝
	ＳＫ側溝ロードレーンＩ型
	ボックスカルバート
落蓋式側溝・蓋	箱型Ｕ字側溝
	アイドレーン側溝
	長尺・深溝Ｕ字溝
	側溝蓋
	横断溝
Ｕ形・Ｌ形側溝	Ｕ形側溝
	Ｌ形側溝・Ｌ形エプロン
境界ブロック	境界ブロック
集水桝・街渠桝	集水桝・街渠桝
擁壁・土留め・護岸	エルフォーム
	テールアルメ
	ＮＳＳブロック
	ＵＫパネル・パネックス
	柵板・鍬止めブロック
	張ブロック
エクステリア	ＴＫＢ基礎ブロック
	建築ブロック
	ボーダーウォール
鉄道関連	鉄道関連
その他	境界杭・畦畔ブロック

想像から創造へ

昭和４２年創業以来、社会資本整備、まちづくり、環境インフラづくりのパートナーとしてお客様第一主義の下、新製品の開発研究に努めて高品質のコンクリート二次製品を提供し社会貢献してまいりました。今後も災害のない環境作りのため、新しい時代に対応した製品開発、サービスを提供し社会から必要とされるコンクリート二次製品製造メーカーをめざすべく邁進したいと存じますので、なお一層のご愛顧よろしくお願い申し上げます。

東洋コンクリート工業株式会社
代表取締役 高橋 克彰

登録意匠第1652475号

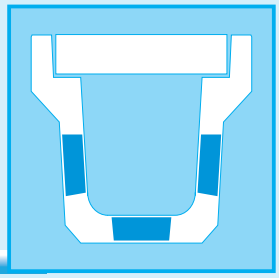

スリット浸透側溝

特長 …… 2

長尺Uスリット浸透側溝 …… 4
長尺U字溝浸透用･可変用 …… 5

深溝Uスリット浸透側溝 …… 9
深溝U字溝浸透用･可変用 …… 10

箱型Uスリット浸透側溝 …… 13
箱型U浸透側溝 …… 13

U形浸透側溝（底穴開き） …… 16

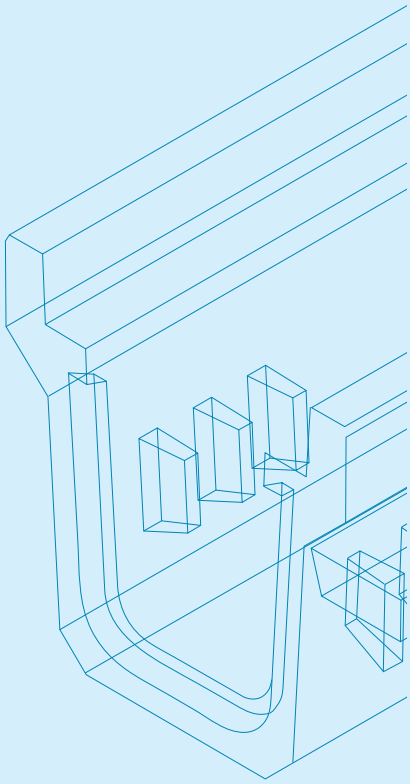

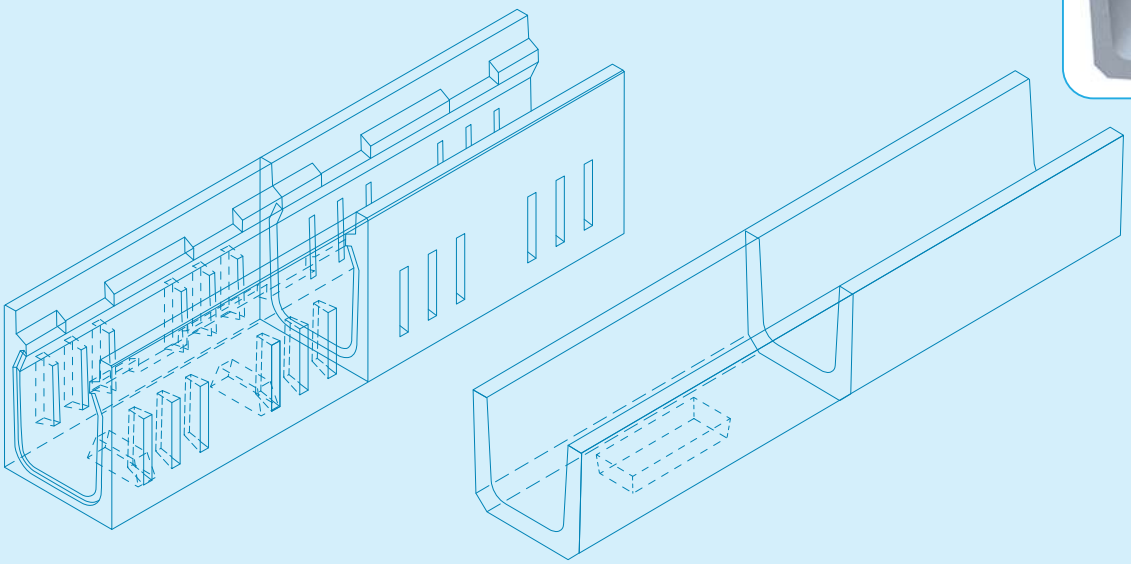

長尺Uスリット浸透側溝[KUSDS・KURDS]
深溝Uスリット浸透側溝[KDSDS・KDRDS]

茨城県規格長尺U字溝[KUS・KUR]、深溝U字溝[KDS・KDR]の側壁部及び底版部に排水孔(開口)を設けた浸透用側溝です。
近年、都市化の進展により建物や道路などの不浸透域が拡大して、ゲリラ豪雨等による河川増水やその流域の浸水被害等、集中豪雨による都市の排水機能がまひし、治水、自然環境に著しく影響を与え、深刻な問題となっています。
浸透製品を設置することにより、地下に雨水を自然浸透させ、本来自然がもっていた保水、遊水機能の水循環サイクルを復元させ、流末河川への排水量を減らすとともに、地下に雨水を浸透させることにより、公園の緑地や植樹帯の草花や木々に潤いを与え、流域の水循環の健全化と都市環境機能の保全と都市型水害による浸水被害の改善及び流出抑制に効果を発揮することができます。
浸透側溝は浸透面積が大きく、浸透、貯留、集水機能を持ち、地下水位の高い場所でも効果を発揮します。
蓋は側溝用蓋(茨城県規格)または、長尺U字溝用グレーチングを使用してください。
弊社にて浸透計算も可能ですので、まずはお気軽にお問い合わせください。

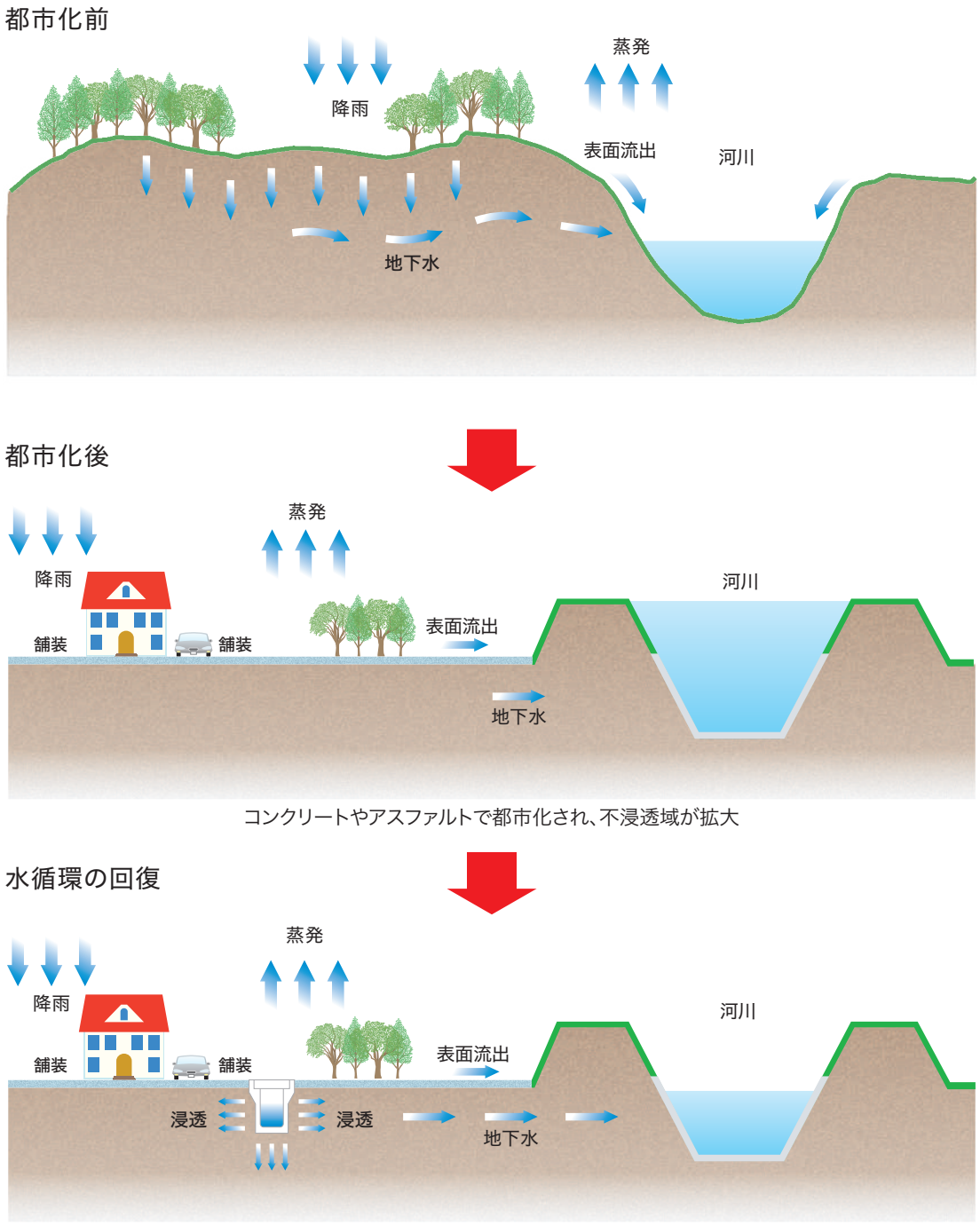

スリット排水孔の構造と特長

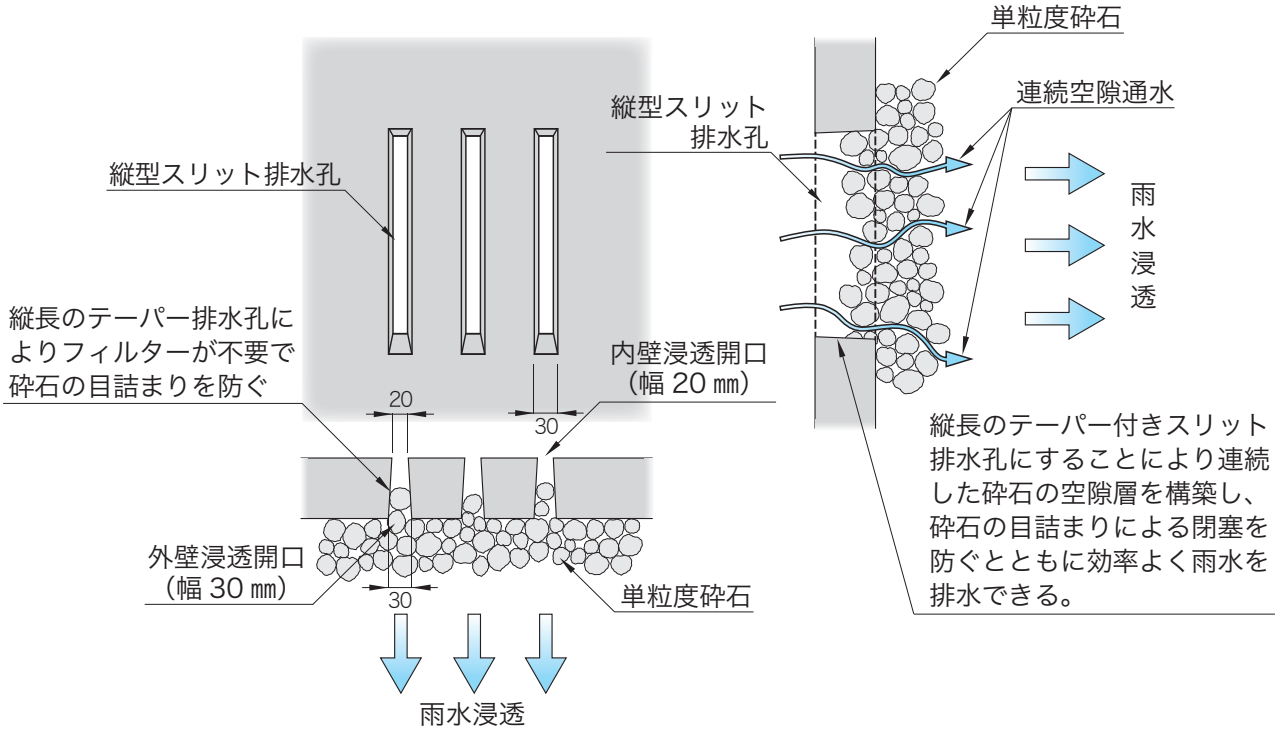

従来の浸透排水孔の構造

浸透側溝及び浸透桝では、単粒度砕石（30～40 ㎜）を充填材として使用することが多く、側溝内や桝内に採石が混入しないように排水孔は砕石より小さな径（基準ではφ20 ㎜以下と規定）が一般です。
しかし、φ20 ㎜以下では排水孔が閉塞してしまう問題があります。
また、浸透側溝や桝の底面開口部は泥等の堆積物により目詰まりしやすいため、側面からの浸透効果がより重要になってきます。
スリット排水孔の構造は、設置時に失われる排水孔の閉塞を無くし、製品本来のもつ雨水の浸透効果を持続的に有効にするとともに雨水を広く拡散しやすい構造としています。

従来の浸透排水孔の問題点とスリット排水孔の比較

従来

- 排水孔が大きくて数が少ない場合　→　砕石混入･ビニール袋等の大きなゴミによる閉塞
- 排水孔が小さくて数が多い場合　→　充填砕石による閉塞
- 排水孔が細いフィルター構造の場合　→　壁面での目詰まり

スリット排水孔

①浸透壁内側
- 縦型スリットにすることにより排水孔の開口率を大きくし、雨水の浸透効果が大で、目詰まりを防ぐ
- スリット排水孔幅が 20 ㎜と小さいのでフィルター等を必要とせず、大きなゴミによる目詰まりを防ぐ
- 排水孔の開口率を最小限に抑え断面欠損が少ないので、製品の構造耐力が保てる

②浸透壁外側
- テーパー付きの縦スリット排水孔が砕石による目詰まりを防ぐ
- スリット内の雨水は連続した砕石の空隙により効率的に透水層に拡散する
- スリット開口を特殊な製造方法によりコストの削減を実現

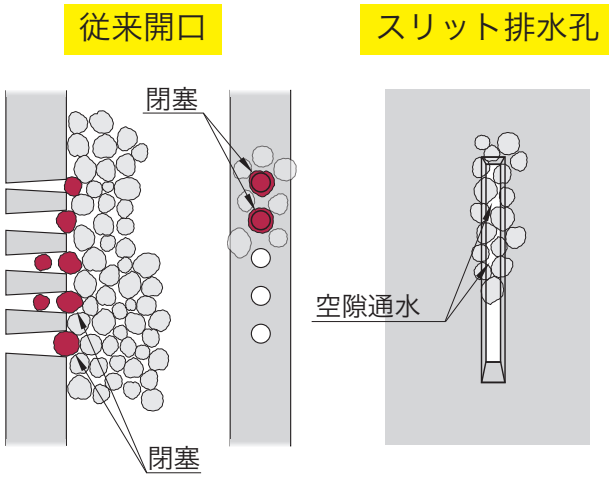

長尺Uスリット浸透側溝[KUSDS・KURDS]

KUSDS 等分布荷重 19.6kN/㎡　KURDS 輪荷重 縦断 T-25　CAD data DWG SFC

側面排水孔・底穴開き

茨城県規格長尺U字溝[KUS・KUR]の側壁及び底版部に排水孔(開口)を設けた浸透用側溝です。
近年、ゲリラ豪雨等による河川増水やその流域の浸水被害が増える状況の中、集中豪雨による都市部の排水機能のまひを防ぐため雨水を地下に浸透させ、河川への排水量を減らす目的で開発した浸透側溝で、底版部の開口と側壁に設けた排水孔で効率よく雨水を浸透させることができます。また、浸透、貯留、集水機能をもち、地下水位の高いところにも効果を発揮します。
浸透面積が大きく、都市型水害による浸水被害の改善及び流出抑制に最適な製品です。
蓋は、側溝用蓋(茨城県規格)(P.161)または、長尺U字溝用グレーチング(P.162)を使用してください。

設計条件(荷重区分)

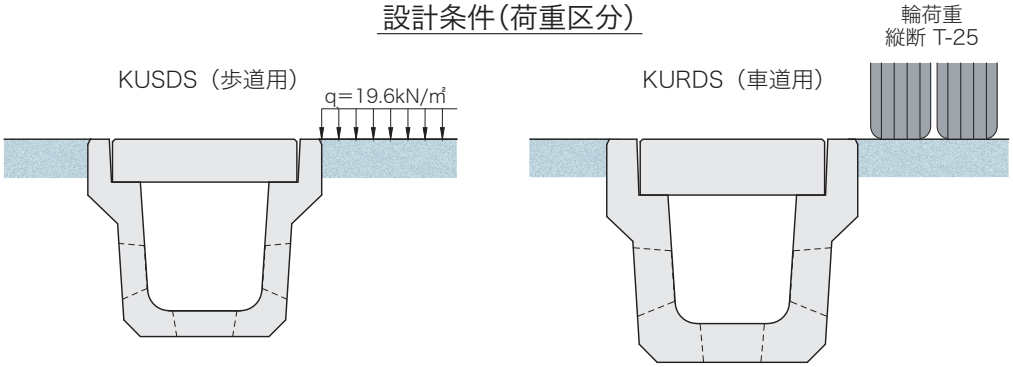

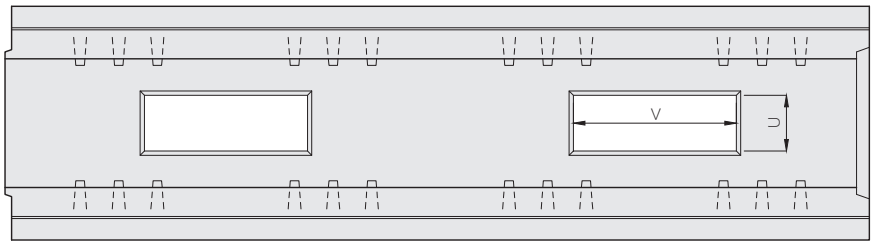

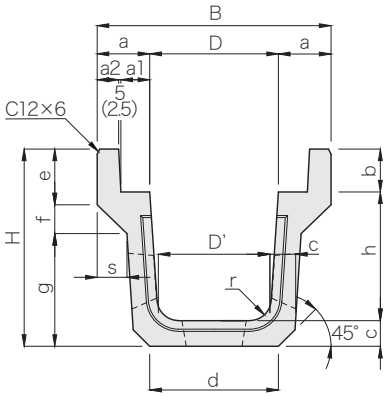

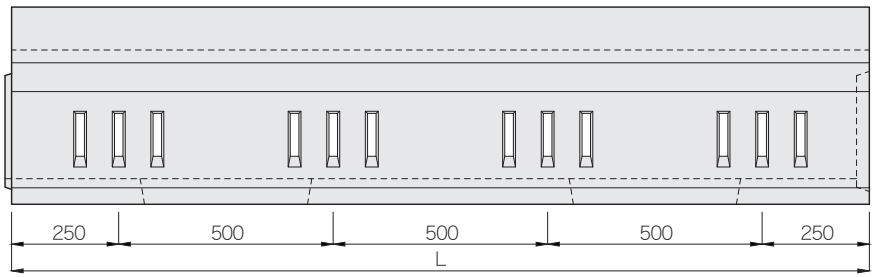

種　類	呼び名	寸　法　(mm)																			参考質量(kg)
		B	H	D	D'	h	L	a	a1	a2	b	c	d	e	f	g	s	r	U	V	
KUSDS 歩道用 (q=19.6kN/㎡)	250×250	480	410	250	215	250	2000	115.0	62.5	50	100	60	260	130	40	240	60.0	50	110	140	285
	300×300	545	460	300	260	300		122.5	67.5				300		67	263	69.5		130	380	332
	300×400	565	570		250	400		132.5		60		70		134		369					444
KURDS 車道用 (T-25 縦断)	250×250	480	410	250	215	250	2000	115.0	62.5	50	100	60	260	130	40	240	60.0	50	110	140	285
	300×300	585	520	300	260	300		142.5	67.5	70	130	90	350	180	58	282	60.5		130	290	522
	300×400	605	630		250	400		152.5		80		100		184		388					667

注(1)図の(　)中の数値は、KUSDS250×250 及び KURDS250×250 の寸法を示します。
(2)KUSDS・KURDS250×250 の面取りについてはC6 となります。

長尺U字溝 浸透用・可変用[KUSD・KURD]

KUSD 等分布荷重 19.6kN/㎡　KURD 輪荷重 縦断 T-25　CAD data DWG SFC

底穴開き

長尺 U 字溝[KUS・KUR]の底版部に開口を設けた側溝で、底版インバート部を現場打ちコンクリートで打設して自由な水路勾配を構築する可変用や、底版開口部より雨水を浸透させる浸透用側溝としても利用できる製品です。
蓋は、側溝用蓋(茨城県規格)(P.161)または、長尺 U 字溝用グレーチング(P.162)を使用してください。

設計条件(荷重区分)

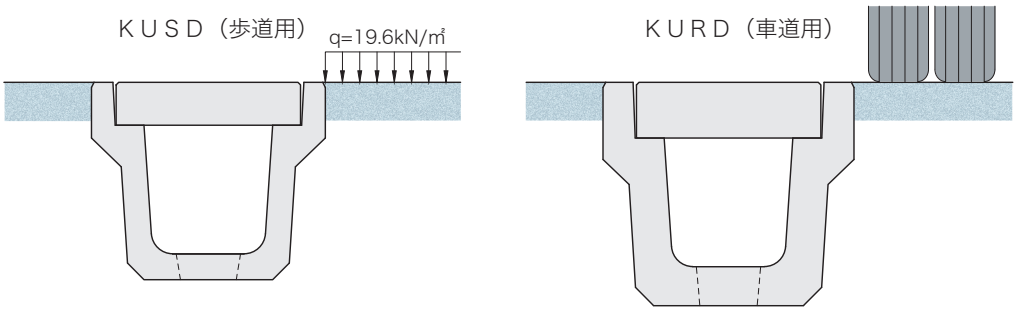

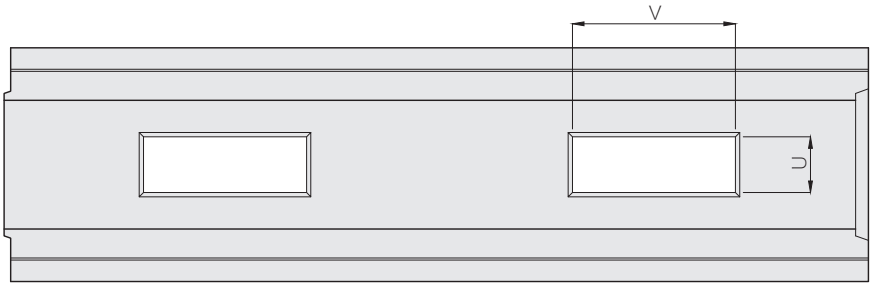

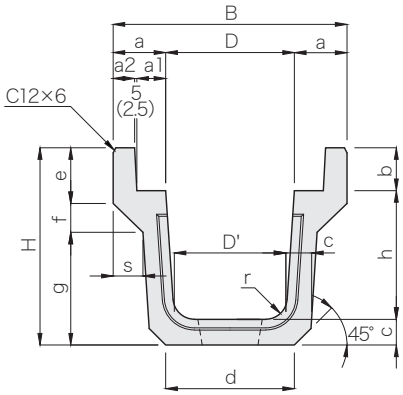

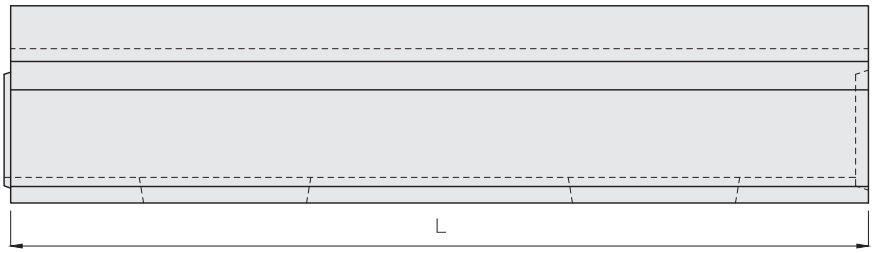

種　類	呼び名	寸　法　(mm)																			参考質量 (kg)
		B	H	D	D'	h	L	a	a1	a2	b	c	d	e	f	g	s	r	U	V	
KUSD 歩道用 (q=19.6kN/㎡)	250×250	480	410	250	215	250	2000	115.0	62.5	50	100	60	260	130	40	240	60.0	50	110	140	295
	300×300	545	460	300	260	300		122.5	67.5				300		67	263	69.5		130	380	342
	300×400	565	570		250	400		132.5		60		70		134		369					464
	350×350	605	515	350	305	350		127.5		55		65	350	132		316					416
	350×400	615	570		300	400		132.5		60		70		134		369					481
	400×400	665		400	350								400					70			500
	400×500	675	675		335	500		137.5		65		75		136	68	471	68.0				607
KURD 車道用 (T-25 縦断)	250×250	480	410	250	215	250	2000	115.0	62.5	50	100	60	260	130	40	240	60.0	50	110	140	295
	300×300	585	520	300	260	300		142.5	67.5	70	130	90	350	180	58	282	60.5		130	290	541
	300×400	605	630		250	400		152.5		80		100		184		388					699
	350×350	645	575	350	305	350		147.5		75		95	400	182		335					640
	350×400	655	630		300	400		152.5		80		100		184		388					722
	400×400	705		400	350								450					70			751
	400×500	725	740		335	500		162.5		90		110		189	59	492	61.5				933

注(1)図の(　)中の数値は、KUSD250×250 及び KURD250×250 の寸法です。
(2)KUSD・KURD250×250 の面取りはC6 です。

長尺Uスリット浸透側溝 布設標準構造図

KUSDS 300×300

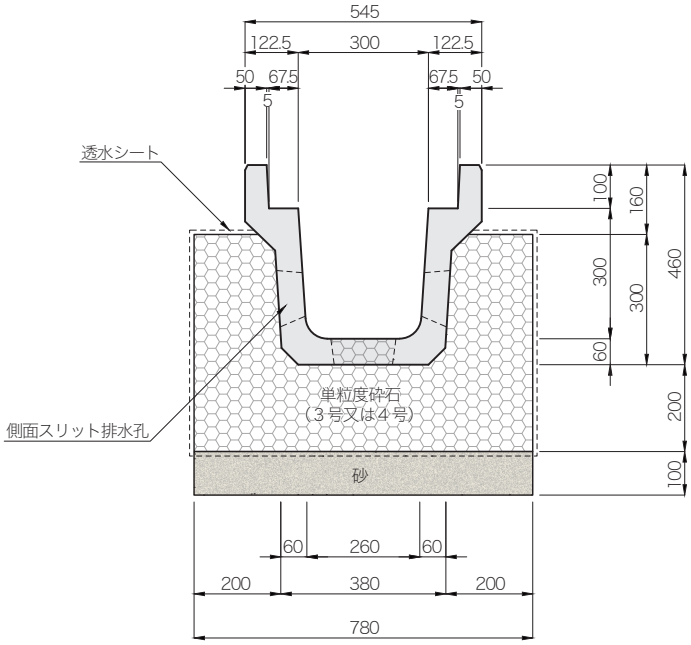

材料表　　10m当たり

種　　別	規格･寸法	単 位	数 量	摘　　要
側　　溝	KUSDS 300×300	本	5.0	参考質量 332kg／本(2m)
単粒度砕石	3号又は4号	㎥	2.769	
砂		㎥	0.780	
透水シート		㎡	22.65	

KURDS 300×300

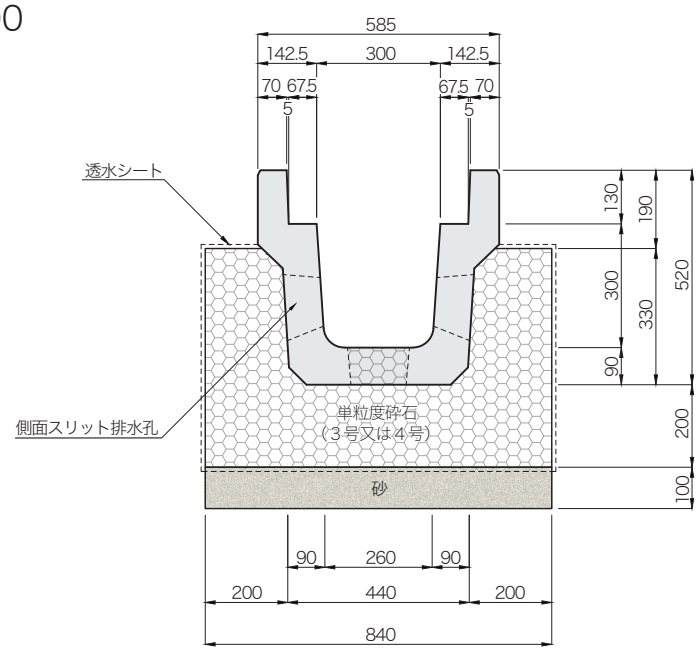

材料表　　10m当たり

種　　別	規格･寸法	単 位	数 量	摘　　要
側　　溝	KURDS 300×300	本	5.0	参考質量 522kg／本(2m)
単粒度砕石	3号又は4号	㎥	3.021	
砂		㎥	0.840	
透水シート		㎡	23.69	

注(1)単粒度砕石は底版開口部にも充填してください。
(2)この布設標準構造図は参考図ですので、必要に応じて材料の必要量を調整してください。
(3)掲載されていないサイズにつきましては、ホームページをご参照ください。

長尺U字溝 浸透用・可変用 布設標準構造図

KUSD 300×300

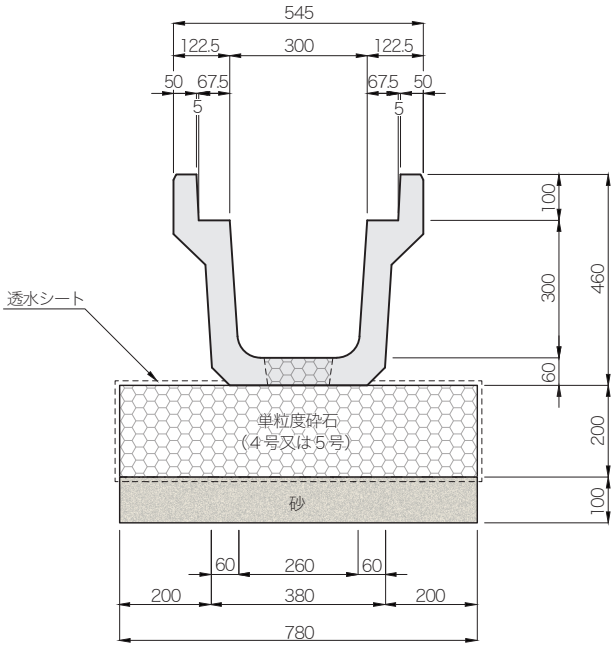

材料表　　10m当たり

種　　別	規格・寸法	単 位	数 量	摘　　要
側　　溝	KUSD 300×300	本	5.0	参考質量 342kg／本(2m)
単粒度砕石	4号又は5号	㎥	1.593	
砂		㎥	0.780	
透水シート		㎡	18.23	

KURD 300×300

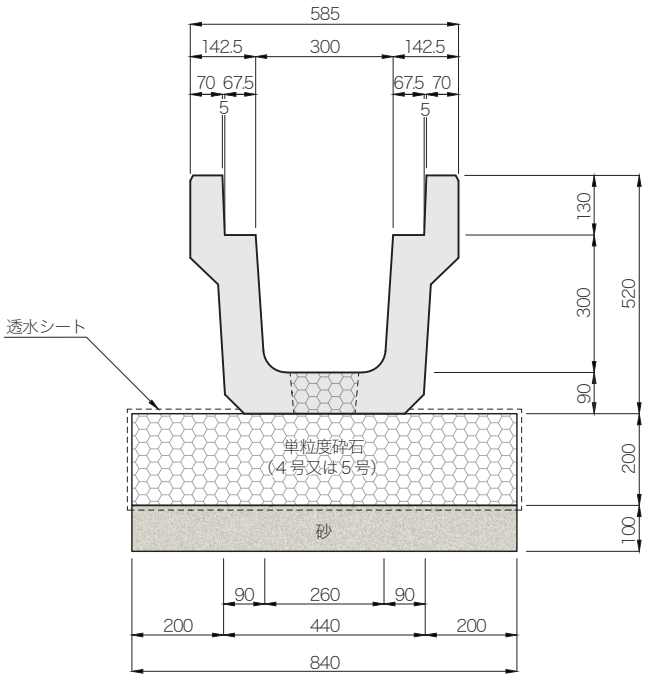

材料表　　10m当たり

種　　別	規格・寸法	単 位	数 量	摘　　要
側　　溝	KURD 300×300	本	5.0	参考質量 541kg／本(2m)
単粒度砕石	4号又は5号	㎥	1.719	
砂		㎥	0.840	
透水シート		㎡	18.97	

注(1)単粒度砕石は底版開口部にも充填してください。
(2)この布設標準構造図は参考図ですので、必要に応じて材料の必要量を調整してください。
(3)掲載されていないサイズにつきましては、ホームページをご参照ください。

土質別単位設計処理量一覧表

長尺Uスリット浸透側溝

土質：シルト・微細砂・細砂・中砂
KUSDS・KURDS 250×250～300×400

施設名	浸透施設規模 幅 W× 高さ H(m)	単位設計 貯留量 V(㎥/m)	土質・土壌の飽和透水係数							
			シルト		微細砂		細　砂		中　砂	
			$k=4.50\times10^{-4}$cm/sec		$k=3.50\times10^{-3}$cm/sec		k=0.015cm/sec		k=0.085cm/sec	
			単位設計 浸透量 Q(㎥/h/m)	単位設計 処理量 Qv(㎥/h/m)(注)	単位設計 浸透量 Q(㎥/h/m)	単位設計 処理量 Qv(㎥/h/m)(注)	単位設計 浸透量 Q(㎥/h/m)	単位設計 処理量 Qv(㎥/h/m)(注)	単位設計 浸透量 Q(㎥/h/m)	単位設計 処理量 Qv(㎥/h/m)(注)
KUSDS 250×250	W0.735×H0.480	0.143	0.041	0.184	0.321	0.464	1.376	1.519	7.799	7.942
300×300	W0.780×H0.500	0.171	0.043	0.214	0.334	0.505	1.430	1.601	8.102	8.273
300×400	W0.790×H0.565	0.198	0.046	0.244	0.355	0.553	1.524	1.722	8.633	8.831
KURDS 250×250	W0.735×H0.480	0.143	0.041	0.184	0.321	0.464	1.376	1.519	7.799	7.942
300×300	W0.840×H0.530	0.179	0.045	0.224	0.351	0.530	1.505	1.684	8.531	8.710
300×400	W0.850×H0.590	0.208	0.048	0.256	0.372	0.580	1.593	1.801	9.024	9.232

(注)単位設計処理量は 1 時間における処理量です。

長尺U字溝 浸透用・可変用

土質：シルト・微細砂・細砂・中砂
KUSD・KURD 250×250～400×500

施設名	浸透施設規模 幅 W× 高さ H(m)	単位設計 貯留量 V(㎥/m)	土質・土壌の飽和透水係数							
			シルト		微細砂		細　砂		中　砂	
			$k=4.50\times10^{-4}$cm/sec		$k=3.50\times10^{-3}$cm/sec		k=0.015cm/sec		k=0.085cm/sec	
			単位設計 浸透量 Q(㎥/h/m)	単位設計 処理量 Qv(㎥/h/m)(注)	単位設計 浸透量 Q(㎥/h/m)	単位設計 処理量 Qv(㎥/h/m)(注)	単位設計 浸透量 Q(㎥/h/m)	単位設計 処理量 Qv(㎥/h/m)(注)	単位設計 浸透量 Q(㎥/h/m)	単位設計 処理量 Qv(㎥/h/m)(注)
KUSD 250×250	W0.735×H0.200	0.111	0.030	0.141	0.233	0.344	0.997	1.108	5.652	5.763
300×300	W0.780×H0.200	0.136	0.031	0.167	0.239	0.375	1.024	1.160	5.802	5.938
300×400	W0.790×H0.200	0.155	0.031	0.186	0.240	0.395	1.030	1.185	5.835	5.990
350×350	W0.835×H0.200	0.165	0.032	0.197	0.246	0.411	1.056	1.221	5.985	6.150
350×400	W0.840×H0.200	0.177	0.032	0.209	0.247	0.424	1.059	1.236	6.001	6.178
400×400	W0.890×H0.200	0.197	0.033	0.230	0.254	0.451	1.088	1.285	6.167	6.364
400×500	W0.885×H0.200	0.222	0.033	0.255	0.253	0.475	1.085	1.307	6.151	6.373
KURD 250×250	W0.735×H0.200	0.111	0.030	0.141	0.233	0.344	0.997	1.108	5.652	5.763
300×300	W0.840×H0.200	0.141	0.032	0.173	0.247	0.388	1.059	1.200	6.001	6.142
300×400	W0.850×H0.200	0.162	0.032	0.194	0.248	0.410	1.065	1.227	6.034	6.196
350×350	W0.895×H0.200	0.170	0.033	0.203	0.255	0.425	1.091	1.261	6.184	6.354
350×400	W0.900×H0.200	0.183	0.033	0.216	0.255	0.438	1.094	1.277	6.200	6.383
400×400	W0.950×H0.200	0.202	0.034	0.236	0.262	0.464	1.124	1.326	6.367	6.569
400×500	W0.955×H0.200	0.229	0.034	0.263	0.263	0.492	1.126	1.355	6.383	6.612

(注)単位設計処理量は 1 時間における処理量です。

深溝Uスリット浸透側溝[KDSDS・KDRDS]

KDSDS 等分布荷重 19.6kN/㎡　KDRDS 輪荷重 縦断 T-25　CAD data DWG SFC

側面排水孔・底穴開き

茨城県規格深溝U字溝[KDS・KDR]の側壁及び底版部に縦スリット排水孔を設けた浸透用側溝です。
近年、ゲリラ豪雨等による河川増水やその流域の浸水被害が増える状況の中、集中豪雨による都市部の排水機能のまひを防ぐため雨水を地下に浸透させ、河川への排水量を減らす目的で開発した浸透側溝で、底版部の開口と側壁に設けた排水孔で効率良く雨水を浸透させることができます。
また、浸透、貯留、集水機能をもち、地下水位の高いところにも効果を発揮します。浸透面積が大きく、都市型水害による浸水被害の改善及び流出抑制に最適な製品です。
蓋は、側溝用蓋(茨城県規格)(P.161)または、長尺U字溝用グレーチング(P.162)を使用してください。

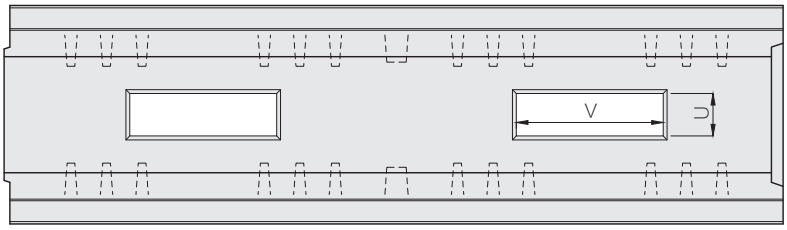

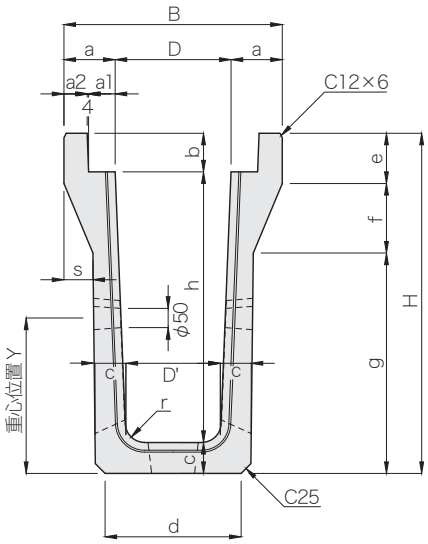

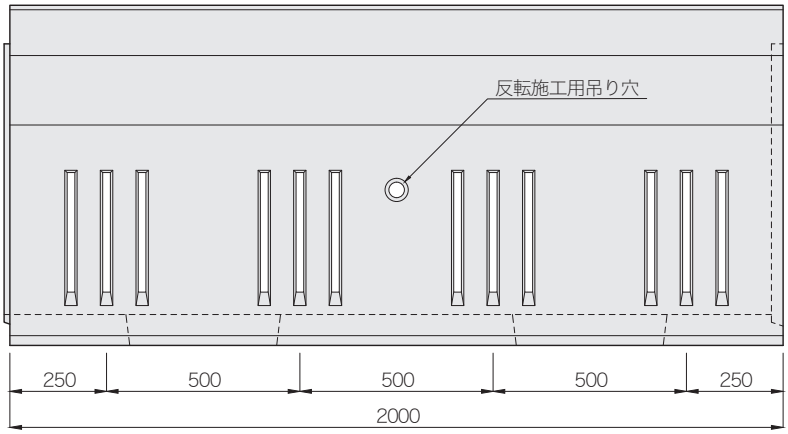

種　類	呼び名	寸　法　(mm)																			参考質量 (kg)
		B	H	D	D'	h	d	a	a1	a2	b	c	e	f	g	s	r	U	V	Y	
KDSDS 歩道用 (q=19.6kN/㎡)	300× 500	565	675	300	260	500	359	132.5	68.5	60	100	75	130	180	365	75	50	130	360	304	556
	× 600		775		252	600	350								465					355	616
	☆ × 700		880		244	700	352					80			570			110		402	701
	☆ × 800		985		236	800	355					85			675					448	789
	☆ × 900		1090		228	900	357					90			780			90		492	879
	×1000		1195		220	1000	359					95			885					536	972
KDRDS 車道用 (T-25 縦断)	300× 500	605	740	300	260	500	428	152.5	68.5	80	130	110	170	170	400	60	50	130	290	321	833
	☆ × 600		840		252	600	421								500	65				370	911
	☆ × 700		940		244	700	412								600			110	140	420	1008
	☆ × 800		1040		236	800	402								700					470	1097
	☆ × 900		1145		228	900	405					115			805			90		517	1214
	☆ ×1000		1255		220	1000	419					125			915					559	1362

(注)☆印につきましては型枠を整備中ですので、あらかじめ担当営業にお問い合わせください。

深溝U字溝 浸透用・可変用[KDSD・KDRD]

KDSD 等分布荷重 19.6kN/㎡　KDRD 輪荷重 縦断 T-25　CAD data DWG SFC

底穴開き

深溝U字溝[KDS・KDR]の底版部に開口を設けた側溝で、底版インバート部を現場打ちコンクリートで打設して自由な水路勾配を構築する可変用や、底版開口部より雨水を浸透させる浸透用側溝としても利用できる製品です。
蓋は、側溝用蓋(茨城県規格)(P.161)または、長尺U字溝用グレーチング(P.162)を使用してください。

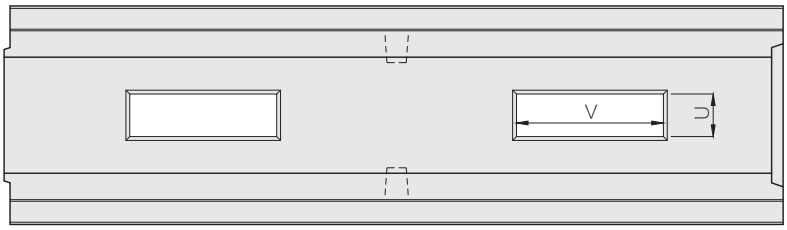

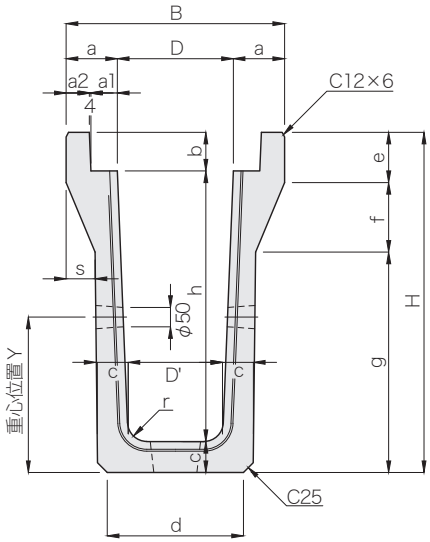

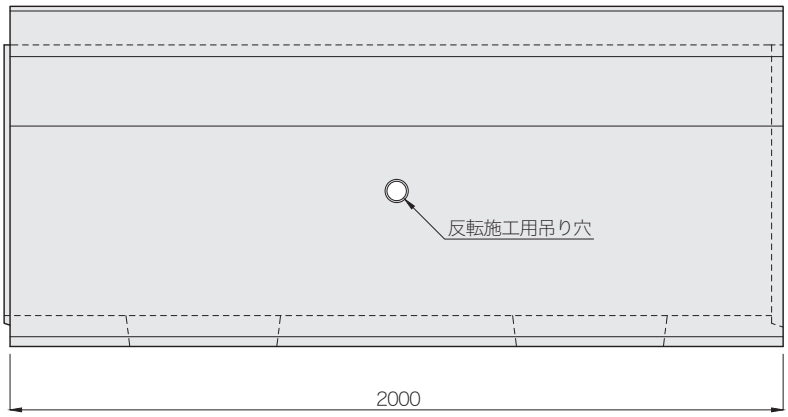

種　類	呼び名	寸　法　(mm)																			参考質量 (kg)
		B	H	D	D'	h	d	a	a1	a2	b	c	e	f	g	s	r	U	V	Y	
KDSD 歩道用 (q=19.6kN/㎡)	300× 500	565	675	300	260	500	359	132.5	68.5	60	100	75	130	180	365	75	50	130	380	304	579
	× 600		775		252	600	350								465					355	644
	× 700		880		244	700	352					80			570			110		402	737
	× 800		985		236	800	355					85			675					448	833
	× 900		1090		228	900	357					90			780			90		492	934
	×1000		1195		220	1000	359					95			885					536	1040
	400× 600	675	775	400	352	600	448	137.5	68.5	65	100	75	130	180	465	75	70	130	380	343	705
	× 700		880		344	700	451					80			570					390	801
	× 800		985		336	800	453					85			675					435	901
	× 900		1090		328	900	456					90			780					479	1004
	×1000		1195		320	1000	458					95			885					523	1115
KDRD 車道用 (T-25 縦断)	300× 500	605	740	300	260	500	428	152.5	68.5	80	130	110	170	170	400	60	50	130	290	321	870
	× 600		840		252	600	421								500	65				370	957
	× 700		940		244	700	412								600			110	140	420	1064
	× 800		1040		236	800	402								700					470	1163
	× 900		1145		228	900	405					115			805			90		517	1296
	×1000		1255		220	1000	419					125			915					559	1462
	400× 600	725	840	400	352	600	516	162.5	68.5	90	130	110	170	170	500	65	70	130	140	363	1071
	× 700		940		344	700	507								600					413	1171
	× 800		1040		336	800	499								700					462	1274
	× 900		1145		328	900	502					115			805					509	1413
	×1000		1255		320	1000	516					125			915					552	1588

深溝Uスリット浸透側溝 布設標準構造図

KDSDS 300×500

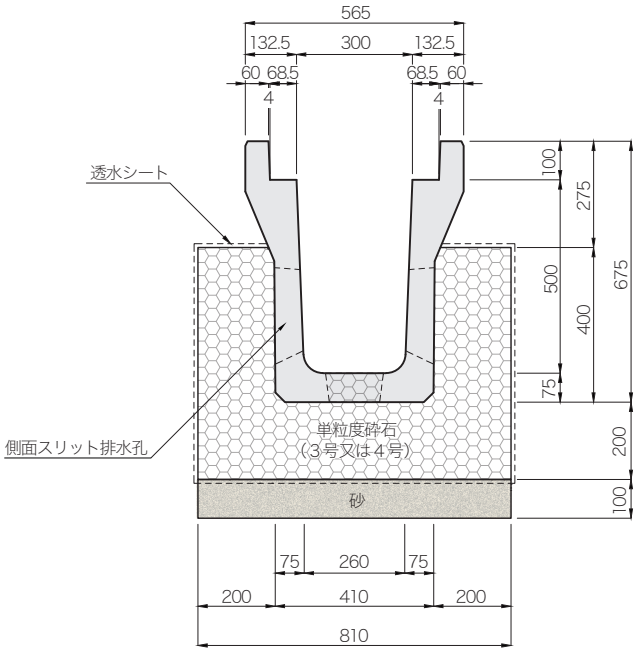

材料表　　10m当たり

種　　別	規格・寸法	単 位	数 量	摘　　要
側　　溝	KDSDS 300×500	本	5.0	参考質量 556kg／本(2m)
単粒度砕石	3号又は4号	㎥	3.277	
砂		㎥	0.810	
透水シート		㎡	25.94	

深溝U字溝 浸透用・可変用 布設標準構造図

KDSD 300×500

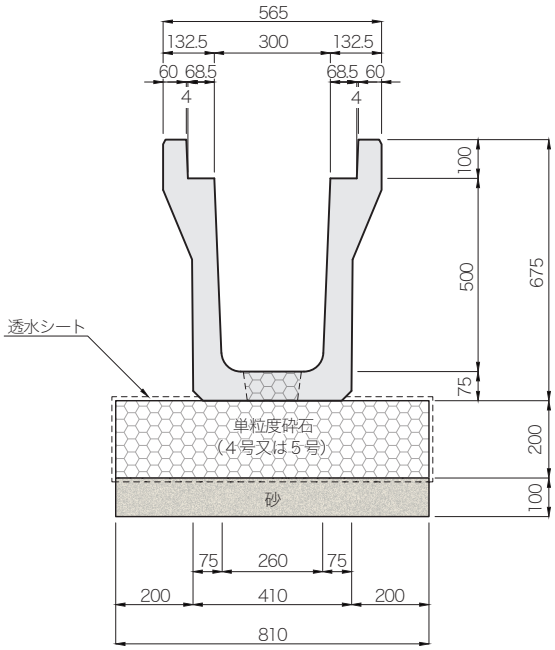

材料表　　10m当たり

種　　別	規格・寸法	単 位	数 量	摘　　要
側　　溝	KDSD 300×500	本	5.0	参考質量 579kg／本(2m)
単粒度砕石	4号又は5号	㎥	1.661	
砂		㎥	0.810	
透水シート		㎡	18.24	

注(1)単粒度砕石は底版開口部にも充填してください。
(2)この布設標準構造図は参考図ですので、必要に応じて材料の必要量を調整してください。
(3)掲載されていないサイズにつきましては、ホームページをご参照ください。

土質別単位設計処理量一覧表

深溝Uスリット浸透側溝

土質：シルト・微細砂・細砂・中砂
KDSDS・KDRDS 300×500～1000

施設名	浸透施設規模 幅 W× 高さ H(m)	単位設計貯留量 V(㎥/m)	土質・土壌の飽和透水係数							
			シルト		微細砂		細　砂		中　砂	
			k=4.50×10^{-4}cm/sec		k=3.50×10^{-3}cm/sec		k=0.015cm/sec		k=0.085cm/sec	
			単位設計浸透量 Q(㎥/h/m)	単位設計処理量 Qv(㎥/h/m)(注)	単位設計浸透量 Q(㎥/h/m)	単位設計処理量 Qv(㎥/h/m)(注)	単位設計浸透量 Q(㎥/h/m)	単位設計処理量 Qv(㎥/h/m)(注)	単位設計浸透量 Q(㎥/h/m)	単位設計処理量 Qv(㎥/h/m)(注)
KDSDS 300× 500	W0.810×H0.600	0.231	0.047	0.278	0.369	0.600	1.583	1.814	8.968	9.199
× 600	W0.802×H0.650	0.256	0.049	0.305	0.384	0.640	1.646	1.902	9.325	9.581
× 700	W0.804×H0.700	0.281	0.051	0.332	0.400	0.681	1.714	1.995	9.715	9.996
× 800	W0.806×H0.750	0.306	0.053	0.359	0.416	0.722	1.783	2.089	10.105	10.411
× 900	W0.808×H0.850	0.335	0.058	0.393	0.448	0.783	1.920	2.255	10.878	11.213
×1000	W0.810×H0.900	0.359	0.060	0.419	0.464	0.823	1.988	2.347	11.268	11.627
KDRDS 300× 500	W0.880×H0.620	0.240	0.050	0.290	0.385	0.625	1.651	1.891	9.354	9.594
× 600	W0.872×H0.670	0.266	0.051	0.317	0.400	0.666	1.714	1.980	9.711	9.977
× 700	W0.864×H0.750	0.286	0.055	0.341	0.424	0.710	1.817	2.103	10.297	10.583
× 800	W0.856×H0.800	0.315	0.056	0.371	0.439	0.754	1.880	2.195	10.654	10.969
× 900	W0.858×H0.900	0.345	0.060	0.405	0.471	0.816	2.017	2.362	11.427	11.772
×1000	W0.870×H1.000	0.362	0.065	0.427	0.504	0.866	2.159	2.521	12.234	12.596

(注)単位設計処理量は 1 時間における処理量です。

深溝U字溝 浸透用・可変用

土質：シルト・微細砂・細砂・中砂
KDSD・KDRD 300×500～400×1000

施設名	浸透施設規模 幅 W× 高さ H(m)	単位設計貯留量 V(㎥/m)	土質・土壌の飽和透水係数							
			シルト		微細砂		細　砂		中　砂	
			k=4.50×10^{-4}cm/sec		k=3.50×10^{-3}cm/sec		k=0.015cm/sec		k=0.085cm/sec	
			単位設計浸透量 Q(㎥/h/m)	単位設計処理量 Qv(㎥/h/m)(注)	単位設計浸透量 Q(㎥/h/m)	単位設計処理量 Qv(㎥/h/m)(注)	単位設計浸透量 Q(㎥/h/m)	単位設計処理量 Qv(㎥/h/m)(注)	単位設計浸透量 Q(㎥/h/m)	単位設計処理量 Qv(㎥/h/m)(注)
KDSD 300× 500	W0.810×H0.200	0.182	0.031	0.213	0.243	0.425	1.041	1.223	5.902	6.084
× 600	W0.802×H0.200	0.201	0.031	0.232	0.242	0.443	1.037	1.238	5.857	6.058
× 700	W0.804×H0.200	0.221	0.031	0.252	0.242	0.463	1.038	1.259	5.882	6.103
× 800	W0.806×H0.200	0.239	0.031	0.270	0.242	0.481	1.039	1.278	5.888	6.127
× 900	W0.808×H0.200	0.257	0.031	0.288	0.243	0.500	1.040	1.297	5.895	6.152
×1000	W0.810×H0.200	0.274	0.031	0.305	0.243	0.517	1.041	1.315	5.902	6.176
KDSD 400× 600	W0.902×H0.200	0.258	0.033	0.291	0.256	0.514	1.095	1.353	6.207	6.465
× 700	W0.904×H0.200	0.285	0.033	0.318	0.256	0.541	1.097	1.382	6.214	6.499
× 800	W0.906×H0.200	0.311	0.033	0.344	0.256	0.567	1.098	1.409	6.222	6.533
× 900	W0.908×H0.200	0.337	0.033	0.370	0.256	0.593	1.099	1.436	6.227	6.564
×1000	W0.910×H0.200	0.362	0.033	0.395	0.257	0.619	1.100	1.462	6.234	6.596
KDRD 300× 500	W0.880×H0.200	0.189	0.032	0.221	0.253	0.442	1.082	1.271	6.134	6.323
× 600	W0.872×H0.200	0.208	0.032	0.240	0.251	0.459	1.078	1.286	6.107	6.315
× 700	W0.864×H0.200	0.220	0.032	0.252	0.250	0.470	1.073	1.293	6.081	6.301
× 800	W0.856×H0.200	0.243	0.032	0.275	0.249	0.492	1.068	1.311	6.054	6.297
× 900	W0.858×H0.200	0.261	0.032	0.293	0.250	0.511	1.070	1.331	6.061	6.322
×1000	W0.870×H0.200	0.279	0.032	0.311	0.251	0.530	1.077	1.356	6.101	6.380
KDRD 400× 600	W0.972×H0.200	0.264	0.034	0.298	0.265	0.529	1.136	1.400	6.440	6.704
× 700	W0.964×H0.200	0.290	0.034	0.324	0.264	0.554	1.132	1.422	6.413	6.703
× 800	W0.956×H0.200	0.316	0.034	0.350	0.263	0.579	1.127	1.443	6.386	6.702
× 900	W0.958×H0.200	0.341	0.034	0.375	0.263	0.604	1.128	1.469	6.393	6.734
×1000	W0.970×H0.200	0.367	0.034	0.401	0.265	0.632	1.135	1.502	6.433	6.800

(注)単位設計処理量は 1 時間における処理量です。

箱型Uスリット浸透側溝[HUDS]・箱型U浸透側溝[HUD]

輪荷重 縦断 T-25　CAD data DWG SFC

箱型Uスリット浸透側溝［HUDS］は、側壁のスリット開口部と底版開口部より雨水を効率よく浸透させることができる浸透側溝です。また、底穴開きの箱型U浸透側溝［HUD］は、底版開口部より雨水を浸透させる浸透側溝としたり、底版インバート部に現場打ちコンクリートを打設して自由な水路勾配を構築したり可変用としても利用できる側溝です。
蓋は箱型U字側溝の側溝蓋・グレーチング（P.144）を使用してください。

箱型Uスリット浸透側溝[HUDS]

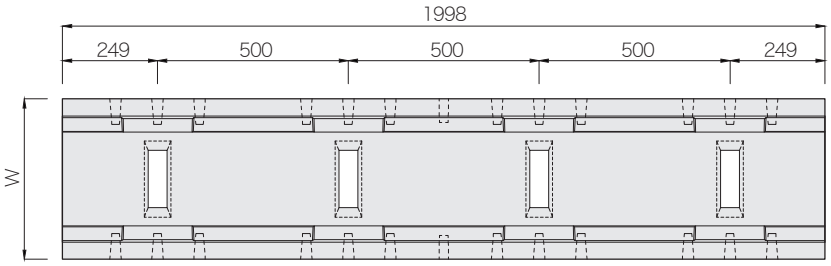

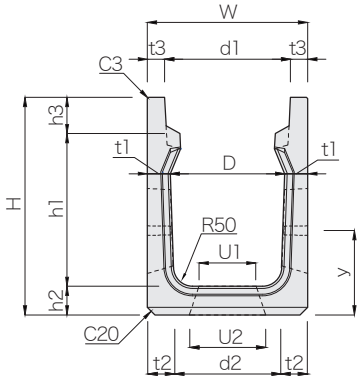

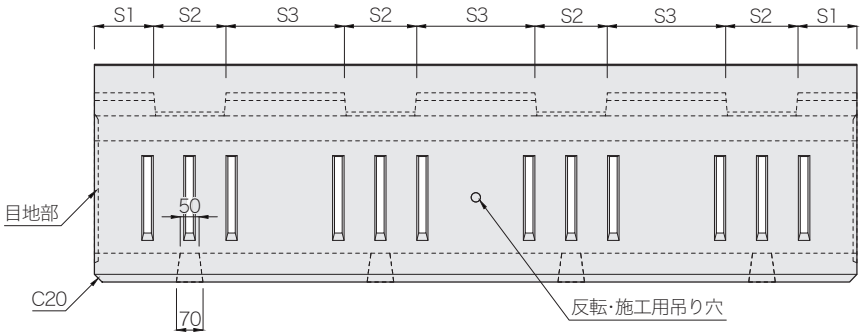

箱型U浸透側溝[HUD]（底穴開き）

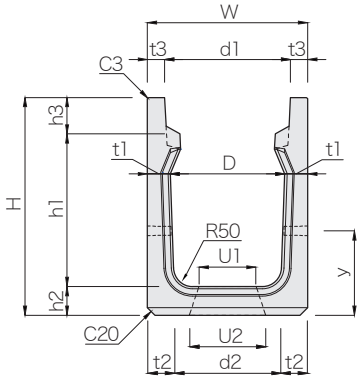

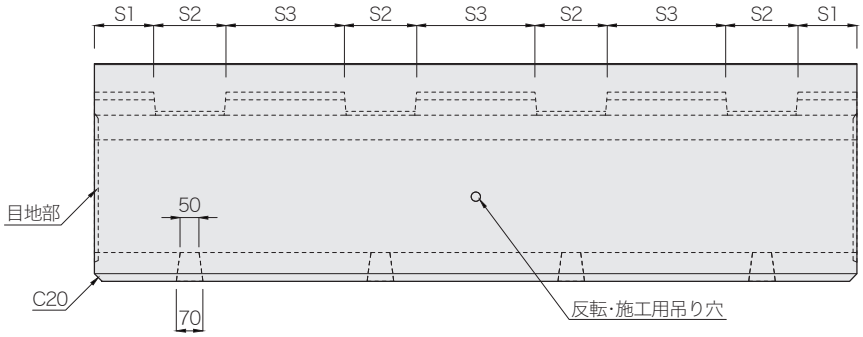

呼び名 (D×h1)		寸法 (mm)															参考質量(kg)		目地形状区分(2)	
		W	H	h2	h3	d1	d2	t1	t2	t3	S1	S2	S3	U1	U2	y	HUDS	HUD	化粧目地	シール溝目地
HUDS・HUD	300× 300	420	465	70	95	330	300	60	60	45	155	189.5	310	150	200	177	351	363	○	—
	× 400		570	75			280		70							221	423	443		
	× 500		675	80			270		75							266	497	522		
	× 600		775				260		80							311	567	597	—	○
	× 700		880	85			250		85							355	648	687		
	× 800		985	90			240		90					100	150	399	738	784		
	× 900		1095	100			220		100							441	852	908		
	×1000		1205	110			200		110							483	980	1047		
	400× 400	530	590	80	110	430	400	65	65	50	120	259.5	240	200	250	218	486	505	○	—
	× 500		690				380		75							261	559	585		
	× 600		795	85			360		85							304	656	689		
	× 700		900	90			350		90							348	743	784	—	○
	× 800		1005	95			340		95					150	200	391	837	886		
	× 900		1115	105			320		105							432	965	1025		
	×1000		1220	110			310		110							475	1066	1134		

注（1）この製品につきましては、型枠を整備中ですのであらかじめ、担当営業にお問い合わせください。
（2）サイズにより化粧目地とシール溝目地の２種類があります。化粧目地は施工後にモルタルを充填してください。
シール溝目地はシール溝部に専用のシール材をセットしてから施工をしてください。
（3）側壁のセンターに施工用の吊り穴を設けてあります。

箱型Uスリット浸透側溝 布設標準構造図

HUDS 300×300

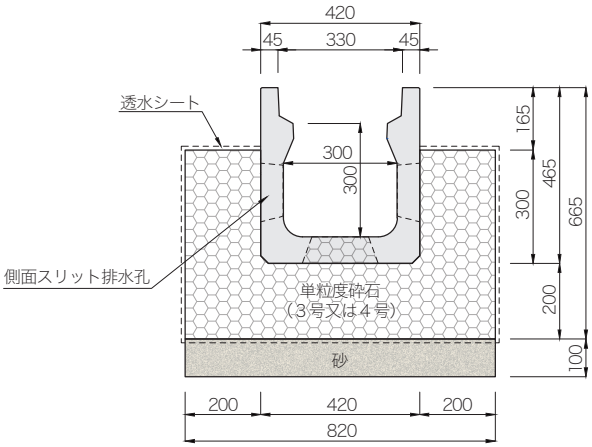

材料表　　10m当たり

種　　別	規格・寸法	単 位	数 量	摘　　要
側　　溝	HUDS 300×300	本	5.0	参考質量 351kg／本(2m)
単粒度砕石	3号又は4号	㎥	2.884	
砂		㎥	0.820	
透水シート		㎡	22.20	

箱型U浸透側溝（底穴開き）布設標準構造図

HUD 300×300

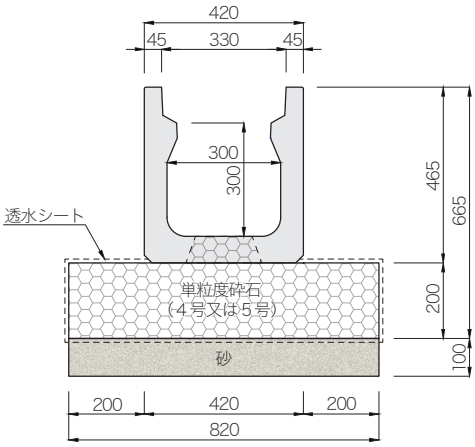

材料表　　10m当たり

種　　別	規格・寸法	単 位	数 量	摘　　要
側　　溝	HUD 300×300	本	5.0	参考質量 363kg／本(2m)
単粒度砕石	4号又は5号	㎥	1.655	
砂		㎥	0.820	
透水シート		㎡	16.90	

注（1）単粒度砕石は底版開口部にも充填してください。
（2）この布設標準構造図は参考図ですので、必要に応じて材料の必要量を調整してください。
（3）掲載されていないサイズにつきましては、ホームページをご参照ください。

土質別単位設計処理量一覧表

箱型Uスリット浸透側溝

土質：シルト・微細砂・細砂・中砂
HUDS 300×300～400×1000

施設名	浸透施設規模 幅 W× 高さ H(m)	単位設計貯留量 V(㎥/m)	土質・土壌の飽和透水係数							
			シルト		微細砂		細　砂		中　砂	
			$k=4.50\times10^{-4}$cm/sec		$k=3.50\times10^{-3}$cm/sec		k=0.015cm/sec		k=0.085cm/sec	
			単位設計浸透量 Q(㎥/h/m)	単位設計処理量 Qv(㎥/h/m)(注)	単位設計浸透量 Q(㎥/h/m)	単位設計処理量 Qv(㎥/h/m)(注)	単位設計浸透量 Q(㎥/h/m)	単位設計処理量 Qv(㎥/h/m)(注)	単位設計浸透量 Q(㎥/h/m)	単位設計処理量 Qv(㎥/h/m)(注)
HUDS 300× 300	W0.820×H0.500	0.180	0.044	0.224	0.339	0.519	1.453	1.633	8.235	8.415
× 400	×H0.600	0.214	0.048	0.262	0.371	0.585	1.588	1.802	9.001	9.215
× 500	×H0.700	0.247	0.052	0.299	0.402	0.649	1.724	1.971	9.768	10.015
× 600	×H0.800	0.279	0.056	0.335	0.434	0.713	1.859	2.138	10.535	10.814
× 700	×H0.900	0.310	0.060	0.370	0.465	0.775	1.994	2.304	11.301	11.611
× 800	×H1.000	0.340	0.064	0.404	0.497	0.837	2.130	2.470	12.068	12.408
× 900	×H1.100	0.365	0.068	0.433	0.528	0.893	2.265	2.630	12.834	13.199
×1000	×H1.200	0.389	0.072	0.461	0.560	0.949	2.400	2.789	13.601	13.990
HUDS 400× 400	W0.930×H0.600	0.258	0.050	0.308	0.386	0.644	1.653	1.911	9.367	9.625
× 500	×H0.700	0.299	0.054	0.353	0.417	0.716	1.788	2.087	10.133	10.432
× 600	×H0.800	0.337	0.058	0.395	0.449	0.786	1.924	2.261	10.900	11.237
× 700	×H0.900	0.376	0.062	0.438	0.480	0.856	2.059	2.435	11.667	12.043
× 800	×H1.000	0.414	0.066	0.480	0.512	0.926	2.194	2.608	12.433	12.847
× 900	×H1.100	0.447	0.070	0.517	0.544	0.991	2.329	2.776	13.200	13.647
×1000	×H1.200	0.483	0.074	0.557	0.575	1.058	2.465	2.948	13.966	14.449

(注)単位設計処理量は 1 時間における処理量です。

箱型U浸透側溝(底穴開き)

土質：シルト・微細砂・細砂・中砂
HUD 300×300～400×1000

施設名	浸透施設規模 幅 W× 高さ H(m)	単位設計貯留量 V(㎥/m)	土質・土壌の飽和透水係数							
			シルト		微細砂		細　砂		中　砂	
			$k=4.50\times10^{-4}$cm/sec		$k=3.50\times10^{-3}$cm/sec		k=0.015cm/sec		k=0.085cm/sec	
			単位設計浸透量 Q(㎥/h/m)	単位設計処理量 Qv(㎥/h/m)(注)	単位設計浸透量 Q(㎥/h/m)	単位設計処理量 Qv(㎥/h/m)(注)	単位設計浸透量 Q(㎥/h/m)	単位設計処理量 Qv(㎥/h/m)(注)	単位設計浸透量 Q(㎥/h/m)	単位設計処理量 Qv(㎥/h/m)(注)
HUD 300× 300	W0.820×H0.200	0.144	0.031	0.175	0.244	0.388	1.047	1.191	5.935	6.079
× 400		0.166	0.031	0.197	0.244	0.410	1.047	1.213	5.935	6.101
× 500		0.187	0.031	0.218	0.244	0.431	1.047	1.234	5.935	6.122
× 600		0.207	0.031	0.238	0.244	0.451	1.047	1.254	5.935	6.142
× 700		0.227	0.031	0.258	0.244	0.471	1.047	1.274	5.935	6.162
× 800		0.245	0.031	0.276	0.244	0.489	1.047	1.292	5.935	6.180
× 900		0.258	0.031	0.289	0.244	0.502	1.047	1.305	5.935	6.193
×1000		0.276	0.031	0.307	0.244	0.520	1.047	1.323	5.935	6.211
HUD 400× 400	W0.930×H0.200	0.211	0.033	0.244	0.259	0.470	1.112	1.323	6.300	6.511
× 500		0.239	0.033	0.272	0.259	0.498	1.112	1.351	6.300	6.539
× 600		0.266	0.033	0.299	0.259	0.525	1.112	1.378	6.300	6.566
× 700		0.293	0.033	0.326	0.259	0.552	1.112	1.405	6.300	6.593
× 800		0.319	0.033	0.352	0.259	0.578	1.112	1.431	6.300	6.619
× 900		0.340	0.033	0.373	0.259	0.599	1.112	1.452	6.300	6.640
×1000		0.364	0.033	0.397	0.259	0.623	1.112	1.476	6.300	6.664

(注)単位設計処理量は 1 時間における処理量です。

U形浸透側溝(底穴開き)

輪荷重 縦断 T-25 (q=10kN/㎡)　CAD data DWG SFC

主として車道に平行して設置するU形側溝で、活荷重は車両制限令に定める総重量25トントラックとし、輪荷重は等分布荷重 10kN/㎡として設計をしております。
また、U形側溝の底版部に開口を設けた側溝で、底版開口部より雨水を浸透させる浸透用側溝としても利用できる側溝です。
蓋は上ぶた式U形側溝ふた(P.168)またはU形側溝用グレーチングを使用してください。

設計条件(荷重区分)

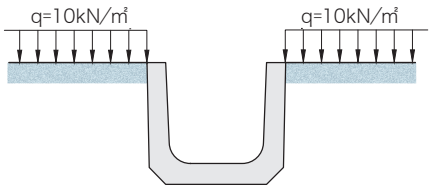

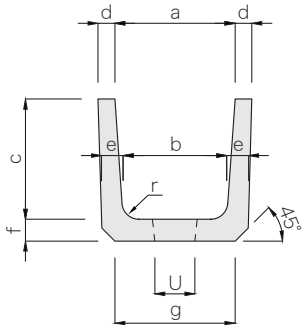

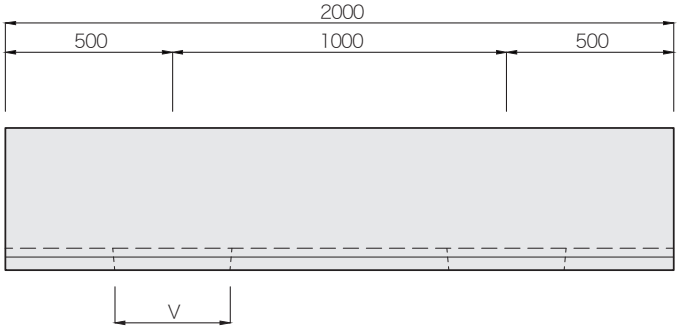

呼び名	寸法(mm)										参考質量(kg)
	a	b	c	d	e	f	g	r	U	V	
300BD	300	260	300	50	60	60	300	50	121	346	246
360BD	360	310	360		65	65	360		120	345	312
450D	450	400	450	55	70	70	430	70	140	340	420
600D	600	540	600	70	80	80	600		220		654

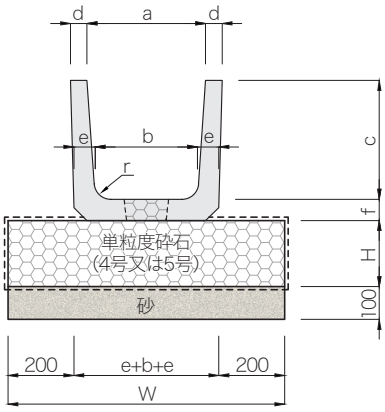

材料表　10m当たり

呼び名	種類				摘要
	浸透側溝(本)	単粒度砕石(㎥)	砂(㎥)	透水シート(㎡)	
300BD	5.0	1.587	0.780	18.23	246kg/本(2m)
360BD	5.0	1.709	0.840	18.87	312kg/本(2m)
450D	5.0	1.917	0.940	20.25	420kg/本(2m)
600D	5.0	2.264	1.100	21.84	654kg/本(2m)

注(1)単粒度砕石は底版開口部にも充填してください。
(2)この布設標準構造図は参考図ですので、必要に応じて材料の必要量を調整してください。

土質別単位設計処理量一覧表

施設名	浸透施設規模 幅W×高さH(m)	単位設計貯留量 V(㎥/m)	土質・土壌の飽和透水係数							
			シルト		微細砂		細砂		中砂	
			$k=4.50\times10^{-4}$cm/sec		$k=3.50\times10^{-3}$cm/sec		k=0.015cm/sec		k=0.085cm/sec	
			単位設計浸透量 Q(㎥/h/m)	単位設計処理量 Qv(㎥/h/m)注(4)	単位設計浸透量 Q(㎥/h/m)	単位設計処理量 Qv(㎥/h/m)注(4)	単位設計浸透量 Q(㎥/h/m)	単位設計処理量 Qv(㎥/h/m)注(4)	単位設計浸透量 Q(㎥/h/m)	単位設計処理量 Qv(㎥/h/m)注(4)
300BD	W0.780×H0.200	0.136	0.031	0.167	0.239	0.375	1.024	1.160	5.802	5.938
360BD	W0.840×H0.200	0.170	0.032	0.202	0.247	0.417	1.059	1.229	6.001	6.171
450D	W0.940×H0.200	0.234	0.034	0.268	0.261	0.495	1.118	1.352	6.333	6.567
600D	W1.100×H0.200	0.368	0.036	0.404	0.283	0.651	1.211	1.579	6.865	7.233

注(3)単位設計処理量は1時間における処理量です。

浸透側溝の施工方法

浸透層の施工
①基層に砂を充填する。
②透水シートを覆い単粒土砕石を浸透側溝の外底面高さまで充填する。

浸透側溝敷設
③浸透側溝を施工する。
④浸透側溝の側面に砕石を充填して透水シートで砕石層の全面を覆う。

完成へ
⑤単粒度砕石は浸透側溝の底部開口部にも充填する。
⑥浸透側溝の両側面を側溝の天端まで埋め戻す。

カム式・内吊り用吊具での吊り上げ方法

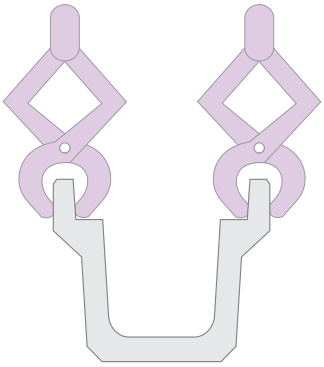

○カム式吊り具を使用する場合には、製品の吊る左右のバランスが対象になる位置に吊り具をセットし吊り下げてください。
吊り具が製品の天端の奥の位置をしっかり挟んでいる事を確認して吊り上げてください。

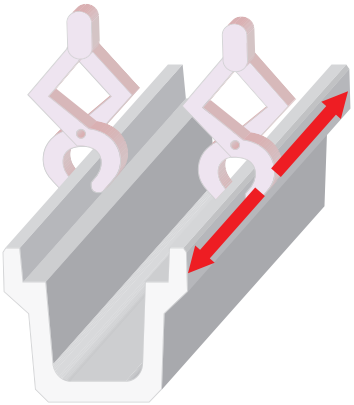

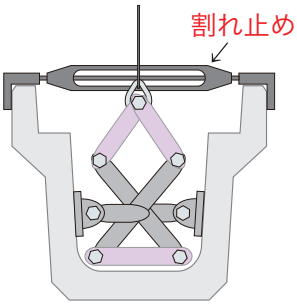

○内吊り用吊り具を使用する場合には必ず割れ止めを使用してください。
製品内部の鉄筋は、外側から土圧を考慮して配置されています。そのため内側からの力には弱く、内吊り時に割れ止めを使用しない場合、製品にひびが入る恐れがあります。

施工現場写真

KUSDS 300×300・KURDS 300×300

鉾田鹿嶋線（鹿嶋市）

KDRDS 300×500

玉里水戸線（小美玉市）

登録意匠 第1644215号

雨水浸透桝
雨水貯留浸透槽

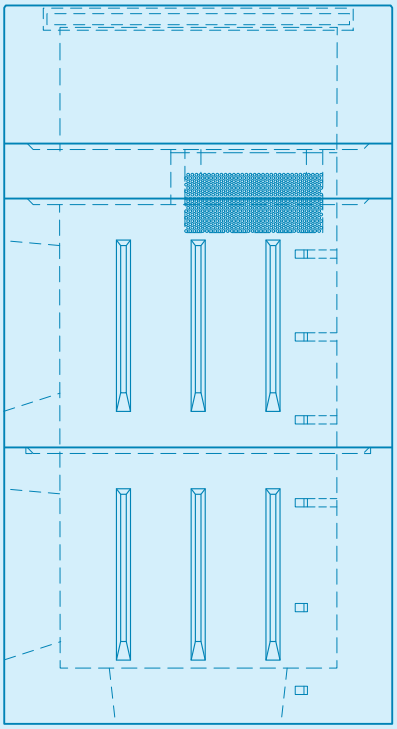

特長 …… 20

ＴＹＳ宅内浸透桝 …… 22

ＴＹＳ中型浸透桝　500 …… 25

ＴＹＳ大型浸透桝 1000 …… 26

シンシンブロック …… 37

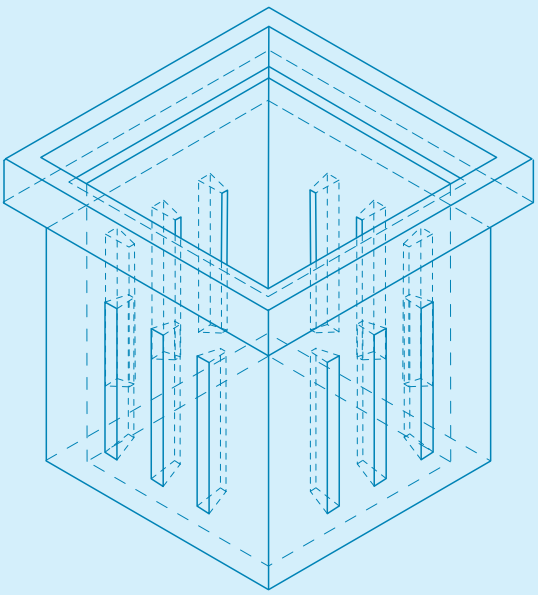

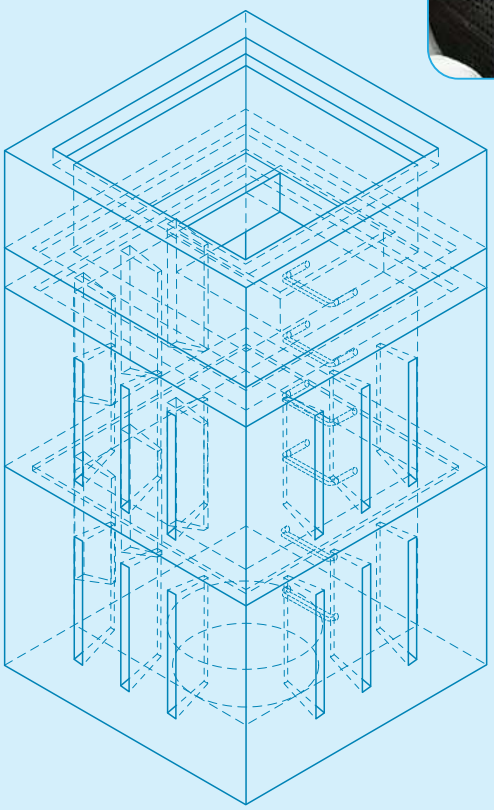

ＴＹＳ雨水浸透桝 特長

ＴＹＳ宅内浸透桝 (300･360･450･600)　　ＴＹＳ中型･大型浸透桝 (500･1000)

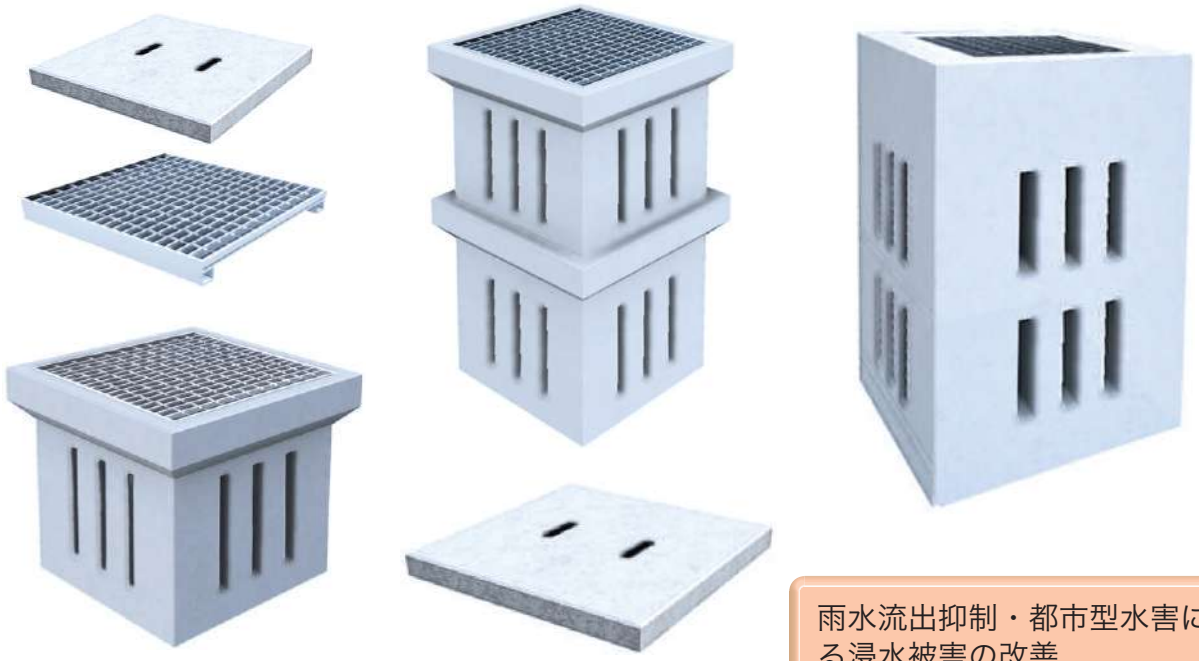

雨水流出抑制・都市型水害による浸水被害の改善

ＴＹＳ雨水浸透桝の施工例

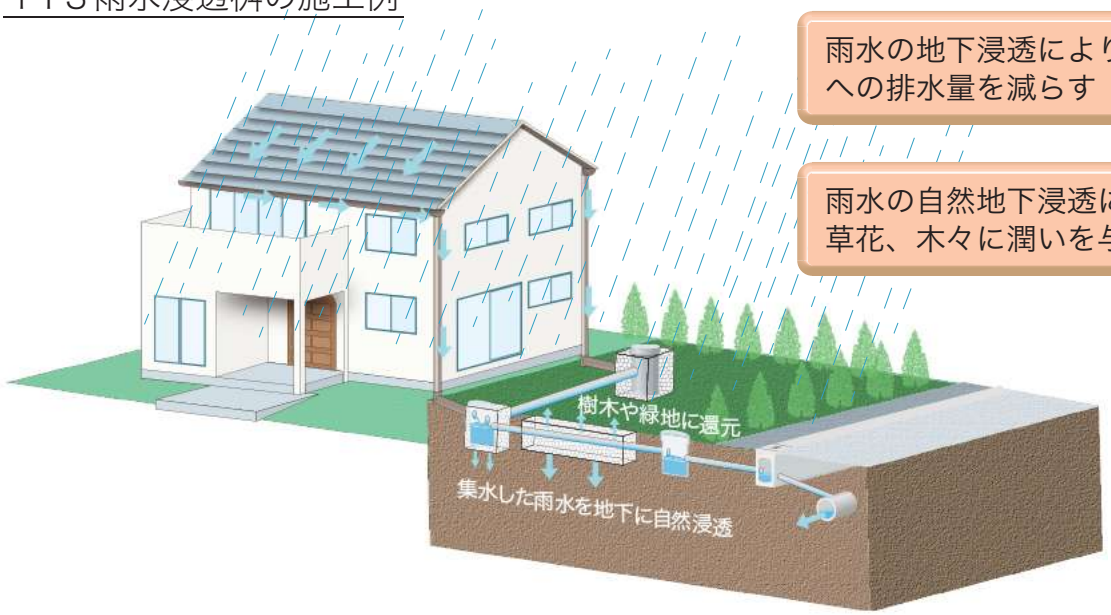

雨水の地下浸透により流末河川への排水量を減らす

雨水の自然地下浸透により緑地、草花、木々に潤いを与える

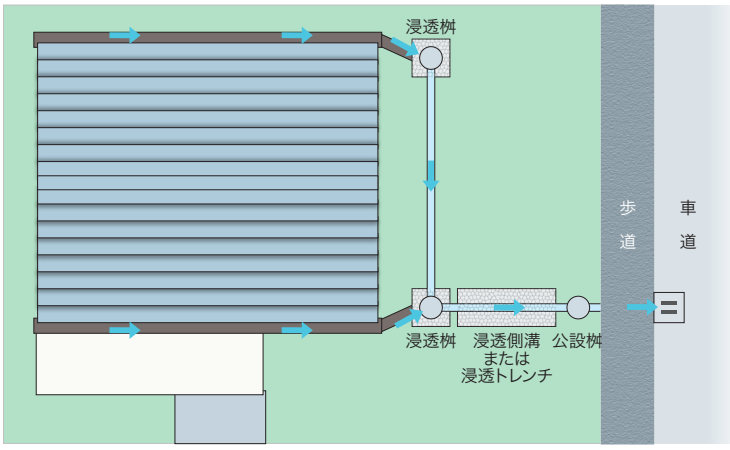

本来自然が持っていた保水、遊水機能の水循環サイクルを復元

水循環の健全化と都市環境機能の保全

河川の枯渇や地下水位の低下による植物や小動物の環境改善

ＴＹＳ雨水浸透桝・ダストバスケット 機能と構造

ＴＹＳ宅内浸透桝の構造（例：２段積み）

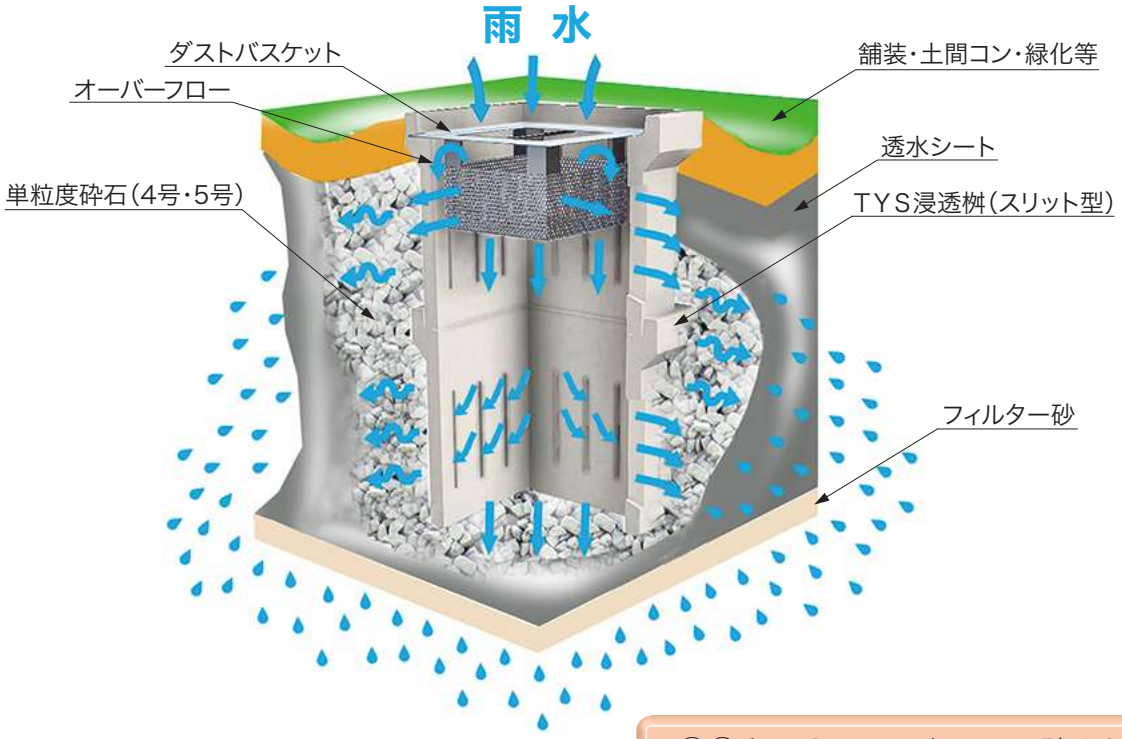

ダストバスケット

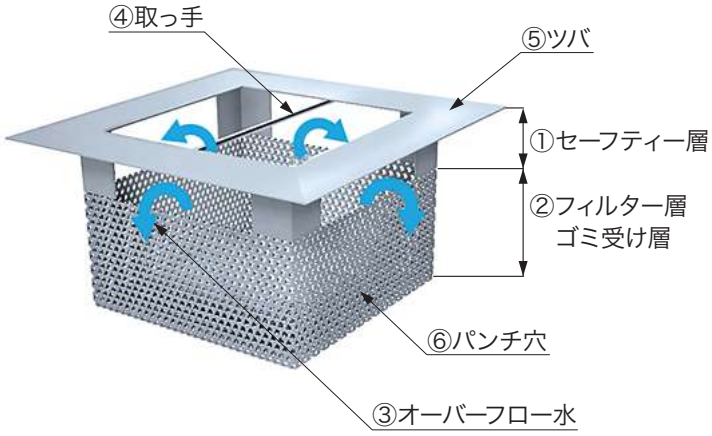

ダストバスケットは溶融亜鉛メッキ仕上げですので、サビに強く耐久性があります。普段から泥水の入る浸透施設は透水シートが目詰まりして浸透能力が低下してしまうので、このダストバスケットの使用をお勧めします。

①③大雨やフィルターの目詰まりでも四方大開口によるオーバーフローで雨水を遮断しない

②枯れ葉や泥やゴミを溜めて雨水を流すフィルター

④取っ手付きなので取り外しが簡単で維持管理が容易

⑤ツバは浸透桝の蓋掛かり部（凹）にセットでき、グレーチングや蓋をセットできる

⑥φ８mm12Pのパンチ穴により効率よく泥やゴミをキャッチし、雨水を流す

⑦ダストバスケットは従来と違った方法でゴミや泥の処理ができ、雨水浸透施設を効果的に安全に機能させるために重要な維持管理用品です。後付けもできるため、使用の選択も自由です。

⑧縁塊と側塊を一体構造にしたことにより砕石充填時に縁塊がずれる心配がありません。

ＴＹＳ宅内浸透桝

CAD data DWG SFC

グレーチング細目対応

浸 透 桝

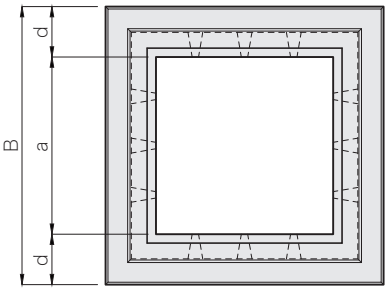

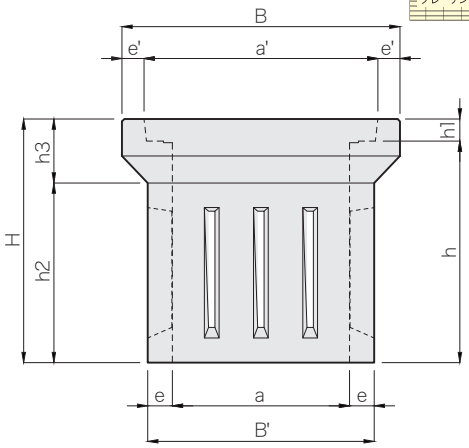

嵩 上 げ

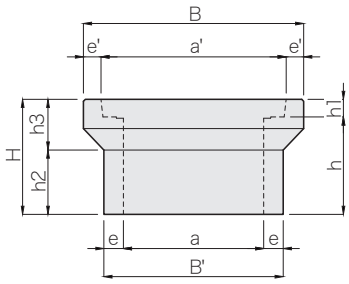

ＴＹＳ宅内浸透桝 規格寸法表

呼び名	寸 法 (mm)												参考質量 (kg)
	B	B'	H	a	a'	e	e'	h	h1	h2	h3	d	
300	494	400	440	300	414	50	40	400	40	335	105	97	74
360	565	460	495	360	475		45	450	45	365	130	102.5	103
450	675	570	650	450	585	60		600	50	500	150	112.5	196
600	865	740	759	600	755	70	55	700	59	570	189	132.5	360

ＴＹＳ宅内浸透桝 嵩上げ規格寸法表

呼び名		寸 法 (mm)											参考質量 (kg)
		B	B'	H	a	a'	e	e'	h	h1	h2	h3	
300	h=100	494	400	140	300	414	50	40	100	40	35	105	32
	h=200			240					200		135		48
	h=300			340					300		235		64
360	h=150	565	460	195	360	475		45	150	45	65	130	53
	h=250			295					250		165		72
	h=350			395					350		265		91
450	h=150	675	570	200	450	585	60		150	50	50	150	79
	h=250			300					250		150		108
	h=350			400					350		250		136
600	h=200	865	740	259	600	755	70	55	200	59	70	189	158
	h=300			359					300		170		202
	h=400			459					400		270		246

桝 蓋・グレーチング

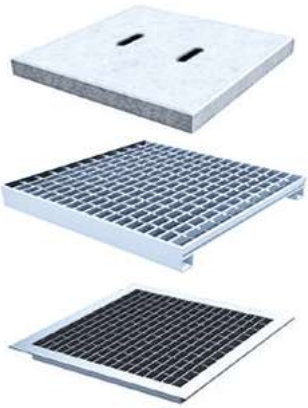

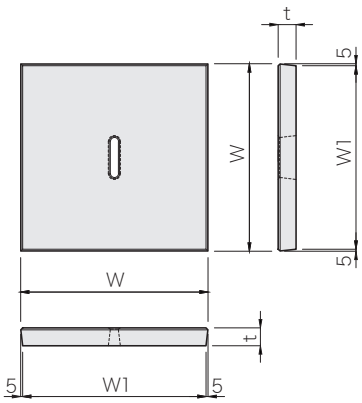

ＴＹＳ宅内浸透桝 蓋規格寸法表

呼び名	寸 法 (mm)			参考質量 (kg)
	W	W1	t	
300	408	398	40	15
360	470	460	45	22
450	580	570	50	38
600	750	740	59	77

注(1)グレーチングは全て[T-2]です。
　　また、細目タイプにも対応できます。
(2)グレーチングは落とし込み、またはツバ付きです。
(3)桝蓋の水抜き孔(手掛け)は 300･360 は 1 個で、
　　450･600 は 2 個です。

ダストバスケット

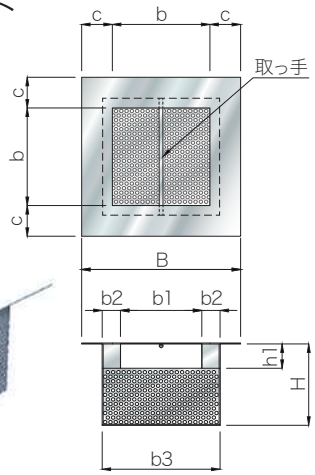

ＴＹＳ宅内浸透桝 ダストバスケット規格寸法表

呼び名	寸 法 (mm)							
	B	H	b	b1	h1	b2	b3	c
300	330	150	210	180	50	40	260	60
360	391	200	240	200	60	45	290	75.5
450	486	250	300	230	80	60	350	93
600	646	300	400	380	85		500	123

(注)600 用は大型浸透桝 1000 と兼用です。

TYS宅内浸透桝

CAD data DWG SFC

側 塊(ノックアウト式)

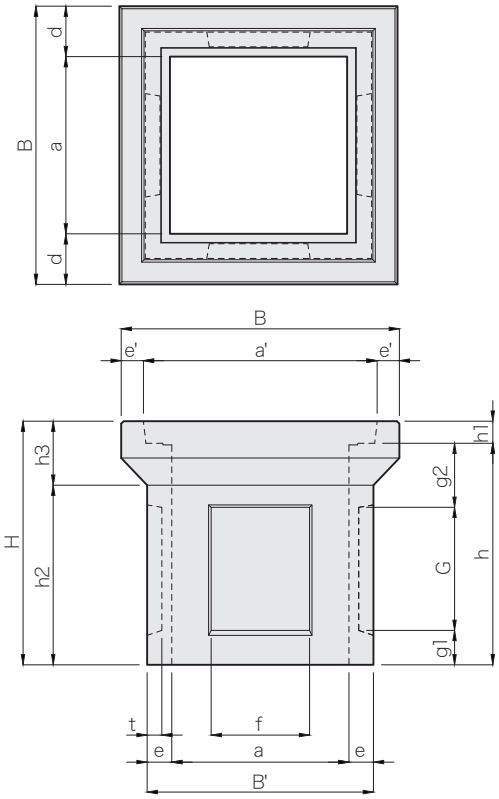

側塊 (ノックアウト式) 規格寸法表

呼び名	寸 法 (mm)																	参考質量 (kg)
	B	B'	H	a	a'	e	e'	h	h1	h2	h3	d	f	t	G	g1	g2	
300	494	400	440	300	414	50	40	400	40	335	105	97	150	30	200	70	130	71
360	565	460	495	360	475		45	450	45	365	130	102.5	200		250			95
450	675	570	650	450	585	60		600	50	500	150	112.5	230	40	320	90	190	178
600	865	740	759	600	755	70	55	700	59	570	189	132.5	300	50	350	110	240	325

底 塊

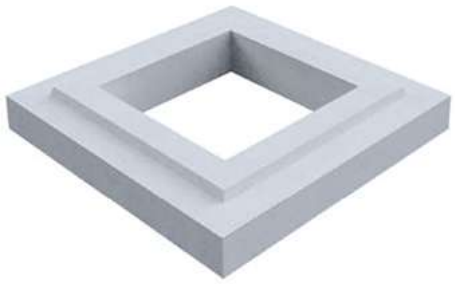

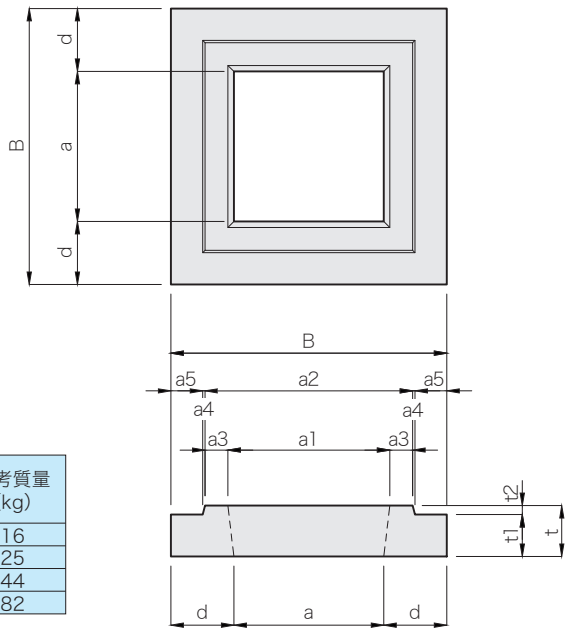

底塊 規格寸法表

呼び名	寸 法 (mm)											参考質量 (kg)
	B	d	a	t	t1	t2	a1	a2	a3	a4	a5	
300	400	100	200	75	60	15	218	286	34	4	53	16
360	460	105	250	85	70		270	346	38			25
450	570	135	300	95	75	20	322	430	54	5	65	44
600	740	170	400	110	80	30	426	574	74	8	75	82

TYS宅内浸透桝 450 施工例

CAD data DWG SFC

グレーチング細目対応

イメージ写真（2段）

施工例（3段）

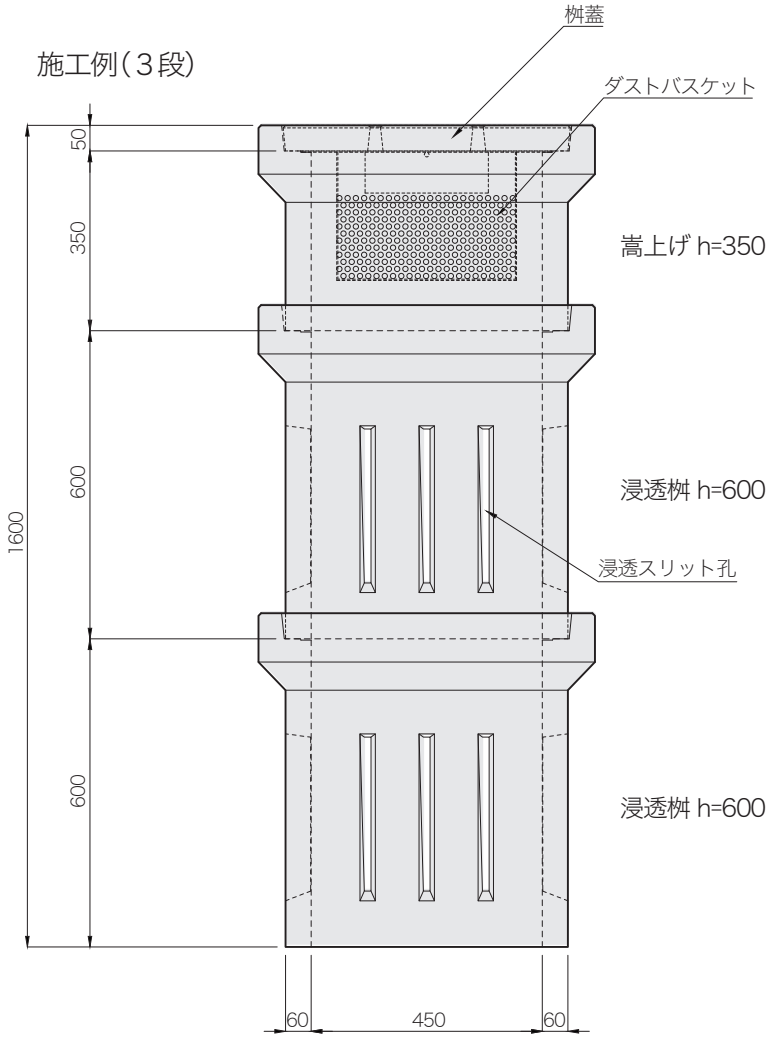

イメージ断面写真（2段）

注（1）用途によりコンクリート桝蓋の他にグレーチング蓋（落とし込み･ツバ付き）もあります。
また、グレーチング蓋は細目タイプも対応できます。
（2）接続は、各種浸透パイプ（浸透トレンチ）、塩ビ管、その他各種の接続ができます。
（3）受注生産ですので、あらかじめ担当営業にお問い合わせください。

TYS中型浸透桝 500

CAD data DWG SFC

グレーチング細目対応

縁 塊

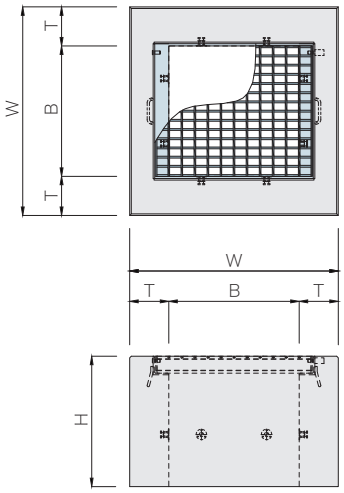

側 塊

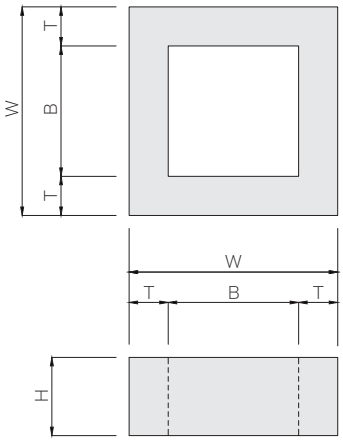

浸透側塊・底塊

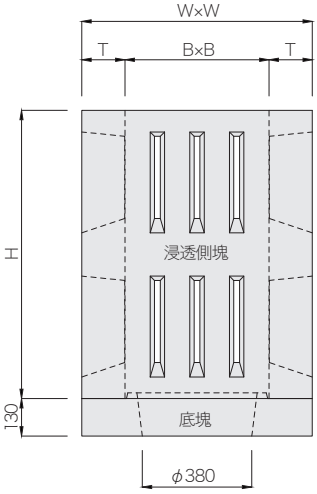

TYS中型浸透桝500 縁塊・側塊 規格寸法表

呼び名		寸 法 (mm)				参考質量 (kg)
		W	B	T	H	
縁塊	200	800	500	150	200	165
	300				300	256
	400				400	347
	500				500	437
側塊	300	800	500	150	300	274
	400				400	365
	500				500	454
	600				600	545

TYS中型浸透桝500 浸透側塊 規格寸法表

呼び名		寸 法 (mm)				参考質量 (kg)
		W	B	T	H	
浸透側塊	500	800	500	150	500	409
	1000				1000	816
底塊	500		—	—	—	162

TYS中型浸透桝500 施工例

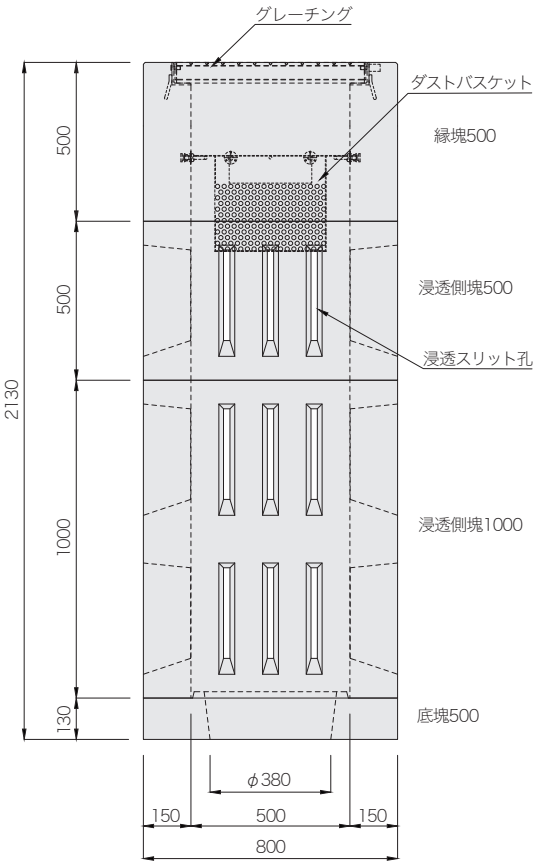

ダストバスケット

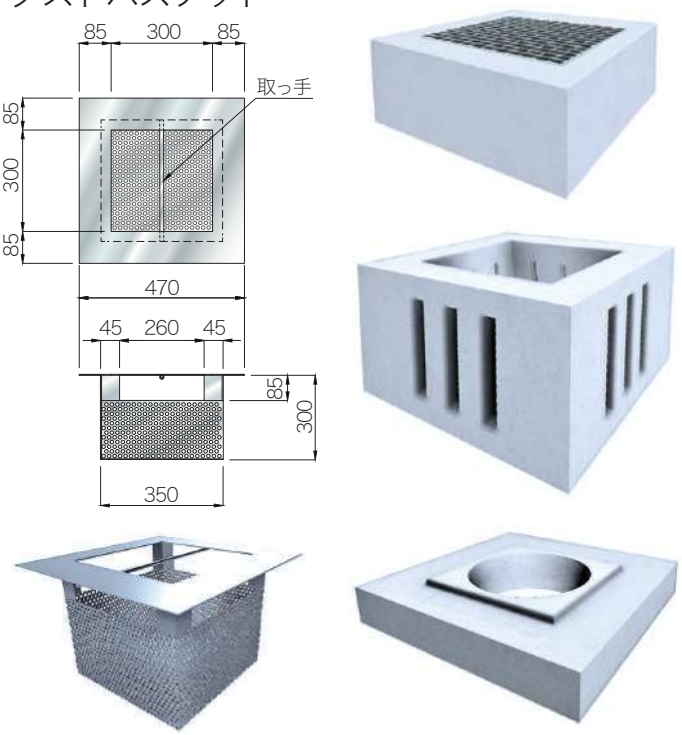

注(1)側塊につきましては、高さHは@100で300～1200mmまで製造可能です。
(2)縁塊500は内壁面にダストバスケット取り付け用インサートが付いています。
(3)グレーチングは用途により[T-25・T-14]があり、細目タイプも対応できます。また、蓋無しタイプにも対応できます。
(4)グレーチングはピンヒンジタイプ、落とし込み式及びボルト固定式です。
(5)接続は、ヒューム管、塩ビ管、ボックスカルバート、長尺U字溝、その他各種の接続ができます。
(6)参考質量はグレーチングの質量を含んでおりません。
(7)受注生産ですので、あらかじめ担当営業にお問い合わせください。

ＴＹＳ大型浸透桝 1000

CAD data DWG SFC

グレーチング細目対応

上部側塊

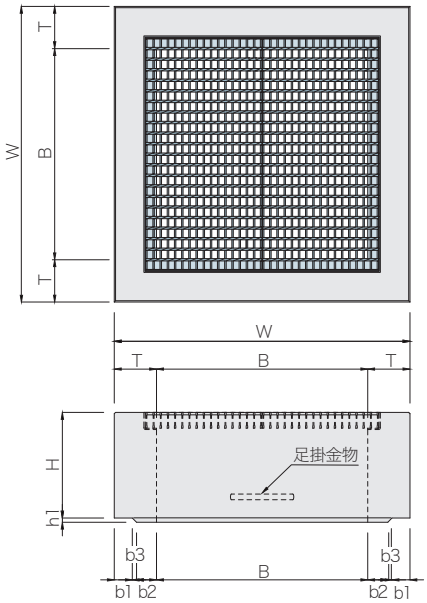

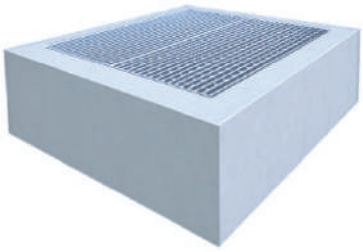

上部側塊

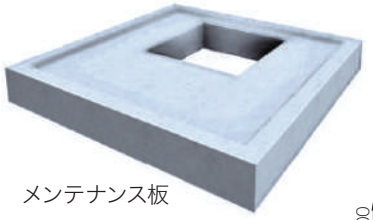

メンテナンス板

メンテナンス板

参考質量：784 kg

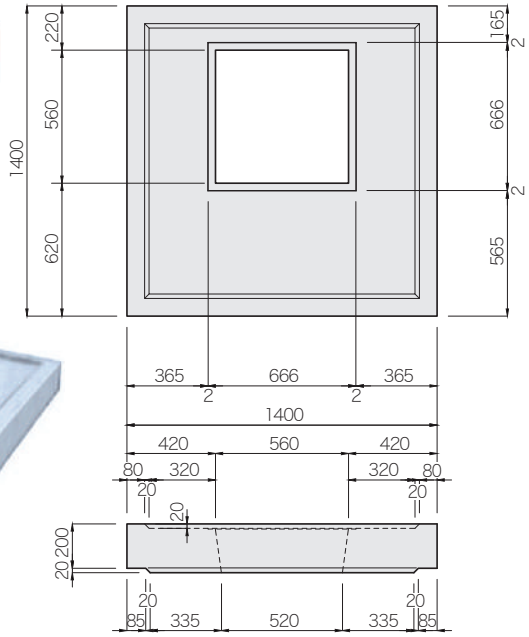

ＴＹＳ大型浸透桝1000 上部側塊 規格寸法表

呼び名	寸 法（mm）								参考質量（kg）
	W	B	T	H	h1	b1	b2	b3	
200	1400	1000	200	200	20	85	95	20	429
300				300					650
400				400					875
500				500					1096

注（１）上部側塊500は足掛金物（ステップ）が付きます。
（２）参考質量はグレーチングの質量を含んでおりません。

浸透下部側塊 800

参考質量：2499 kg

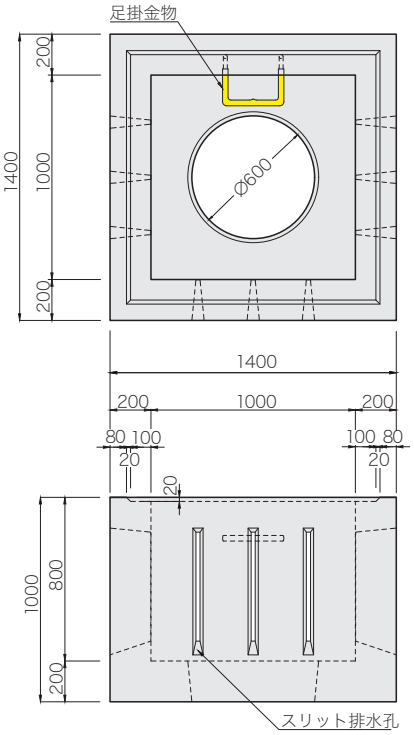

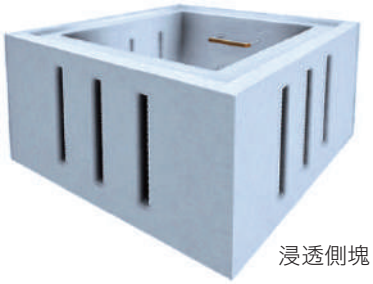

浸透側塊

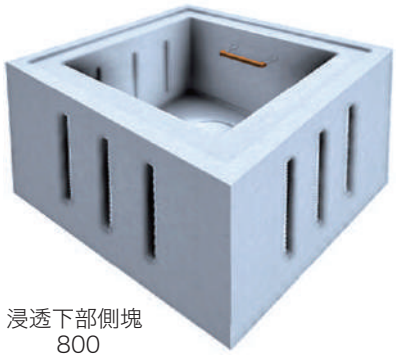

浸透下部側塊
800

浸透側塊

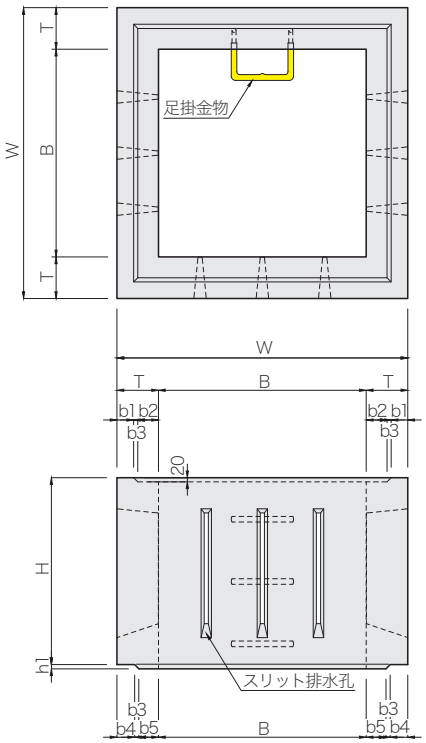

ＴＹＳ大型浸透桝1000 浸透側塊 規格寸法表

呼び名	寸 法（mm）										参考質量（kg）
	W	B	T	H	h1	b1	b2	b3	b4	b5	
900	1400	1000	200	900	20	80	100	20	85	95	1906
1200				1200							2520

ＴＹＳ大型浸透桝 1000 施工例

CAD data DWG SFC

グレーチング細目対応

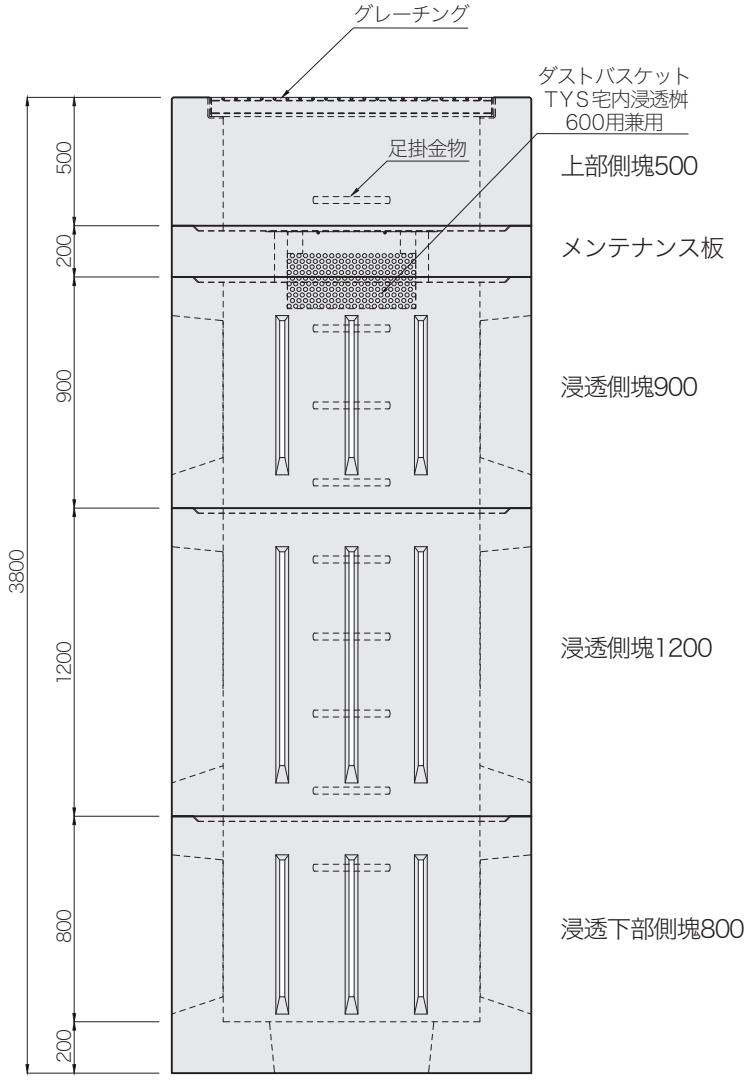

注（１）グレーチングは用途により［Ｔ-25・Ｔ-14］があり、細目タイプも対応できます。
　　また、蓋無しタイプにも対応できます。
（２）グレーチングはピンヒンジタイプ、落とし込み式及びボルト固定式です。
（３）接続は、ヒューム管、塩ビ管、ボックスカルバート、長尺Ｕ字溝、その他各種の接続ができます。
（４）ダストバスケットはＴＹＳ宅内浸透桝600用（P.22）と兼用です。
（５）受注生産ですので、あらかじめ担当営業にお問い合わせください。

ＴＹＳ宅内浸透桝 300 布設標準構造図

CAD data DWG SFC

300-1段

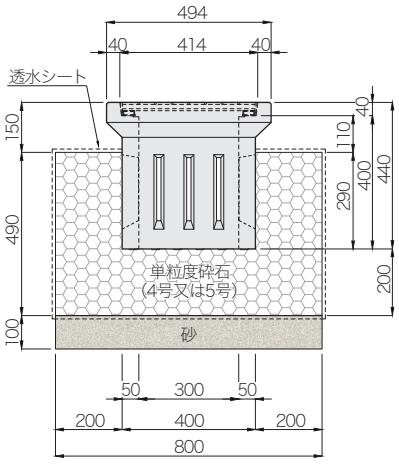

300-2段

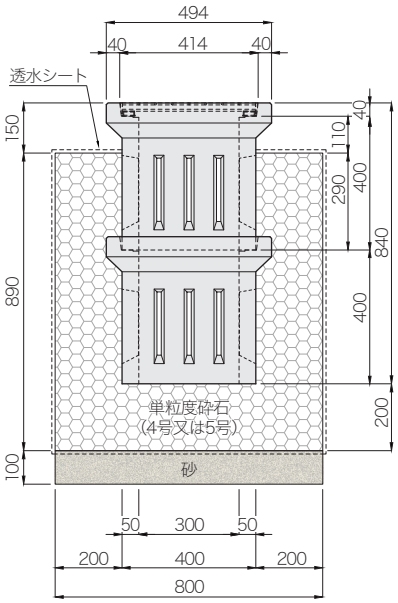

300-3段

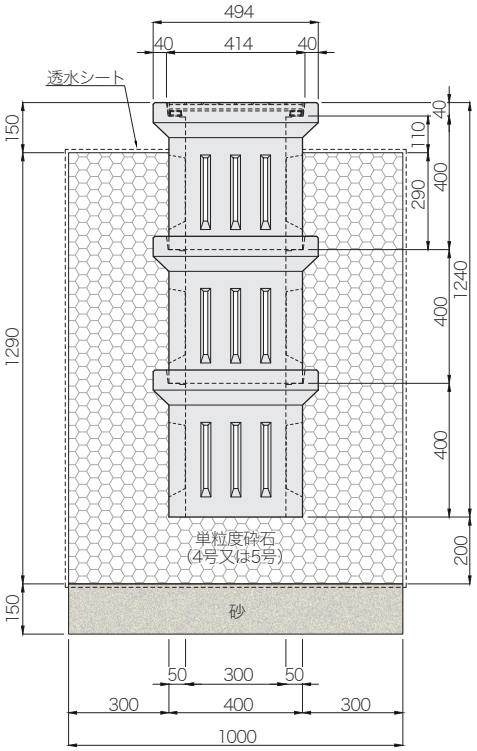

300-１段　材料表　　１基当たり

種　　別	規格･寸法	単 位	数 量	摘　　要
浸　透　桝	300-１段	個	1	参考質量 74kg／(１個)基
単粒度砕石	４号又は５号	㎥	0.267	
砂		㎥	0.064	100㎜厚
透水シート		㎡	3.614	

300-２段　材料表　　１基当たり

種　　別	規格･寸法	単 位	数 量	摘　　要
浸　透　桝	300-２段	個	2	参考質量 148kg／(２個)基
単粒度砕石	４号又は５号	㎥	0.452	
砂		㎥	0.064	100㎜厚
透水シート		㎡	4.896	

300-３段　材料表　　１基当たり

種　　別	規格･寸法	単 位	数 量	摘　　要
浸　透　桝	300-３段	個	3	参考質量 222kg／(３個)基
単粒度砕石	４号又は５号	㎥	1.102	
砂		㎥	0.150	150㎜厚
透水シート		㎡	8.520	

注(１)単粒度砕石は４号または５号を使用してください。
(２)透水シートの目詰まり防止のため､ダストバスケットのご使用をお勧めします。
(３)この布設標準構造図は参考図ですので､必要に応じて材料の必要量を調整してください。
(４)土質により異なりますが､実際の床掘りの縦坑壁勾配は１：０.５くらいを目安にしてください。

ＴＹＳ宅内浸透桝 300（底塊施工）布設標準構造図

CAD data DWG SFC

300-1段

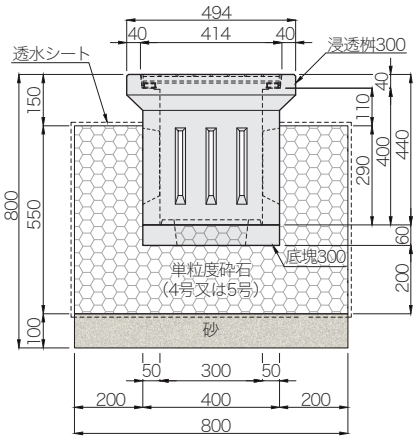

300-2段

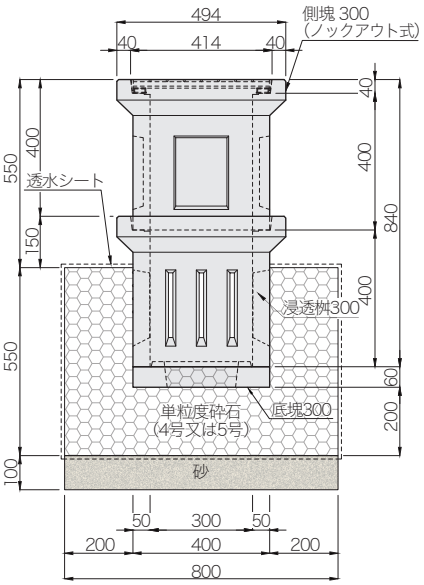

300-3段

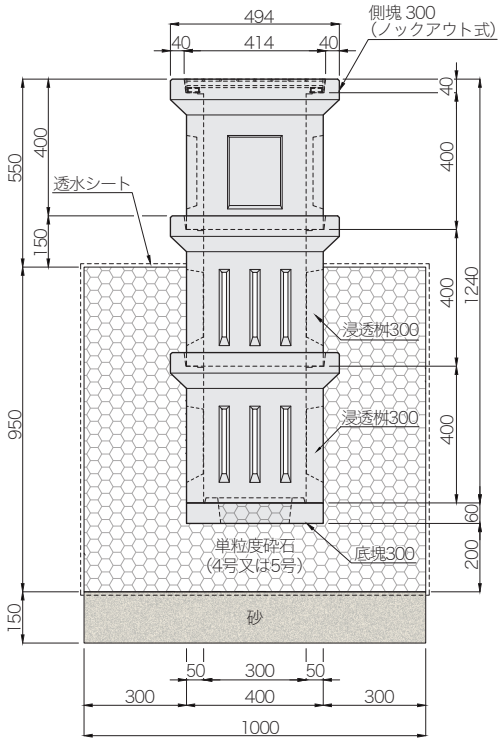

300-１段　材料表　　１基当たり

種　　別	規格･寸法	単 位	数 量	摘　　要
浸　透　桝	300	個	1	参考質量 74kg／(１個)基
底　　塊	300	個	1	参考質量 16kg／(１個)基
単粒度砕石	４号又は５号	㎥	0.296	
砂		㎥	0.064	100㎜厚
透水シート		㎡	3.808	

300-２段　材料表　　１基当たり

種　　別	規格･寸法	単 位	数 量	摘　　要
側　　塊	300(ノックアウト式)	個	1	参考質量 71kg／(１個)基
浸　透　桝	300	個	1	参考質量 74kg／(１個)基
底　　塊	300	個	1	参考質量 16kg／(１個)基
単粒度砕石	４号又は５号	㎥	0.296	
砂		㎥	0.064	100㎜厚
透水シート		㎡	3.808	

300-３段　材料表　　１基当たり

種　　別	規格・寸法	単 位	数 量	摘　　要
側　　塊	300(ノックアウト式)	個	1	参考質量　71kg／(１個)基
浸　透　桝	300	個	2	参考質量 148kg／(２個)基
底　　塊	300	個	1	参考質量　16kg／(１個)基
単粒度砕石	４号又は５号	㎥	0.823	
砂		㎥	0.150	150㎜厚
透水シート		㎡	7.160	

注(１)単粒度砕石は４号または５号を使用してください。
(２)透水シートの目詰まり防止のため、ダストバスケットのご使用をお勧めします。
(３)この布設標準構造図は参考図ですので、必要に応じて材料の必要量を調整してください。
(４)土質により異なりますが、実際の床掘りの縦坑壁勾配は１：０.５くらいを目安にしてください。
(５)底塊の開口部にも単粒度砕石を充填してください。

TYS宅内浸透桝 土質別単位設計処理量一覧表

施設名		浸透施設規模 幅 W× 高さ H(m)	単位設計貯留量 V(㎥ / 基)	土質・土壌の飽和透水係数			
				シルト		微細砂	
				$k=4.50\times10^{-4}$cm/sec		$k=3.50\times10^{-3}$cm/sec	
				単位設計浸透量 Q(㎥/h/基)	単位設計処理量 Qv(㎥/h/基)(注)	単位設計浸透量 Q(㎥/h/基)	単位設計処理量 Qv(㎥/h/基)(注)
300	1段	W0.800×H0.490	0.128	0.075	0.203	0.586	0.714
	2段	W0.800×H0.890	0.212	0.120	0.332	0.936	1.148
	3段	W1.000×H1.290	0.462	0.204	0.666	1.590	2.052
360	1段	W0.860×H0.545	0.168	0.087	0.255	0.675	0.843
	2段	W0.860×H0.995	0.283	0.141	0.424	1.100	1.383
	3段	W1.060×H1.445	0.592	0.215	0.807	1.673	2.265
450	1段	W0.970×H0.650	0.265	0.111	0.376	0.860	1.125
	2段	W0.970×H1.250	0.468	0.193	0.661	1.504	1.972
	3段	W1.170×H1.850	0.943	0.289	1.232	2.248	3.191
600	1段	W1.140×H0.710	0.434	0.138	0.572	1.075	1.509
	2段	W1.240×H1.460	0.938	0.253	1.191	1.966	2.904
	3段	W1.340×H2.160	1.517	0.375	1.892	2.913	4.430

施設名		浸透施設規模 幅 W× 高さ H(m)	単位設計貯留量 V(㎥ / 基)	土質・土壌の飽和透水係数			
				細　砂		中　砂	
				k=0.015cm/sec		k=0.085cm/sec	
				単位設計浸透量 Q(㎥/h/基)	単位設計処理量 Qv(㎥/h/基)(注)	単位設計浸透量 Q(㎥/h/基)	単位設計処理量 Qv(㎥/h/基)(注)
300	1段	W0.800×H0.490	0.128	2.509	2.637	14.219	14.347
	2段	W0.800×H0.890	0.212	4.011	4.223	22.727	22.939
	3段	W1.000×H1.290	0.462	6.815	7.277	38.620	39.082
360	1段	W0.860×H0.545	0.168	2.895	3.063	16.404	16.572
	2段	W0.860×H0.995	0.283	4.713	4.996	26.705	26.988
	3段	W1.060×H1.445	0.592	7.171	7.763	40.637	41.229
450	1段	W0.970×H0.650	0.265	3.687	3.952	20.892	21.157
	2段	W0.970×H1.250	0.468	6.446	6.914	36.529	36.997
	3段	W1.170×H1.850	0.943	9.636	10.579	54.606	55.549
600	1段	W1.140×H0.710	0.434	4.606	5.040	26.101	26.535
	2段	W1.240×H1.460	0.938	8.428	9.366	47.756	48.694
	3段	W1.340×H2.160	1.517	12.485	14.002	70.747	72.264

(注)単位設計処理量は１時間における処理量です。

TYS宅内浸透桝(底塊施工) 土質別単位設計処理量一覧表

施設名		浸透施設規模 幅 W× 高さ H(m)	単位設計貯留量 V(㎥ / 基)	土質・土壌の飽和透水係数			
				シルト		微細砂	
				$k=4.50\times10^{-4}$cm/sec		$k=3.50\times10^{-3}$cm/sec	
				単位設計浸透量 Q(㎥/h/基)	単位設計処理量 Qv(㎥/h/基)(注)	単位設計浸透量 Q(㎥/h/基)	単位設計処理量 Qv(㎥/h/基)(注)
300	1段	W0.800×H0.550	0.137	0.082	0.219	0.636	0.773
	2段	W0.800×H0.550	0.166	0.082	0.248	0.636	0.802
	3段	W1.000×H0.950	0.378	0.155	0.533	1.204	1.582
360	1段	W0.860×H0.615	0.179	0.095	0.274	0.738	0.917
	2段	W0.860×H0.615	0.226	0.095	0.321	0.738	0.964
	3段	W1.060×H1.065	0.491	0.170	0.661	1.323	1.814
450	1段	W0.970×H0.725	0.279	0.120	0.399	0.936	1.215
	2段	W0.970×H0.725	0.376	0.120	0.496	0.936	1.312
	3段	W1.170×H1.325	0.783	0.221	1.004	1.722	2.505
600	1段	W1.140×H0.790	0.452	0.148	0.600	1.153	1.605
	2段	W1.240×H0.840	0.763	0.169	0.932	1.312	2.075
	3段	W1.340×H1.540	1.294	0.285	1.579	2.214	3.508

施設名		浸透施設規模 幅 W× 高さ H(m)	単位設計貯留量 V(㎥ / 基)	土質・土壌の飽和透水係数			
				細　砂		中　砂	
				k=0.015cm/sec		k=0.085cm/sec	
				単位設計浸透量 Q(㎥/h/基)	単位設計処理量 Qv(㎥/h/基)(注)	単位設計浸透量 Q(㎥/h/基)	単位設計処理量 Qv(㎥/h/基)(注)
300	1段	W0.800×H0.550	0.137	2.725	2.862	15.441	15.578
	2段	W0.800×H0.550	0.166	2.725	2.891	15.441	15.607
	3段	W1.000×H0.950	0.378	5.160	5.538	29.239	29.617
360	1段	W0.860×H0.615	0.179	3.165	3.344	17.935	18.114
	2段	W0.860×H0.615	0.226	3.165	3.391	17.935	18.161
	3段	W1.060×H1.065	0.491	5.670	6.161	32.132	32.623
450	1段	W0.970×H0.725	0.279	4.013	4.292	22.739	23.018
	2段	W0.970×H0.725	0.376	4.013	4.389	22.739	23.115
	3段	W1.170×H1.325	0.783	7.379	8.162	41.814	42.597
600	1段	W1.140×H0.790	0.452	4.942	5.394	28.007	28.459
	2段	W1.240×H0.840	0.763	5.625	6.388	31.874	32.637
	3段	W1.340×H1.540	1.294	9.489	10.783	53.771	55.065

(注)単位設計処理量は１時間における処理量です。

ＴＹＳ中型浸透桝 500 布設標準構造図(例１)

CAD data DWG SFC

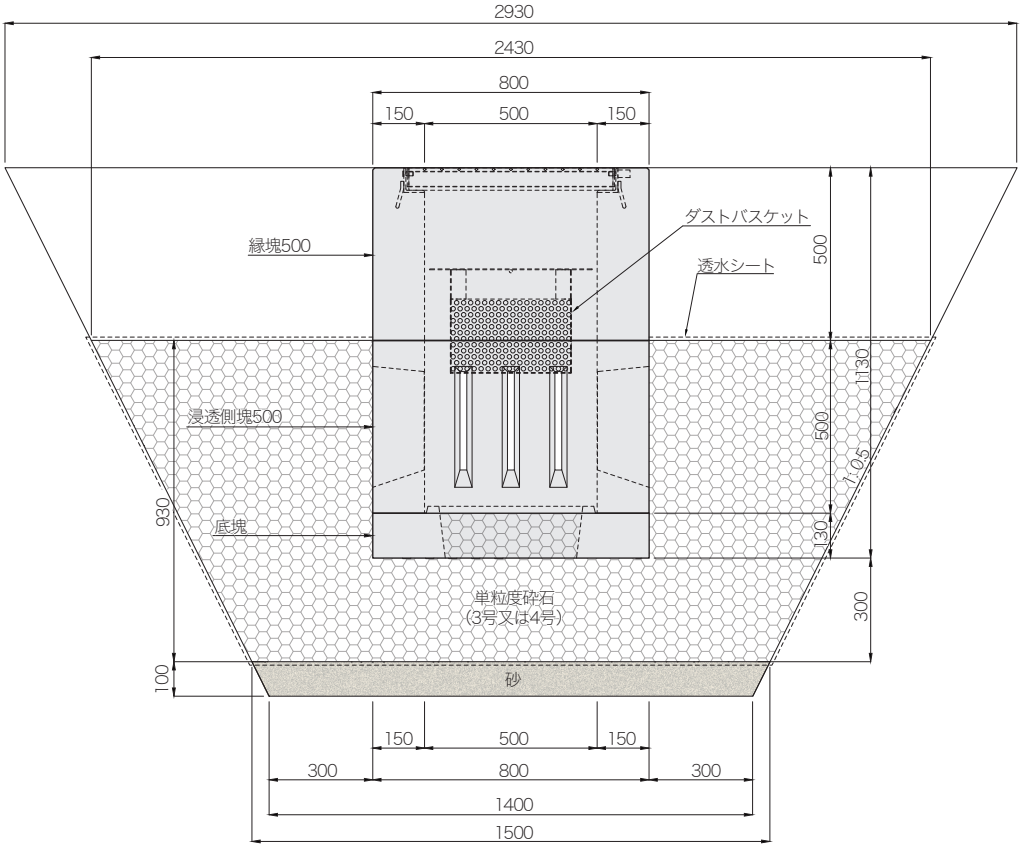

材料表　　１基当たり

種　　別	規格･寸法	単 位	数 量	摘　　要
縁　　塊	500	個	1	参考質量 437kg／(１個)基
浸 透 側 塊	500	個	1	参考質量 409kg／(１個)基
底　　塊	500 用	個	1	参考質量 162kg／(１個)基
単粒度砕石	３号又は４号	㎥	3.255	
砂		㎥	0.210	100㎜厚
透水シート		㎡	17.962	

注(１)単粒度砕石は３号または４号を使用してください。
(２)透水シートの目詰まり防止のため、ダストバスケットのご使用をお勧めします。
(３)底塊の開口部にも単粒度砕石を充填してください。
(４)この布設標準構造図は参考図ですので、必要に応じて材料の必要量を調整してください。
(５)土質により異なりますが、実際の床掘りの縦坑壁勾配は１：０.５くらいを目安にしてください。
(６)この布設標準構造で、敷地土壌が微細砂、敷地面積200㎡、降雨強度90mm/hとした場合の必要基数は６.９基です。詳細につきましては、土別単位設計処理量一覧表をご参照ください。

ＴＹＳ中型浸透桝 500 布設標準構造図(例２)

CAD data DWG SFC

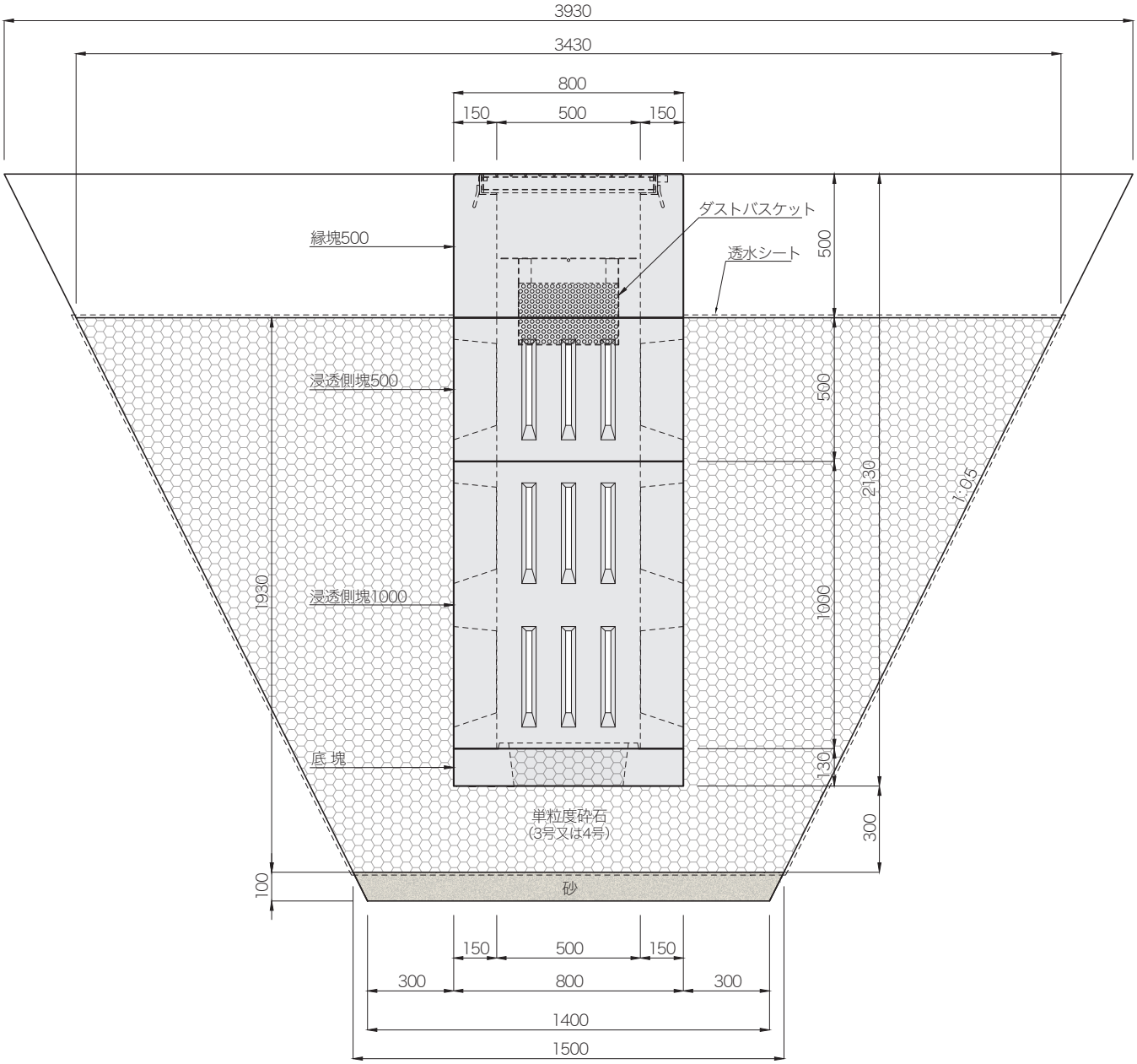

材料表　　１基当たり

種　　別	規格･寸法	単 位	数 量	摘　　要
縁　　塊	500	個	1	参考質量 437kg／(１個)基
浸 透 側 塊	500	個	1	参考質量 409kg／(１個)基
浸 透 側 塊	1000	個	1	参考質量 816kg／(１個)基
底　　塊	500 用	個	1	参考質量 162kg／(１個)基
単粒度砕石	３号又は４号	㎥	11.283	
砂		㎥	0.210	100㎜厚
透水シート		㎡	36.656	

注(１)単粒度砕石は３号または４号を使用してください。
(２)透水シートの目詰まり防止のため、ダストバスケットのご使用をお勧めします。
(３)底塊の開口部にも単粒度砕石を充填してください。
(４)この布設標準構造図は参考図ですので、必要に応じて材料の必要量を調整してください。
(５)土質により異なりますが、実際の床掘りの縦坑壁勾配は１：０.５くらいを目安にしてください。
(６)この布設標準構造で、敷地土壌が微細砂、敷地面積200㎡、降雨強度90mm／hとした場合の必要基数は３.２基です。詳細につきましては、土別単位設計処理量一覧表をご参照ください。

ＴＹＳ大型浸透桝 1000 布設標準構造図(例１)

CAD data DWG SFC

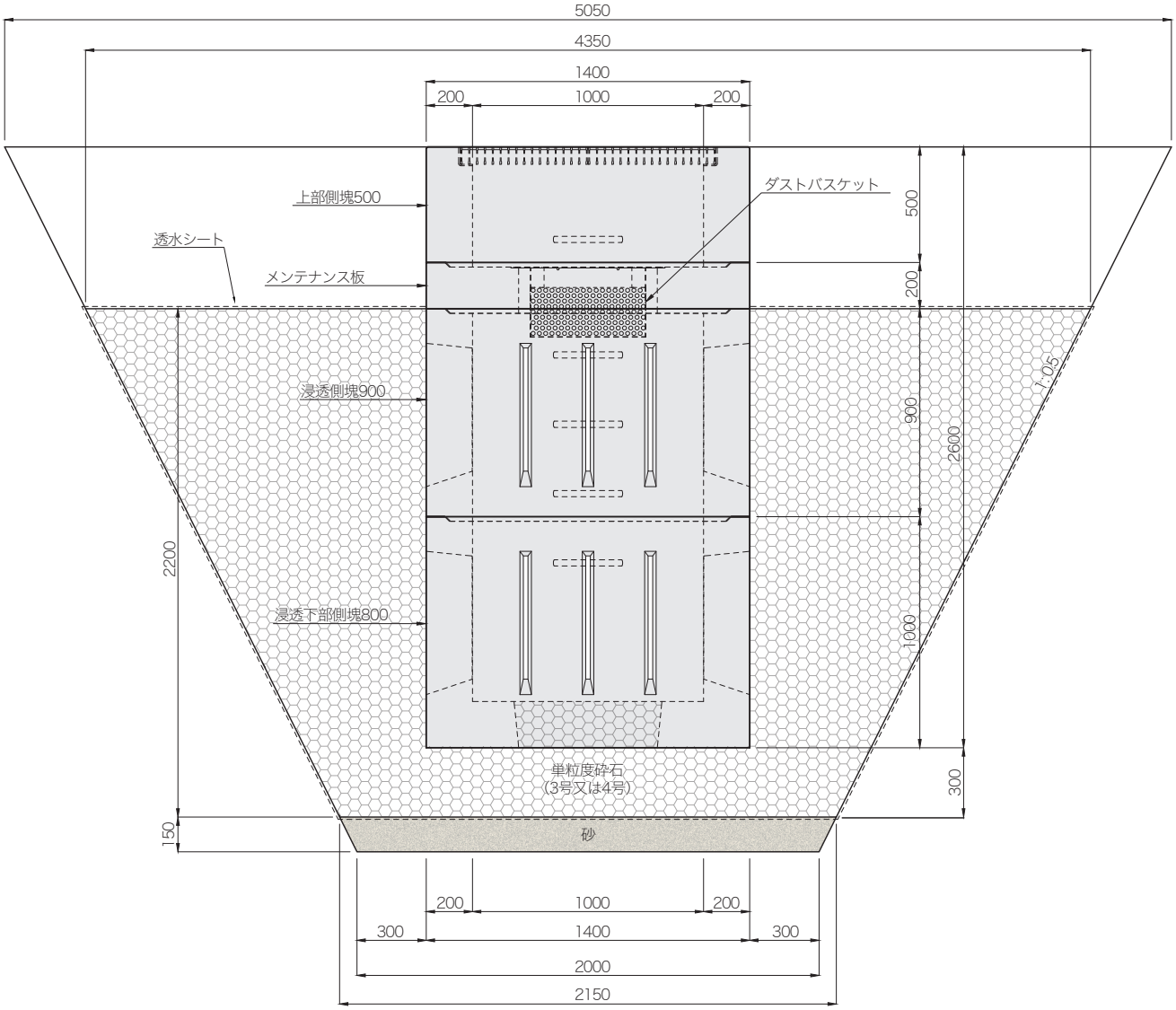

材料表　　１基当たり

種　　別	規格･寸法	単 位	数 量	摘　　要
上 部 側 塊	500	個	1	参考質量 1096kg／(１個)基
メンテナンス板	1000 用	個	1	参考質量　784kg／(１個)基
浸 透 側 塊	900	個	1	参考質量 1906kg／(１個)基
浸透下部側塊	800	個	1	参考質量 2499kg／(１個)基
単 粒 度 砕 石	３号又は４号	㎥	20.401	
砂		㎥	0.646	150㎜厚
透 水 シ ー ト		㎡	58.723	

注(１)単粒度砕石は３号または４号を使用してください。
(２)透水シートの目詰まり防止のため、ダストバスケットのご使用をお勧めします。
(３)浸透下部側塊の開口部にも単粒度砕石を充填してください。
(４)この布設標準構造図は参考図ですので、必要に応じて材料の必要量を調整してください。
(５)土質により異なりますが、実際の床掘りの縦坑壁勾配は１：０.５くらいを目安にしてください。
(６)この布設標準構造で、敷地土壌が微細砂、敷地面積200㎡、降雨強度90mm／hとした場合の必要基数は２.２基です。詳細につきましては、土別単位設計処理量一覧表をご参照ください。

ＴＹＳ大型浸透桝 1000 布設標準構造図(例２)

CAD data DWG SFC

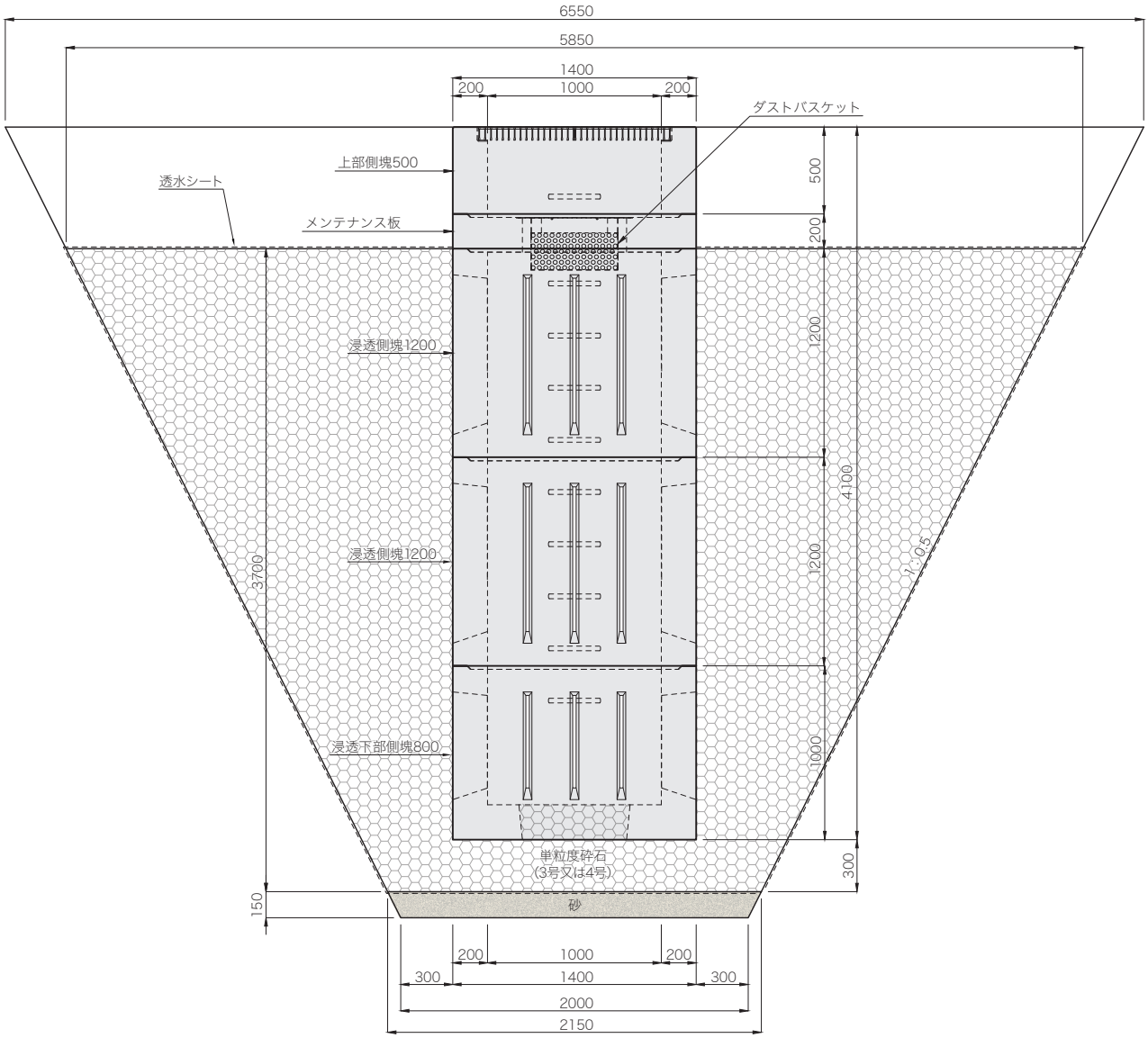

材料表　　１基当たり

種　　別	規格･寸法	単 位	数 量	摘　　要
上 部 側 塊	500	個	1	参考質量 1096kg／(１個)基
メンテナンス板	1000 用	個	1	参考質量 784kg／(１個)基
浸 透 側 塊	1200	個	2	参考質量2520×2=5040kg／(２個)基
浸透下部側塊	800	個	1	参考質量 2499kg／(１個)基
単 粒 度 砕 石	３号又は４号	㎥	56.757	
砂		㎥	0.646	150㎜厚
透 水 シ ー ト		㎡	111.656	

注(１)単粒度砕石は３号または４号を使用してください。
(２)透水シートの目詰まり防止のため、ダストバスケットのご使用をお勧めします。
(３)浸透下部側塊の開口部にも単粒度砕石を充填してください。
(４)この布設標準構造図は参考図ですので、必要に応じて材料の必要量を調整してください。
(５)土質により異なりますが、実際の床掘りの縦坑壁勾配は１：０.５くらいを目安にしてください。
(６)この布設標準構造で、敷地土壌が微細砂、敷地面積200㎡、降雨強度90m／hとした場合の必要基数は１.２基です。詳細につきましては、土別単位設計処理量一覧表をご参照ください。

ＴＹＳ中型・大型浸透桝 土質別単位設計処理量一覧表

土質：シルト		土壌の飽和透水係数 k=4.50×10^{-4}cm/sec			
施　設　名		浸透施設規模 幅 W× 高さ H(m)	単位設計浸透量 Q(㎥/h/基)	単位設計貯留量 V(㎥/基)	単位設計処理量 Qv(㎥/h/基)注(1)
ＴＹＳ中型浸透桝　500	施工例1	W1.988×H0.930	0.302	1.294	1.596
	施工例2	W2.529×H1.930	0.646	4.023	4.669
ＴＹＳ大型浸透桝1000	施工例1	W3.313×H2.200	0.941	8.706	9.647
	施工例2	W4.141×H3.700	1.728	21.358	23.086

土質：微細砂		土壌の飽和透水係数 k=3.50×10^{-3}cm/sec			
施　設　名		浸透施設規模 幅 W× 高さ H(m)	単位設計浸透量 Q(㎥/h/基)	単位設計貯留量 V(㎥/基)	単位設計処理量 Qv(㎥/h/基)注(1)
ＴＹＳ中型浸透桝　500	施工例1	W1.988×H0.930	2.348	1.294	3.642
	施工例2	W2.529×H1.930	5.023	4.023	9.046
ＴＹＳ大型浸透桝1000	施工例1	W3.313×H2.200	7.318	8.706	16.024
	施工例2	W4.141×H3.700	13.438	21.358	34.796

土質：細砂		土壌の飽和透水係数 k=0.015 cm/sec			
施　設　名		浸透施設規模 幅 W× 高さ H(m)	単位設計浸透量 Q(㎥/h/基)	単位設計貯留量 V(㎥/基)	単位設計処理量 Qv(㎥/h/基)注(1)
ＴＹＳ中型浸透桝　500	施工例1	W1.988×H0.930	10.064	1.294	11.358
	施工例2	W2.529×H1.930	21.528	4.023	25.551
ＴＹＳ大型浸透桝1000	施工例1	W3.313×H2.200	31.364	8.706	40.070
	施工例2	W4.141×H3.700	57.592	21.358	78.950

土質：中砂		土壌の飽和透水係数 k=0.085 cm/sec			
施　設　名		浸透施設規模 幅 W× 高さ H(m)	単位設計浸透量 Q(㎥/h/基)	単位設計貯留量 V(㎥/基)	単位設計処理量 Qv(㎥/h/基)注(1)
ＴＹＳ中型浸透桝　500	施工例1	W1.988×H0.930	57.031	1.294	58.325
	施工例2	W2.529×H1.930	121.994	4.023	126.017
ＴＹＳ大型浸透桝1000	施工例1	W3.313×H2.200	177.730	8.706	186.436
	施工例2	W4.141×H3.700	326.354	21.358	347.712

注(１)単位設計処理量は１時間における処理量です。
　(２)布設標準構造図のように実際は床掘り縦坑壁勾配を１:０.５くらいの勾配で掘削しますが、
　　ここでの浸透施設規模の幅W×高さH(m)は計算上、垂直壁に換算した幅と高さです。

ＴＹＳ型雨水浸透桝

ＴＹＳ宅内浸透桝・ＴＹＳ中型浸透桝・ＴＹＳ大型浸透桝

側壁にスリット型の排水溝を設けた宅内浸透桝および道路用の中型、大型浸透桝です。近年、都市化の進展により建物や道路などの不浸透域が拡大して、ゲリラ豪雨等による河川増水やその流域の浸水被害等、集中豪雨による都市の排水機能がまひし、治水、自然環境に著しく影響を与え、深刻な問題となっています。

浸透側溝や浸透桝の雨水浸透製品を設置することにより、地下に雨水を自然浸透させ、本来自然がもっていた保水、遊水機能の水循環サイクルを復元させ、流末河川への排水量を減らすとともに、地下に雨水を浸透させることにより、公園の緑地や植樹帯の草花や木々に潤いを与え、流域の水循環の健全化と都市環境機能の保全と都市型水害による浸水被害の改善及び流出抑制に効果を発揮することができます。

浸透、貯留、集水機能を持ち、地下水位の高い場所でも効果を発揮します。

★維持管理に有効な専用のダストバスケットで泥やゴミをキャッチして雨水を流し、透水シートの目詰まりによる浸透能力の低下を防止
★雨水流出抑制・都市型水害による浸水被害の改善
★雨水の地下浸透により流末河川への排水量を減らす
★雨水の自然地下浸透により緑地 、草花、木々に潤いを与える
★本来自然が持っていた保水、遊水機能の水循環サイクルを復元
★水循環の健全化と都市環境機能の保全

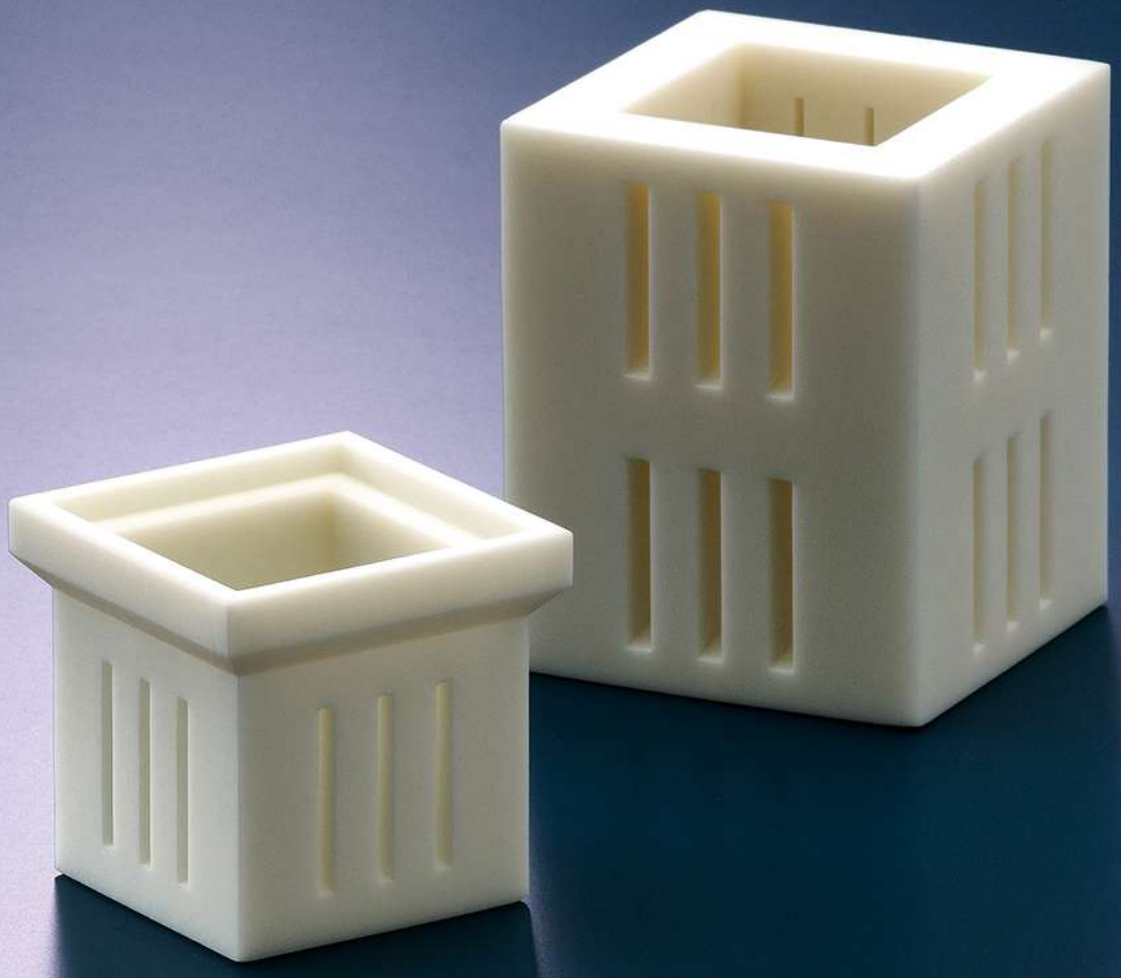

プラスチック製雨水貯留浸透槽のパイオニア

シンシンブロック

SSBB®

※SSBBはシンシンブロック株式会社の製品です。

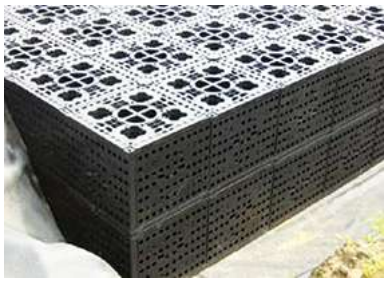

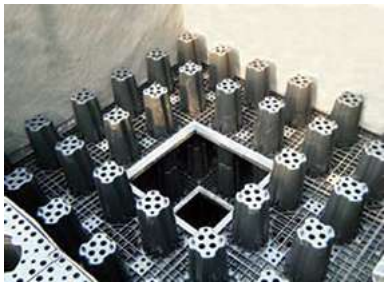

シンシンブロック(SSBB)とは

シンシンブロック(SSBB)はプラスチック製地下貯留槽のパイオニアとして、平成９年に(社)雨水貯留浸透技術協会の認定第１号を取得し、**累計の施工実績は約１万件**におよびます。現在、多くの新規参入会社と共に市場規模も大きくなっているなか、施工実績はトップクラスを維持しています。

１槽当たりの最大規模の施工例としては、埼玉県内公園下に設置された約１万 4000 ㎥の貯留槽があり、市報でも紹介されました。
また、開口率が大きく、目視点検が可能なため、学校などの官公庁案件での施工実績を上げています。

さらに茨城県日立市内に設置された 20 ㎥の貯留浸透槽(平成８年施工)は、東日本大震災における断水時に、生活用水の供給源として役立ち、災害対策として貢献できることが実証されました。

浸透も含めた雨水流出抑制は、都市型洪水を防ぐだけでなく環境と共存する社会を構築するために、これからも重要な位置を占めます。SSBB 槽はこの意味において社会のお役に立つものと確信しています。

取得認定

公益財団法人日本下水道新技術機構より「建設技術審査証明(下水道技術)」及び「新技術研究成果証明」を取得しています。

建設技術審査証明書

建設技術審査証明(下水道技術)

新技術研究成果証明書

新技術研究成果証明

特　長

シンシンブロック(SSBB)は、プラスチック製雨水貯留浸透槽のパイオニアとして数々の特長を備えています。

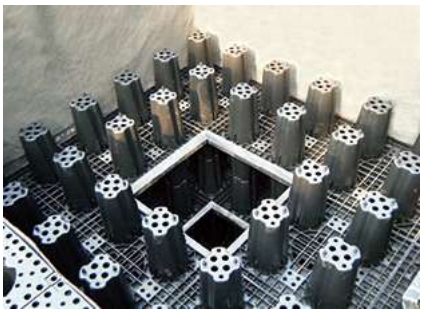

1. 高い貯留率
貯留率が 95〜96% と高く、限られたスペースで効率よく雨水を貯留することができます。

2. 目視点検が可能
開口率が大きく、槽内部の目視点検や維持管理が容易です。

3. 高い処理機能
流入部の空間が大きいため、集中豪雨時の一時的な大量流入に対してもスムーズな処理が可能です。

4. 維持管理
水槽内部に仕切り壁を設けることで、維持管理用の管理槽を内部に構築できます。

5. T-25 対応の強度
土被り 0.5m 以上でT-25 に対応できます。長期荷重に対する性能にも優れています。

6. 敷地対応
開発地の土地形状に合わせた水槽形状にすることで、無駄なく貯留容量を確保できます。

7. 運搬効率
コンパクトに積重ねができるため運搬効率がよく、施工現場でも過大なスペースを必要としません。

8. 容易な施工
特殊な技術や機械を必要とせず、人力による施工ができます。軽量で組立てが簡単なため、短期間で施工ができます。

9. 機能バリエーション
シートの構成によって、貯留型、浸透型、貯留・浸透併用型の３種類の槽を構築できます。

種　類

SSBB 本体には様々な設計条件に対応した型があります。

360-1 型	545 型	720-2NB型	720-3A 型
ポリプロピレン成型品 W360×D360×H260(30 個/㎥) 貯留率 :95% 以上 開口率 :23.6%(水平)12.9%(鉛直)	ポリプロピレン成型品 W545×D545×H260(13 個/㎥) 貯留率 :95% 以上 開口率 :54.4%(水平)19.9%(鉛直)	ポリプロピレン成型品 W720×D720×H390(５個/㎥) 貯留率 :96% 以上 開口率 :44.9%(水平)12.6%(鉛直)	ポリプロピレン成型品 W720×D720×H390(５個/㎥) 貯留率 :96% 以上 開口率 :57.2%(水平)30.6%(鉛直)

基本部材構成

SSBB 本体を上下・前後左右に連結しながら組立て、その外周部に壁、上面には天板を取り付けます。
さらに、その周囲をシート類（遮水シート、透水シート、保護シート）で覆うことにより槽が構成されます。

720-3A型の例

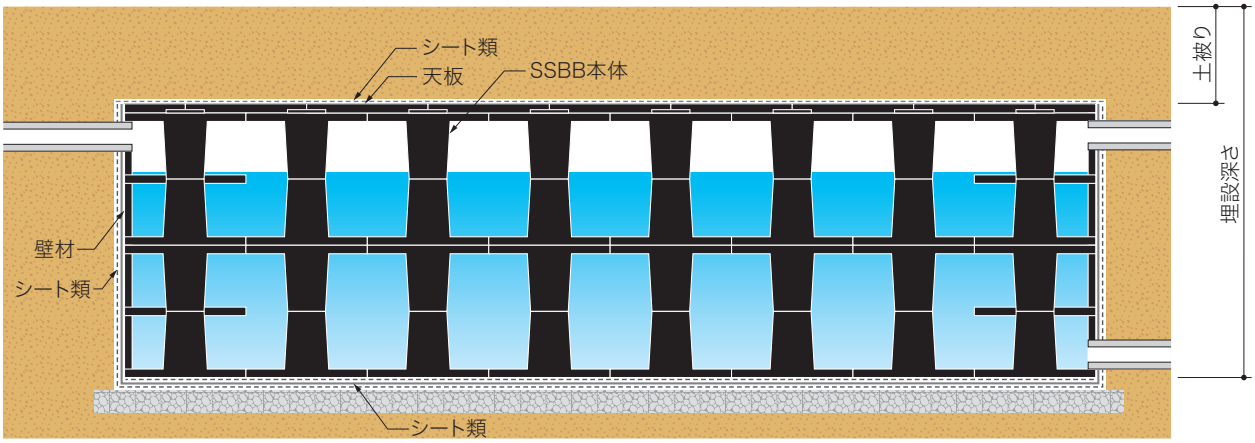

シート類との組合せ方により、貯留型、浸透型、貯留・浸透併用型の槽を構築できます。

【貯留型】

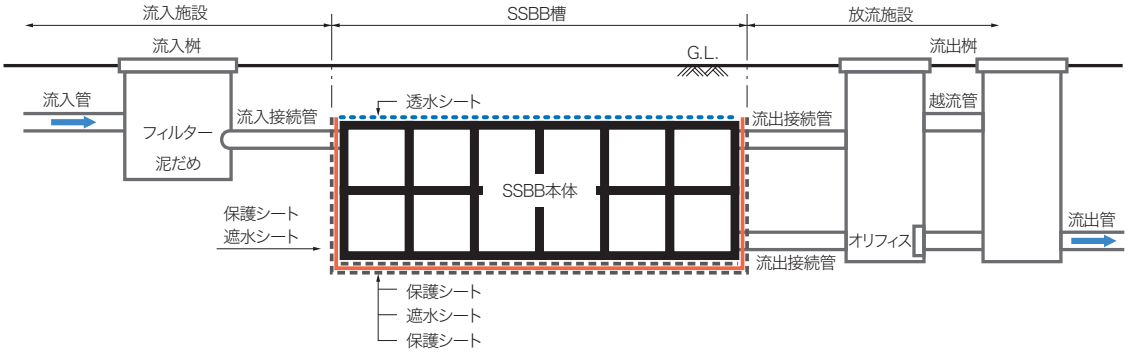

【浸透型】

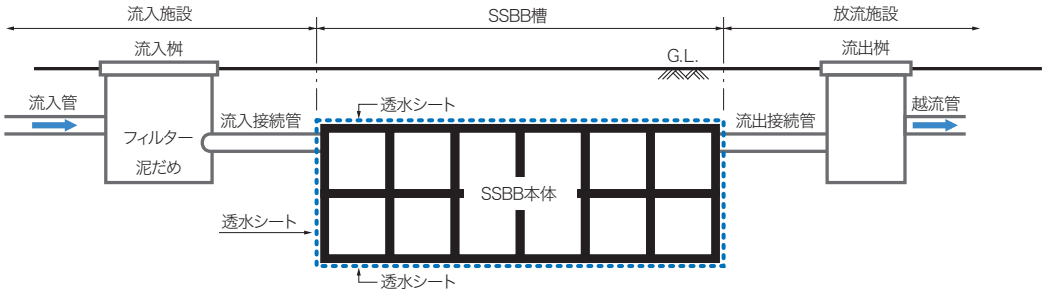

【貯留浸透型】

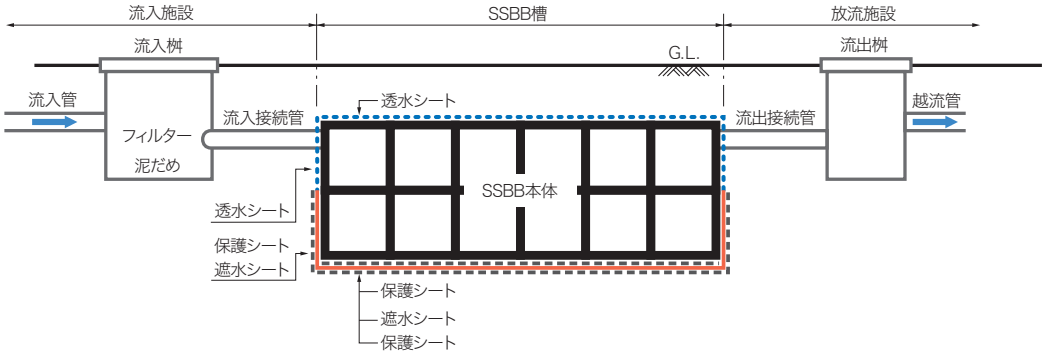

標準施工工程

往来工法に比べ、簡単に短期間で施工することができます。

1. 掘削工

2. 基礎砕石敷き込み

3. 不陸調整

4. 底部シート工

5-1.SSBB 組立て

5-2.SSBB 組立て

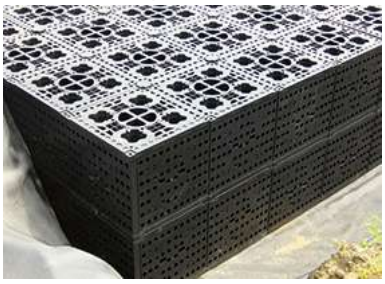

6. 側部・配管部シート工

7. 側部・天盤シート工

8. 外部施設工 オリフィスますなど

9. 管理用施設工 点検孔など

10. 埋戻し・転圧工

11. 施工後 上部空間は駐車場や公園などとしてご活用いただけます。

⚠ シンシンブロックは雨水を地下に貯留浸透させることを目的とした製品です。技術資料に記載された強度・適用条件などをご参考のうえ、適切な設計・施工・維持管理のもとでご使用ください。

NETIS登録 KT-160069-VE

雑草防止工法

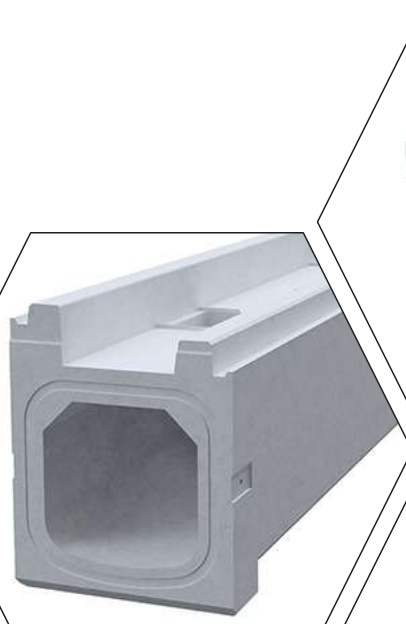

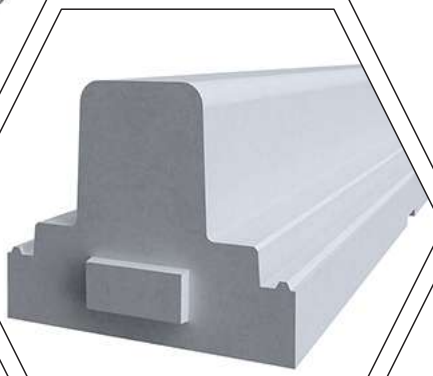

日本雑草防止工法研究会
開発元 中里産業株式会社

雑草防止工法

日本雑草防止工法研究会の技術で、コンクリート二次製品（歩車道境界ブロック等）と舗装の間から雑草が生えるのを防止する目的で開発された

「防草機能を有する技術」です。

コンクリート二次製品の一部を切り欠き形状（または張り出し形状）にして水平部分に突起を設け、舗装とオーバーラップさせる構造です。

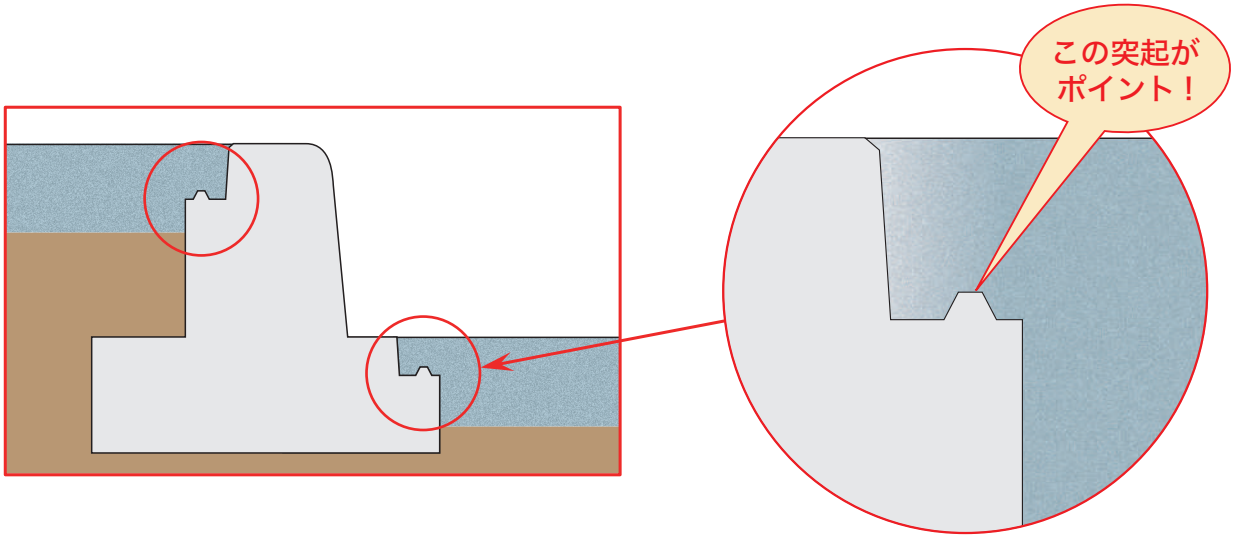

従来製品との違い

従来品で施工した場合

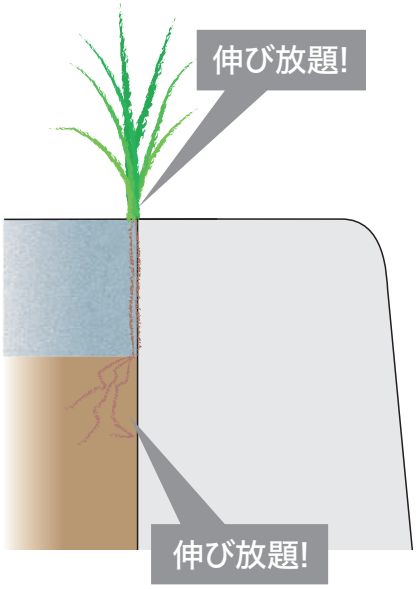

境界ブロックと歩道側舗装部分に隙間ができ雑草の種子が入り繁殖していました。

雑草防止工法で施工した場合

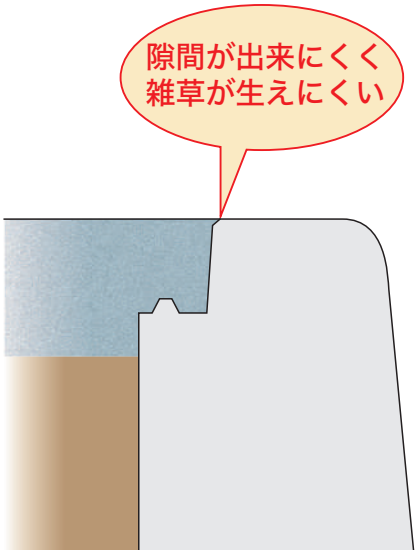

防草ブロックは隙間ができにくい形状のため雑草の繁殖を防ぎます。

防草機能による効果

その１

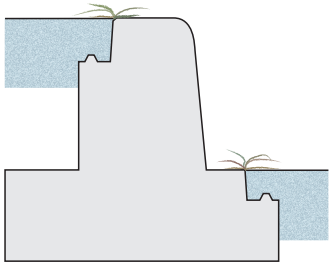

コンクリート製品とアスファルトの隙間に草の種子や土砂が入って成長しかけても、下にコンクリートがあり雑草の根が伸びにくいので枯れてしまいます。

その２

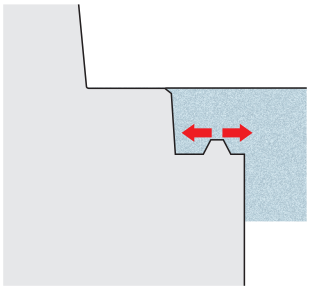

コンクリート製品の突起とアスファルトがかみ合うため、収縮や振動による隙間の発生を抑えるので雑草が生えにくくなります。

追跡調査結果

施工後８年経過しても雑草の確認はありませんでした。

施工後１年経過

施工後８年経過

雑草防止工法による特長

○雑草をなくすことで、景観が良くなり道路環境が改善できます。
○維持管理に要する草刈り費用を削減できます。
○施工性は従来と同じです。特に舗装材の新設施工や撤去工事等も従来と同じ要領で行えます。
○圧倒的な施工実績を誇り、施工総延長は500km以上
○雑草防止工法の突起部は、植物の成長を確実に止める効果があります。また、舗装部が突起部としっかりかみ合うため、舗装のひび割れや、ずれにくい効果があります。
○雑草防止工の技術は、歩車道境界ブロック、管渠型側溝、側溝蓋など、様々な製品に対応します。

関東雑草防止工法研究会（2018年11月設立）

茨城県	東洋コンクリート工業㈱　㈱弓削コンクリート工業所　三和コンクリート工業㈱ 北村コンクリート工業㈱　土子コンクリート工業㈱
千葉県	館山コンクリート㈱
埼玉県	共同コンクリート㈱　マテラス青梅工業㈱

（２０２３年６月現在）

雑草防止工法 対応製品一覧

ＩＢＣ排水側溝

側溝本体
- Ⅲ型・Ⅱ型 …… 55・56
- 乗り入れ一体Ⅲ型 H=50 …… 57
- 乗り入れ一体Ⅱ型 H=20・H=0-20 …… 58・59

集水桝
- セミフラットBⅢ型 …… 61
- 深型集水桝Ⅲ型 L=1300 …… 62
- 中央分離帯用C …… 69

中央分離帯用ブロックC …… 71

都市型側溝

側溝本体
- 基本タイプ …… 98
- グレーチングタイプ …… 99
- バリアフリータイプ …… 106
- バリアフリースリットグレーチング …… 108

集水桝
- 基本タイプ …… 103
- 深型集水桝 …… 104

歩車道境界ブロック
- セミフラットB基本・斜H=50 …… 120
- セミフラット平H=50 …… 121
- 中央分離帯用ブロックＣ …… 121

ＳＫ側溝ロードレインⅠ型

側溝本体
- スタンダードタイプ …… 124

箱型Ｕ字側溝

側溝蓋
- 街渠スリットタイプ …… 148

集水桝
- 街渠スリットタイプ …… 150

境界ブロック

基礎付歩車道境界ブロックＬＢ …… 191

基礎付中央分離帯ブロック …… 195

基礎付中央分離帯ブロック
シフト分割型
ＩＢＣ排水側溝対応 …… 71

茨城県コンクリート製品協同組合規格製品
茨城県土木部建設資材単価表掲載製品

ＩＢＣ排水側溝

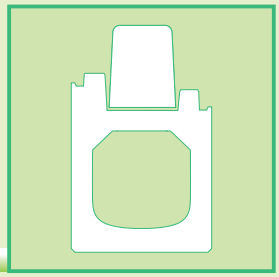

特長 ・・・・・・・・・・・・・・・・・・・・・・・・・・・・・・・・・・・・ 46

Ⅲ型・Ⅱ型(防草タイプ) ・・・・・・・・・・・・・・・・・・・・ 55

乗り入れ一体(防草タイプ)
H=50・H=20・H=0-20 ・・・・・・・・・・・・・・・・・・・ 57
暗渠・敷板 ・・・・・・・・・・・・・・・・・・・・・・・・・・・・・・・・・ 60

集水桝・深型集水桝 ・・・・・・・・・・・・・・・・・・・・・・・・ 61

歩車道境界ブロック ・・・・・・・・・・・・・・・・・・・・・・・・ 70
Ⅰ型・Ⅱ型・Ⅲ型 ・・・・・・・・・・・・・・・・・・・・・・・・・・・・ 72

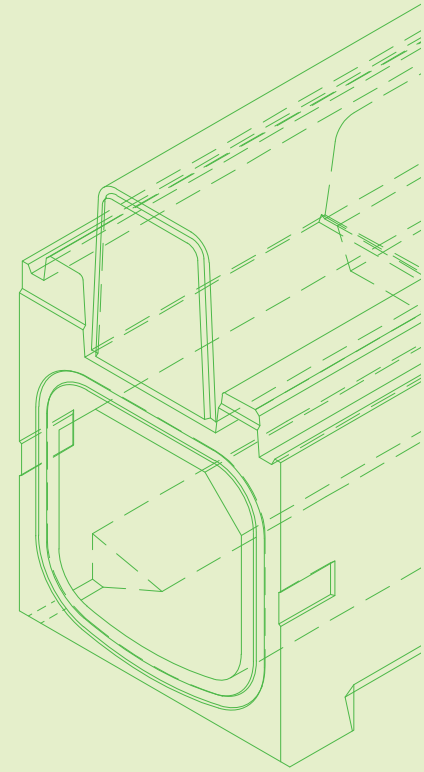

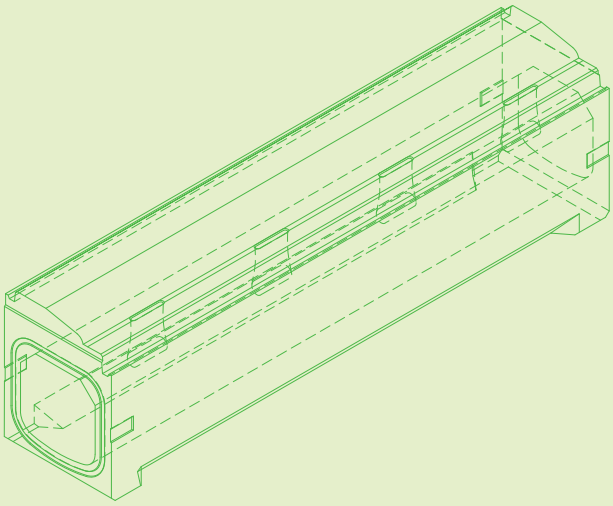

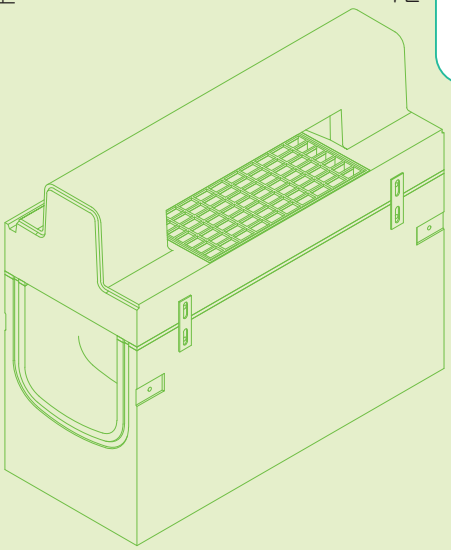

ＩＢＣ排水側溝の特長

日本雑草防止工法研究会

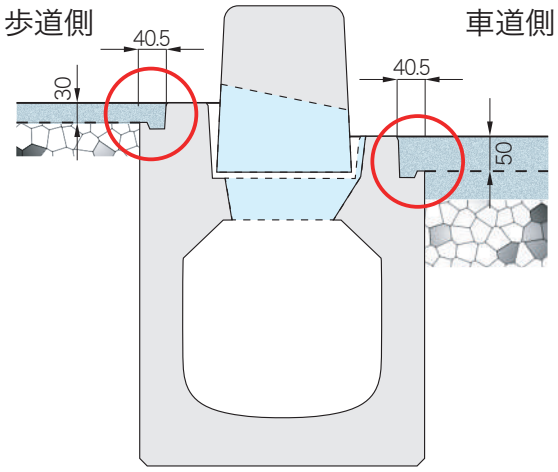

従来の製品より雑草が生えにくい

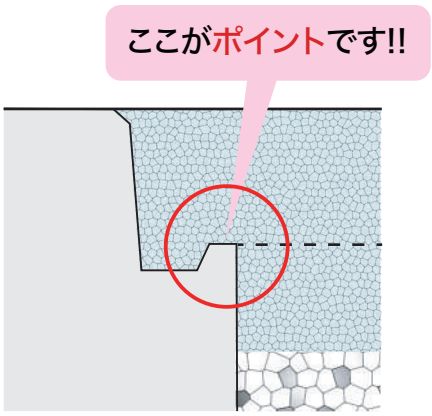

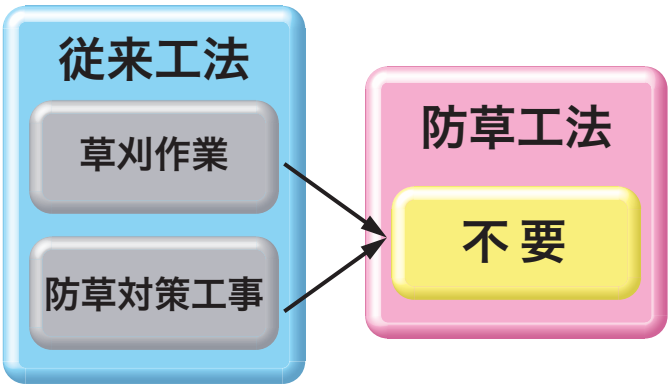

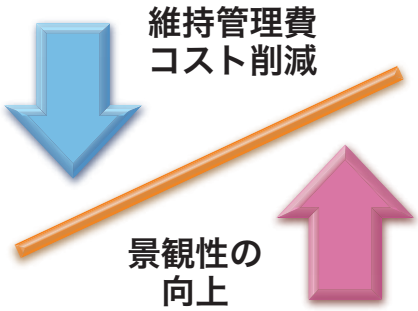

※ここに記載されてる内容は雑草が生えないという保証ではありません。舗装の亀裂・粗い舗装骨材（透水性舗装）・土砂やゴミの堆積等から成長する雑草の繁茂を止める機能は有してません。ご理解の程お願いいたします。

完全セミフラット対応

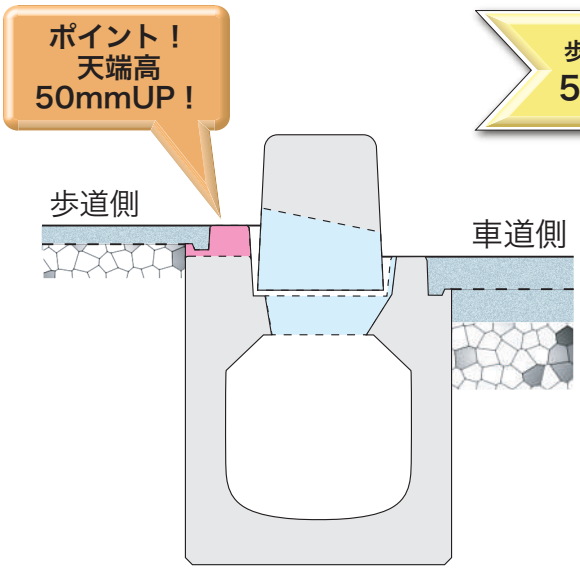

頂版排水孔の改良

排水孔の大きさUP

- ①ゲリラ豪雨対策
- ②歩道側・車道側からも直接排水可能
- ③車両出入口からも排水可能
- ④抜群の排水性能で土がたまりにくい

① 排水孔の改良

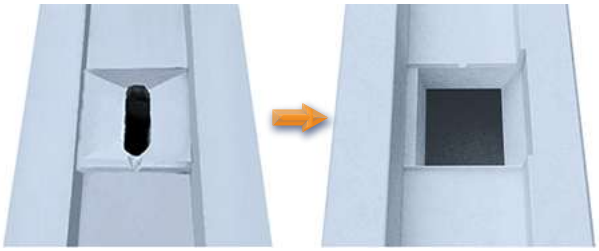

Ⅰ型（従来型）　NEW Ⅲ型

② Ⅲ型＋セミフラットＢⅢ型

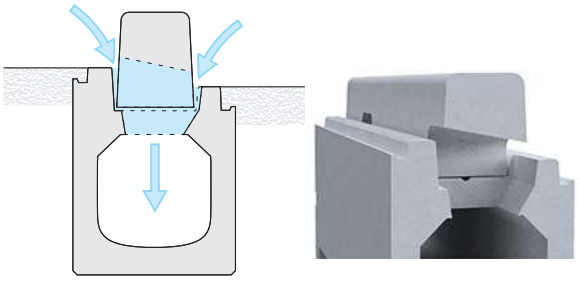

③-1 乗り入れ一体H=50

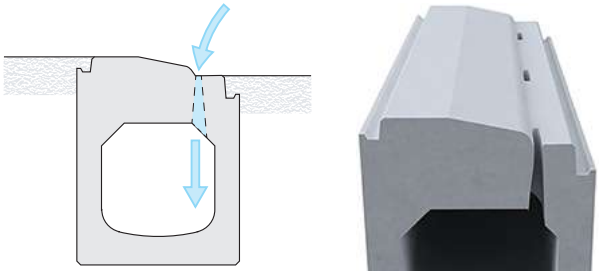

③-2 Ⅲ型＋セミフラット平H=50

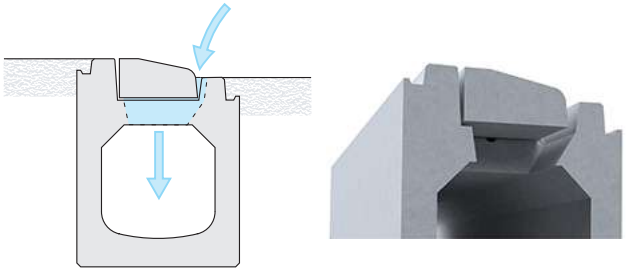

④ 館野牛久線（つくば市）-施工後４年経過

自転車専用通行帯対応

従来工法

グレーチングが出てしまう

エプロン幅が大きいため
幅員が制限される

ＩＢＣ排水側溝
エプロン幅が狭い！

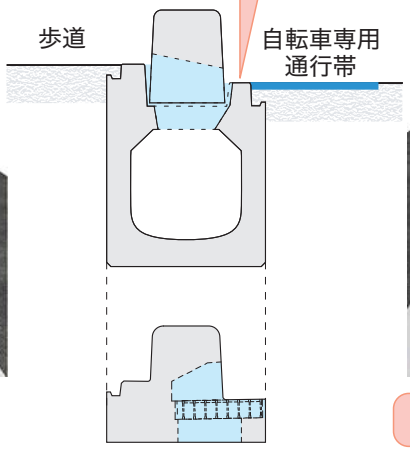

安全・快適

グレーチングが自転車
走行の邪魔にならない

自転車専用通行帯幅員の有効利用

サイズバリエーション・可変自由勾配対応

可変自由勾配
全種類
全サイズ対応

内径幅　　内径高
300×300～1000
400×400～ 800
まで対応

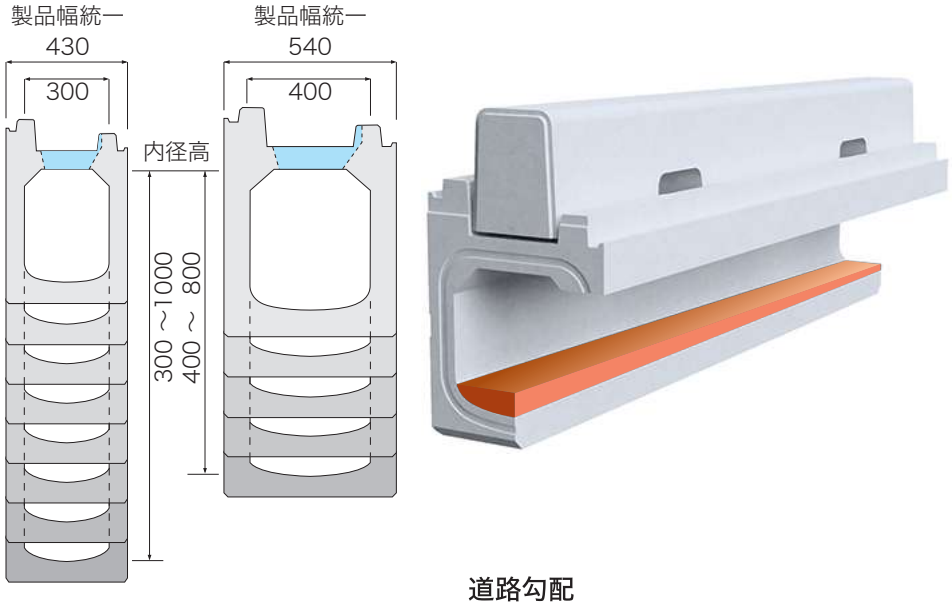

水路勾配を自由自在に設定可能

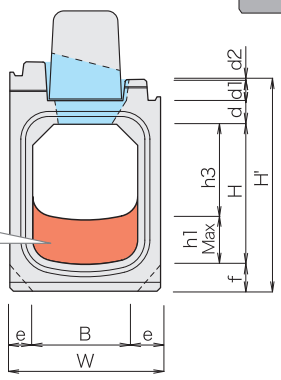

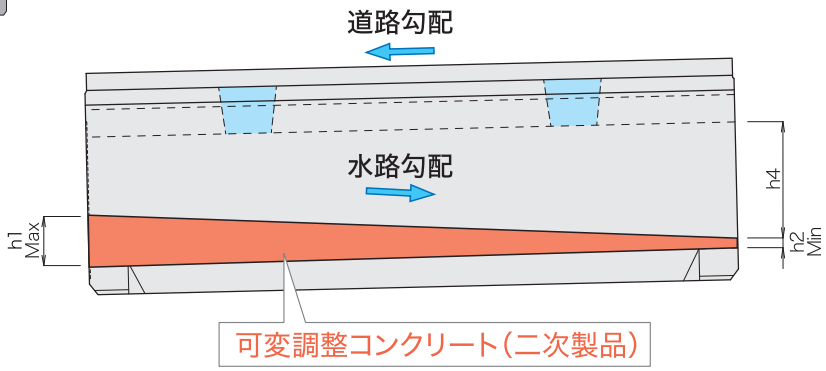

呼び名 (B×H)	寸 法 (mm)										
	W	H'	d	d1	d2	e	f	h1 (Max)	h2 (Min)	h3	h4
300× 300	430	501	65	60	1	65	75	10～100	0～100	200～290	200～ 300
× 400		601								300～390	300～ 400
× 500		701								400～490	400～ 500
× 600		801								500～590	500～ 600
× 700		901								600～690	600～ 700
× 800		1001								700～790	700～ 800
× 900		1101								800～890	800～ 900
×1000		1201								900～990	900～1000
400× 400	540	612	70	60	2	70	80	10～100	0～100	300～390	300～ 400
× 500		712								400～490	400～ 500
× 600		812								500～590	500～ 600
× 700		912								600～690	600～ 700
× 800		1012								700～790	700～ 800

ＩＢＣ排水側溝 可変側溝展開図(参考)

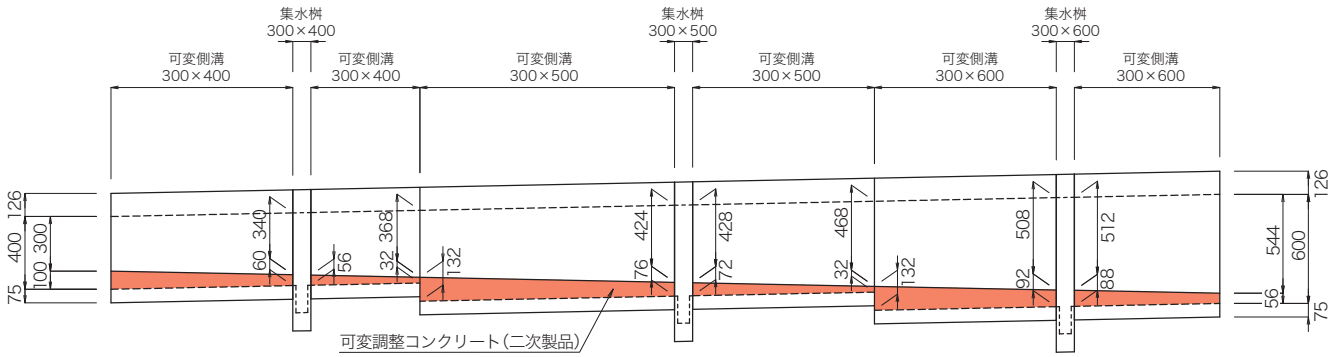

施工現場写真

ＩＢＣ排水側溝Ⅲ型＋セミフラットＢⅢ型 基本

国道 354 号（境町）

ＩＢＣ排水側溝Ⅲ型（防草タイプ）＋セミフラットＢⅢ型 基本

坂町清水線（守谷市）

ＩＢＣ排水側溝Ⅲ型＋セミフラットＢⅢ型 基本

館野牛久線（つくば市）

ＩＢＣ排水側溝Ⅲ型（防草タイプ）＋セミフラットＢⅢ型 基本

館野牛久線（つくば市）

ＩＢＣ排水側溝Ⅰ型＋中央分離帯用Ｃ

国道 125 号（阿見町）

ＩＢＣ集水桝セミフラットＢⅡ型 斜左H=20

国道 125 号（阿見町）

ＩＢＣ排水側溝 製品一覧

セミフラット対応(防草タイプ)

Ⅲ型
防草タイプ
(P.55)

Ⅱ型
防草タイプ
(P.56)

上部桝
セミフラット BⅢ型
防草タイプ
(P.61)

深型集水桝
Ⅱ・Ⅲ型 L=1300
防草タイプ
(P.62･63)

乗り入れ一体
Ⅲ型 H=50
防草タイプ
(P.57)

乗り入れ一体
Ⅱ型 H=20
防草タイプ
(P.58)

乗り入れ一体
Ⅱ型 H=0-20
防草タイプ
(P.59)

セミフラット対応 側溝本体

Ⅰ型
(P.72)

Ⅱ型
(P.73)

Ⅲ型
(P.74)

乗り入れ一体Ⅰ型
H=50
(P.75)

乗り入れ一体Ⅱ型
H=20
(P.76)

乗り入れ一体Ⅱ型
H=0-20
(P.77)

セミフラット対応 集水桝(上部桝)

セミフラット B
(Ⅰ・Ⅱ型兼用)
(P.80)

セミフラット BⅢ型
(P.81)

セミフラット
乗り入れ H=50
(Ⅰ・Ⅲ型兼用)
(P.65･84)

セミフラット
乗り入れⅡ型 H=20
(P.67･86)

セミフラット B
斜右 H=50
(Ⅰ・Ⅲ型兼用)
(P.64･83)

セミフラット BⅡ型
斜右 H=20
(P.66･85)

セミフラット BⅡ型
斜右 H=0-20
(P.68･87)

フラット対応

フラット
乗り入れⅠ型
(P.78)

上部桝
フラットBⅠ型
(P.88)

フラット
乗り入れⅠ型
(P.89)

中央分離帯対応 集水桝(上部桝)

中央分離帯用C
防草タイプ
(P.69)

中央分離帯用C
(P.82)

共通製品

暗渠・敷板
(P.60･79)

下部桝

歩車道境界ブロック セミフラット A

基本
(Ⅰ型対応)
(P.90)

A斜右 H=50
(Ⅰ型対応)
(P.90)

A斜右 H=20
(Ⅱ型対応)
(P.90)

歩車道境界ブロック セミフラット BⅢ型

BⅢ型
基本
(P.70)

B斜右
H=50
(Ⅲ型対応)
(P.70)

B斜右
H=20
(Ⅱ型対応)
(P.70･91)

B斜右
H=0-20
(Ⅱ型対応)
(P.70･91)

平 H=50
(Ⅰ･Ⅲ型対応)
(P.70･90･91)

平 H=20
(Ⅱ型対応)
(P.70･90･91)

平 H=0-20
(Ⅱ型対応)
(P.70)

歩車道境界ブロック セミフラット B

基本
(Ⅰ型対応)
(P.91)

B斜右 H=50
(Ⅰ型対応)
(P.91)

B斜右 H=20
(Ⅱ型対応)
(P.91)

B斜右 H=0-20
(Ⅱ型対応)
(P.91)

歩車道境界ブロック フラットB

フラットB基本
(P.92)

フラットB斜
(P.92)

中央分離帯用ブロックC

中央分離帯用C
防草タイプ
(P.71)

中央分離帯用C
(P.92)

ＩＢＣ排水側溝・境界ブロック布設参考図〈Ⅱ型及びⅢ型側溝（集水桝）で施工する場合〉

注（１）寸法値は 300 型・400 型共通ですが（　）の内数は 400 型の寸法です。
（２）側溝Ⅲ型（集水桝）は車道側の天端高さが歩道側天端より-50mm 低いタイプで標準部及び車両乗り入れ部に施工してください。
側溝Ⅱ型（集水桝）は歩道側の天端高さが車道側天端より-30mm低いタイプで交差点すりつけ部、横断歩道部及び交差点巻き込み部に施工してください。
（３）③及び⑦の交差点すりつけ部の集水桝については下部桝の天端に 10mmのモルタルを施工して上部桝の高さを調整して施工してください。また、歩道舗装面のすりつけ縦断勾配を３％としてください。
（４）熱膨張による端面破損を防止するために、必ず 10m毎に１ヶ所、目地をコーキングで充填するかエラスタイト等を施工してください。

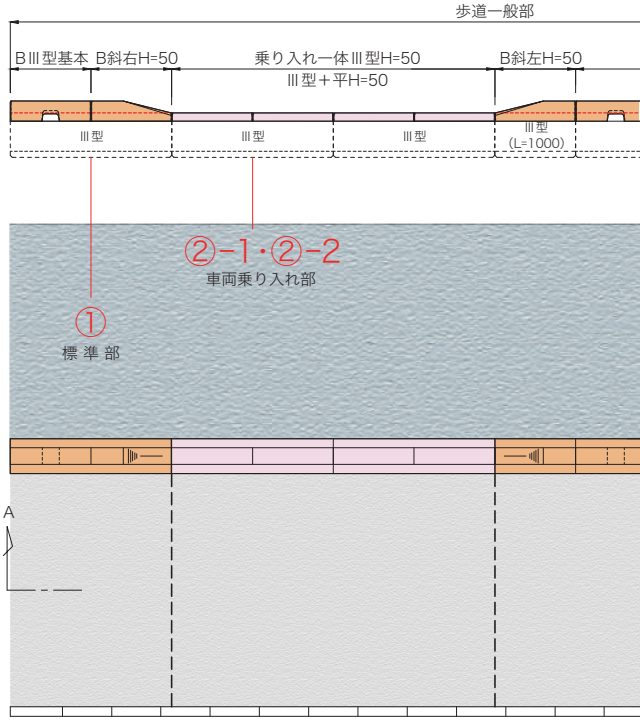

②-1
側溝乗り入れ一体Ⅲ型 H=50
（防草タイプ）
車両乗り入れ部

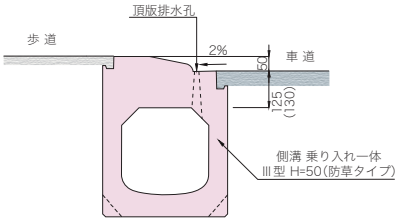

②-2
側溝Ⅲ型（防草タイプ）
＋平 H=50
車両乗り入れ部

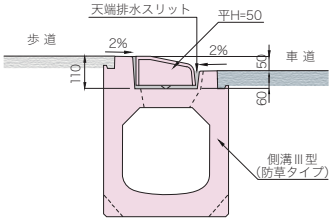

①
側溝Ⅲ型（防草タイプ）
＋Ｂ斜右 H=50、Ｂ Ⅲ型基本
標 準 部

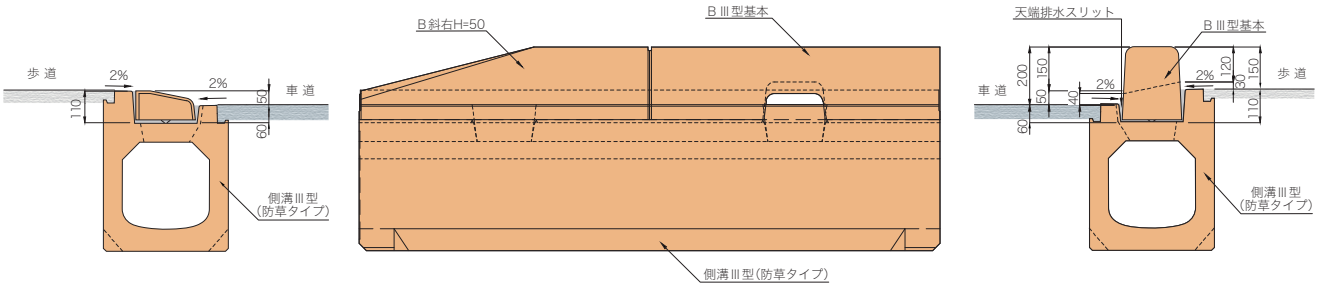

③-1（③-2）

③-1-B
③-2-A

集水桝 セミフラットＢⅡ型 斜右H=20
交差点すりつけ部
③-2（③2-A 及び③-2-B）は③-1 と左右対称

③-1-A
③-2-B

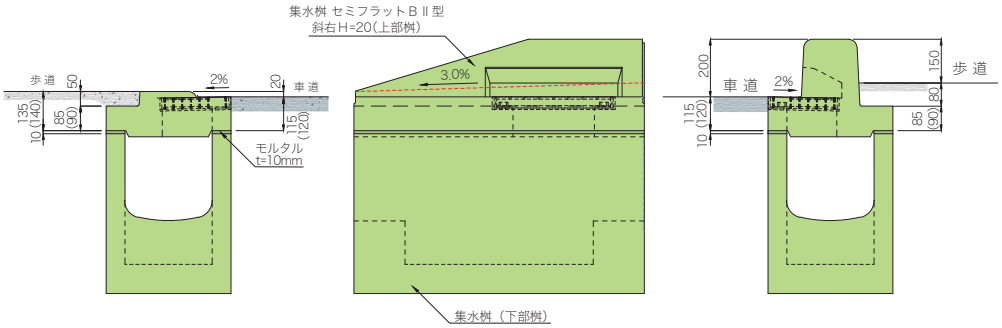

⑥
側溝Ⅱ型(防草タイプ)＋B斜右 H=20
交差点巻き込み部

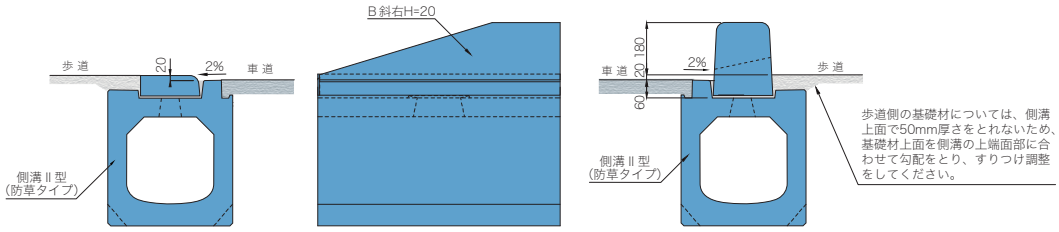

⑤
側溝Ⅱ型(防草タイプ)＋BⅢ型基本
交差点巻き込み部

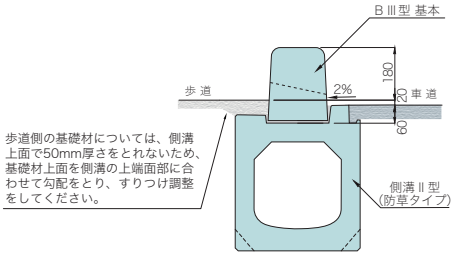

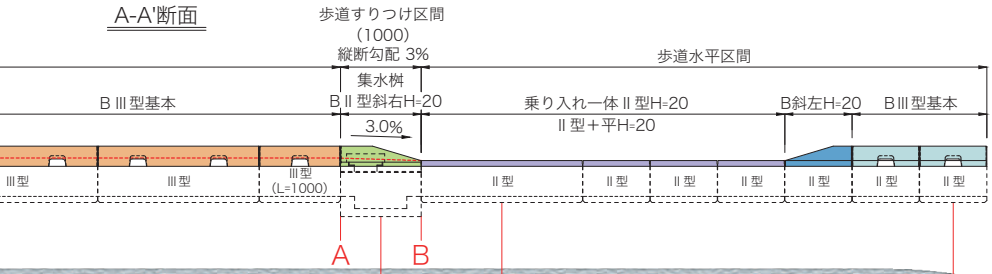

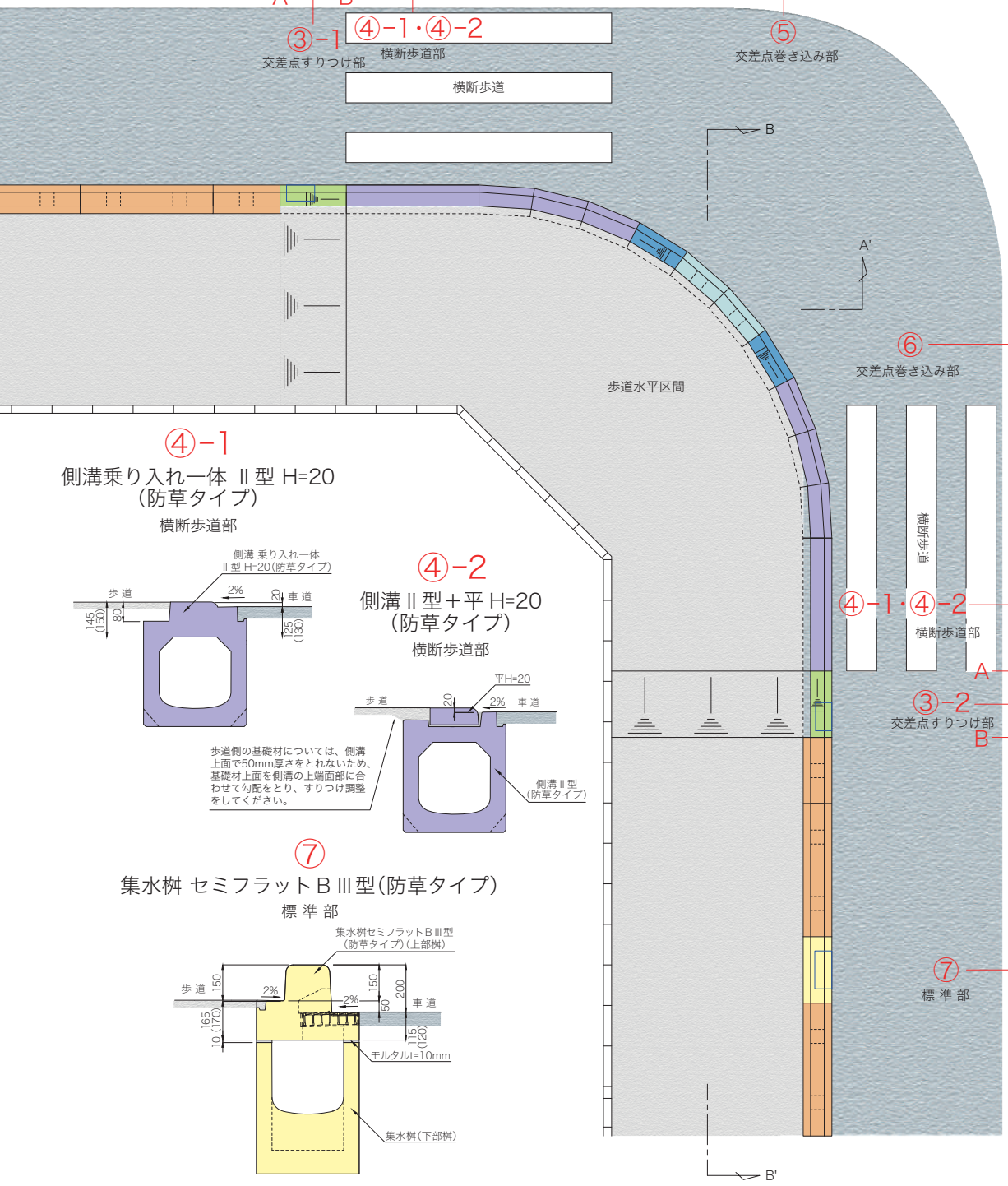

④-1
側溝乗り入れ一体 Ⅱ型 H=20
(防草タイプ)
横断歩道部

④-2
側溝Ⅱ型＋平 H=20
(防草タイプ)
横断歩道部

歩道側の基礎材については、側溝上面で50mm厚さをとれないため、基礎材上面を側溝の上端面部に合わせて勾配をとり、すりつけ調整をしてください。

⑦
集水桝 セミフラットBⅢ型(防草タイプ)
標 準 部

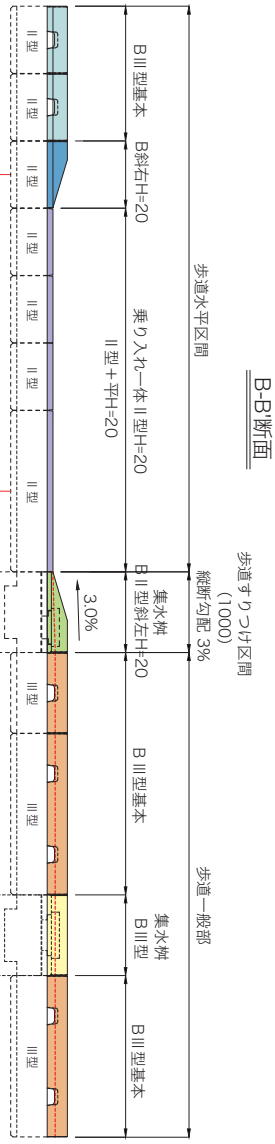

乗り入れ部構造イメージ

車両乗り入れ部

側溝Ⅲ型＋平H=50
側溝乗り入れ一体Ⅲ型H=50

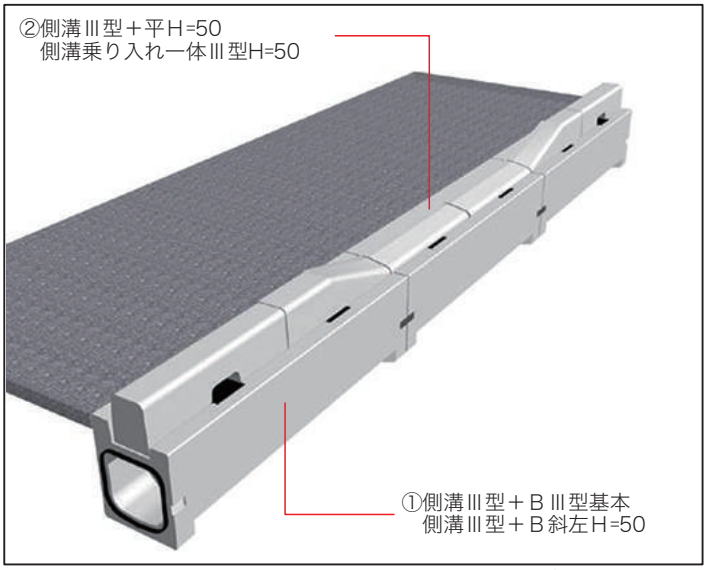

※ここでの番号①･②はP.52～53のⅠBC排水側溝･境界ブロック布設参考図に示すタイプ別番号で、どのように使用するかを示したイメージ図です。

施工概要図例（側溝+歩車道境界ブロック）

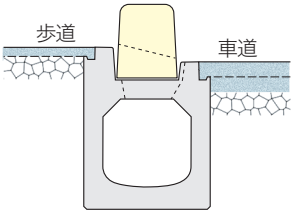

側溝Ⅲ型
＋
BⅢ型基本

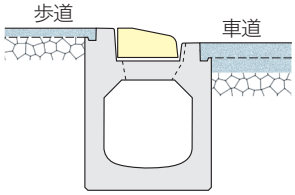

側溝Ⅲ型
＋
平H=50

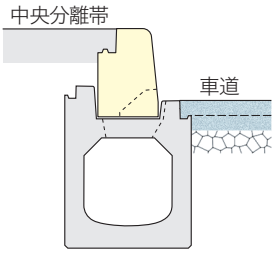

側溝Ⅲ型
＋
中央分離帯用C

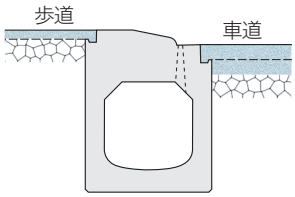

側溝乗り入れ一体Ⅲ型H=50
（車両乗り入れ型）

横断歩道部

側溝Ⅱ型＋平H=20
側溝乗り入れ一体Ⅱ型H=20

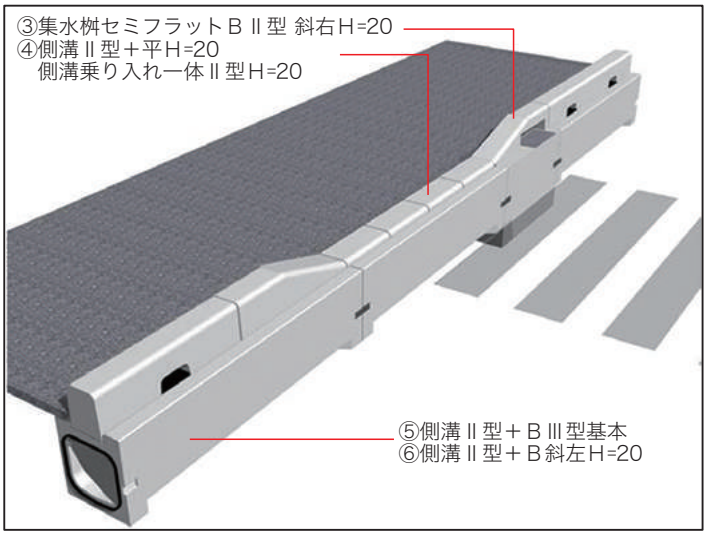

※ここでの番号③～⑥はP.52～53のⅠBC排水側溝･境界ブロック布設参考図に示すタイプ別番号で、どのように使用するかを示したイメージ図です。

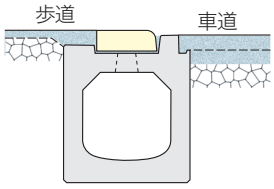

側溝Ⅱ型
＋
平H=20

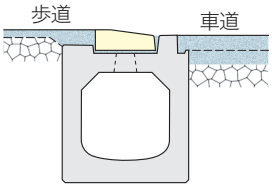

側溝Ⅱ型
＋
平H=0-20

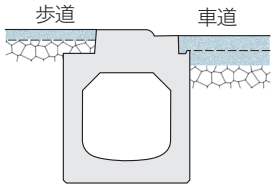

側溝乗り入れ一体Ⅱ型H=20
（歩道乗り入れ型）

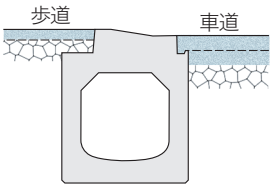

側溝乗り入れ一体Ⅱ型H=0-20
（歩道乗り入れ型）

サイクルレーン

ＩＢＣ排水側溝 Ⅲ型

可変勾配対応

輪荷重 縦断 T-25

CAD data DWG SFC

防草タイプ

布設標準構造図(参考)

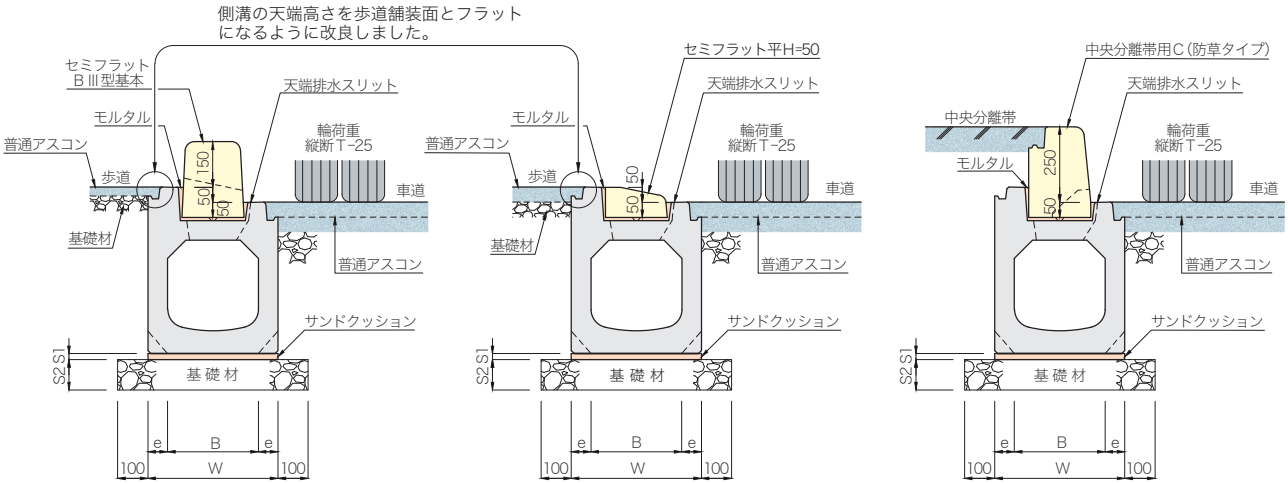

標準部　　車両乗り入れ部　　中央分離帯部

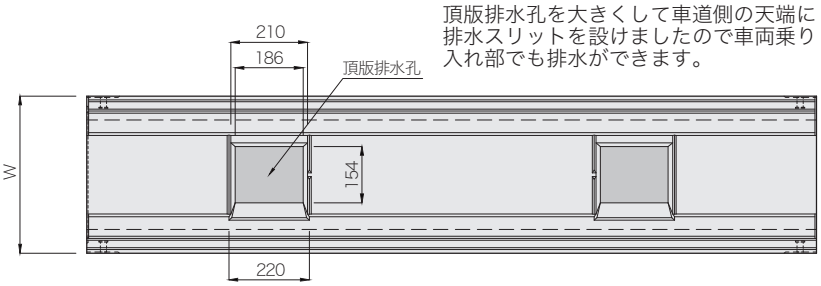

頂版排水孔を大きくして車道側の天端に排水スリットを設けましたので車両乗り入れ部でも排水ができます。

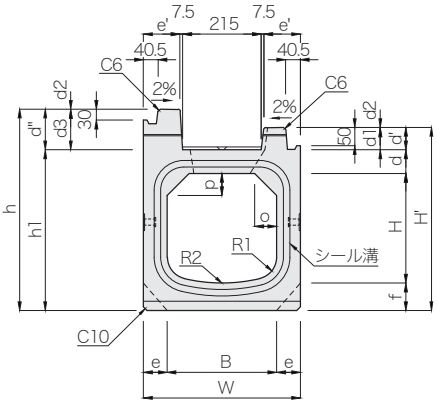

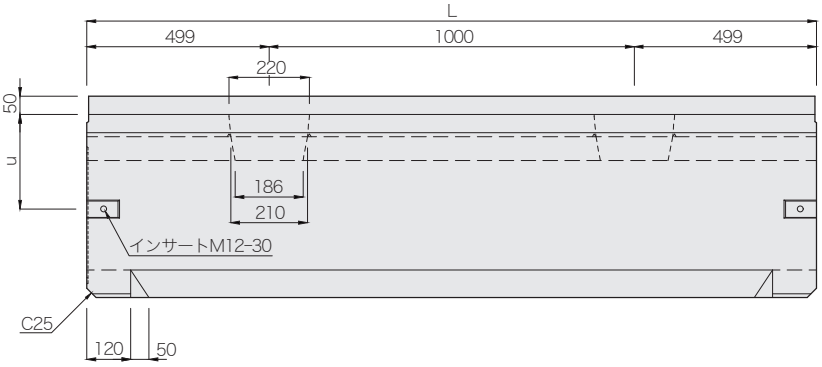

呼び名 (B×H)	寸 法 (mm)																							参考質量 (kg)
	B	H	W	H'	h	h1	d	d1	d2	d3	d'	d''	e	e'	f	o	p	u	R1	R2	L	S1	S2	
300× 300	300	300	430	501	551	440	65	60	1	110	61	111	65	100	75	60	60	259	60	450	1998	20	100	543
× 400		400		601	651	540																		603
× 500		500		701	751	640																		665
× 600		600		801	851	740																	150	726
× 700		700		901	951	840																		787
× 800		800		1001	1051	940																		848
× 900		900		1101	1151	1040																	200	909
×1000		1000		1201	1251	1140																		970
400× 400	400	400	540	612	662	550	70	60	2	110	62	112	70	155	80	80	80	319	80	600	1998	20	100	785
× 500		500		712	762	650																		851
× 600		600		812	862	750																	150	917
× 700		700		912	962	850																		980
× 800		800		1012	1062	950																		1049

サイクルレーン

ＩＢＣ排水側溝 Ⅱ型（交差点部・横断歩道部用）

可変勾配対応　輪荷重 縦断 T-25　CAD data DWG SFC

防草タイプ

布設標準構造図(参考)

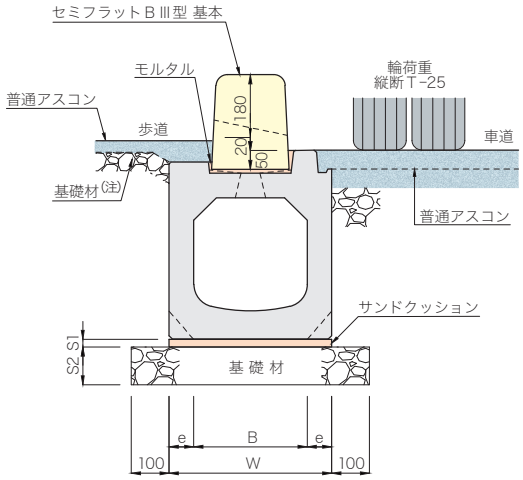

交差点すりつけ部

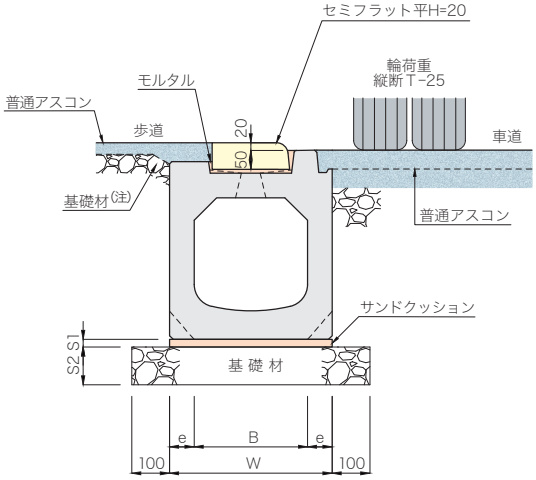

交差点巻き込み部・横断歩道部

(注)歩道側の基礎材については、側溝上面で 50mm 厚さをとれないため、基礎材上面を側溝の上端面部に合わせて勾配をとり、すりつけ調整をしてください。

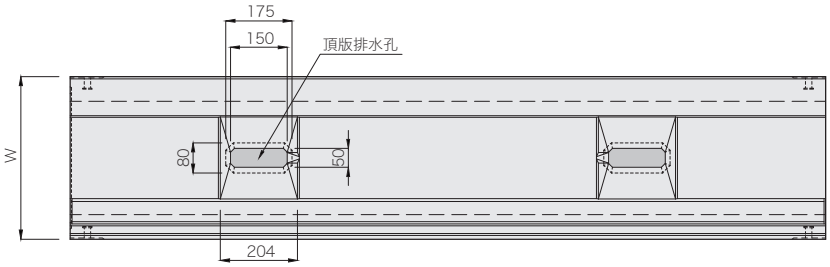

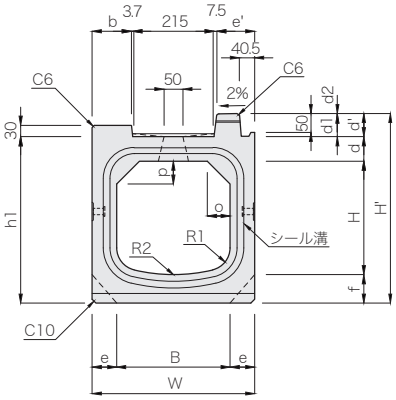

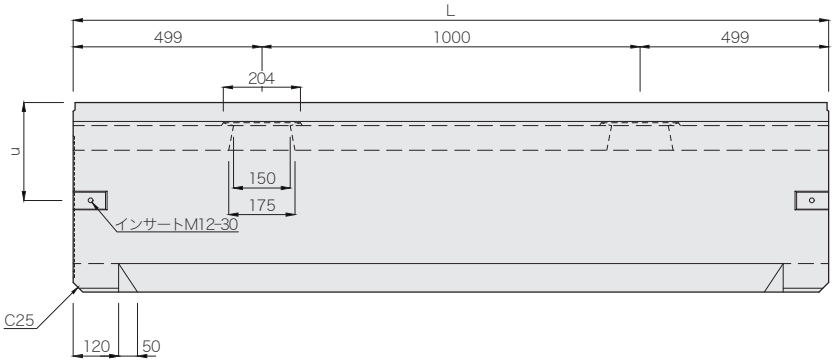

呼び名 (B×H)	寸 法 (mm)																					参考質量 (kg)
	B	H	W	H'	h1	b	d	d1	d2	d'	e	e'	f	o	p	u	R1	R2	L	S1	S2	
300× 300	300	300	430	501	440	103.8	65	60	1	61	65	100	75	60	60	259	60	450	1998	20	100	520
× 400		400		601	540																	580
× 500		500		701	640																	642
× 600		600		801	740																150	703
× 700		700		901	840																	764
× 800		800		1001	940																	825
× 900		900		1101	1040																200	886
×1000		1000		1201	1140																	947
400× 400	400	400	540	612	550	158.8	70	60	2	62	70	155	80	80	80	319	80	600	1998	20	100	738
× 500		500		712	650																	804
× 600		600		812	750																150	870
× 700		700		912	850																	933
× 800		800		1012	950																	1002

サイクルレーン

ＩＢＣ排水側溝 乗り入れ一体 Ⅲ型 H=50（車両乗り入れ部用）

可変勾配対応　輪荷重 縦横断 T-25　CAD data DWG SFC

防草タイプ

ＩＢＣ排水側溝の車両乗り入れ部に使用する T-25 縦横断対応の境界ブロック一体型の管渠側溝です。
側溝と縁石が一体になっているため工期短縮が図れます。
また、車両の乗り入れ等による縁石の破損も防止できます。

布設標準構造図(参考)

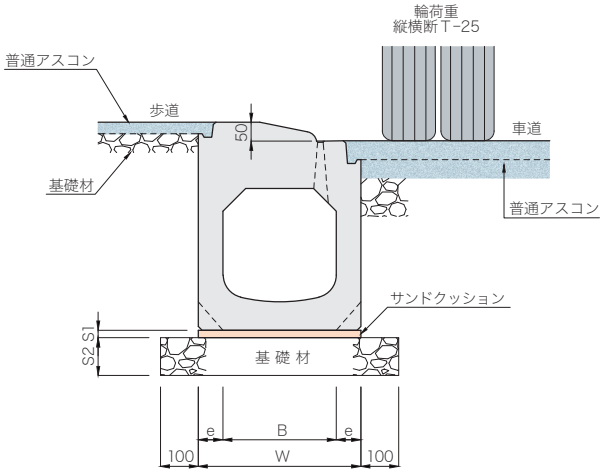

車両乗り入れ部

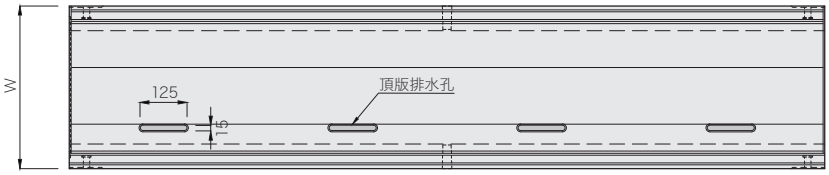

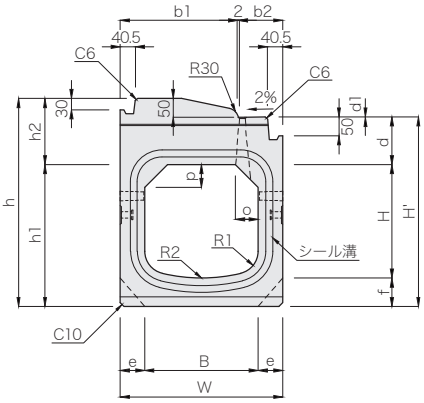

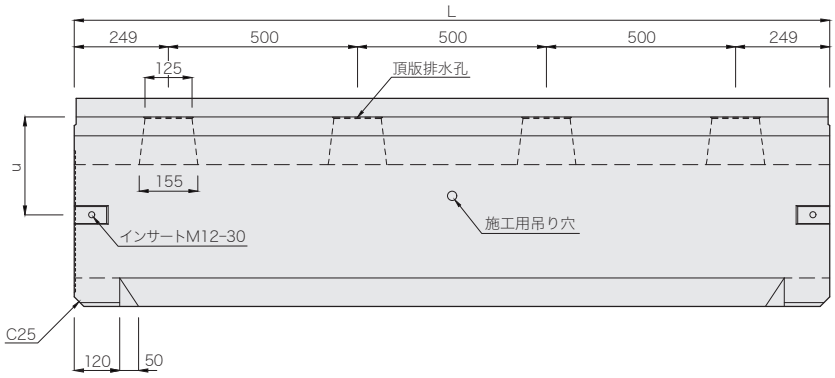

呼び名 (B×H)	寸 法 (mm)																					参考質量 (kg)
	B	H	W	H'	h	h1	h2	b1	b2	d	d1	e	f	o	p	u	R1	R2	L	S1	S2	
300× 300	300	300	430	501	550	375	175	310.5	117.5	126	1	65	75	60	60	259	60	450	1998	20	100	645
× 400		400		601	650	475																706
× 500		500		701	750	575																767
× 600		600		801	850	675															150	828
× 700		700		901	950	775																889
× 800		800		1001	1050	875																950
× 900		900		1101	1150	975															200	1011
×1000		1000		1201	1250	1075																1072
400× 400	400	400	540	612	660	480	180	365.5	172.5	132	2	70	80	80	80	319	80	600	1998	20	100	892
× 500		500		712	760	580																958
× 600		600		812	860	680															150	1024
× 700		700		912	960	780																1089
× 800		800		1012	1060	880																1155

(注)側壁のセンターに施工用の吊り穴を設けてあります。

サイクルレーン

ＩＢＣ排水側溝 乗り入れ一体 Ⅱ型 H=20 (横断歩道部用)

可変勾配対応　輪荷重 縦断 T-25　CAD data DWG SFC

防草タイプ

ＩＢＣ排水側溝の横断歩道部または交差点巻き込み部に使用するＴ-25 縦断設計の境界ブロック一体型の管渠側溝です。側溝と縁石が一体になっているため工期短縮が図れます。

布設標準構造図(参考)

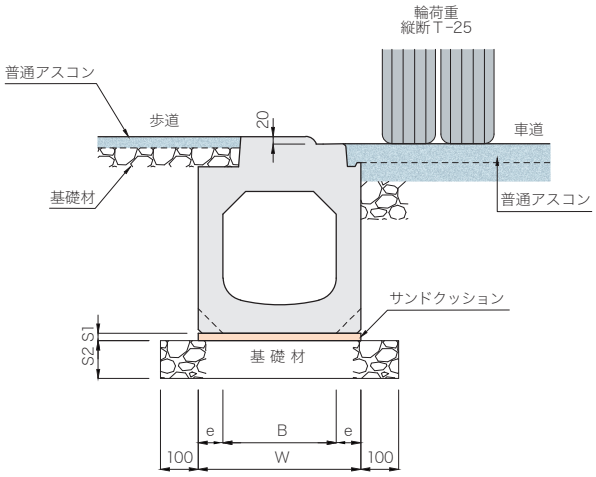

交差点巻き込み部・横断歩道部

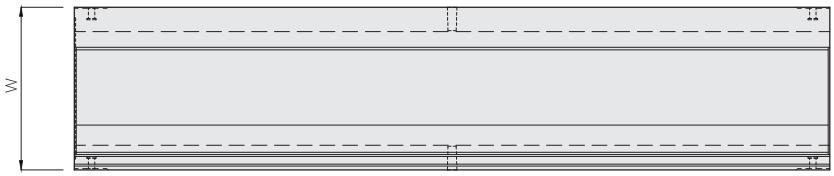

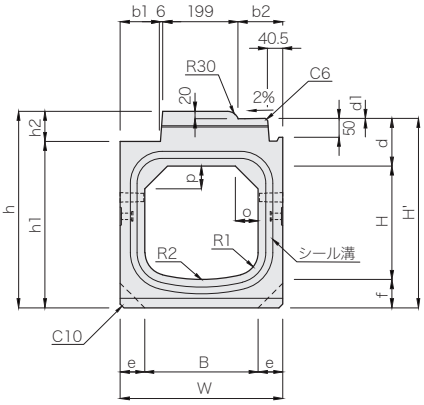

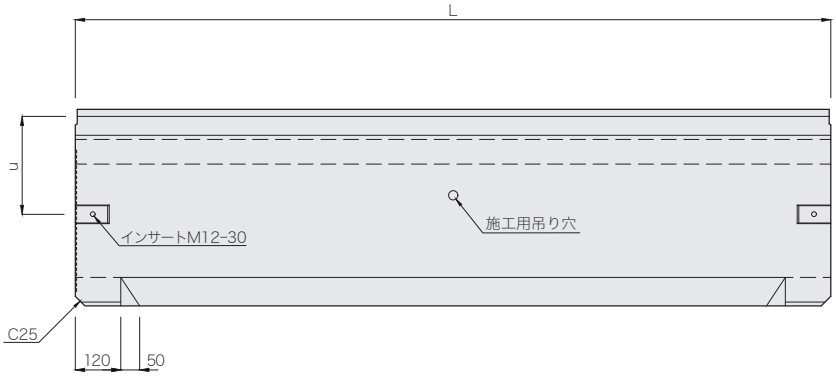

※交差点巻き込み部で使用する場合は1.0m製品およびカット製品等で対応できます。

呼び名 (B×H)	寸 法 (mm)																					参考質量 (kg)
	B	H	W	H'	h	h1	h2	b1	b2	d	d1	e	f	o	p	u	R1	R2	L	S1	S2	
300× 300	300	300	430	501	520	440	80	106.5	118.5	126	1	65	75	60	60	259	60	450	1998	20	100	582
× 400		400		601	620	540																643
× 500		500		701	720	640																704
× 600		600		801	820	740															150	765
× 700		700		901	920	840																826
× 800		800		1001	1020	940																887
× 900		900		1101	1120	1040															200	948
×1000		1000		1201	1220	1140																1009
400× 400	400	400	540	612	630	550	80	161.5	173.5	132	2	70	80	80	80	319	80	600	1998	20	100	804
× 500		500		712	730	650																870
× 600		600		812	830	750															150	936
× 700		700		912	930	850																1001
× 800		800		1012	1030	950																1067

(注)側壁のセンターに施工用の吊り穴を設けてあります。

ＩＢＣ排水側溝 乗り入れ一体 Ⅱ型 H=0-20（横断歩道部用）

可変勾配対応　輪荷重 縦断 T-25　CAD data DWG SFC

防草タイプ

ＩＢＣ排水側溝の横断歩道部または交差点巻き込み部に使用するＴ-25 縦断設計の境界ブロック一体型の管渠側溝です。側溝と縁石が一体になっているため工期短縮が図れます。

布設標準構造図(参考)

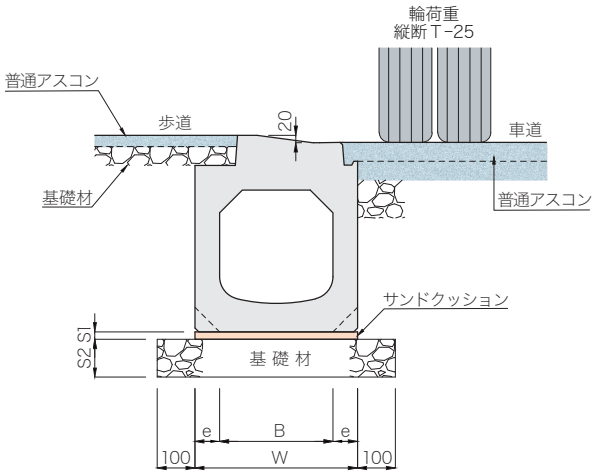

交差点巻き込み部・横断歩道部

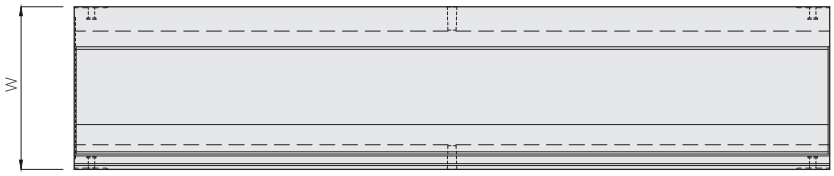

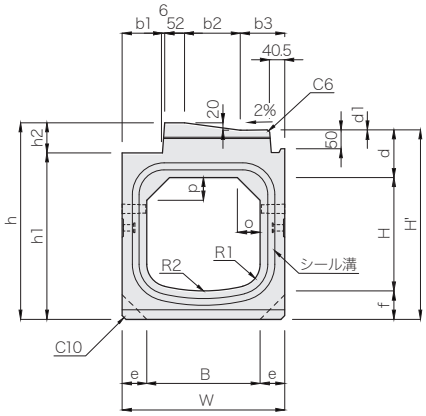

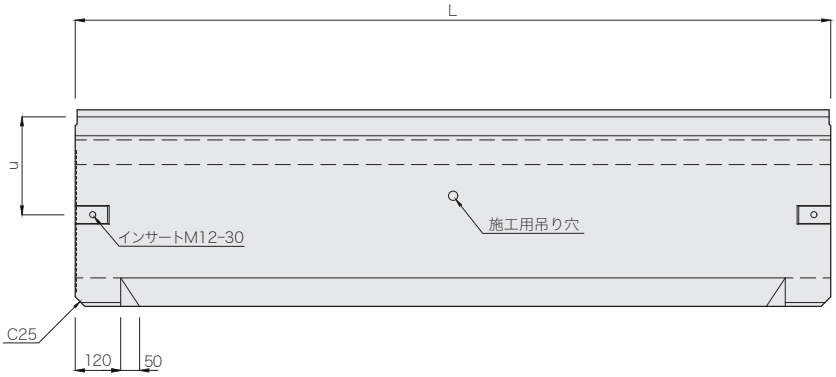

※交差点巻き込み部で使用する場合は 1.0m製品およびカット製品等で対応できます。

呼び名 (B×H)	寸 法 (mm)																					参考質量 (kg)
	B	H	W	H'	h	h1	h2	b1	b2	b3	d	d1	e	f	o	p	u	R1	R2	L	S1	S2	
300× 300	300	300	430	501	520	440	80	106.5	148	117.5	126	1	65	75	60	60	259	60	450	1998	20	100	569
× 400		400		601	620	540																	630
× 500		500		701	720	640																	691
× 600		600		801	820	740																150	752
× 700		700		901	920	840																	813
× 800		800		1001	1020	940																	874
× 900		900		1101	1120	1040																200	935
×1000		1000		1201	1220	1140																	996
400× 400	400	400	540	612	630	550	80	161.5	148	172.5	132	2	70	80	80	80	319	80	600	1998	20	100	791
× 500		500		712	730	650																	857
× 600		600		812	830	750																150	923
× 700		700		912	930	850																	988
× 800		800		1012	1030	950																	1054

(注)側壁のセンターに施工用の吊り穴を設けてあります。

ＩＢＣ排水側溝 暗渠・敷板

可変勾配対応　輪荷重横断 T-25　CAD data DWG SFC

暗　渠 ※重複掲載P.79

ＩＢＣ排水側溝の道路横断部に使用するＴ−25 横断設計の暗渠型側溝で、集水桝を介せず直接施工が可能です。
また、専用の敷板を使用することで工期の短縮と早期の交通解放が可能です。

布設標準構造図(参考)

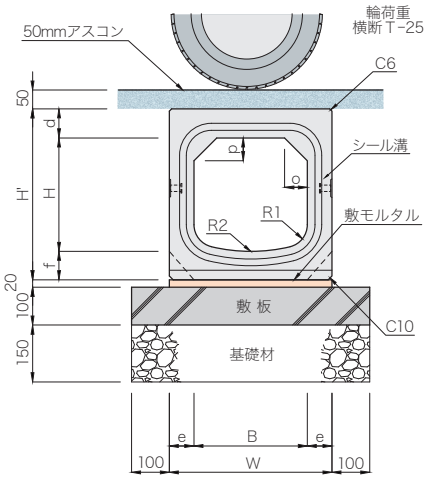

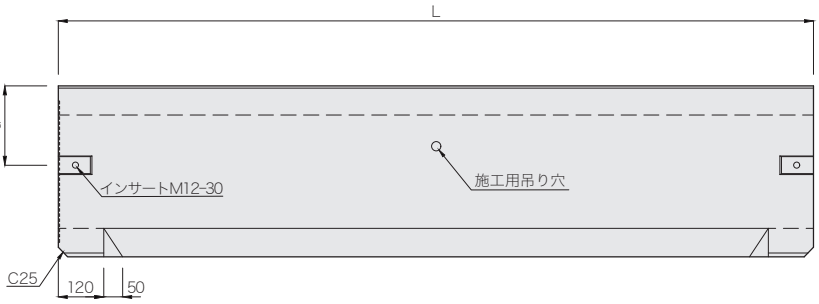

布設参考側面図

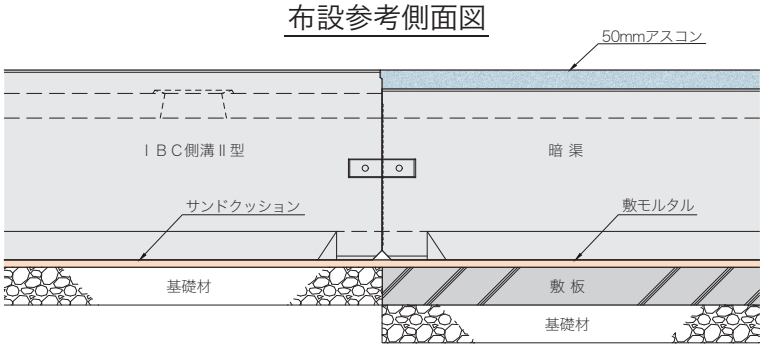

呼び名 (B×H)	寸 法 (mm)													参考質量 (kg)
	B	H	W	H'	d	e	f	o	p	u	R1	R2	L	
300× 300	300	300	430	452	77	65	75	60	60	210	60	450	1998	500
× 400		400		552										561
× 500		500		652										622
× 600		600		752										683
× 700		700		852										744
× 800		800		952										805
× 900		900		1052										866
×1000		1000		1152										927
400× 400	400	400	540	563	83	70	80	80	80	270	80	600	1998	705
× 500		500		663										771
× 600		600		763										837
× 700		700		863										903
× 800		800		963										969

(注)側壁のセンターに施工用の吊り穴を設けてあります。

敷　板 ※重複掲載P.79

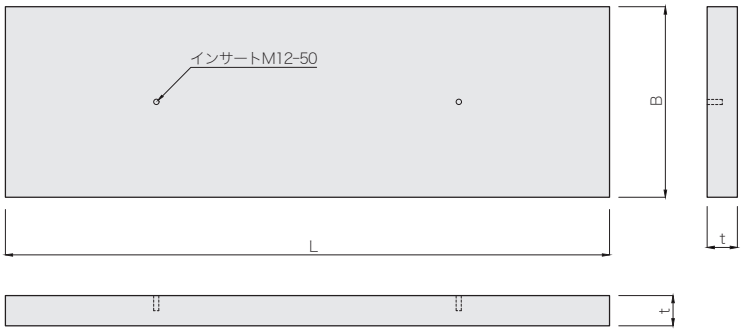

呼び名	寸 法(mm)			参考質量 (kg)
	B	t	L	
300用	630	100	1998	290
			998	145
400用	740	100	1998	340
			998	170

ＩＢＣ排水側溝 集水桝 セミフラットＢ Ⅲ型

輪荷重縦断 T-25　CAD data DWG SFC

防草タイプ

上部桝

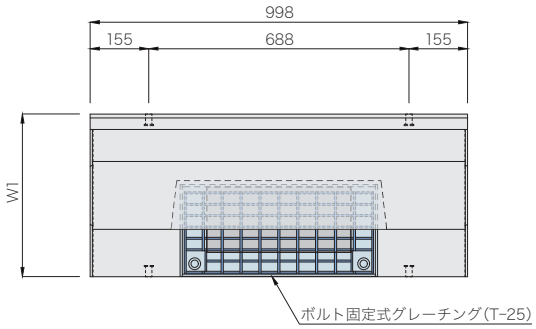

布設標準構造図(参考)

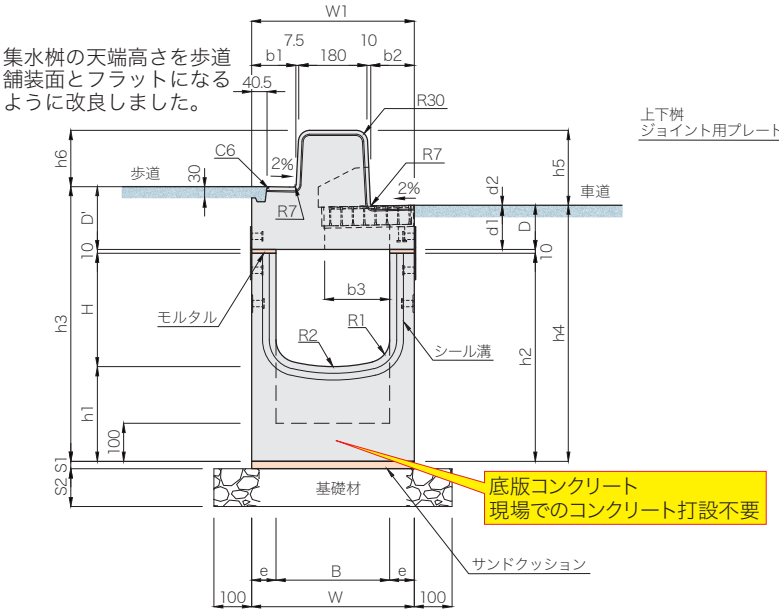

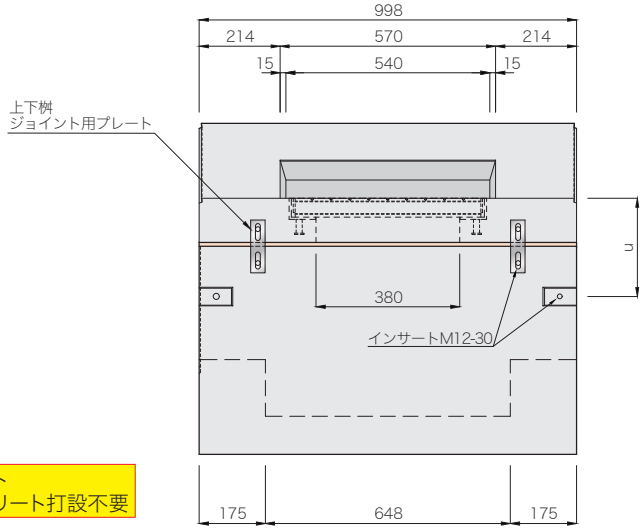

呼び名 (B×H-h2)		寸 法 (mm)																						参考質量 (kg)
		B	H	h1	h2	h3	h4	h5	h6	W	W1	b1	b2	b3	D	D'	d1	d2	e	u	R1	R2	S1	S2	
	300× 300	300	300	250	550	726	677	198	149	430	430	117.5	115	172	117	166	115	2	65	260	60	450	20	100	476
	× 400		400		650	826	777																		507
	× 500		500		750	926	877																		537
	× 600		600		850	1026	977																	150	568
	× 700		700		950	1126	1077																		599
	400× 400	400	400	250	650	832	783	197	148	540	540	172.5	170	217	123	172	120	3	70	320	80	600	20	100	592
	× 500		500		750	932	883																		625
	× 600		600		850	1032	983																	150	658
	× 700		700		950	1132	1083																		691
	× 800		800		1050	1232	1183																		724
深型	300× 300-1450	300	300	1150	1450	1626	1577	198	149	470	430	117.5	115	172	117	166	115	2	85	260	60	450	20	200	1109
	× 400-1450		400	1050																					1085
	× 500-1450		500	950																					1059
	× 600-1450		600	850																					1035
	× 700-1450		700	750																					1011
	× 800-1450		800	650																					986
	× 900-1450		900	550																					961
	×1000-1450		1000	450																					937
	400× 400-1450	400	400	1050	1450	1632	1583	197	148	570	540	172.5	170	217	123	172	120	3	85	320	80	600	20	200	1219
	× 500-1450		500	950																					1186
	× 600-1450		600	850																					1154
	× 700-1450		700	750																					1121
	× 800-1450		800	650																					1088

注(１)深型集水桝の高さｈ１～ｈ４については最深を示しており、深さがＨ＋350(300×800-1450～300×1000-1450は、Ｈ＋250)～表中のｈ２までの深さであれば、100mmピッチの寸法で製造可能です。
(２)深型桝については、型枠の構造上シール溝はありません。また、ジョイント部の寸法も若干異なります。

ＩＢＣ排水側溝 深型集水桝 Ⅲ型 L=1300

輪荷重縦断 T-25　CAD data DWG SFC

防草タイプ

対応上部桝 セミフラットＢⅢ型･セミフラット 乗り入れⅢ型 H=50･セミフラットＢⅢ型 斜H=50･中央分離帯用Ｃ

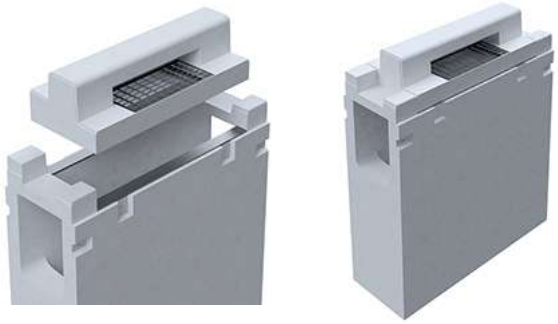

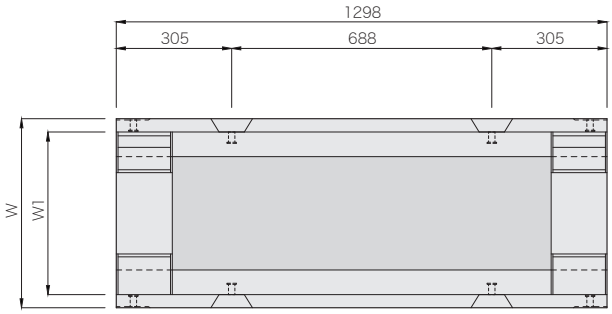

布設標準構造図(参考)

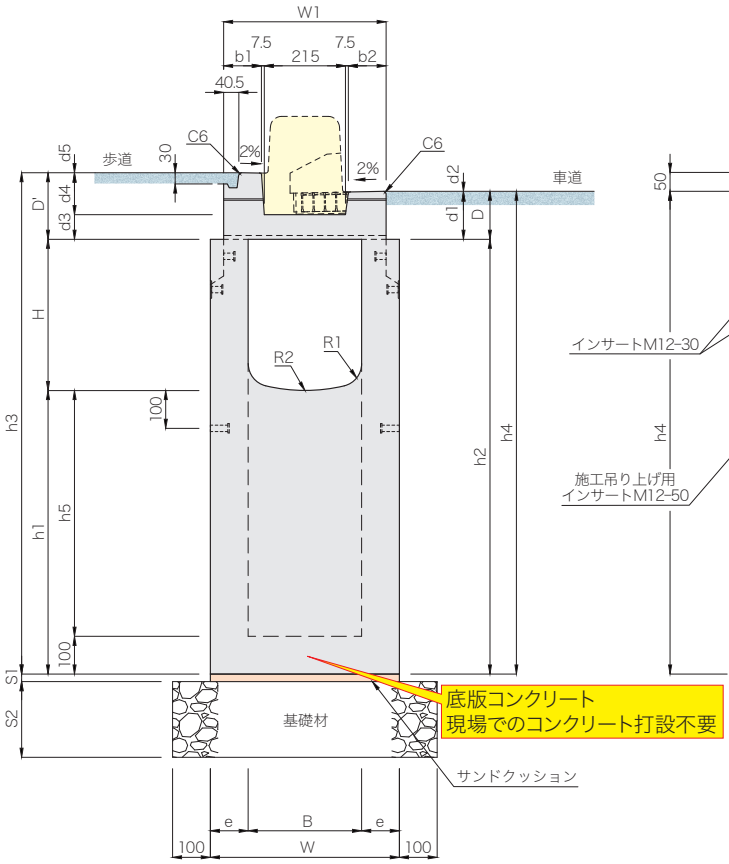

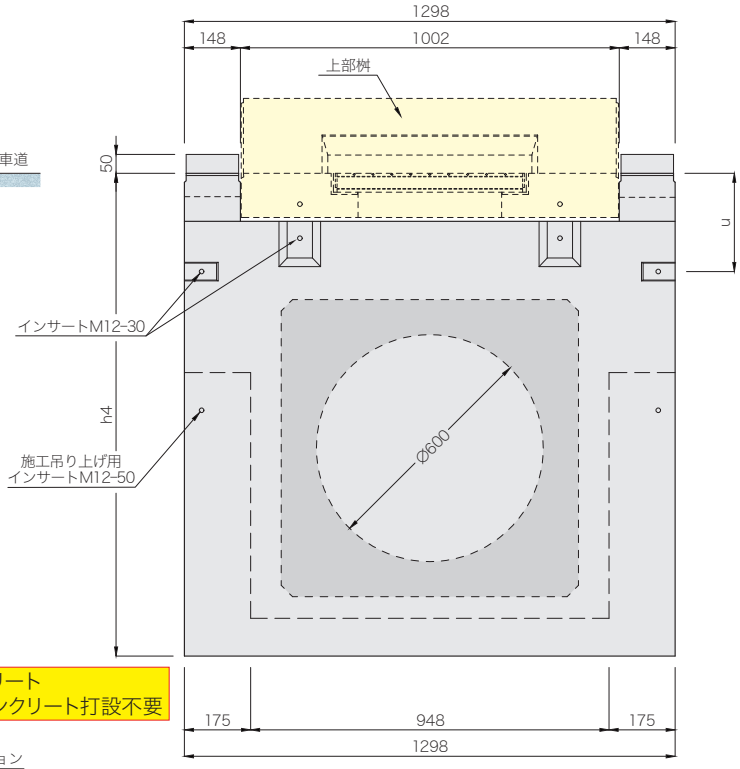

遠心ボックスカルバートφ600対応

呼び名 (B×H-h2)	寸法(mm)																							参考質量(kg)
	B	H	h1	h2	h3	h4	h5	W	W1	b1	b2	D	D'	d1	d2	d3	d4	d5	e	u	R1	R2	S1	S2	
300× 300-1450	300	300	1150	1450	1626	1577	1050	500	430	100	100	127	176	125	2	65	110	1	100	260	60	450	20	200	1265
× 400-1450		400	1050				950																		1241
× 500-1450		500	950				850																		1216
× 600-1450		600	850				750																		1191
× 700-1450		700	750				650																		1167
× 800-1450		800	650				550																		1142
× 900-1450		900	550				450																		1117
×1000-1450		1000	450				350																		1093
400× 400-1450	400	400	1050	1450	1632	1583	950	600	540	155	155	133	182	130	3	70	110	2	100	320	80	600	20	200	1366
× 500-1450		500	950				850																		1333
× 600-1450		600	850				750																		1300
× 700-1450		700	750				650																		1267
× 800-1450		800	650				550																		1234

注(１)深型集水桝の高さｈ１～ｈ４については最深を示しており、ｈ２寸法が 1150(300×1000 はｈ２=1250)～ 1450 までの深さであれば、100mm ピッチの寸法で製造可能です。
(２)深型桝については、型枠の構造上シール溝はありません。また、ジョイント部の寸法も若干異なります。

ＩＢＣ排水側溝 深型集水桝 Ⅱ型 L=1300

輪荷重縦断 T-25　CAD data DWG SFC

対応上部桝 セミフラット 乗り入れⅡ型 H=20・セミフラットＢⅡ型 斜 H=20(H=0-20)

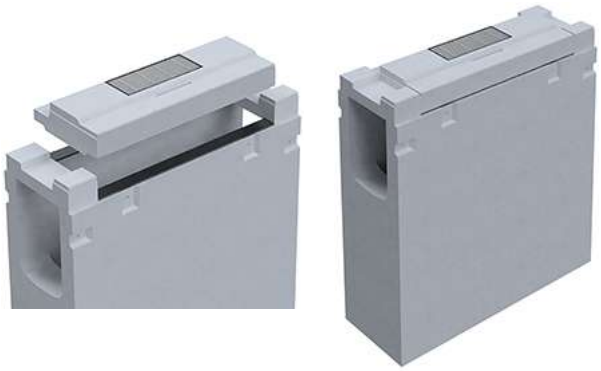

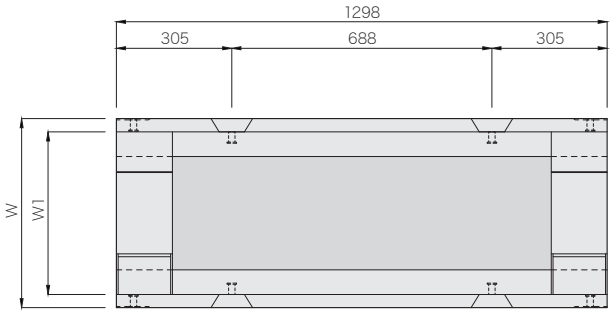

布設標準構造図(参考)

交差点部・横断歩道部

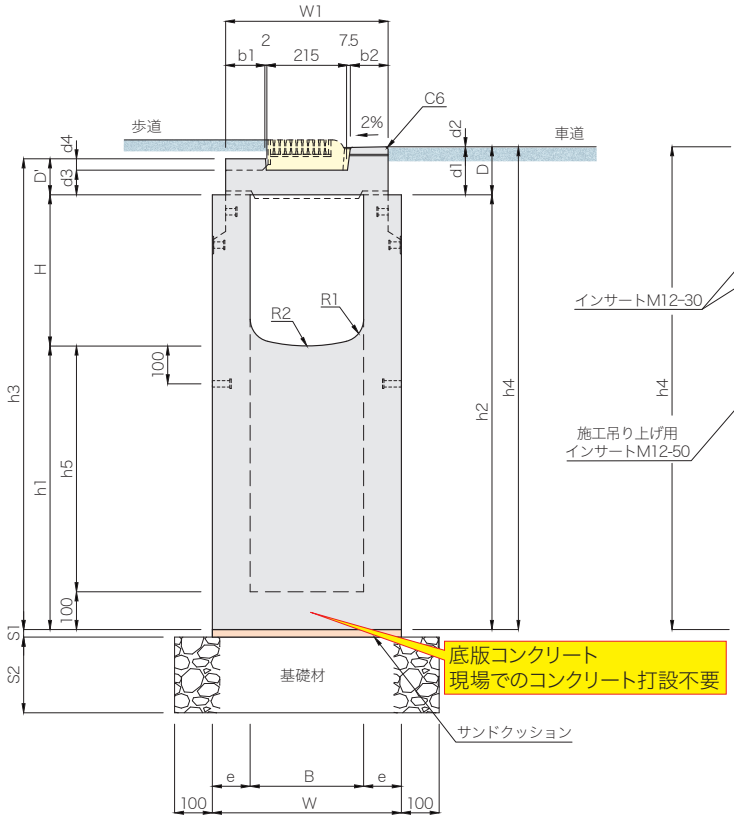

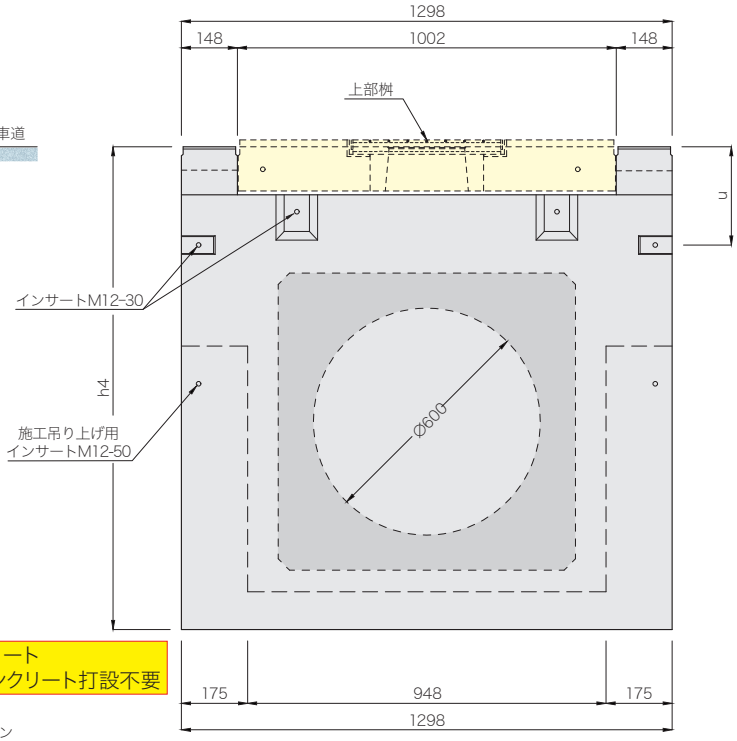

遠心ボックスカルバート φ600対応

呼び名 (B×H-h2)	寸 法 (mm)																						参考質量 (kg)
	B	H	h1	h2	h3	h4	h5	W	W1	b1	b2	D	D'	d1	d2	d3	d4	e	u	R1	R2	S1	S2	
300× 300-1450	300	300	1150	1450	1545	1577	1050	500	430	105.5	100	127	95	125	2	65	30	100	260	60	450	20	200	1261
× 400-1450		400	1050				950																	1236
× 500-1450		500	950				850																	1211
× 600-1450		600	850				750																	1187
× 700-1450		700	750				650																	1162
× 800-1450		800	650				550																	1137
× 900-1450		900	550				450																	1113
×1000-1450		1000	450				350																	1088
400× 400-1450	400	400	1050	1450	1550	1583	950	600	540	160.5	155	133	100	130	3	70	30	100	320	80	600	20	200	1358
× 500-1450		500	950				850																	1325
× 600-1450		600	850				750																	1292
× 700-1450		700	750				650																	1259
× 800-1450		800	650				550																	1226

注(１)深型集水桝の高さｈ１～ｈ４については最深を示しており、ｈ２寸法が 1150(300×1000 はｈ2=1250)～ 1450 までの深さであれば、100mm ピッチの寸法で製造可能です。

(２)深型桝については、型枠の構造上シール溝はありません。また、ジョイント部の寸法も若干異なります。

ＩＢＣ排水側溝 集水桝 セミフラットＢ Ⅲ型 斜H=50

輪荷重縦断 T-25　CAD data DWG SFC

グレーチング埋め込み一体式 ※重複掲載Ｐ.83

上部桝（斜左）

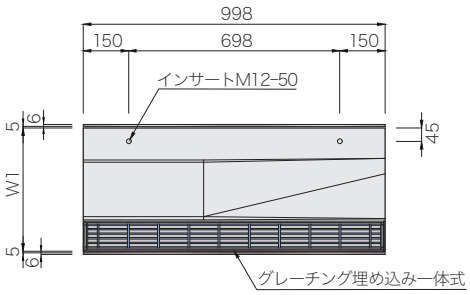

上部桝（斜右）
＋下部桝

布設標準構造図（参考）

標準部→車両乗り入れ部

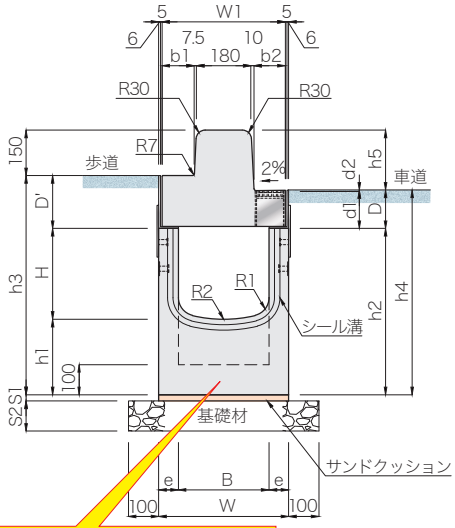

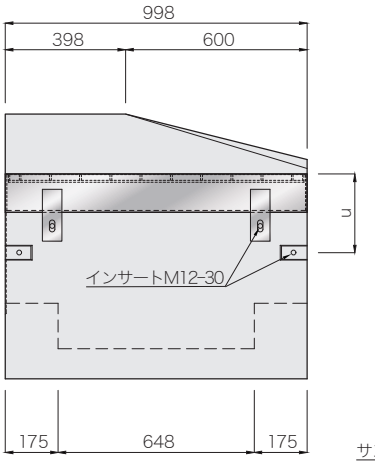

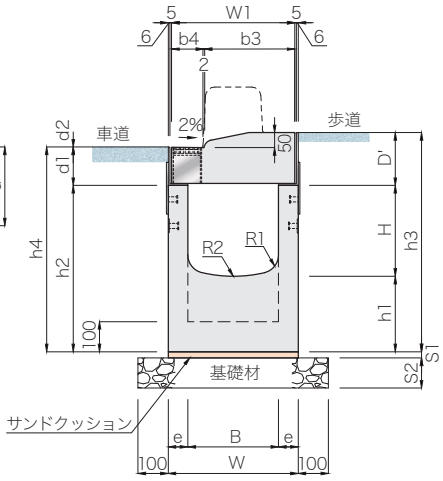

底版コンクリート
現場でのコンクリート打設不要

注（１）Ｂ斜右 H=50 は左と左右対称
（２）維持管理のため、上部桝を取り外せる構造になっています。

呼び名（B×H-h2）		寸法（mm） B	H	h1	h2	h3	h4	h5	W	W1	b1	b2	b3	b4	D	D'	d1	d2	e	u	R1	R2	S1	S2	参考質量（kg）
	300× 300	300	300	250	550	725	677	198	430	408	106.5	104	299.5	106.5	127	175	125	2	65	260	60	450	20	100	438
	× 400		400		650	825	777																		469
	× 500		500		750	925	877																		499
	× 600		600		850	1025	977																	150	530
	× 700		700		950	1125	1077																		561
	400× 400	400	400	250	650	830	783	197	540	518	161.5	159	354.5	161.5	133	180	130	3	70	320	80	600	20	100	549
	× 500		500		750	930	883																		582
	× 600		600		850	1030	983																	150	615
	× 700		700		950	1130	1083																		648
	× 800		800		1050	1230	1183																		681
深型	300× 300-1450	300	300	1150	1450	1625	1577	198	470	408	106.5	104	299.5	106.5	127	175	125	2	85	260	60	450	20	200	1071
	× 400-1450		400	1050																					1047
	× 500-1450		500	950																					1021
	× 600-1450		600	850																					997
	× 700-1450		700	750																					973
	× 800-1450		800	650																					948
	× 900-1450		900	550																					923
	×1000-1450		1000	450																					899
	400× 400-1450	400	400	1050	1450	1630	1583	197	570	518	161.5	159	354.5	161.5	133	180	130	3	85	320	80	600	20	200	1176
	× 500-1450		500	950																					1143
	× 600-1450		600	850																					1111
	× 700-1450		700	750																					1078
	× 800-1450		800	650																					1045

注（１）深型集水桝の高さｈ１～ｈ４については最深を示しており、深さがＨ＋350（300×800-1450～300×1000-1450 は、Ｈ＋250）～表中のｈ２までの深さであれば、100mm ピッチの寸法で製造可能です。
（２）深型集水桝については、型枠の構造上シール溝はありません。また、ジョイント部の寸法も若干異なります。
（３）上部桝については、グレーチング埋め込み一体式ですので、維持管理の際は上部桝上面のインサート及びグレーチング部に吊り治具をセットして上部桝そのものを取り外して行ってください。

ＩＢＣ排水側溝 集水桝 セミフラット 乗り入れ Ⅲ型 H=50

輪荷重 縦横断 T-25　CAD data　DWG SFC

グレーチング埋め込み一体式 ※重複掲載Ｐ.84

上部桝

※維持管理のため上部桝を取り外せる構造になっています。

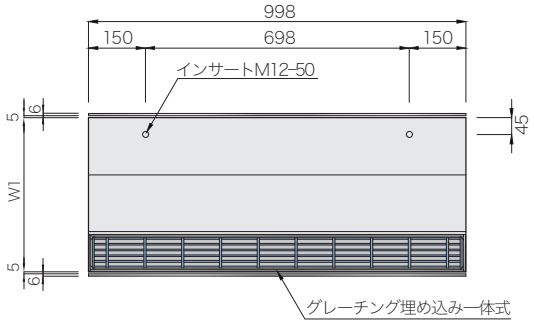

布設標準構造図(参考)

車両乗り入れ部

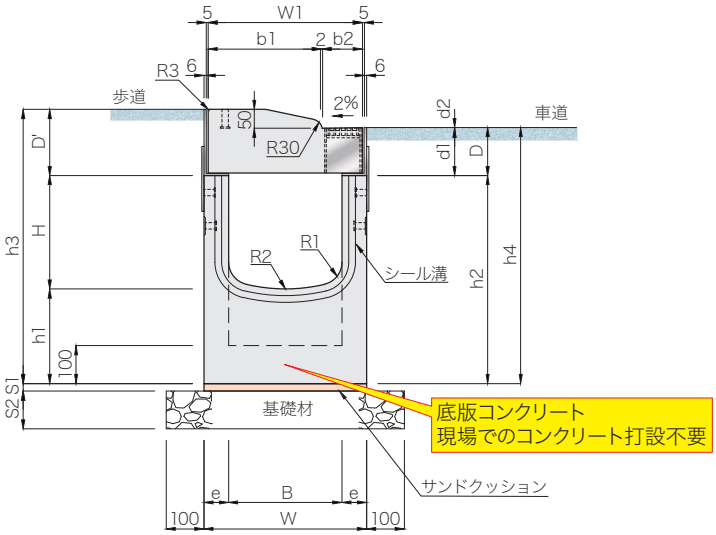

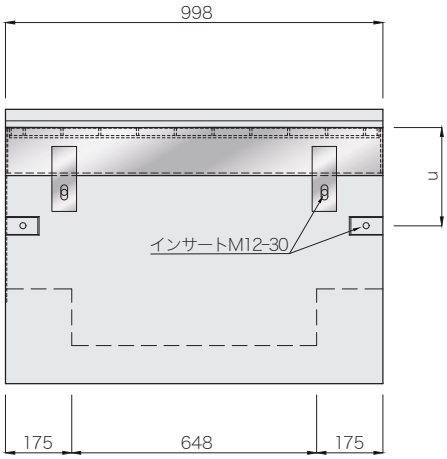

呼び名 (B×H-h2)		寸法(mm) B	H	h1	h2	h3	h4	W	W1	b1	b2	D	D'	d1	d2	e	u	R1	R2	S1	S2	参考質量(kg)
	300× 300	300	300	250	550	725	677	430	408	299.5	106.5	127	175	125	2	65	260	60	450	20	100	398
	× 400		400		650	825	777															429
	× 500		500		750	925	877															459
	× 600		600		850	1025	977														150	490
	× 700		700		950	1125	1077															521
	400× 400	400	400	250	650	830	783	540	518	354.5	161.5	133	180	130	3	70	320	80	600	20	100	512
	× 500		500		750	930	883															545
	× 600		600		850	1030	983														150	578
	× 700		700		950	1130	1083															611
	× 800		800		1050	1230	1183															644
深型	300× 300-1450	300	300	1150	1450	1625	1577	470	408	299.5	106.5	127	175	125	2	85	260	60	450	20	200	1031
	× 400-1450		400	1050																		1007
	× 500-1450		500	950																		981
	× 600-1450		600	850																		957
	× 700-1450		700	750																		933
	× 800-1450		800	650																		908
	× 900-1450		900	550																		883
	×1000-1450		1000	450																		859
	400× 400-1450	400	400	1050	1450	1630	1583	570	518	354.5	161.5	133	180	130	3	85	320	80	600	20	200	1139
	× 500-1450		500	950																		1106
	× 600-1450		600	850																		1074
	× 700-1450		700	750																		1041
	× 800-1450		800	650																		1008

注(１)深型集水桝の高さｈ１～ｈ４については最深を示しており、深さがＨ+350(300×800-1450～300×1000-1450 は、Ｈ+250)～表中のｈ２までの深さであれば、100mm ピッチの寸法で製造可能です。
(２)深型桝については、型枠の構造上シール溝はありません。また、ジョイント部の寸法も若干異なります。

ＩＢＣ排水側溝 集水桝 セミフラットＢ Ⅱ型 斜H=20

輪荷重縦断 T-25　CAD data DWG SFC

グレーチング式 ※重複掲載P.85

上部桝（斜右）

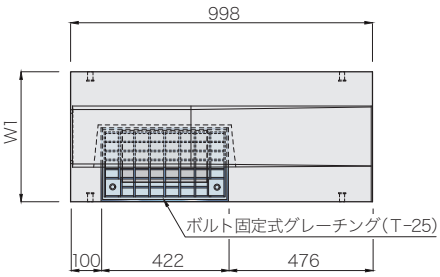

上部桝（斜左）＋下部桝

布設標準構造図（参考）

交差点すりつけ部

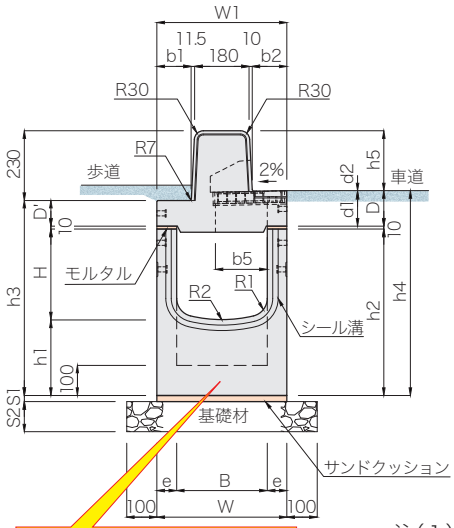

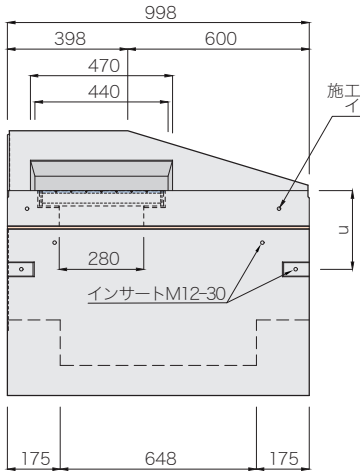

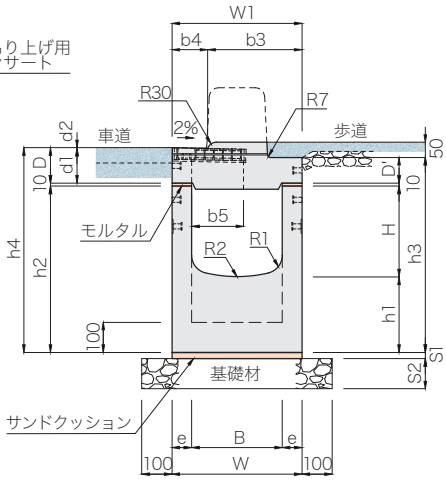

注（１）ＢⅡ型斜右H=20 は左と左右対称
（２）上下桝がオスメス構造及び敷きモルタル施工のためジョイントプレートは不要です。

呼び名（B×H-h2）	寸法（mm） B	H	h1	h2	h3	h4	h5	W	W1	b1	b2	b3	b4	b5	D	D'	d1	d2	e	u	R1	R2	S1	S2	参考質量（kg）
300× 300	300	300	250	550	645	677	198	430	430	113.5	115	311.5	118.5	172	117	85	115	2	65	260	60	450	20	100	433
× 400		400		650	745	777																			464
× 500		500		750	845	877																			494
× 600		600		850	945	977																		150	525
× 700		700		950	1045	1077																			556
400× 400	400	400	250	650	750	783	197	540	540	168.5	170	366.5	173.5	217	123	90	120	3	70	320	80	600	20	100	551
× 500		500		750	850	883																			584
× 600		600		850	950	983																		150	617
× 700		700		950	1050	1083																			650
× 800		800		1050	1150	1183																			683
深型 300× 300-1450	300	300	1150	1450	1545	1577	198	470	430	113.5	115	311.5	118.5	172	117	85	115	2	85	260	60	450	20	200	1066
× 400-1450		400	1050																						1042
× 500-1450		500	950																						1016
× 600-1450		600	850																						992
× 700-1450		700	750																						968
× 800-1450		800	650																						943
× 900-1450		900	550																						918
×1000-1450		1000	450																						894
400× 400-1450	400	400	1050	1450	1550	1583	197	570	540	168.5	170	366.5	173.5	217	123	90	120	3	85	320	80	600	20	200	1178
× 500-1450		500	950																						1145
× 600-1450		600	850																						1113
× 700-1450		700	750																						1080
× 800-1450		800	650																						1047

注（１）深型集水桝の高さｈ１～ｈ４については最深を示しており、深さがＨ+350（300×800-1450～300×1000-1450 は、H+250）～表中のｈ２までの深さであれば、100mm ピッチの寸法で製造可能です。
（２）深型集水桝については、型枠の構造上シール溝はありません。また、ジョイント部の寸法も若干異なります。

ＩＢＣ排水側溝 集水桝 セミフラット 乗り入れ Ⅱ型 H=20

輪荷重縦断 T-25　CAD data DWG SFC

グレーチング式 ※重複掲載P.86

グレーチング細目仕様

上部桝

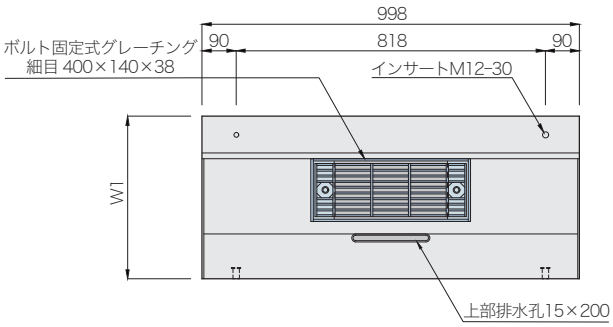

注(1)グレーチングは細目仕様です。
(2)上部桝がオスメス構造及び敷きモルタル施工のためジョイントプレートは不要です。

布設標準構造図(参考)

交差点巻き込み部・横断歩道部

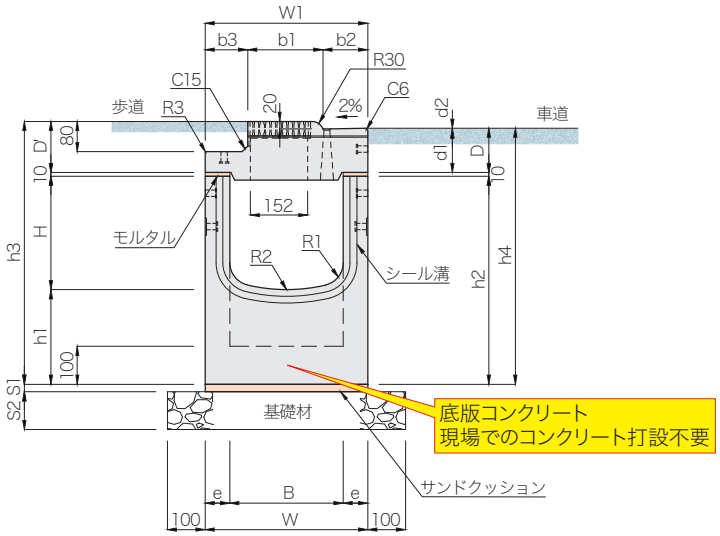

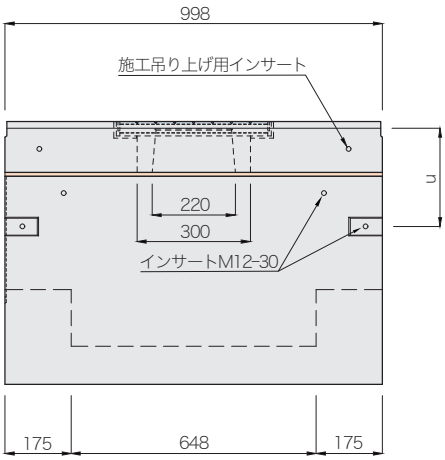

呼び名 (B×H-h2)		寸法(mm) B	H	h1	h2	h3	h4	W	W1	b1	b2	b3	D	D'	d1	d2	e	u	R1	R2	S1	S2	参考質量(kg)
	300× 300	300	300	250	550	695	677	430	430	199	118.5	112.5	117	135	115	2	65	260	60	450	20	100	388
	× 400		400		650	795	777																419
	× 500		500		750	895	877																449
	× 600		600		850	995	977															150	480
	× 700		700		950	1095	1077																511
	400× 400	400	400	250	650	800	783	540	540	199	173.5	167.5	123	140	120	3	70	320	80	600	20	100	506
	× 500		500		750	900	883																539
	× 600		600		850	1000	983															150	572
	× 700		700		950	1100	1083																605
	× 800		800		1050	1200	1183																638
深型	300× 300-1450	300	300	1150	1450	1595	1577	470	430	199	118.5	112.5	117	135	115	2	85	260	60	450	20	200	1021
深型	× 400-1450		400	1050																			997
深型	× 500-1450		500	950																			971
深型	× 600-1450		600	850																			947
深型	× 700-1450		700	750																			923
深型	× 800-1450		800	650																			898
深型	× 900-1450		900	550																			873
深型	×1000-1450		1000	450																			849
深型	400× 400-1450	400	400	1050	1450	1600	1583	570	540	199	173.5	167.5	123	140	120	3	85	320	80	600	20	200	1133
深型	× 500-1450		500	950																			1100
深型	× 600-1450		600	850																			1068
深型	× 700-1450		700	750																			1035
深型	× 800-1450		800	650																			1002

注(1)深型集水桝の高さｈ１～ｈ４については最深を示しており、深さがＨ+350(300×800-1450～300×1000-1450 は、Ｈ+250)～表中のｈ２までの深さであれば、100mm ピッチの寸法で製造可能です。
(2)深型桝については、型枠の構造上シール溝はありません。また、ジョイント部の寸法も若干異なります。

ＩＢＣ排水側溝 集水桝 セミフラットＢ Ⅱ型 斜H=0-20

輪荷重縦断 T-25　CAD data DWG SFC

グレーチング式 ※重複掲載Ｐ.87

上部桝（斜右）

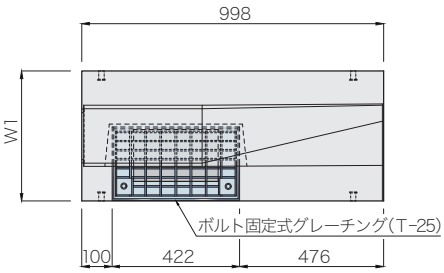

上部桝（斜左）＋下部桝

布設標準構造図（参考）

交差点すりつけ部

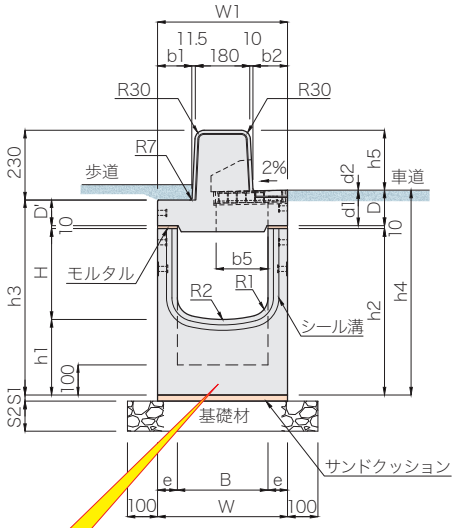

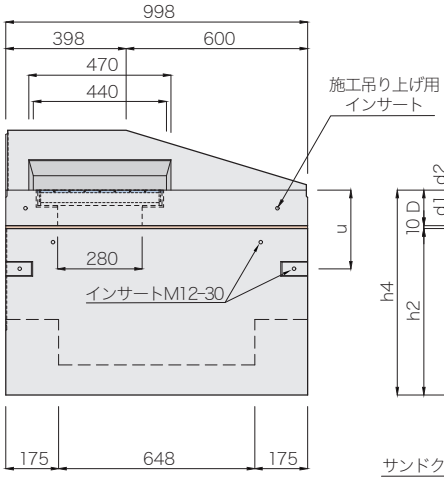

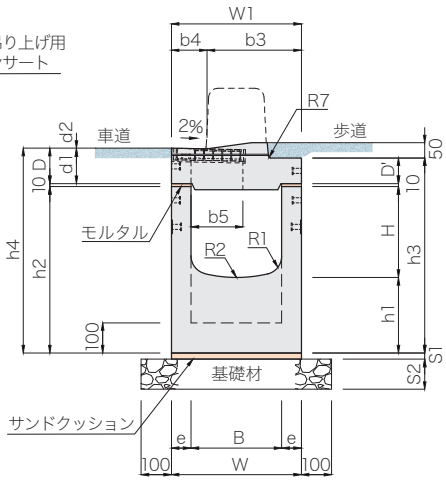

底版コンクリート
現場でのコンクリート打設不要

注（１）ＢⅡ型斜右H=0-20は左と左右対称
（２）上下桝がオスメス構造及び敷きモルタル施工のためジョイントプレートは不要です。

呼び名（B×H-h2）		寸法（mm） B	H	h1	h2	h3	h4	h5	W	W1	b1	b2	b3	b4	b5	D	D'	d1	d2	e	u	R1	R2	S1	S2	参考質量（kg）
	300× 300	300	300	250	550	645	677	198	430	430	113.5	115	312.5	117.5	172	117	85	115	2	65	260	60	450	20	100	433
	× 400		400		650	745	777																			464
	× 500		500		750	845	877																			494
	× 600		600		850	945	977																		150	525
	× 700		700		950	1045	1077																			556
	400× 400	400	400	250	650	750	783	197	540	540	168.5	170	367.5	172.5	217	123	90	120	3	70	320	80	600	20	100	551
	× 500		500		750	850	883																			584
	× 600		600		850	950	983																		150	617
	× 700		700		950	1050	1083																			650
	× 800		800		1050	1150	1183																			683
深型	300× 300-1450	300	300	1150	1450	1545	1577	198	470	430	113.5	115	312.5	117.5	172	117	85	115	2	85	260	60	450	20	200	1066
	× 400-1450		400	1050																						1042
	× 500-1450		500	950																						1016
	× 600-1450		600	850																						992
	× 700-1450		700	750																						968
	× 800-1450		800	650																						943
	× 900-1450		900	550																						918
	×1000-1450		1000	450																						894
	400× 400-1450	400	400	1050	1450	1550	1583	197	570	540	168.5	170	367.5	172.5	217	123	90	120	3	85	320	80	600	20	200	1178
	× 500-1450		500	950																						1145
	× 600-1450		600	850																						1113
	× 700-1450		700	750																						1080
	× 800-1450		800	650																						1047

注（１）深型集水桝の高さｈ１～ｈ４については最深を示しており、深さがＨ＋350（300×800-1450～300×1000-1450は、Ｈ＋250）～表中のｈ２までの深さであれば、100mmピッチの寸法で製造可能です。
（２）深型集水桝については、型枠の構造上シール溝はありません。また、ジョイント部の寸法も若干異なります。

ＩＢＣ排水側溝 集水桝 中央分離帯用Ｃ

輪荷重縦断 T-25　CAD data　DWG SFC

防草タイプ ※普通タイプP.82

上部桝

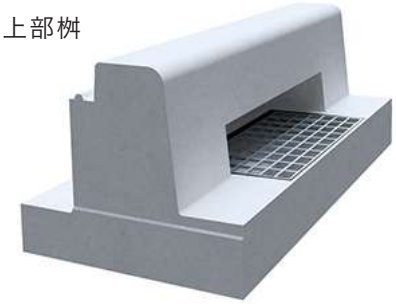

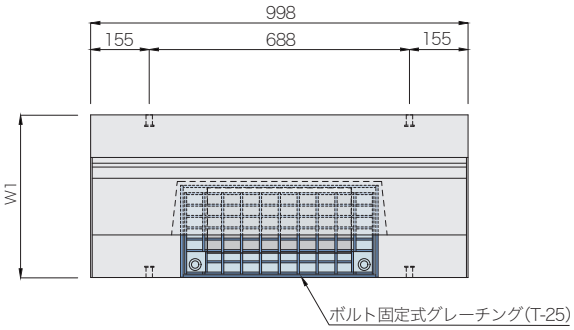

布設標準構造図(参考)
中央分離帯部

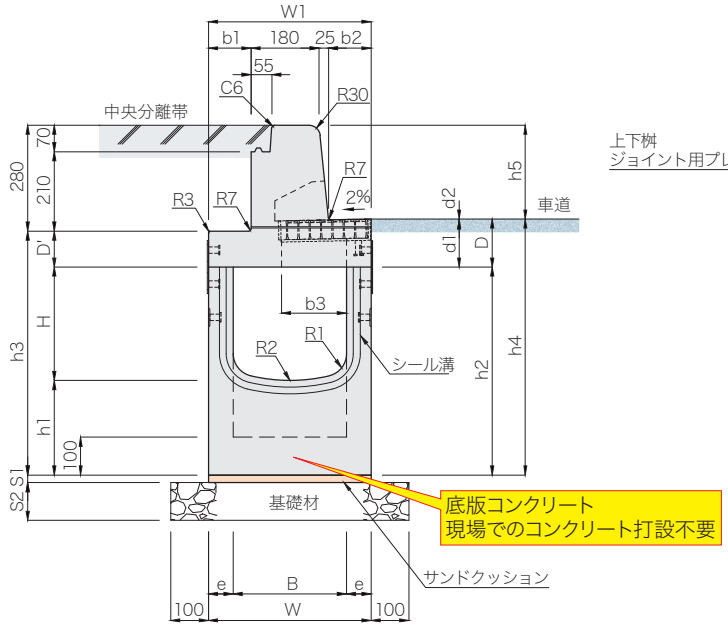

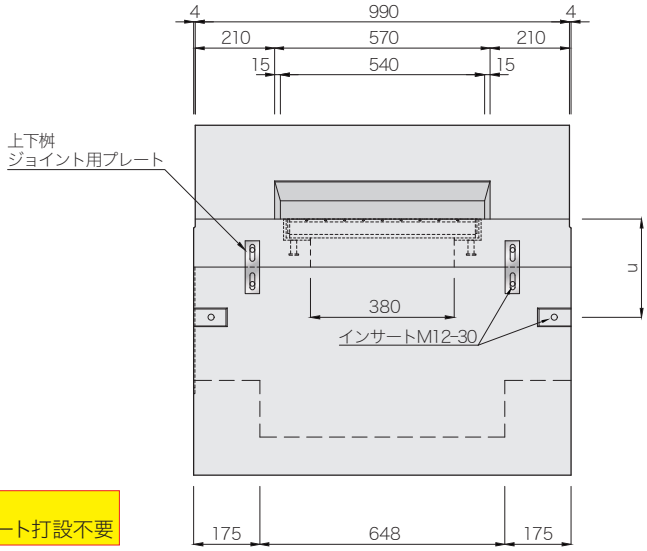

呼び名 (B×H-h2)		寸法(mm) B	H	h1	h2	h3	h4	h5	W	W1	b1	b2	b3	D	D'	d1	d2	e	u	R1	R2	S1	S2	参考質量(kg)
	300× 300	300	300	250	550	645	677	248	430	430	112.5	112.5	172	127	95	125	2	65	260	60	450	20	100	481
	× 400		400		650	745	777																	512
	× 500		500		750	845	877																	542
	× 600		600		850	945	977																150	573
	× 700		700		950	1045	1077																	604
	400× 400	400	400	250	650	750	783	247	540	540	167.5	167.5	217	133	100	130	3	70	320	80	600	20	100	589
	× 500		500		750	850	883																	622
	× 600		600		850	950	983																150	655
	× 700		700		950	1050	1083																	688
	× 800		800		1050	1150	1183																	721
深型	300× 300-1450	300	300	1150	1450	1545	1577	248	470	430	112.5	112.5	172	127	95	125	2	85	260	60	450	20	200	1114
	× 400-1450		400	1050																				1090
	× 500-1450		500	950																				1064
	× 600-1450		600	850																				1040
	× 700-1450		700	750																				1016
	× 800-1450		800	650																				991
	× 900-1450		900	550																				966
	×1000-1450		1000	450																				942
	400× 400-1450	400	400	1050	1450	1550	1583	247	570	540	167.5	167.5	217	133	100	130	3	85	320	80	600	20	200	1216
	× 500-1450		500	950																				1183
	× 600-1450		600	850																				1151
	× 700-1450		700	750																				1118
	× 800-1450		800	650																				1085

注(１)深型集水桝の高さｈ１～ｈ４については最深を示しており、深さがＨ＋350(300×800-1450～300×1000-1450 は、Ｈ＋250)～表中のｈ２までの深さであれば、100mm ピッチの寸法で製造可能です。
(２)深型桝については、型枠の構造上シール溝はありません。また、ジョイント部の寸法も若干異なります。

ＩＢＣ排水側溝 歩車道境界ブロック

セミフラットＢ

車道側からも歩道側からも直接、頂版排水孔へ
排水できるように改良しました。

ＢⅢ型 基本
参考質量：205kg

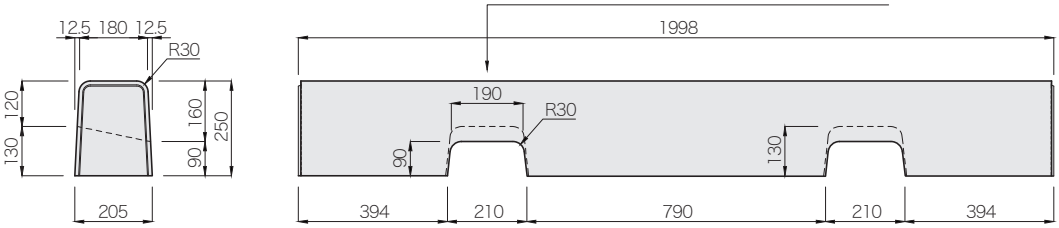

Ｂ斜左 H=50
（Ⅲ型対応）
参考質量：89kg

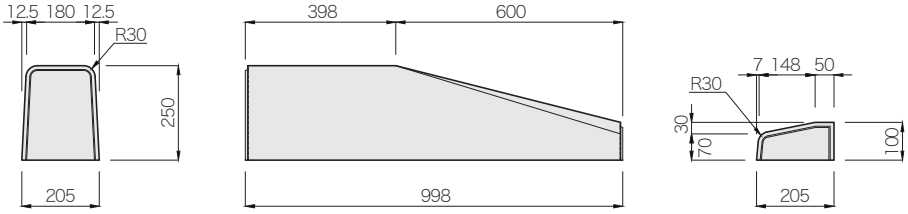

（注）Ｂ斜右 H=50 は左と左右対称

Ｂ斜左 H=20
（Ⅱ型対応）
参考質量：86kg

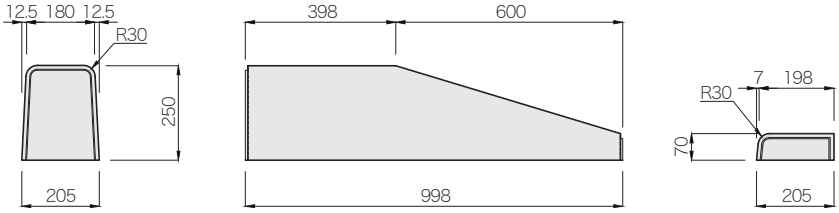

（注）Ｂ斜右 H=20 は左と左右対称

Ｂ斜左 H=0-20
（Ⅱ型対応）
参考質量：86kg

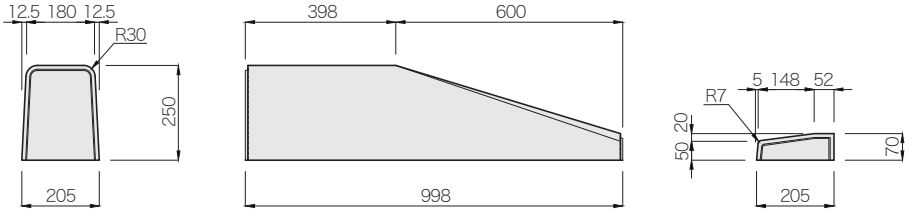

（注）Ｂ斜右 H=0-20 は左と左右対称

セミフラット平

H=50用
（Ⅰ・Ⅲ型対応）
参考質量：42kg

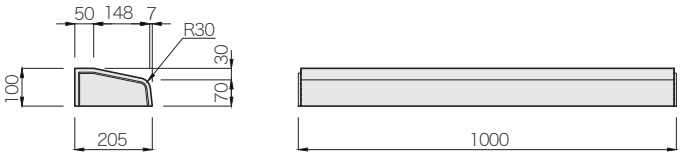

（注）このブロックは、茨城県規格の歩車道境界ブロック マウントアップ用平H=50 と同じ製品です。

H=20用
（Ⅱ型対応）
参考質量：16kg

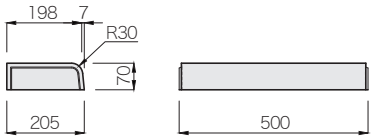

H=0-20用
（Ⅱ型対応）
参考質量：15kg

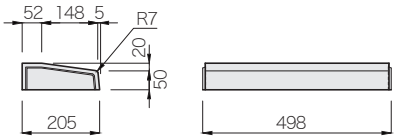

（注）このブロックは、茨城県規格の歩車道境界ブロック
マウントアップ用平H=20 と同じ製品です。

ＩＢＣ排水側溝 中央分離帯用ブロックＣ

防草タイプ 参考質量:243kg

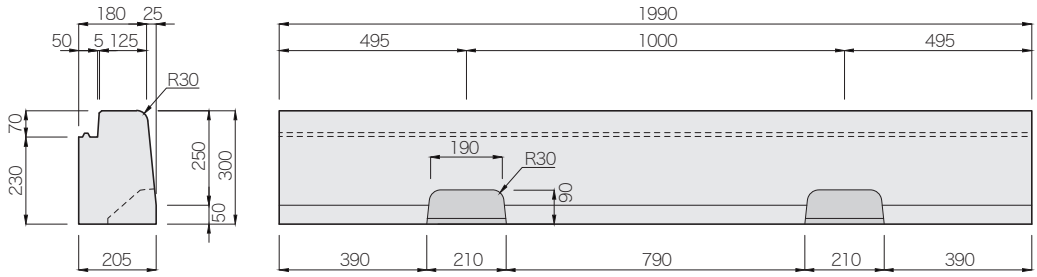

基礎付中央分離帯ブロック［防草タイプ］

シフト分割型 ＩＢＣ排水側溝対応 参考質量:389kg

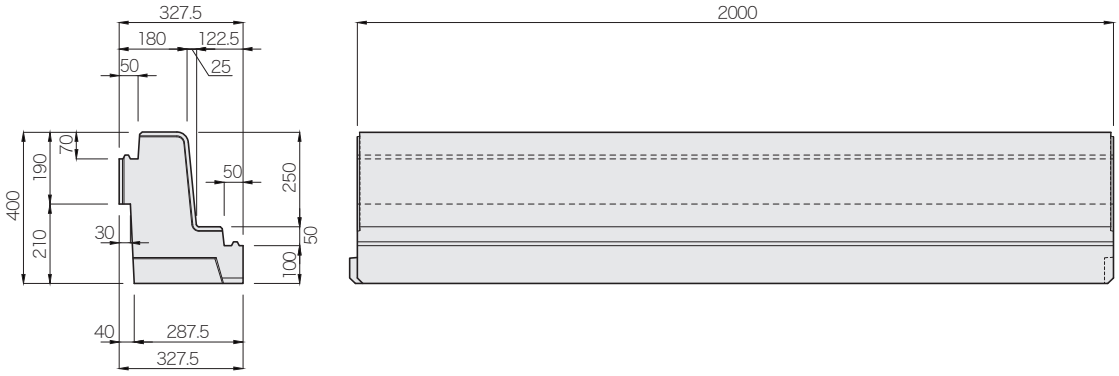

中央分離帯部 構造イメージ

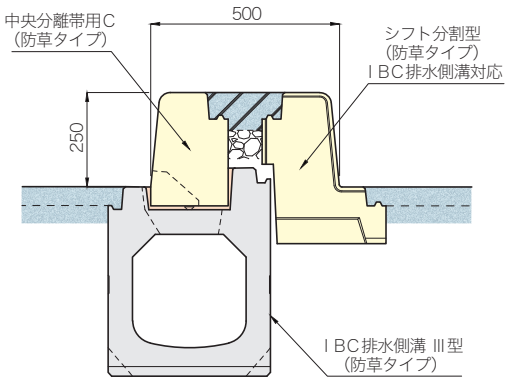

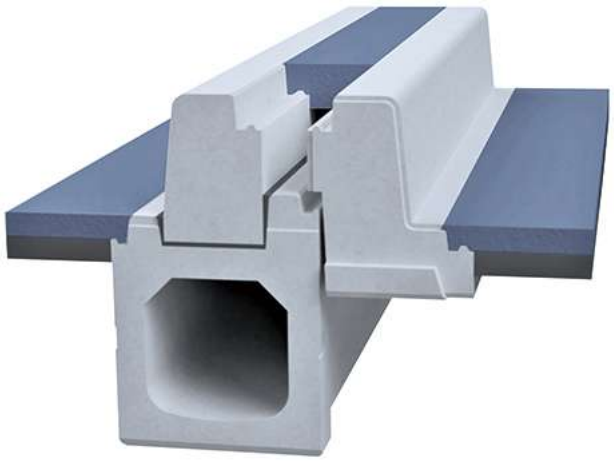

ＩＢＣ排水側溝Ｉ型

可変勾配対応　輪荷重縦断 T-25　CAD data DWG SFC

布設標準構造図(参考)

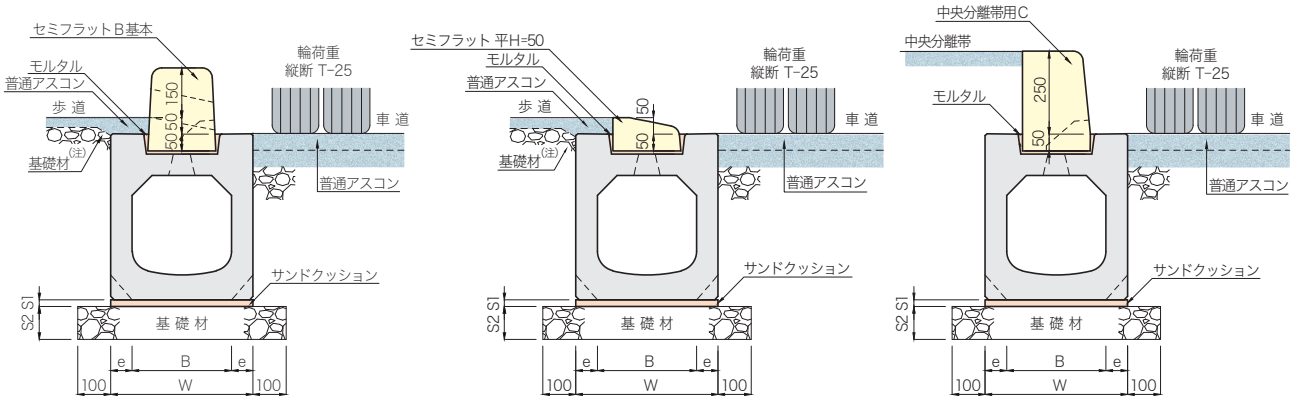

標準部　　車両乗り入れ部　　中央分離帯部

(注)歩道側の基礎材については、側溝上面で50㎜厚さをとれないため、基礎材上面を側溝の上端面部に合わせて勾配をとり、すりつけ調整をしてください。

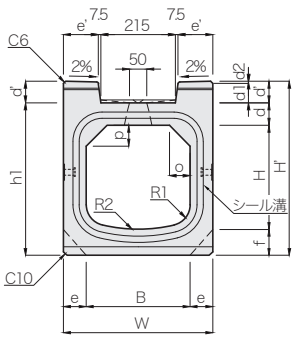

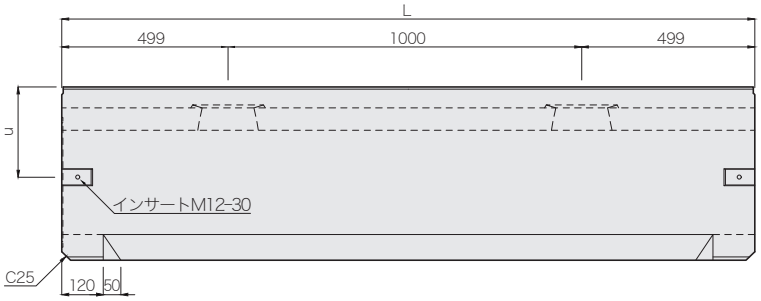

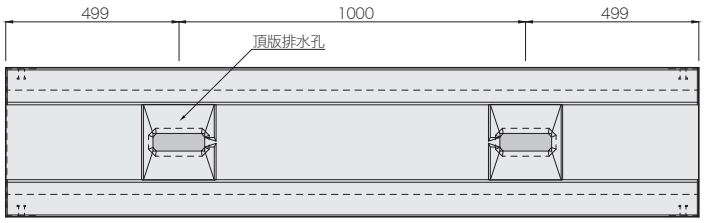

呼び名 (B×H)	寸 法 (mm)																			参考質量 (kg)
	B	H	W	H'	h1	d	d1	d2	d'	e	e'	f	o	p	u	R1	R2	L	S1	S2	
300× 300	300	300	430	502	440	65	60	2	62	65	100	75	60	60	260	60	450	1998	20	100	542
× 400		400		602	540																602
× 500		500		702	640																664
× 600		600		802	740															150	725
× 700		700		902	840																786
× 800		800		1002	940																847
× 900		900		1102	1040															200	908
×1000		1000		1202	1140																969
400× 400	400	400	540	613	550	70	60	3	63	70	155	80	80	80	320	80	600	1998	20	100	770
× 500		500		713	650																836
× 600		600		813	750															150	902
× 700		700		913	850																965
× 800		800		1013	950																1034

ＩＢＣ排水側溝 Ⅱ型（交差点部・横断歩道部用）

可変勾配対応 | 輪荷重 縦断 T-25 | CAD data DWG SFC

布設標準構造図(参考)

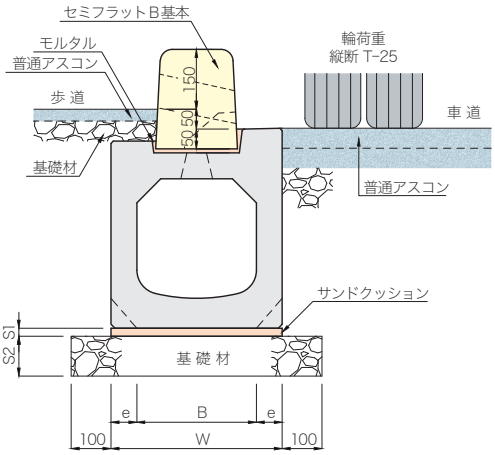

交差点すりつけ部

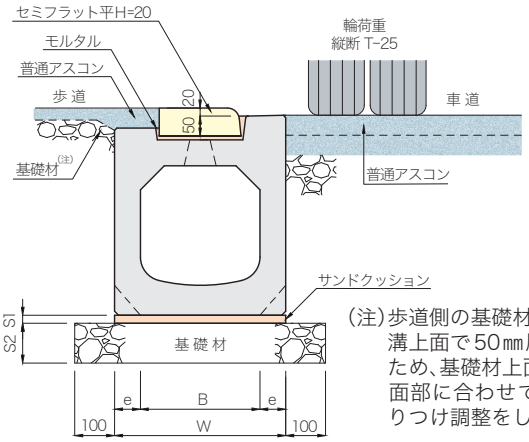

交差点巻き込み部・横断歩道部

(注)歩道側の基礎材については、側溝上面で50㎜厚さをとれないため、基礎材上面を側溝の上端面部に合わせて勾配をとり、すりつけ調整をしてください。

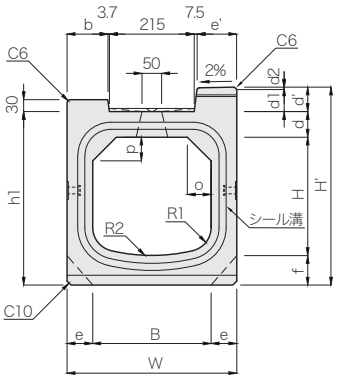

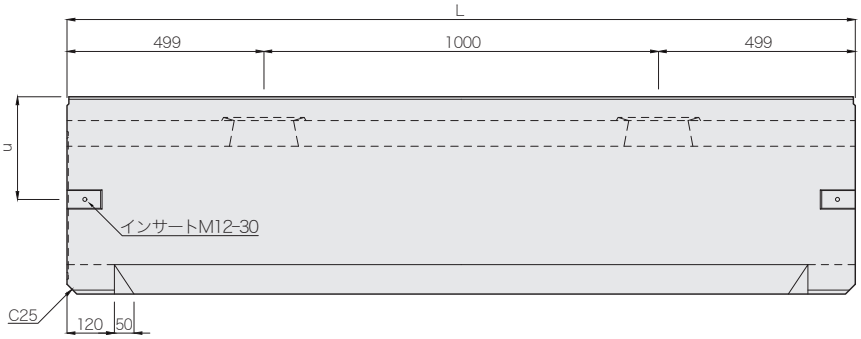

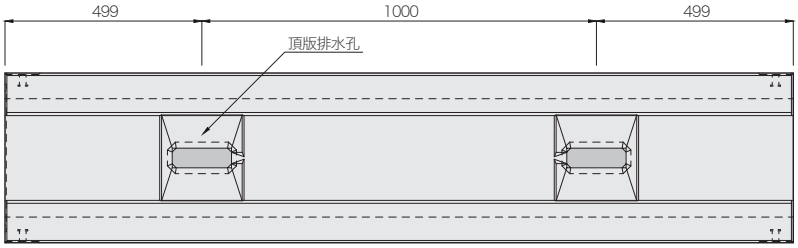

呼び名 (B×H)	寸 法 (mm)																				参考質量 (kg)
	B	H	W	H'	h1	b	d	d1	d2	d'	e	e'	f	o	p	u	R1	R2	L	S1	S2	
300× 300	300	300	430	502	440	103.8	65	60	2	62	65	100	75	60	60	260	60	450	1998	20	100	528
× 400		400		602	540																	588
× 500		500		702	640																	650
× 600		600		802	740																150	711
× 700		700		902	840																	772
× 800		800		1002	940																	833
× 900		900		1102	1040																200	894
×1000		1000		1202	1140																	955
400× 400	400	400	540	613	550	158.8	70	60	3	63	70	155	80	80	80	320	80	600	1998	20	100	746
× 500		500		713	650																	812
× 600		600		813	750																150	878
× 700		700		913	850																	941
× 800		800		1013	950																	1010

ＩＢＣ排水側溝 Ⅲ型

可変勾配対応 | 輪荷重 縦断 T-25 | CAD data DWG SFC

布設標準構造図(参考)

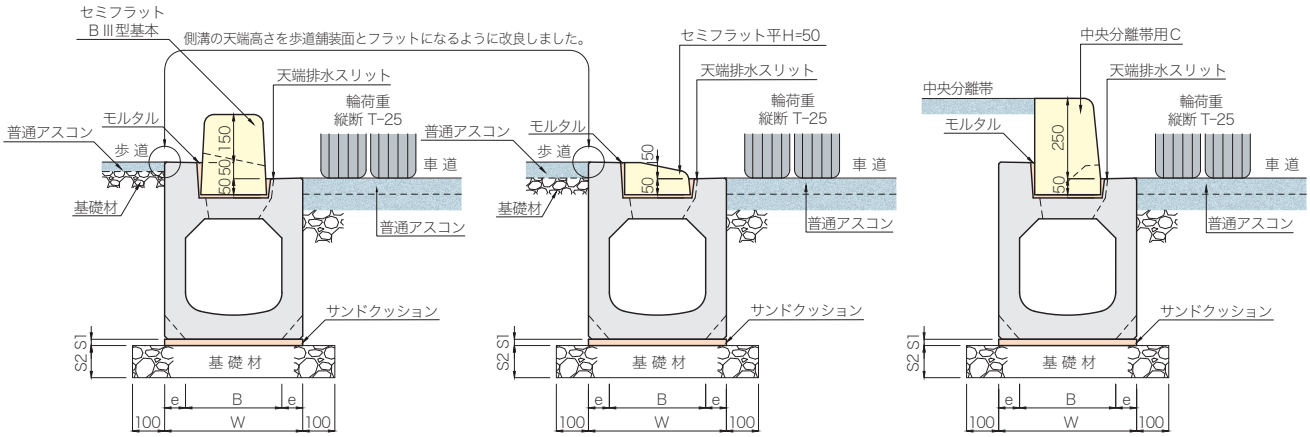

標準部　　車両乗り入れ部　　中央分離帯部

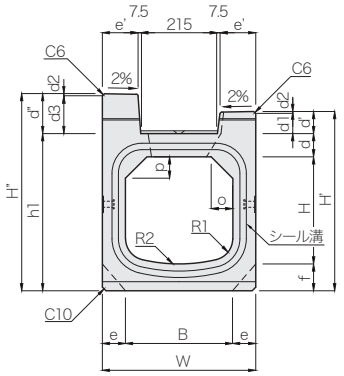

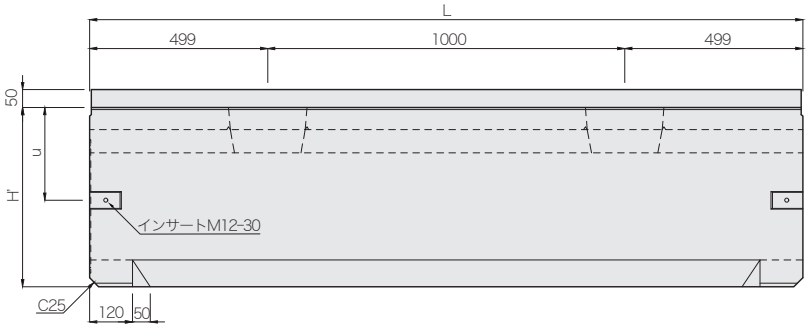

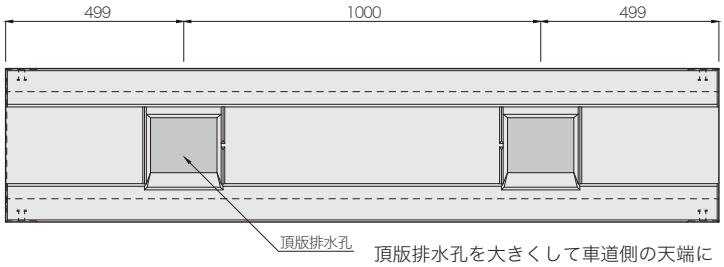

頂版排水孔を大きくして車道側の天端に排水スリットを設けましたので車両乗り入れ部でも排水ができます。

呼び名 (B×H)	寸 法 (mm)																						参考質量 (kg)
	B	H	W	H'	H"	h1	d	d1	d2	d3	d'	d"	e	e'	f	o	p	u	R1	R2	L	S1	S2	
300× 300	300	300	430	502	552	440	65	60	2	110	62	112	65	100	75	60	60	260	60	450	1998	20	100	558
× 400		400		602	652	540																		618
× 500		500		702	752	640																		680
× 600		600		802	852	740																	150	741
× 700		700		902	952	840																		802
× 800		800		1002	1052	940																		863
× 900		900		1102	1152	1040																	200	924
×1000		1000		1202	1252	1140																		985
400× 400	400	400	540	613	663	550	70	60	3	110	63	113	70	155	80	80	80	320	80	600	1998	20	100	799
× 500		500		713	763	650																		865
× 600		600		813	863	750																	150	931
× 700		700		913	963	850																		994
× 800		800		1013	1063	950																		1063

ＩＢＣ排水側溝 乗り入れ一体 Ｉ型Ｈ=50 (車両乗り入れ部用)

可変勾配対応　輪荷重 縦横断 T-25　CAD data DWG SFC

ＩＢＣ排水側溝の車両乗り入れ部に使用するＴ-25 縦横断対応の乗り入れ一体型管渠側溝です。
側溝と縁石が一体になっているため工期の短縮が図れます。
また、車両の乗り入れ等による縁石凸部の破損も防止できます。

布設標準構造図(参考)

車両乗り入れ部

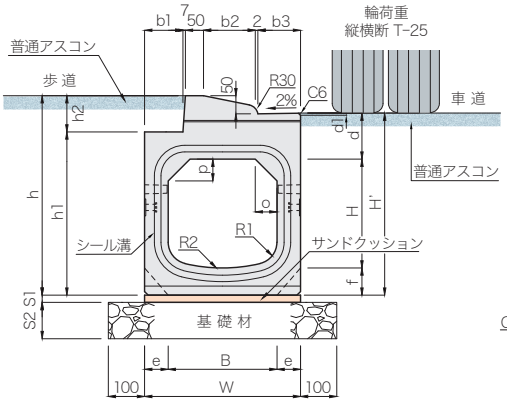

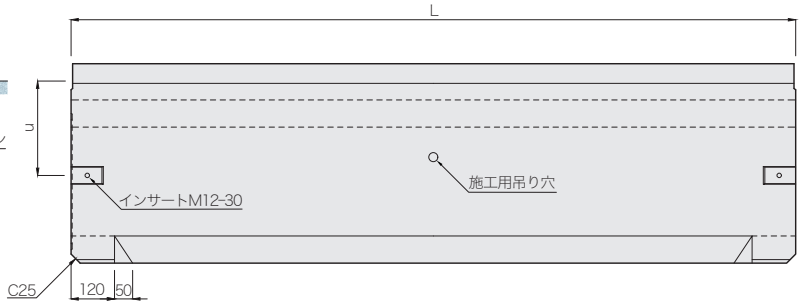

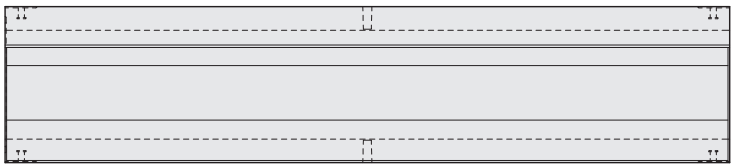

呼び名 (B×H)	寸 法 (mm)																						参考質量 (kg)
	B	H	W	H'	h	h1	h2	b1	b2	b3	d	d1	e	f	o	p	u	R1	R2	L	S1	S2	
300× 300	300	300	430	502	550	450	100	105.5	148	117.5	127	2	65	75	60	60	260	60	450	1998	20	100	614
× 400		400		602	650	550																	675
× 500		500		702	750	650																	736
× 600		600		802	850	750																150	797
× 700		700		902	950	850																	858
× 800		800		1002	1050	950																	919
× 900		900		1102	1150	1050																200	980
×1000		1000		1202	1250	1150																	1041
400× 400	400	400	540	613	660	560	100	160.5	148	172.5	133	3	70	80	80	80	320	80	600	1998	20	100	835
× 500		500		713	760	660																	901
× 600		600		813	860	760																150	967
× 700		700		913	960	860																	1032
× 800		800		1013	1060	960																	1098

(注)側壁のセンターに施工用の吊り穴を設けてあります。

ＩＢＣ排水側溝 乗り入れ一体 Ⅱ型H=20 (横断歩道部用)

可変勾配対応 | 輪荷重 縦断 T-25 | CAD data DWG SFC

ＩＢＣ排水側溝の横断歩道部または交差点巻き込み部に使用するＴ-25 縦断設計の乗り入れ一体型管渠側溝です。
側溝と縁石が一体になっているため工期の短縮が図れます。

布設標準構造図(参考)

交差点巻き込み部・横断歩道部

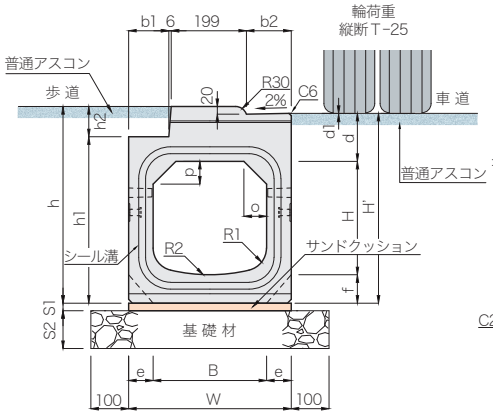

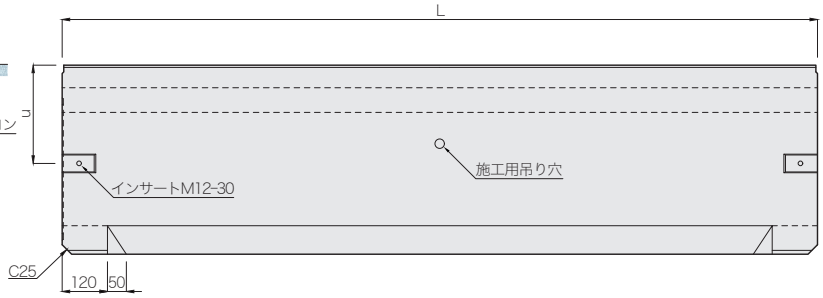

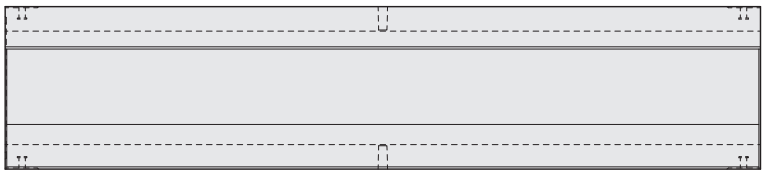

呼び名 (B×H)	寸 法 (mm)																					参考質量 (kg)
	B	H	W	H'	h	h1	h2	b1	b2	d	d1	e	f	o	p	u	R1	R2	L	S1	S2	
300× 300	300	300	430	502	520	440	80	106.5	118.5	127	2	65	75	60	60	260	60	450	1998	20	100	590
× 400		400		602	620	540																651
× 500		500		702	720	640																712
× 600		600		802	820	740															150	773
× 700		700		902	920	840																834
× 800		800		1002	1020	940																895
× 900		900		1102	1120	1040															200	956
×1000		1000		1202	1220	1140																1017
400× 400	400	400	540	613	630	550	80	161.5	173.5	133	3	70	80	80	80	320	80	600	1998	20	100	812
× 500		500		713	730	650																878
× 600		600		813	830	750															150	944
× 700		700		913	930	850																1009
× 800		800		1013	1030	950																1075

(注)側壁のセンターに施工用の吊り穴を設けてあります。

ＩＢＣ排水側溝 乗り入れ一体 Ⅱ型H=0-20（横断歩道部用）

可変勾配対応　輪荷重 縦断 T-25　CAD data DWG SFC

ＩＢＣ排水側溝の横断歩道部または交差点巻き込み部に使用するＴ-25 縦断設計の乗り入れ一体型管渠側溝です。
側溝と縁石が一体になっているため工期の短縮が図れます。
また、段差が緩やかなため歩行者に優しく、車椅子による横断走行がスムーズにできます。

布設標準構造図(参考)

交差点巻き込み部・横断歩道部

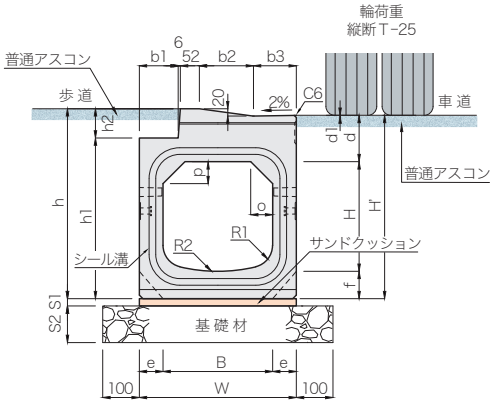

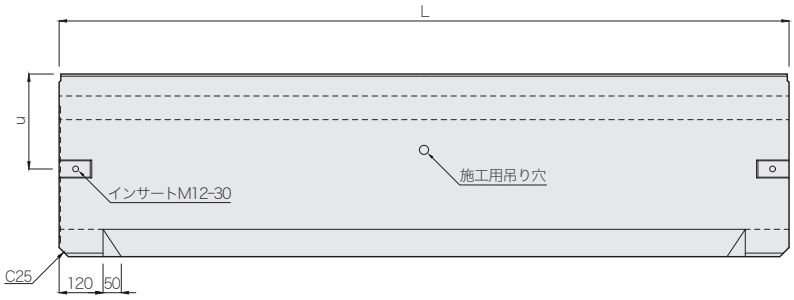

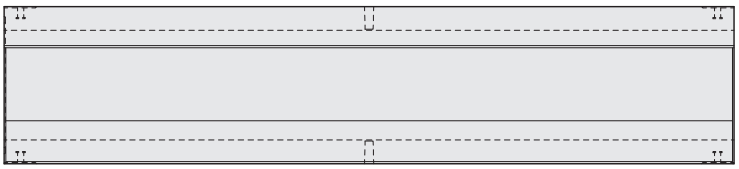

呼び名 (B×H)	寸法(mm) B	H	W	H'	h	h1	h2	b1	b2	b3	d	d1	e	f	o	p	u	R1	R2	L	S1	S2	参考質量 (kg)
300× 300	300	300	430	502	520	440	80	106.5	148	117.5	127	2	65	75	60	60	260	60	450	1998	20	100	577
× 400		400		602	620	540																	638
× 500		500		702	720	640																	699
× 600		600		802	820	740																150	760
× 700		700		902	920	840																	821
× 800		800		1002	1020	940																	882
× 900		900		1102	1120	1040																200	943
×1000		1000		1202	1220	1140																	1004
400× 400	400	400	540	613	630	550	80	161.5	148	172.5	133	3	70	80	80	80	320	80	600	1998	20	100	799
× 500		500		713	730	650																	865
× 600		600		813	830	750																150	931
× 700		700		913	930	850																	996
× 800		800		1013	1030	950																	1062

(注)側壁のセンターに施工用の吊り穴を設けてあります。

ＩＢＣ排水側溝 フラット乗り入れ Ｉ型

可変勾配対応　輪荷重 縦横断 T-25　CAD data DWG SFC

ＩＢＣ排水側溝の車両乗り入れ部に使用するＴ-25 縦横断対応の乗り入れ用管渠型側溝で、集水桝を介さず直接施工ができます。
段差がないため歩行者に優しく、車椅子による横断走行がスムーズにできます。

布設標準構造図(参考)

車両乗り入れ部

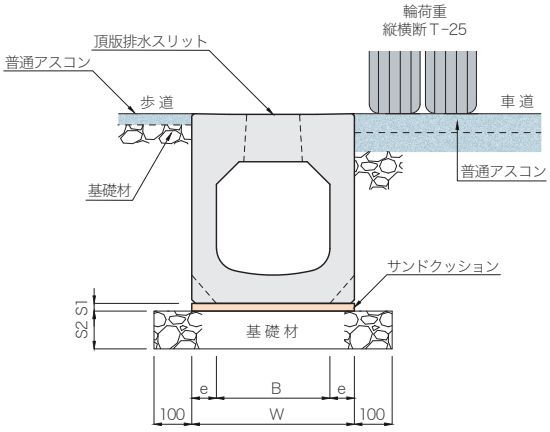

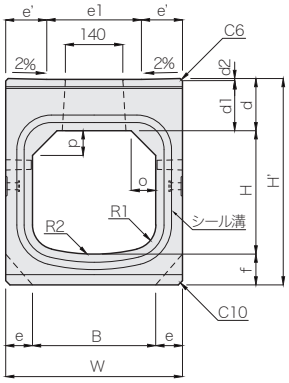

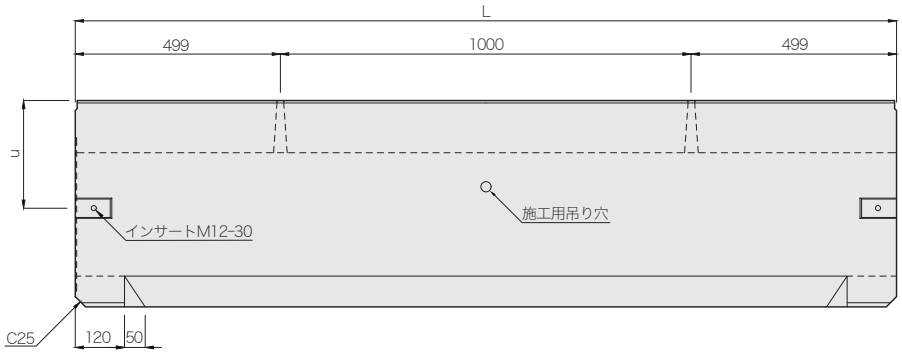

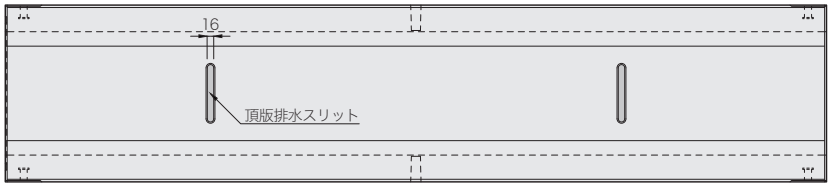

呼び名 (B×H)	寸 法 (mm)																			参考質量 (kg)
	B	H	W	H'	d	d1	d2	e	e'	e1	f	o	p	u	R1	R2	L	S1	S2	
300× 300	300	300	430	502	127	125	2	65	100	230	75	60	60	260	60	450	1998	20	100	601
× 400		400		602																662
× 500		500		702																723
× 600		600		802															150	784
× 700		700		902																845
× 800		800		1002																906
× 900		900		1102															200	967
×1000		1000		1202																1028
400× 400	400	400	540	613	133	130	3	70	155	230	80	80	80	320	80	600	1998	20	100	830
× 500		500		713																896
× 600		600		813															150	962
× 700		700		913																1028
× 800		800		1013																1094

(注)側壁のセンターに施工用の吊り穴を設けてあります。

ＩＢＣ排水側溝 暗渠・敷板

可変勾配対応　輪荷重横断 T-25　CAD data DWG SFC

ＩＢＣ排水側溝の道路横断部に使用するＴ-25 横断設計の暗渠型側溝で、集水桝を介せず直接施工が可能です。
また、専用の敷板を使用することで工期の短縮と早期の交通解放が可能です。

暗　渠　※重複掲載Ｐ.60

布設標準構造図(参考)

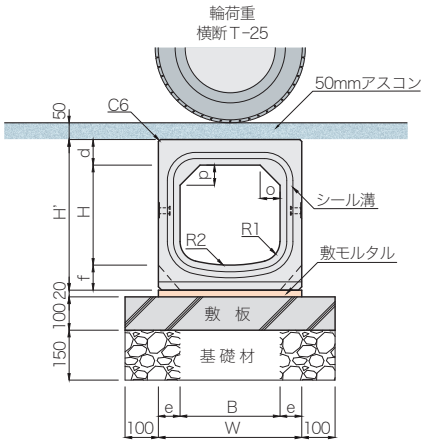

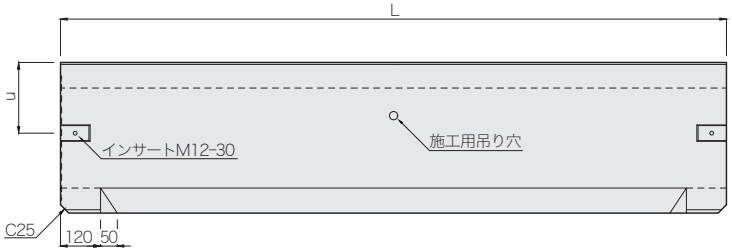

呼び名 (B×H)	寸 法 (mm)													参考質量 (kg)
	B	H	W	H'	d	e	f	o	p	u	R1	R2	L	
300× 300	300	300	430	452	77	65	75	60	60	210	60	450	1998	500
× 400		400		552										561
× 500		500		652										622
× 600		600		752										683
× 700		700		852										744
× 800		800		952										805
× 900		900		1052										866
×1000		1000		1152										927
400× 400	400	400	540	563	83	70	80	80	80	270	80	600	1998	705
× 500		500		663										771
× 600		600		763										837
× 700		700		863										903
× 800		800		963										969

(注)側壁のセンターに施工用の吊り穴を設けてあります。

布設参考側面図

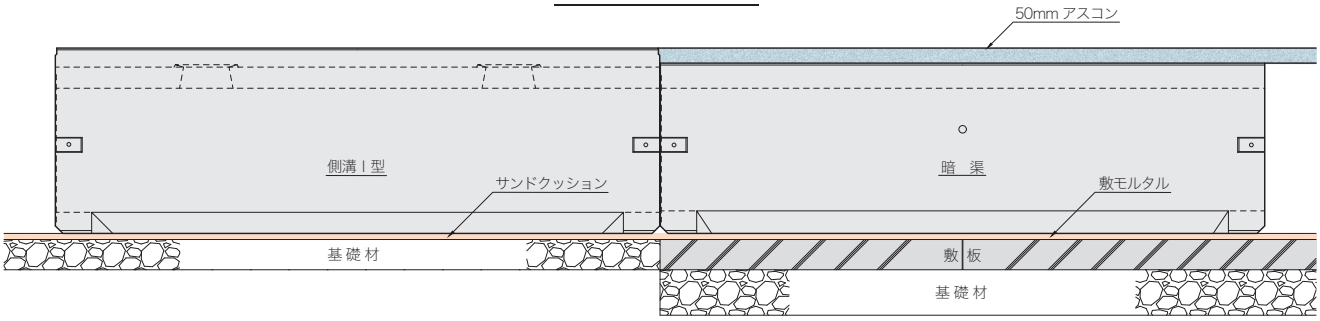

敷　板　※重複掲載Ｐ.60

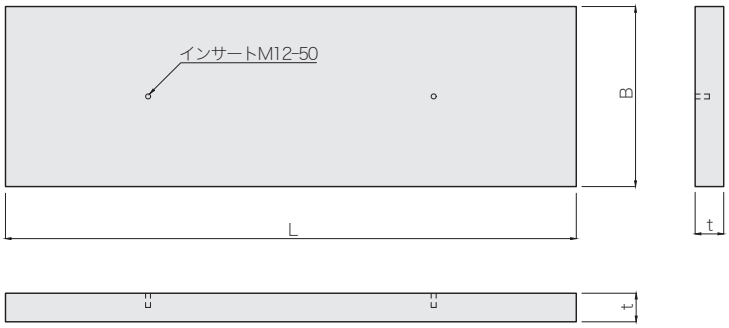

呼び名	寸 法(mm)			参考質量 (kg)
	B	t	L	
300用	630	100	1998	290
			998	145
400用	740	100	1998	340
			998	170

ＩＢＣ排水側溝 集水桝 セミフラットＢ(Ⅰ型・Ⅱ型兼用)

輪荷重縦断 T-25　CAD data DWG SFC

上部桝

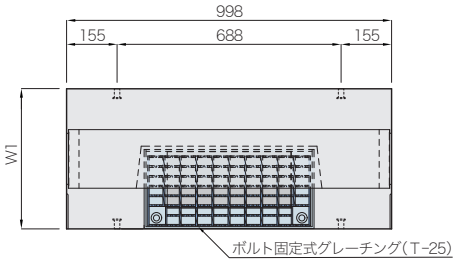

布設標準構造図(参考)

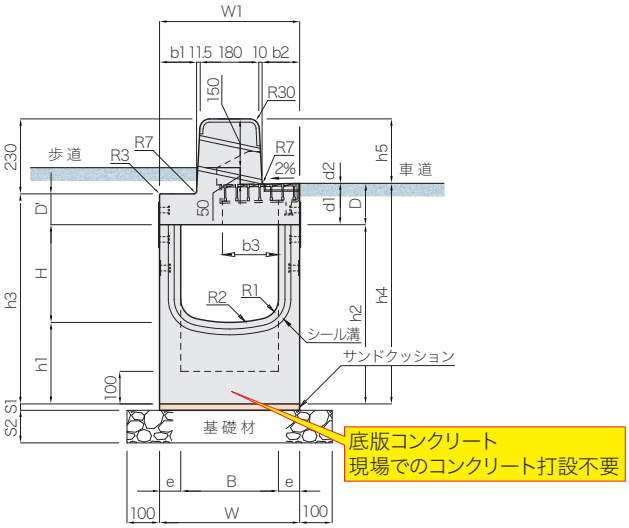

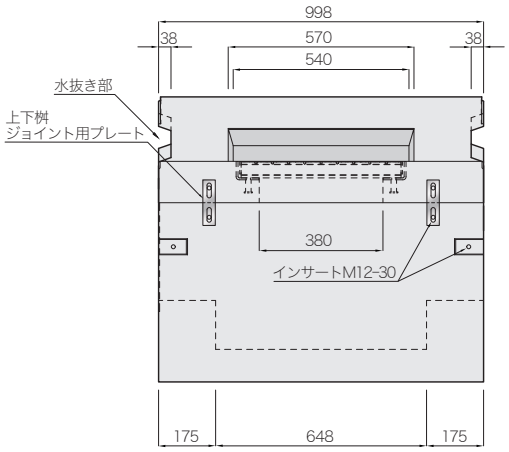

呼び名 (B×H-h2)		寸 法 (mm)																					参考質量 (kg)
		B	H	h1	h2	h3	h4	h5	W	W1	b1	b2	b3	D	D'	d1	d2	e	R1	R2	S1	S2	
	300× 300	300	300	250	550	645	677	198	430	430	113.5	115	172	127	95	125	2	65	60	450	20	100	464
	× 400		400		650	745	777																495
	× 500		500		750	845	877																525
	× 600		600		850	945	977															150	556
	× 700		700		950	1045	1077																587
	400× 400	400	400	250	650	750	783	197	540	540	168.5	170	217	133	100	130	3	70	80	600	20	100	572
	× 500		500		750	850	883																605
	× 600		600		850	950	983															150	638
	× 700		700		950	1050	1083																671
	× 800		800		1050	1150	1183																704
深型	300× 300-1450	300	300	1150	1450	1545	1577	198	470	430	113.5	115	172	127	95	125	2	85	60	450	20	200	1097
深型	× 400-1450		400	1050																			1073
深型	× 500-1450		500	950																			1047
深型	× 600-1450		600	850																			1023
深型	× 700-1450		700	750																			999
深型	× 800-1450		800	650																			974
深型	× 900-1450		900	550																			949
深型	×1000-1450		1000	450																			925
深型	400× 400-1450	400	400	1050	1450	1550	1583	197	570	540	168.5	170	217	133	100	130	3	85	80	600	20	200	1199
深型	× 500-1450		500	950																			1166
深型	× 600-1450		600	850																			1134
深型	× 700-1450		700	750																			1101
深型	× 800-1450		800	650																			1068

注(1)深型集水桝の高さｈ１～ｈ４については最深を示しており、深さがＨ＋350(300×800-1450～300×1000-1450 は、Ｈ＋250)～表中のｈ２までの深さであれば、100mm ピッチの寸法で製造可能です。
(2)深型桝については、型枠の構造上シール溝はありません。また、ジョイント部の寸法も若干異なります。

ＩＢＣ排水側溝 集水桝 セミフラットＢ Ⅲ型

輪荷重 縦断 T-25　CAD data DWG SFC

上部桝

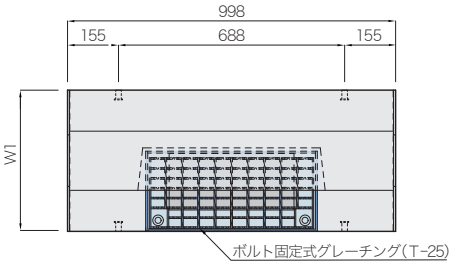

布設標準構造図(参考)

集水桝の天端高さを歩道舗装面とフラットになるように改良しました。

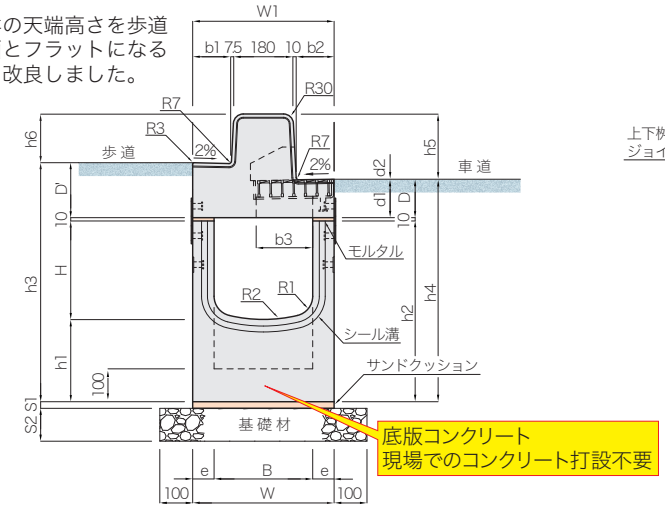

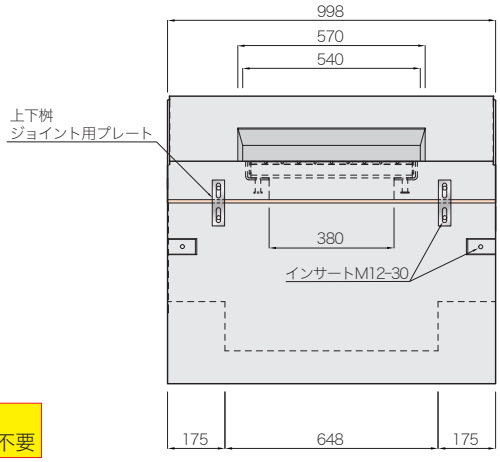

呼び名 (B×H-h2)		寸法(mm) B	H	h1	h2	h3	h4	h5	h6	W	W1	b1	b2	b3	D	D'	d1	d2	e	R1	R2	S1	S2	参考質量(kg)
300× 300		300	300	250	550	727	677	198	148	430	430	117.5	115	172	117	167	115	2	65	60	450	20	100	479
× 400			400		650	827	777																	510
× 500			500		750	927	877																	540
× 600			600		850	1027	977																150	571
× 700			700		950	1127	1077																	602
400× 400		400	400	250	650	833	783	197	147	540	540	172.5	170	217	123	173	120	3	70	80	600	20	100	595
× 500			500		750	933	883																	628
× 600			600		850	1033	983																150	661
× 700			700		950	1133	1083																	694
× 800			800		1050	1233	1183																	727
深型	300× 300-1450	300	300	1150	1450	1627	1577	198	148	470	430	117.5	115	172	117	167	115	2	85	60	450	20	200	1112
	× 400-1450		400	1050																				1088
	× 500-1450		500	950																				1062
	× 600-1450		600	850																				1038
	× 700-1450		700	750																				1014
	× 800-1450		800	650																				989
	× 900-1450		900	550																				964
	×1000-1450		1000	450																				940
	400× 400-1450	400	400	1050	1450	1633	1583	197	147	570	540	172.5	170	217	123	173	120	3	85	80	600	20	200	1222
	× 500-1450		500	950																				1189
	× 600-1450		600	850																				1157
	× 700-1450		700	750																				1124
	× 800-1450		800	650																				1091

注(１)深型集水桝の高さｈ１～ｈ４については最深を示しており、深さがＨ＋350(300×800-1450～300×1000-1450 は、Ｈ＋250)～表中のｈ２までの深さであれば、100mm ピッチの寸法で製造可能です。
(２)深型桝については、型枠の構造上シール溝はありません。また、ジョイント部の寸法も若干異なります。

ＩＢＣ排水側溝 集水桝 中央分離帯用Ｃ(Ⅰ型・Ⅲ型兼用)

輪荷重縦断 T-25　CAD data DWG SFC

上部桝

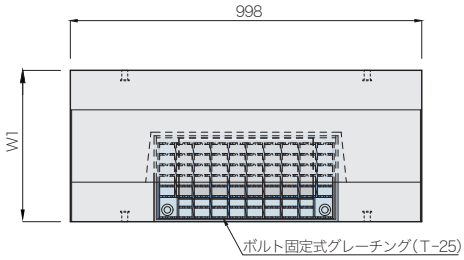

布設標準構造図(参考)

中央分離帯部

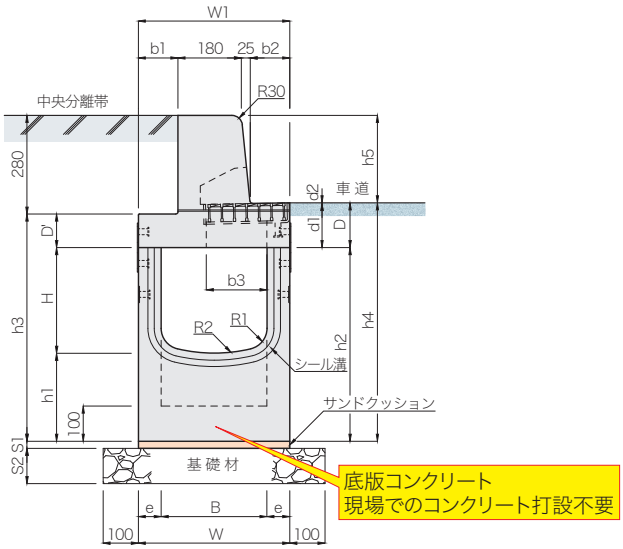

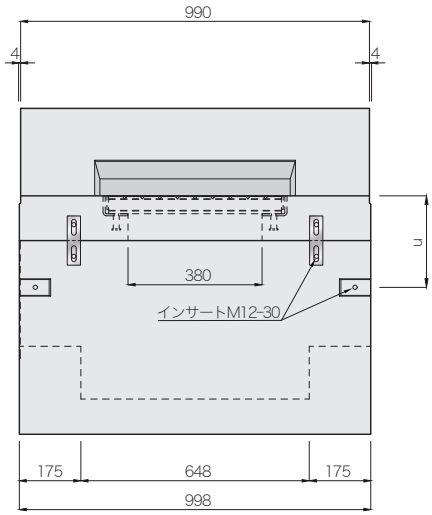

呼び名 (B×H-h2)		寸法(mm) B	H	h1	h2	h3	h4	h5	W	W1	b1	b2	b3	D	D'	d1	d2	e	u	R1	R2	S1	S2	参考質量 (kg)
	300× 300	300	300	250	550	645	677	248	430	430	112.5	112.5	172	127	95	125	2	65	260	60	450	20	100	489
	× 400		400		650	745	777																	520
	× 500		500		750	845	877																	550
	× 600		600		850	945	977																150	581
	× 700		700		950	1045	1077																	612
	400× 400	400	400	250	650	750	783	247	540	540	167.5	167.5	217	133	100	130	3	70	320	80	600	20	100	597
	× 500		500		750	850	883																	630
	× 600		600		850	950	983																150	663
	× 700		700		950	1050	1083																	696
	× 800		800		1050	1150	1183																	729
深型	300× 300-1450	300	300	1150	1450	1545	1577	248	470	430	112.5	112.5	172	127	95	125	2	85	260	60	450	20	200	1122
	× 400-1450		400	1050																				1098
	× 500-1450		500	950																				1072
	× 600-1450		600	850																				1048
	× 700-1450		700	750																				1024
	× 800-1450		800	650																				999
	× 900-1450		900	550																				974
	×1000-1450		1000	450																				950
	400× 400-1450	400	400	1050	1450	1550	1583	247	570	540	167.5	167.5	217	133	100	130	3	85	320	80	600	20	200	1224
	× 500-1450		500	950																				1191
	× 600-1450		600	850																				1159
	× 700-1450		700	750																				1126
	× 800-1450		800	650																				1093

注(1)深型集水桝の高さｈ１～ｈ４については最深を示しており、深さがＨ+350(300×800-1450～300×1000-1450 は、H+250)～表中のｈ２までの深さであれば、100mm ピッチの寸法で製造可能です。
(2)深型集水桝については、型枠の構造上シール溝はありません。また、ジョイント部の寸法も若干異なります。

ＩＢＣ排水側溝 集水桝 セミフラットＢ斜H=50

輪荷重縦断 T-25　CAD data DWG SFC

（Ⅰ型・Ⅲ型兼用）グレーチング埋め込み一体式 ※重複掲載Ｐ.64

布設標準構造図（参考）
標準部→車両乗り入れ部

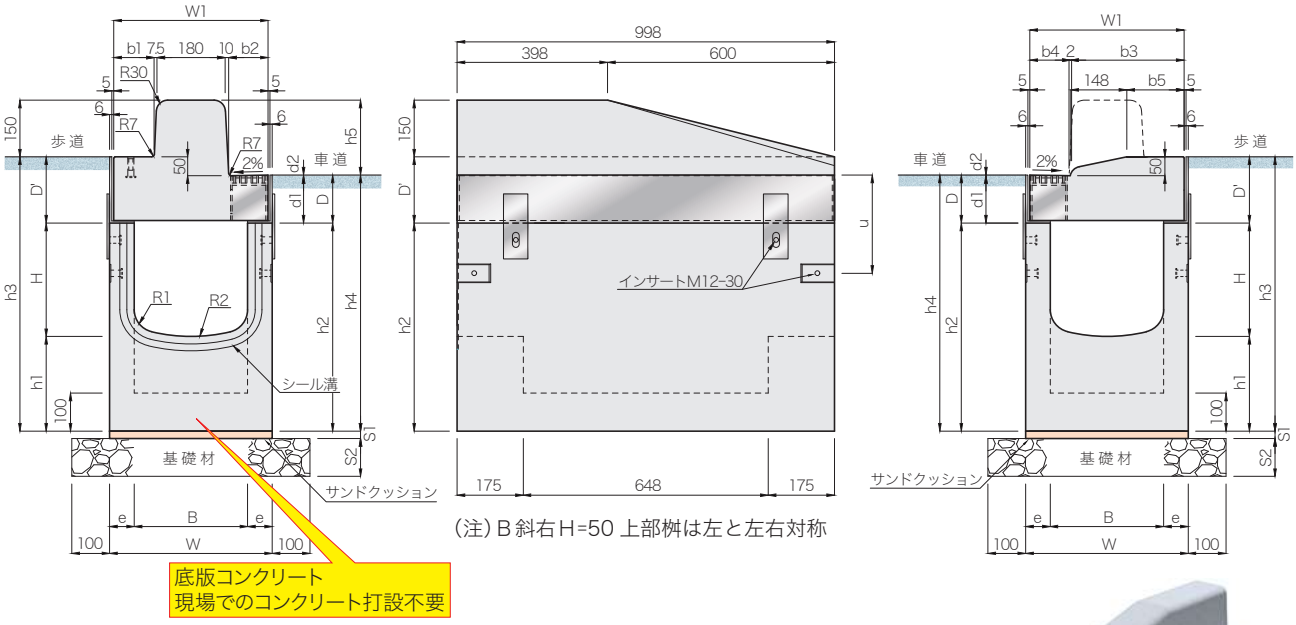

（注）Ｂ斜右Ｈ=50 上部桝は左と左右対称

上部桝（斜左）

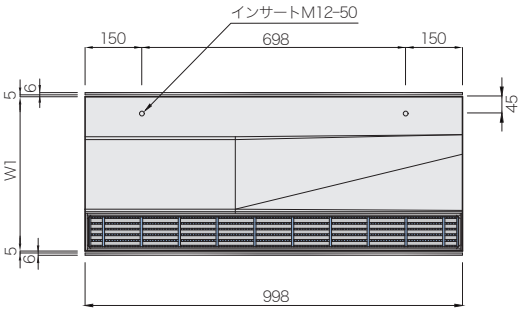

上部桝（斜右）＋下部桝

呼び名（B×H-h2）		寸法（mm） B	H	h1	h2	h3	h4	h5	W	W1	b1	b2	b3	b4	b5	D	D'	d1	d2	e	u	R1	R2	S1	S2	参考質量（kg）
	300× 300	300	300	250	550	725	677	198	430	408	106.5	104	299.5	106.5	151.5	127	175	125	2	65	260	60	450	20	100	438
	× 400		400		650	825	777																			469
	× 500		500		750	925	877																			499
	× 600		600		850	1025	977																		150	530
	× 700		700		950	1125	1077																			561
	400× 400	400	400	250	650	830	783	197	540	518	161.5	159	354.5	161.5	206.5	133	180	130	3	70	320	80	600	20	100	549
	× 500		500		750	930	883																			582
	× 600		600		850	1030	983																		150	615
	× 700		700		950	1130	1083																			648
	× 800		800		1050	1230	1183																			681
深型	300× 300-1450	300	300	1150	1450	1625	1577	198	470	408	106.5	104	299.5	106.5	151.5	127	175	125	2	85	260	60	450	20	200	1071
	× 400-1450		400	1050																						1047
	× 500-1450		500	950																						1021
	× 600-1450		600	850																						997
	× 700-1450		700	750																						973
	× 800-1450		800	650																						948
	× 900-1450		900	550																						923
	×1000-1450		1000	450																						899
	400× 400-1450	400	400	1050	1450	1630	1583	197	570	518	161.5	159	354.5	161.5	206.5	133	180	130	3	85	320	80	600	20	200	1176
	× 500-1450		500	950																						1143
	× 600-1450		600	850																						1111
	× 700-1450		700	750																						1078
	× 800-1450		800	650																						1045

注（１）深型集水桝の高さｈ１～ｈ４については最深を示しており、深さがＨ+350（300×800-1450～300×1000-1450 は、Ｈ+250）～表中のｈ２までの深さであれば、100mm ピッチの寸法で製造可能です。
（２）深型集水桝については、型枠の構造上シール溝はありません。また、ジョイント部の寸法も若干異なります。
（３）上部桝については、グレーチング埋め込み一体式ですので、維持管理の際は上部桝上面のインサート及びグレーチング部に吊り治具をセットして上部桝そのものを取り外して行ってください。

ＩＢＣ排水側溝 集水桝 セミフラット乗り入れH=50

輪荷重 縦横断 T-25　CAD data DWG SFC

(Ⅰ型・Ⅲ型兼用)グレーチング埋め込み一体式

※重複掲載Ｐ.65

上部桝

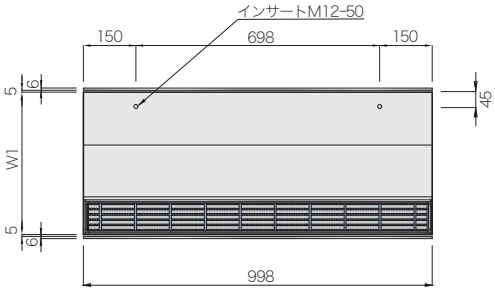

布設標準構造図(参考)

車両乗り入れ部

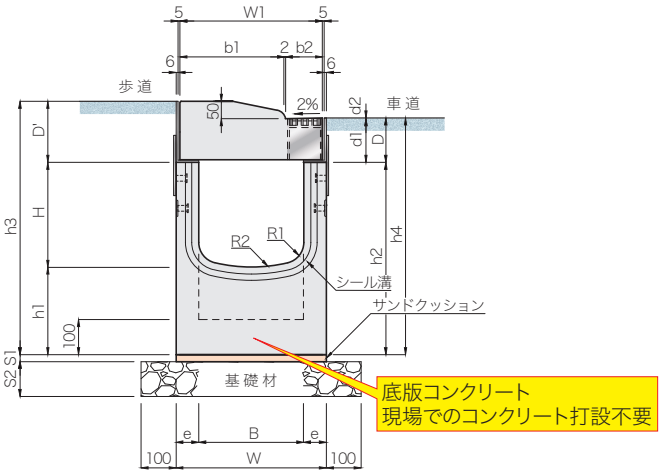

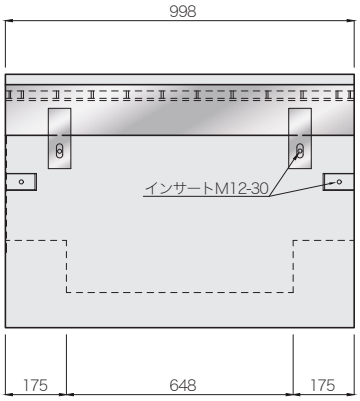

呼び名 (B×H-h2)		寸法(mm) B	H	h1	h2	h3	h4	W	W1	b1	b2	D	D'	d1	d2	e	R1	R2	S1	S2	参考質量(kg)
300× 300		300	300	250	550	725	677	430	408	299.5	106.5	127	175	125	2	65	60	450	20	100	398
× 400			400		650	825	777														429
× 500			500		750	925	877														459
× 600			600		850	1025	977													150	490
× 700			700		950	1125	1077														521
400× 400		400	400	250	650	830	783	540	518	354.5	161.5	133	180	130	3	70	80	600	20	100	512
× 500			500		750	930	883														545
× 600			600		850	1030	983													150	578
× 700			700		950	1130	1083														611
× 800			800		1050	1230	1183														644
深型	300× 300-1450	300	300	1150	1450	1625	1577	470	408	299.5	106.5	127	175	125	2	85	60	450	20	200	1031
	× 400-1450		400	1050																	1007
	× 500-1450		500	950																	981
	× 600-1450		600	850																	957
	× 700-1450		700	750																	933
	× 800-1450		800	650																	908
	× 900-1450		900	550																	883
	×1000-1450		1000	450																	859
	400× 400-1450	400	400	1050	1450	1630	1583	570	518	354.5	161.5	133	180	130	3	85	80	600	20	200	1139
	× 500-1450		500	950																	1106
	× 600-1450		600	850																	1074
	× 700-1450		700	750																	1041
	× 800-1450		800	650																	1008

注(1)深型集水桝の高さｈ１～ｈ４については最深を示しており、深さがＨ+350(300×800-1450～300×1000-1450は、Ｈ+250)～表中のｈ２までの深さであれば、100mm ピッチの寸法で製造可能です。
(2)深型集水桝については、型枠の構造上シール溝はありません。また、ジョイント部の寸法も若干異なります。
(3)上部桝については、グレーチング埋め込み一体式ですので、維持管理の際は上部桝上面のインサート及びグレーチング部に吊り治具をセットして上部桝そのものを取り外して行ってください。

ＩＢＣ排水側溝 集水桝セミフラットＢ Ⅱ型 斜H=20

輪荷重 縦断 T-25　CAD data DWG SFC

グレーチング式　※重複掲載Ｐ.66

布設標準構造図(参考)

交差点すりつけ部

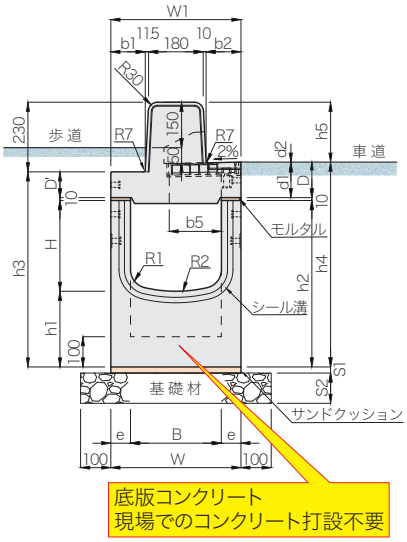

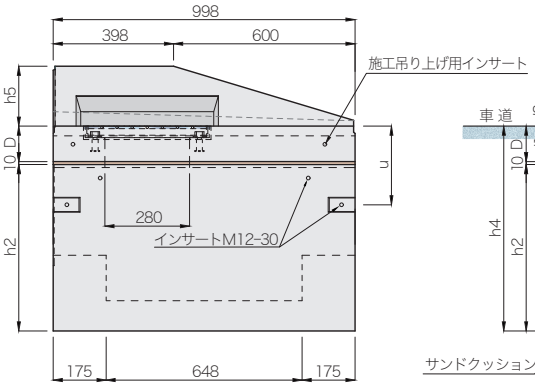

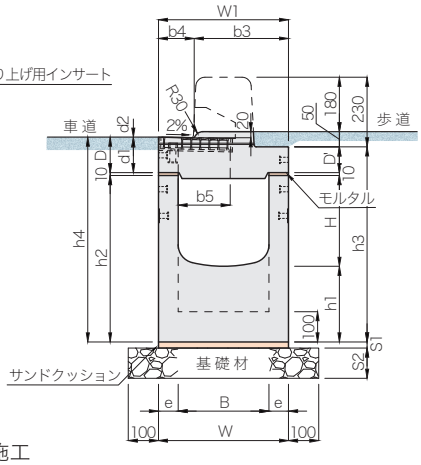

注(１)斜右 H=20上部桝は左と左右対称
(２)上部桝がオスメス構造及び敷きモルタル施工のためジョイントプレートは不要です

上部桝(斜右)

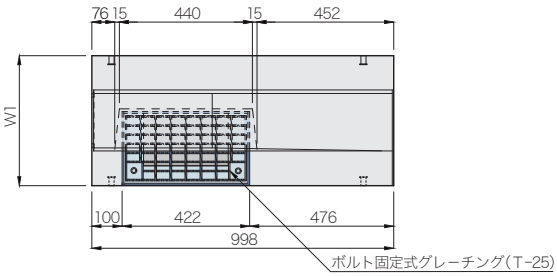

上部桝(斜左)＋下部桝

呼び名 (B×H-h2)		寸法(mm) B	H	h1	h2	h3	h4	h5	W	W1	b1	b2	b3	b4	b5	D	D'	d1	d2	e	u	R1	R2	S1	S2	参考質量(kg)
	300× 300	300	300	250	550	645	677	198	430	430	113.5	115	311.5	118.5	172	117	85	115	2	65	260	60	450	20	100	433
	× 400		400		650	745	777																			464
	× 500		500		750	845	877																			494
	× 600		600		850	945	977																		150	525
	× 700		700		950	1045	1077																			556
	400× 400	400	400	250	650	750	783	197	540	540	168.5	170	366.5	173.5	217	123	90	120	3	70	320	80	600	20	100	551
	× 500		500		750	850	883																			584
	× 600		600		850	950	983																		150	617
	× 700		700		950	1050	1083																			650
	× 800		800		1050	1150	1183																			683
深型	300× 300-1450	300	300	1150	1450	1545	1577	198	470	430	113.5	115	311.5	118.5	172	117	85	115	2	85	260	60	450	20	200	1066
	× 400-1450		400	1050																						1042
	× 500-1450		500	950																						1016
	× 600-1450		600	850																						992
	× 700-1450		700	750																						968
	× 800-1450		800	650																						943
	× 900-1450		900	550																						918
	×1000-1450		1000	450																						894
	400× 400-1450	400	400	1050	1450	1550	1583	197	570	540	168.5	170	366.5	173.5	217	123	90	120	3	85	320	80	600	20	200	1178
	× 500-1450		500	950																						1145
	× 600-1450		600	850																						1113
	× 700-1450		700	750																						1080
	× 800-1450		800	650																						1047

注(１)深型集水桝の高さｈ１～ｈ４については最深を示しており、深さがＨ+350(300×800-1450～300×1000-1450 は、H+250)～表中のｈ２までの深さであれば、100mm ピッチの寸法で製造可能です。
(２)深型集水桝については、型枠の構造上シール溝はありません。また、ジョイント部の寸法も若干異なります。

ＩＢＣ排水側溝 集水桝 セミフラット乗り入れ Ⅱ型H=20

輪荷重縦断 T-25　CAD data DWG SFC

グレーチング式　※重複掲載P.67

グレーチング細目仕様

上部桝

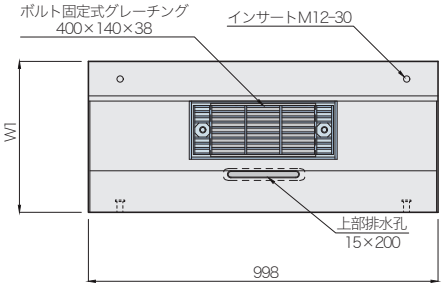

注(1)グレーチングは細目仕様です。
(2)上部桝がオスメス構造及び敷きモルタル施工のためジョイントプレートは不要です。

布設標準構造図(参考)

交差点巻き込み部・横断歩道部

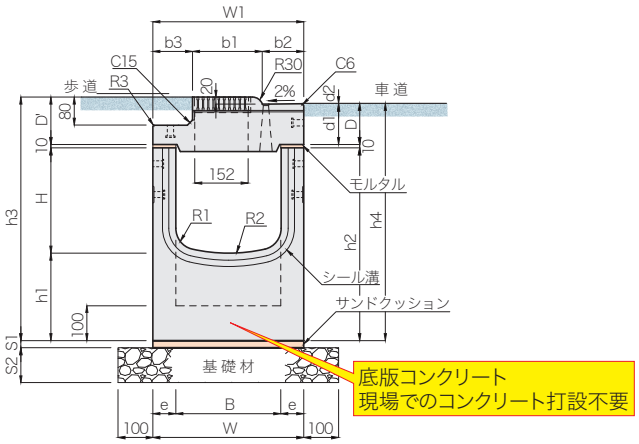

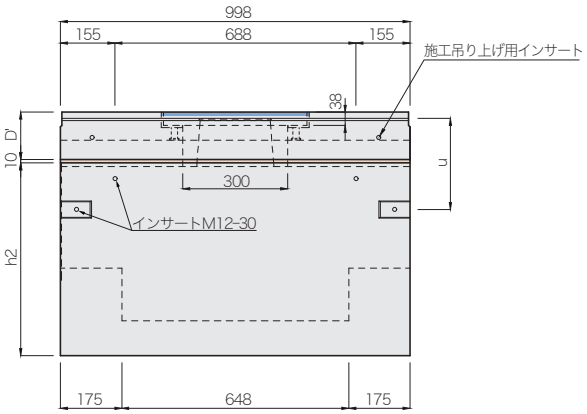

呼び名 (B×H-h2)		寸法(mm) B	H	h1	h2	h3	h4	W	W1	b1	b2	b3	D	D'	d1	d2	e	u	R1	R2	S1	S2	参考質量(kg)
	300× 300	300	300	250	550	695	677	430	430	199	118.5	112.5	117	135	115	2	65	260	60	450	20	100	388
	× 400		400		650	795	777																419
	× 500		500		750	895	877																449
	× 600		600		850	995	977															150	480
	× 700		700		950	1095	1077																511
	400× 400	400	400	250	650	800	783	540	540	199	173.5	167.5	123	140	120	3	70	320	80	600	20	100	506
	× 500		500		750	900	883																539
	× 600		600		850	1000	983															150	572
	× 700		700		950	1100	1083																605
	× 800		800		1050	1200	1183																638
深型	300× 300-1450	300	300	1150	1450	1595	1577	470	430	199	118.5	112.5	117	135	115	2	85	260	60	450	20	200	1021
	× 400-1450		400	1050																			997
	× 500-1450		500	950																			971
	× 600-1450		600	850																			947
	× 700-1450		700	750																			923
	× 800-1450		800	650																			898
	× 900-1450		900	550																			873
	×1000-1450		1000	450																			849
	400× 400-1450	400	400	1050	1450	1600	1583	570	540	199	173.5	167.5	123	140	120	3	85	320	80	600	20	200	1133
	× 500-1450		500	950																			1100
	× 600-1450		600	850																			1068
	× 700-1450		700	750																			1035
	× 800-1450		800	650																			1002

注(1)深型集水桝の高さｈ１～ｈ４については最深を示しており、深さがH+350(300×800-1450～300×1000-1450は、H+250)～表中のｈ２までの深さであれば、100mmピッチの寸法で製造可能です。
(2)深型集水桝については、型枠の構造上シール溝はありません。また、ジョイント部の寸法も若干異なります。

ＩＢＣ排水側溝 集水桝 セミフラットＢ Ⅱ型斜H=0-20

輪荷重縦断 T-25　CAD data　DWG SFC

グレーチング式 ※重複掲載P.68

布設標準構造図(参考)
交差点すりつけ部

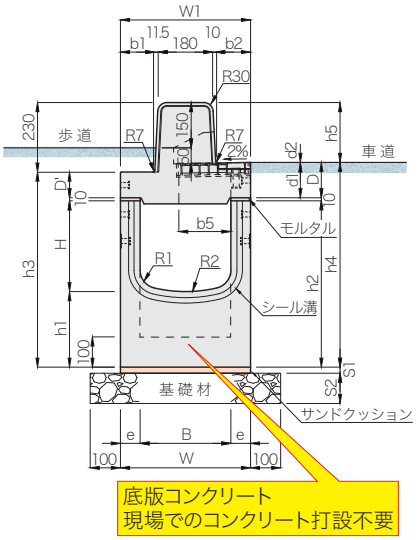

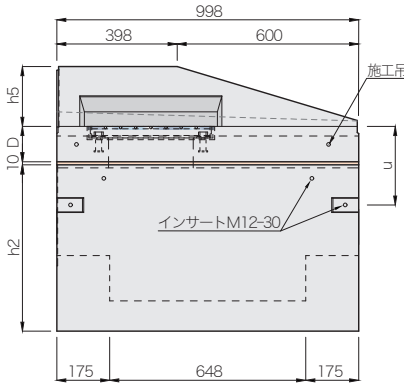

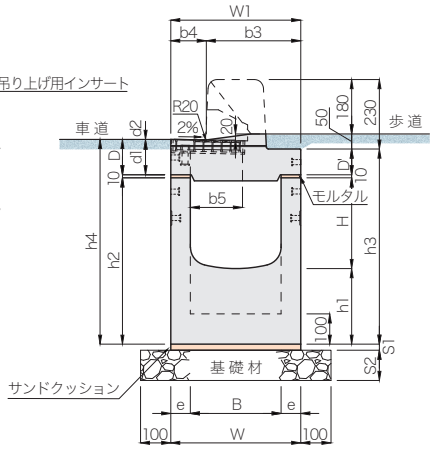

注(１)斜右H=0-20 上部桝は左と左右対称
(２)上部桝がオスメス構造及び敷きモルタル施工のためジョイントプレートは不要です

上部桝(斜右)

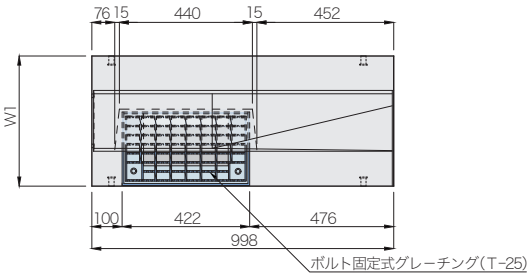

上部桝(斜左)＋下部桝

呼び名 (B×H-h2)		寸法(mm) B	H	h1	h2	h3	h4	h5	W	W1	b1	b2	b3	b4	b5	D	D'	d1	d2	e	u	R1	R2	S1	S2	参考質量(kg)
300× 300		300	300	250	550	645	677	198	430	430	113.5	115	312.5	117.5	172	117	85	115	2	65	260	60	450	20	100	433
× 400			400		650	745	777																			464
× 500			500		750	845	877																			494
× 600			600		850	945	977																		150	525
× 700			700		950	1045	1077																			556
400× 400		400	400	250	650	750	783	197	540	540	168.5	170	367.5	172.5	217	123	90	120	3	70	320	80	600	20	100	551
× 500			500		750	850	883																			584
× 600			600		850	950	983																		150	617
× 700			700		950	1050	1083																			650
× 800			800		1050	1150	1183																			683
深型	300× 300-1450	300	300	1150	1450	1545	1577	198	470	430	113.5	115	312.5	117.5	172	117	85	115	2	85	260	60	450	20	200	1066
	× 400-1450		400	1050																						1042
	× 500-1450		500	950																						1016
	× 600-1450		600	850																						992
	× 700-1450		700	750																						968
	× 800-1450		800	650																						943
	× 900-1450		900	550																						918
	×1000-1450		1000	450																						894
	400× 400-1450	400	400	1050	1450	1550	1583	197	570	540	168.5	170	367.5	172.5	217	123	90	120	3	85	320	80	600	20	200	1178
	× 500-1450		500	950																						1145
	× 600-1450		600	850																						1113
	× 700-1450		700	750																						1080
	× 800-1450		800	650																						1047

注(１)深型集水桝の高さｈ１～ｈ４については最深を示しており、深さがH+350(300×800-1450～300×1000-1450は、H+250)～表中のｈ２までの深さであれば、100mmピッチの寸法で製造可能です。
(２)深型集水桝については、型枠の構造上シール溝はありません。また、ジョイント部の寸法も若干異なります。

ＩＢＣ排水側溝 集水桝 フラットＢ Ｉ型

輪荷重 縦断 T-25　CAD data DWG SFC

グレーチング細目対応

上部桝

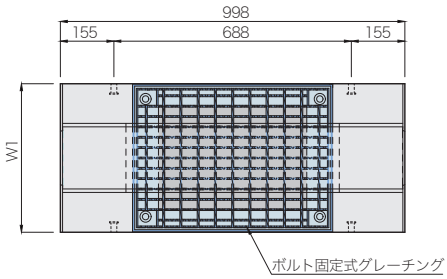

布設標準構造図(参考)

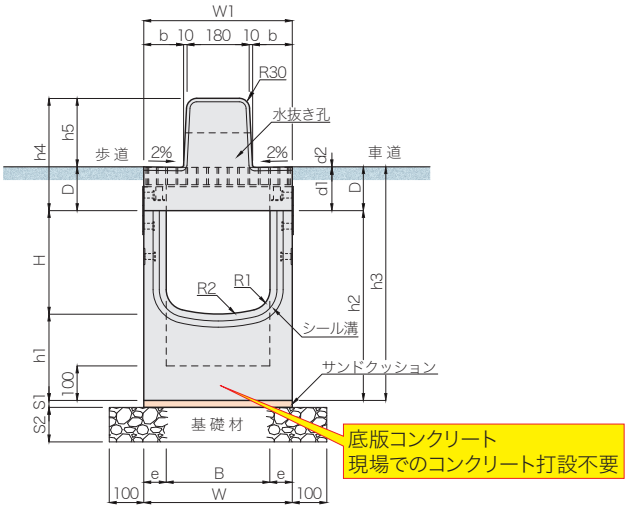

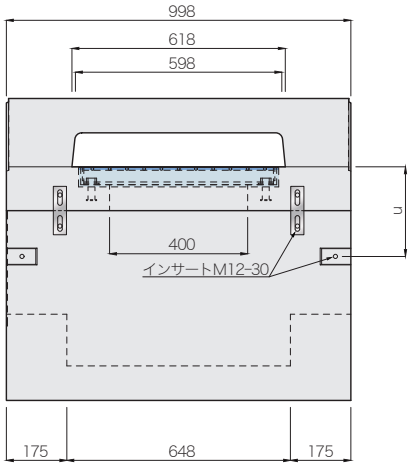

呼び名 (B×H-h2)		寸法(mm) B	H	h1	h2	h3	h4	h5	W	W1	b	D	d1	d2	e	u	R1	R2	S1	S2	参考質量(kg)
	300× 300	300	300	250	550	677	325	198	430	430	115	127	125	2	65	260	60	450	20	100	443
	× 400		400		650	777															474
	× 500		500		750	877															504
	× 600		600		850	977														150	535
	× 700		700		950	1077															566
	400× 400	400	400	250	650	783	330	197	540	540	170	133	130	3	70	320	80	600	20	100	553
	× 500		500		750	883															586
	× 600		600		850	983														150	619
	× 700		700		950	1083															652
	× 800		800		1050	1183															685
深型	300× 300-1450	300	300	1150	1450	1577	325	198	470	430	115	127	125	2	85	260	60	450	20	200	1076
	× 400-1450		400	1050																	1052
	× 500-1450		500	950																	1026
	× 600-1450		600	850																	1002
	× 700-1450		700	750																	978
	× 800-1450		800	650																	953
	× 900-1450		900	550																	928
	×1000-1450		1000	450																	904
	400× 400-1450	400	400	1050	1450	1583	330	197	570	540	170	133	130	3	85	320	80	600	20	200	1180
	× 500-1450		500	950																	1147
	× 600-1450		600	850																	1115
	× 700-1450		700	750																	1082
	× 800-1450		800	650																	1049

注(1)深型集水桝の高さｈ１～ｈ３については最深を示しており、深さがＨ+350(300×800-1450～300×1000-1450は、Ｈ+250)～表中のｈ２までの深さであれば、100mm ピッチの寸法で製造可能です。
(2)深型集水桝については、型枠の構造上シール溝はありません。また、ジョイント部の寸法も若干異なります。
(3)グレーチングはボルト固定式です。また、細目仕様にも変更できます。

ＩＢＣ排水側溝 集水桝 フラット乗り入れ Ｉ型

輪荷重 縦断 T-25　CAD data DWG SFC

グレーチング細目対応

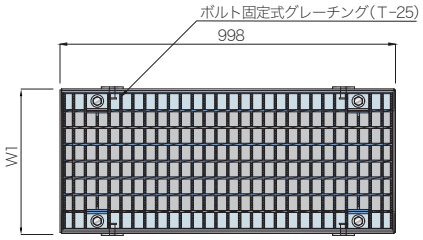

布設標準構造図(参考)

車両乗り入れ部・横断歩道部

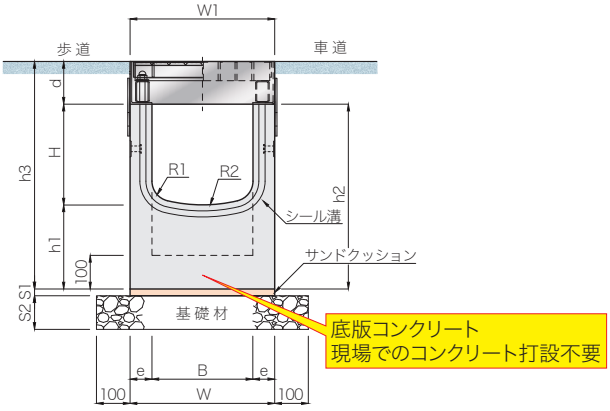

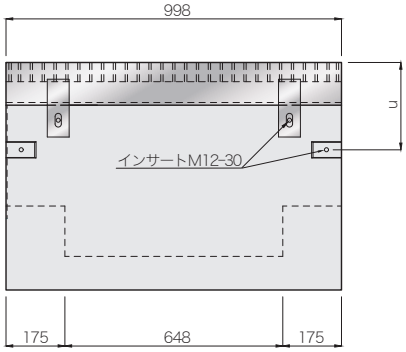

呼び名 (B×H-h2)		寸法(mm) B	H	h1	h2	h3	W	W1	d	e	u	R1	R2	S1	S2	参考質量(kg)
	300× 300	300	300	250	550	677	430	430	127	65	260	60	450	20	100	337
	× 400		400		650	777										368
	× 500		500		750	877										398
	× 600		600		850	977									150	429
	× 700		700		950	1077										460
	400× 400	400	400	250	650	783	540	540	133	70	320	80	600	20	100	437
	× 500		500		750	883										470
	× 600		600		850	983									150	503
	× 700		700		950	1083										536
	× 800		800		1050	1183										569
深型	300× 300-1450	300	300	1150	1450	1577	470	430	127	85	260	60	450	20	200	970
	× 400-1450		400	1050												946
	× 500-1450		500	950												920
	× 600-1450		600	850												896
	× 700-1450		700	750												872
	× 800-1450		800	650												847
	× 900-1450		900	550												822
	×1000-1450		1000	450												798
	400× 400-1450	400	400	1050	1450	1583	570	540	133	85	320	80	600	20	200	1064
	× 500-1450		500	950												1031
	× 600-1450		600	850												999
	× 700-1450		700	750												966
	× 800-1450		800	650												933

注(1)深型集水桝の高さｈ１～ｈ３については最深を示しており、深さがＨ+350(300×800-1450～300×1000-1450は、Ｈ+250)～表中のｈ２までの深さであれば、100mm ピッチの寸法で製造可能です。
(2)深型集水桝については、型枠の構造上シール溝はありません。また、ジョイント部の寸法も若干異なります。
(3)グレーチングはボルト固定式です。また、細目仕様にも変更できます。

ＩＢＣ排水側溝 歩車道境界ブロック

CAD data DWG SFC

セミフラット A 基本(Ⅰ型対応) 参考質量:175kg

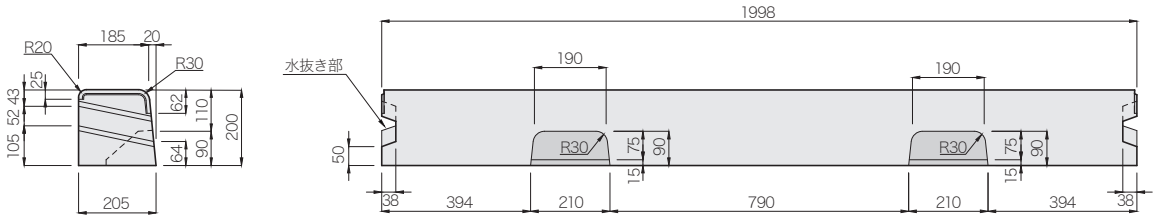

セミフラット A 斜左 H=50(Ⅰ型対応) 参考質量:75kg

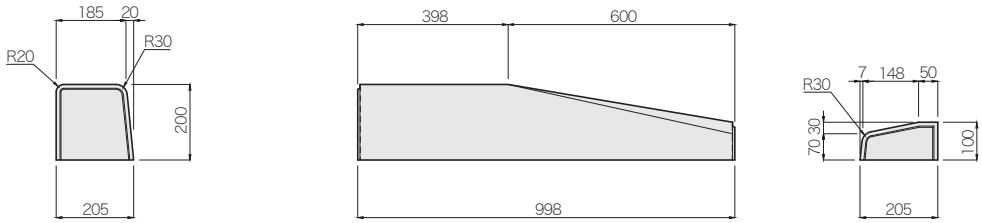

(注) A 斜右 H=50 は左と左右対称

セミフラット A 斜左 H=20(Ⅱ型対応) 参考質量:72kg

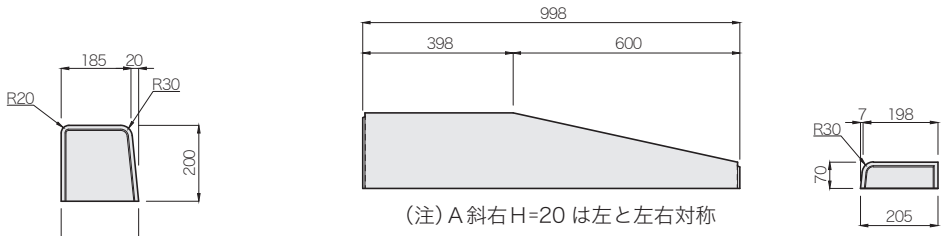

(注) A 斜右 H=20 は左と左右対称

セミフラット平 H=50 用(Ⅰ・Ⅲ型対応) 参考質量:42kg

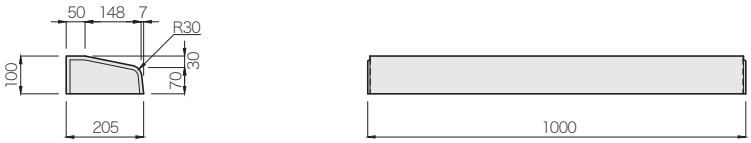

(注)このブロックは、茨城県規格の歩車道境界ブロック マウントアップ用平 H=50 と同じ製品です。

セミフラット平 H=20 用(Ⅱ型対応) 参考質量:16kg

(注)このブロックは、茨城県規格の歩車道境界ブロック マウントアップ用平 H=20 と同じ製品です。

ＩＢＣ排水側溝 歩車道境界ブロック

CAD data DWG SFC

セミフラットＢ基本(Ⅰ型対応) 参考質量:211kg

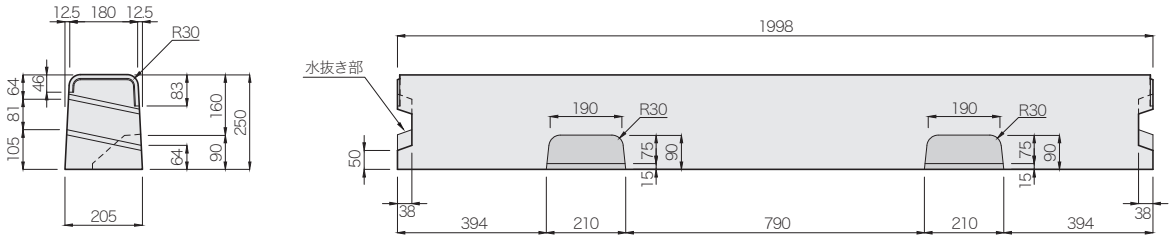

セミフラットＢ斜左 H=50(Ⅰ型対応) 参考質量:191kg

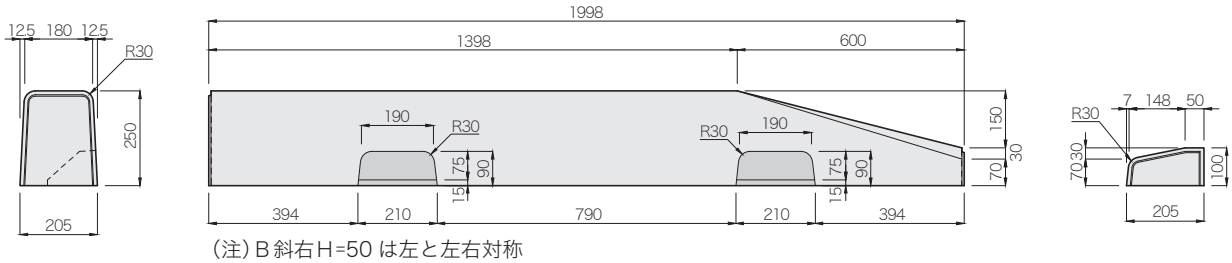

(注)Ｂ斜右H=50 は左と左右対称

セミフラットＢ斜左 H=20(Ⅱ型対応) 参考質量:200kg

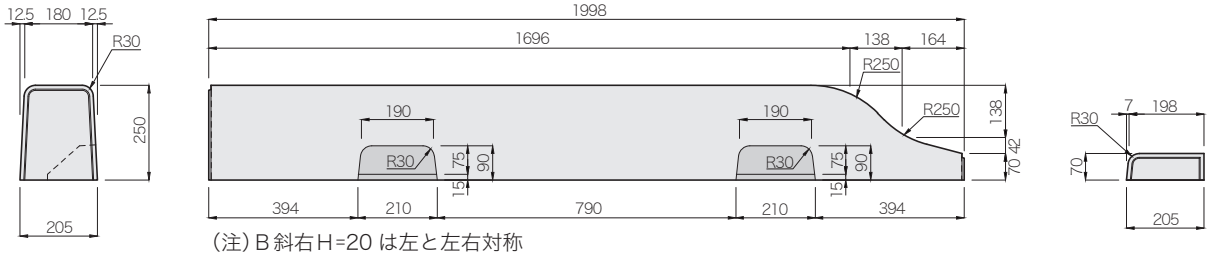

(注)Ｂ斜右H=20 は左と左右対称

セミフラットＢ斜左 H=0-20(Ⅱ型対応) 参考質量:188kg

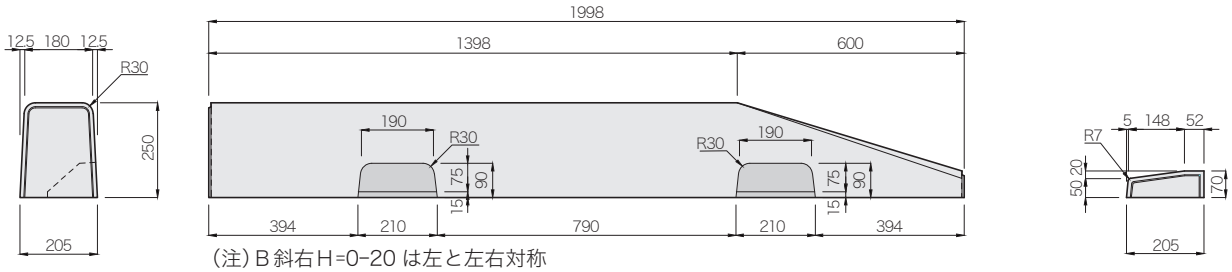

(注)Ｂ斜右H=0-20 は左と左右対称

セミフラット平 H=50 用(Ⅰ・Ⅲ型対応) 参考質量:42kg

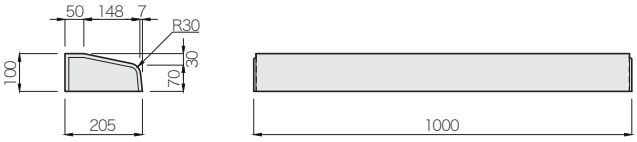

(注)このブロックは、茨城県規格の歩車道境界ブロック
マウントアップ用平 H=50 と同じ製品です。

セミフラット平 H=20 用(Ⅱ型対応) 参考質量:16kg

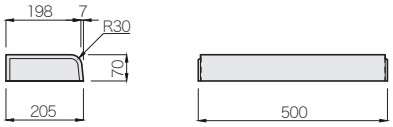

(注)このブロックは、茨城県規格の歩車道境界ブロック
マウントアップ用平 H=20 と同じ製品です。

茨城県土木部 建設資材単価表名称
側溝(管渠型)境界ブロック バリアフリータイプH=200

ＩＢＣ排水側溝 歩車道境界ブロック

CAD data DWG SFC

フラットＢ基本(Ⅰ型・Ⅱ型対応) 参考質量:103kg

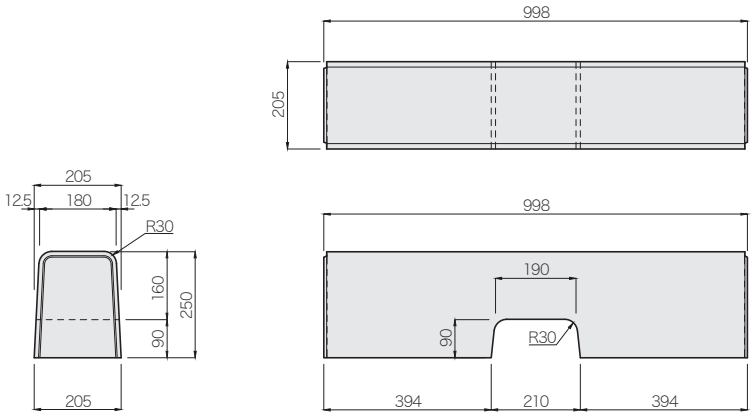

フラットＢ斜(Ⅰ型・Ⅱ型対応) 参考質量:91kg

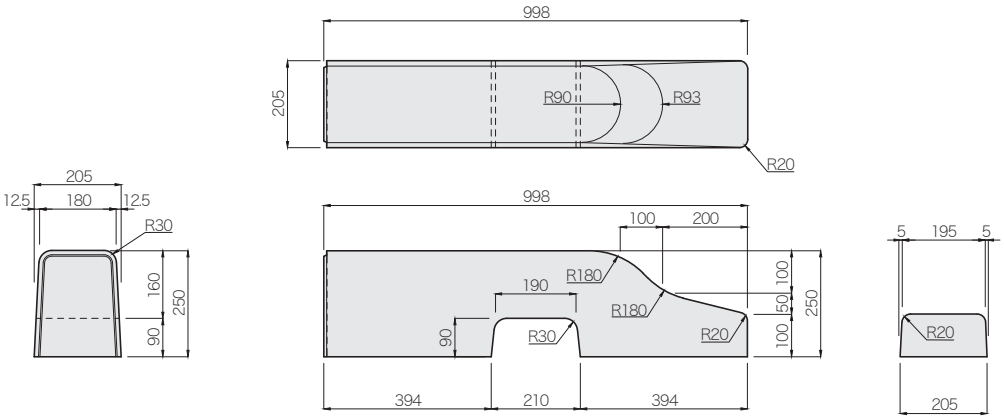

茨城県土木部 建設資材単価表名称
側溝(管渠型) 中央分離帯用ブロックH=250

ＩＢＣ排水側溝 中央分離帯用ブロックＣ

CAD data DWG SFC

(Ⅰ型・Ⅲ型対応) 参考質量:259kg

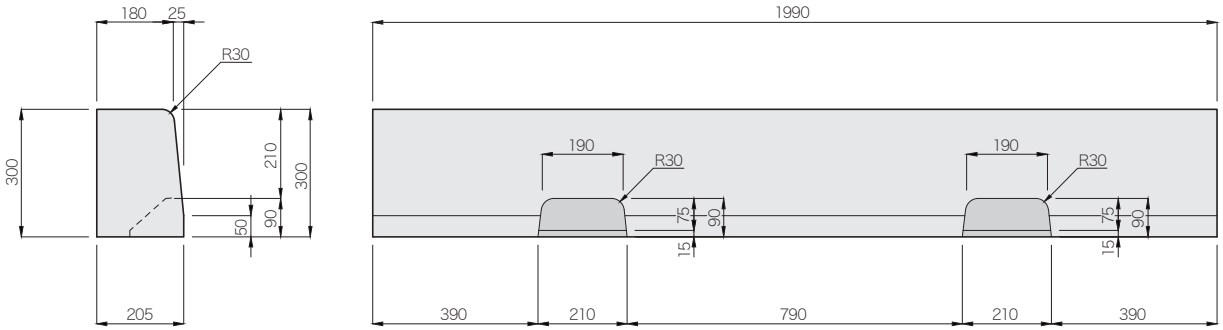

排水側溝の施工方法

①ゴムパッキンの取付

②専用吊り金具のセット

③製品吊り上げ・布設

④製品連結

⑤歩車道境界設置部にモルタルを敷く

⑥歩車道境界ブロックをセット

⑦モルタル充填

⑧施工完了

施工歩掛

施工歩掛については、施工パッケージ型積算方式に準じてお願いします。
なお、詳細は国土交通省技術調査課のホームページをご参照してください。

SEARCH 国土交通省技術調査課 GO

製品取扱い上のご注意とお願い

①作業に使用する用具・治具について

◆カタログに記載されている製品の質量、形状に適合した治具、ワイヤー等を使用してください。
◆施工治具は、すりへり、変形、亀裂等、異状のないことを確認し、所定の位置に確実にセットしてください。

②玉掛・クレーン作業について

◆吊り荷の重量やクレーンの最大吊り上げ荷重等の安全を確認してください。
◆吊り荷の重量に十分耐えられるワイヤーロープを使用してください。
◆適切かつ安全な方法でロープ掛けをしてください。
◆荷の重心の真上に吊りフックがくるようにしてください。
◆製品の吊り作業中は、製品の落下範囲内には、絶対に入らないでください。
◆重心を移動させるために余分な物をぶら下げたり、乗せたりしないでください。
◆必要な合図を定め、周囲の安全を確認の上、作業は慎重に行ってください。
◆製品の吊り作業は静かに行い、製品に大きな衝撃荷重をかけないでください。
◆架空電線に接近する場合、感電防止措置を講じてください。
◆作業状況により、交通事故防止のため、カラーコーン等を設置し、第三者が危険区域（作業区域）等に接近しないようにしてください。

③据付け・埋戻しについて

◆据付け時の微調整は、わずかにＩＢＣ排水側溝を吊り上げた状態で、バール等で行ってください。
◆埋戻しは２０～３０㎝程度の層に分けて順次、各層毎に十分締固めをしてください。
◆埋戻しの土砂を高い所から落としたり、重機で側溝を押しつけたりしますと、設計荷重以上の大きな力がＩＢＣ排水側溝にかかり、破損の原因になりますので、ご注意ください。
◆埋戻しの際のランマー等による転圧は、製品に過大な衝撃を与えないように十分注意してください。特に路盤工転圧時においては「ロードローラー」等の大型の転圧機が側溝に直接乗り上げると破損の原因となりますので注意して施工してください。

④化粧目地のコーキングについて（境界ブロック及び側溝本体上部目地）

◆特に夏期の炎天下によりコンクリートが熱膨張して、ブロックの化粧目地の接合端部が破損する可能性がありますので、１０ｍ～２０ｍ間隔で必ず弾性のあるコーキング（グレー）を化粧目地部に充填施工してください。この場合、側溝本体の上面の化粧目地もコーキングで充填してください。

流速・流量表（マニング公式による）

呼び名	300×300		300×400		300×500		300×600		300×700		300×800		300×900		300×1000	
水路内高 H(m)	0.300		0.400		0.500		0.600		0.700		0.800		0.900		1.000	
水深 h(m)	0.240		0.320		0.400		0.480		0.560		0.640		0.720		0.800	
通水断面積 A(㎡)	0.0687		0.0927		0.1167		0.1407		0.1647		0.1887		0.2127		0.2367	
潤辺 P(m)	0.7091		0.8691		1.0291		1.1891		1.3491		1.5091		1.6691		1.8291	
径深 R(m)	0.0968		0.1066		0.1134		0.1183		0.1221		0.1250		0.1274		0.1294	
勾配 I(‰)	V	Q	V	Q	V	Q	V	Q	V	Q	V	Q	V	Q	V	Q
100.0	5.1294	0.3522	5.4695	0.5068	5.6978	0.6647	5.8618	0.8245	5.9854	0.9856	6.0819	1.1474	6.1593	1.3098	6.2228	1.4727
75.0	4.4422	0.3050	4.7368	0.4389	4.9345	0.5757	5.0765	0.7141	5.1835	0.8535	5.2671	0.9937	5.3341	1.1344	5.3891	1.2754
50.0	3.6271	0.2490	3.8675	0.3584	4.0290	0.4700	4.1449	0.5830	4.2323	0.6969	4.3005	0.8113	4.3553	0.9262	4.4002	1.0414
40.0	3.2441	0.2227	3.4592	0.3205	3.6036	0.4204	3.7073	0.5215	3.7855	0.6233	3.8465	0.7257	3.8955	0.8284	3.9357	0.9314
35.0	3.0346	0.2084	3.2358	0.2998	3.3709	0.3933	3.4679	0.4878	3.5410	0.5831	3.5981	0.6788	3.6439	0.7749	3.6815	0.8713
30.0	2.8095	0.1929	2.9958	0.2776	3.1208	0.3641	3.2107	0.4516	3.2783	0.5398	3.3312	0.6285	3.3736	0.7174	3.4084	0.8066
25.0	2.5647	0.1761	2.7348	0.2534	2.8489	0.3324	2.9309	0.4123	2.9927	0.4928	3.0409	0.5737	3.0797	0.6549	3.1114	0.7364
20.0	2.2940	0.1575	2.4461	0.2267	2.5481	0.2973	2.6215	0.3687	2.6768	0.4408	2.7199	0.5131	2.7545	0.5858	2.7829	0.6586
18.0	2.1762	0.1494	2.3205	0.2150	2.4174	0.2820	2.4870	0.3498	2.5394	0.4181	2.5803	0.4868	2.6132	0.5557	2.6401	0.6248
16.0	2.0518	0.1409	2.1878	0.2027	2.2791	0.2659	2.3447	0.3298	2.3942	0.3942	2.4328	0.4590	2.4637	0.5239	2.4891	0.5891
14.0	1.9193	0.1318	2.0465	0.1896	2.1319	0.2487	2.1933	0.3085	2.2395	0.3688	2.2756	0.4293	2.3046	0.4901	2.3284	0.5510
12.0	1.7769	0.1220	1.8947	0.1756	1.9738	0.2303	2.0306	0.2856	2.0734	0.3414	2.1068	0.3975	2.1336	0.4537	2.1556	0.5102
10.0	1.6221	0.1114	1.7296	0.1603	1.8018	0.2102	1.8537	0.2607	1.8928	0.3117	1.9233	0.3628	1.9477	0.4142	1.9678	0.4657
9.0	1.5388	0.1057	1.6409	0.1520	1.7093	0.1994	1.7585	0.2474	1.7956	0.2957	1.8246	0.3442	1.8478	0.3930	1.8668	0.4418
8.0	1.4508	0.0996	1.5470	0.1433	1.6116	0.1880	1.6580	0.2332	1.6929	0.2788	1.7202	0.3245	1.7421	0.3705	1.7601	0.4165
7.0	1.3571	0.0932	1.4471	0.1341	1.5075	0.1759	1.5509	0.2182	1.5836	0.2608	1.6091	0.3036	1.6296	0.3466	1.6464	0.3896
6.0	1.2565	0.0863	1.3398	0.1241	1.3957	0.1628	1.4358	0.2020	1.4661	0.2414	1.4898	0.2811	1.5087	0.3208	1.5243	0.3607
5.5	1.2030	0.0826	1.2827	0.1189	1.3363	0.1559	1.3747	0.1934	1.4037	0.2311	1.4263	0.2691	1.4445	0.3072	1.4594	0.3454
5.0	1.1470	0.0788	1.2230	0.1133	1.2741	0.1486	1.3107	0.1844	1.3384	0.2204	1.3599	0.2566	1.3773	0.2929	1.3915	0.3293
4.8	1.1238	0.0772	1.1983	0.1110	1.2483	0.1456	1.2843	0.1806	1.3113	0.2159	1.3325	0.2514	1.3494	0.2870	1.3634	0.3227
4.6	1.1001	0.0755	1.1731	0.1087	1.2220	0.1426	1.2572	0.1768	1.2837	0.2114	1.3044	0.2461	1.3210	0.2809	1.3346	0.3159
4.5	1.0881	0.0747	1.1603	0.1075	1.2087	0.1410	1.2435	0.1749	1.2697	0.2091	1.2902	0.2434	1.3066	0.2779	1.3201	0.3124
4.4	1.0760	0.0739	1.1473	0.1063	1.1952	0.1394	1.2296	0.1730	1.2555	0.2067	1.2757	0.2407	1.2920	0.2748	1.3053	0.3089
4.2	1.0512	0.0722	1.1209	0.1039	1.1677	0.1362	1.2013	0.1690	1.2266	0.2020	1.2464	0.2352	1.2623	0.2684	1.2753	0.3018
4.0	1.0259	0.0704	1.0939	0.1014	1.1396	0.1329	1.1724	0.1649	1.1971	0.1971	1.2164	0.2295	1.2319	0.2620	1.2446	0.2945
3.8	0.9999	0.0687	1.0662	0.0988	1.1107	0.1296	1.1427	0.1607	1.1668	0.1921	1.1856	0.2237	1.2007	0.2553	1.2131	0.2871
3.5	0.9596	0.0659	1.0233	0.0948	1.0660	0.1244	1.0966	0.1543	1.1198	0.1844	1.1378	0.2147	1.1523	0.2451	1.1642	0.2755
3.4	0.9458	0.0649	1.0085	0.0935	1.0506	0.1226	1.0809	0.1520	1.1037	0.1817	1.1214	0.2116	1.1357	0.2415	1.1474	0.2716
3.0	0.8884	0.0610	0.9474	0.0878	0.9869	0.1151	1.0153	0.1428	1.0367	0.1707	1.0534	0.1987	1.0668	0.2269	1.0778	0.2551
2.8	0.8583	0.0589	0.9152	0.0848	0.9534	0.1112	0.9809	0.1380	1.0015	0.1649	1.0177	0.1920	1.0306	0.2192	1.0413	0.2464
2.6	0.8271	0.0568	0.8819	0.0817	0.9187	0.1072	0.9452	0.1330	0.9651	0.1589	0.9807	0.1850	0.9932	0.2112	1.0034	0.2375
2.5	0.8110	0.0557	0.8648	0.0801	0.9009	0.1051	0.9268	0.1304	0.9464	0.1558	0.9616	0.1814	0.9739	0.2071	0.9839	0.2329
2.4	0.7946	0.0546	0.8473	0.0785	0.8827	0.1030	0.9081	0.1277	0.9273	0.1527	0.9422	0.1778	0.9542	0.2029	0.9640	0.2282
2.2	0.7608	0.0522	0.8113	0.0752	0.8451	0.0986	0.8695	0.1223	0.8878	0.1462	0.9021	0.1702	0.9136	0.1943	0.9230	0.2184
2.0	0.7254	0.0498	0.7735	0.0717	0.8058	0.0940	0.8290	0.1166	0.8465	0.1394	0.8601	0.1623	0.8711	0.1852	0.8800	0.2083

呼び名	400×400		400×500		400×600		400×700		400×800	
水路内高 H(m)	0.400		0.500		0.600		0.700		0.800	
水深 h(m)	0.320		0.400		0.480		0.560		0.640	
通水断面積 A(㎡)	0.1221		0.1541		0.1861		0.2181		0.2501	
潤辺 P(m)	0.9454		1.1054		1.2654		1.4254		1.5854	
径深 R(m)	0.1291		0.1394		0.1470		0.1530		0.1577	
勾配 I(‰)	V	Q	V	Q	V	Q	V	Q	V	Q
100.0	6.2139	0.7585	6.5389	1.0074	6.7765	1.2609	6.9580	1.5173	7.1011	1.7757
75.0	5.3814	0.6569	5.6628	0.8724	5.8686	1.0919	6.0258	1.3140	6.1497	1.5378
50.0	4.3939	0.5363	4.6237	0.7123	4.7917	0.8916	4.9200	1.0729	5.0212	1.2556
40.0	3.9300	0.4797	4.1356	0.6371	4.2858	0.7974	4.4006	0.9596	4.4911	1.1231
35.0	3.6762	0.4487	3.8685	0.5960	4.0090	0.7459	4.1164	0.8976	4.2011	1.0505
30.0	3.4035	0.4154	3.5815	0.5518	3.7116	0.6906	3.8110	0.8311	3.8894	0.9726
25.0	3.1069	0.3792	3.2694	0.5037	3.3883	0.6304	3.4790	0.7586	3.5506	0.8879
20.0	2.7789	0.3392	2.9243	0.4505	3.0305	0.5639	3.1117	0.6786	3.1757	0.7941
18.0	2.6363	0.3218	2.7742	0.4274	2.8750	0.5349	2.9520	0.6437	3.0127	0.7534
16.0	2.4855	0.3034	2.6156	0.4030	2.7106	0.5043	2.7832	0.6069	2.8404	0.7103
14.0	2.3250	0.2838	2.4466	0.3769	2.5355	0.4718	2.6034	0.5677	2.6570	0.6644
12.0	2.1525	0.2628	2.2651	0.3490	2.3475	0.4368	2.4103	0.5256	2.4599	0.6151
10.0	1.9650	0.2399	2.0678	0.3186	2.1429	0.3987	2.2003	0.4798	2.2456	0.5615
9.0	1.8642	0.2275	1.9617	0.3022	2.0330	0.3783	2.0874	0.4552	2.1303	0.5327
8.0	1.7575	0.2145	1.8495	0.2849	1.9167	0.3566	1.9680	0.4292	2.0085	0.5023
7.0	1.6440	0.2007	1.7300	0.2665	1.7929	0.3336	1.8409	0.4014	1.8788	0.4698
6.0	1.5221	0.1858	1.6017	0.2468	1.6599	0.3088	1.7043	0.3717	1.7394	0.4350
5.5	1.4573	0.1779	1.5335	0.2363	1.5892	0.2957	1.6318	0.3558	1.6654	0.4164
5.0	1.3895	0.1696	1.4621	0.2253	1.5153	0.2819	1.5558	0.3393	1.5879	0.3971
4.8	1.3614	0.1662	1.4326	0.2207	1.4847	0.2762	1.5244	0.3324	1.5558	0.3890
4.6	1.3327	0.1627	1.4024	0.2161	1.4534	0.2704	1.4923	0.3254	1.5230	0.3809
4.5	1.3182	0.1609	1.3871	0.2137	1.4375	0.2675	1.4760	0.3219	1.5064	0.3767
4.4	1.3034	0.1591	1.3716	0.2113	1.4215	0.2645	1.4595	0.3183	1.4895	0.3725
4.2	1.2735	0.1554	1.3401	0.2065	1.3888	0.2584	1.4260	0.3110	1.4553	0.3639
4.0	1.2428	0.1517	1.3078	0.2015	1.3553	0.2522	1.3916	0.3035	1.4202	0.3551
3.8	1.2113	0.1479	1.2747	0.1964	1.3210	0.2458	1.3564	0.2958	1.3843	0.3462
3.5	1.1625	0.1419	1.2233	0.1885	1.2678	0.2359	1.3017	0.2839	1.3285	0.3322
3.4	1.1458	0.1399	1.2057	0.1858	1.2495	0.2325	1.2830	0.2798	1.3094	0.3274
3.0	1.0763	0.1314	1.1326	0.1745	1.1737	0.2184	1.2052	0.2628	1.2299	0.3076
2.8	1.0398	0.1269	1.0942	0.1686	1.1339	0.2110	1.1643	0.2539	1.1882	0.2971
2.6	1.0020	0.1223	1.0544	0.1624	1.0927	0.2033	1.1219	0.2447	1.1450	0.2863
2.5	0.9825	0.1199	1.0339	0.1593	1.0715	0.1994	1.1002	0.2399	1.1228	0.2808
2.4	0.9626	0.1175	1.0130	0.1561	1.0498	0.1953	1.0779	0.2351	1.1001	0.2751
2.2	0.9217	0.1125	0.9699	0.1494	1.0051	0.1870	1.0320	0.2251	1.0533	0.2634
2.0	0.8788	0.1073	0.9247	0.1425	0.9583	0.1783	0.9840	0.2146	1.0042	0.2511

水深 $h = 0.8 \cdot H\,(m)$

径深 $R = \frac{A}{P}\,(m)$

流速 $V = \frac{1}{n} \cdot I^{1/2} \cdot R^{2/3}\,(m/sec)$

流量 $Q = A \cdot V\,(m^3/sec)$

粗度係数 $n = 0.013$

都市型側溝

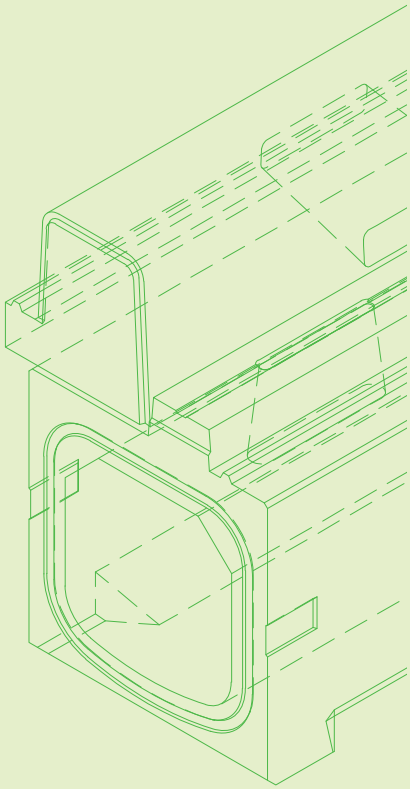

特長 ・・・

都市型側溝

都市型側溝の特長

○ スリット排水孔により集水目的の高価なグレーチングを必要としませんので、コストが大幅に縮減できます。
○ 管底断面がアール形状のため小水量時でも掃流効果により側溝内に堆積物が溜まりにくいです。
○ 雨水排水管をマンホールや下水道本管に接続する為の深型の集水桝もご用意しております。

道路幅員の有効利用と豊富なバリエーション（バリアフリー対応）

○ 側溝本体の端部に歩車道境界ブロックを直接施工できるので歩道幅員を有効に利用でき、歩行者に優しく、歩道の安全が図れます。
○ 基本タイプ、バリアフリータイプ、グレーチングタイプ等、様々なバリエーションに対応しております。

自由勾配対応側溝（逆勾配可変対応）

○ ご要望により０～５％の水路勾配をミリ単位で自由に設定できます。
　また、水勾配をとるための必要最小限の製品サイズとすることができますので、無駄のない経済的な設計が可能です。
○ 水勾配（調整用コンクリート）を製品と一体化したため、施工性が良く経済的で、工期短縮が図れます。
　※調整用コンクリートは、工場で製品と一体成形したものです。
○ 道路の勾配に対して逆の水路勾配もとれます。
○ 道路勾配及び水路勾配の設計資料により、可変勾配側溝としての割り付け展開図を作成いたします。

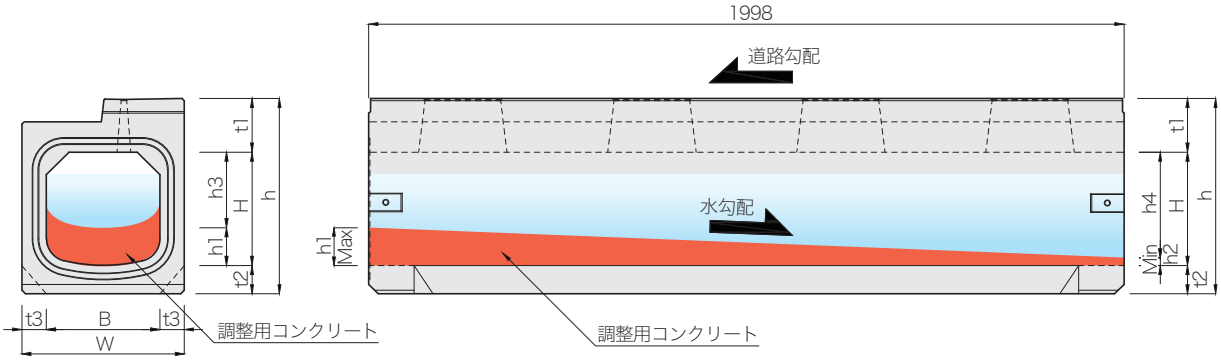

※調整用コンクリートは、工場で製品と一体成形してあります。

呼び名（B×H）	寸 法（mm）										
	B	H	W	h	t1	t2	t3	h1 (Max)	h2 (Min)	h3	h4
300× 300	300	300	430	517	142	75	65	10～100	0～100	200～ 290	200～ 300
× 400		400		617						300～ 390	300～ 400
× 500		500		717						400～ 490	400～ 500
× 600		600		817						500～ 590	500～ 600
× 700		700		917						600～ 690	600～ 700
× 800		800		1017						700～ 790	700～ 800
× 900		900		1117						800～ 890	800～ 900
×1000		1000		1217						900～ 990	900～1000
400× 400	400	400	540	643	153	90	70	10～100	0～100	300～ 390	300～ 400
× 500		500		743						400～ 490	400～ 500
× 600		600		843						500～ 590	500～ 600
× 700		700		943						600～ 690	600～ 700
× 800		800		1043						700～ 790	700～ 800
☆ × 900		900		1143						800～ 890	800～ 900
☆ ×1000		1000		1243						900～ 990	900～1000

注（１）調整用コンクリートの h1（max）側の最小厚を 10mm 以上確保すれば、h2（min）側の最小厚は
　　10mm 以下（0～10mm）とすることが可能です。詳細については、担当営業にお問い合わせください。
　（２）☆印につきましては型枠を整備中ですので、あらかじめ担当営業にお問い合わせください。

施工現場写真

都市型側溝基本タイプ+歩車道境界ブロック都市型

一里塚大和田線
（水戸市）

都市型側溝バリアフリータイプ

ショッピングセンター
外構工事
（つくば市）

都市型側溝バリアフリータイプ

補助幹線道路２号線
（常陸太田市）

都市型側溝 基本 防草タイプ

可変勾配対応　輪荷重縦断 T-25　CAD data DWG SFC　サイクルレーン

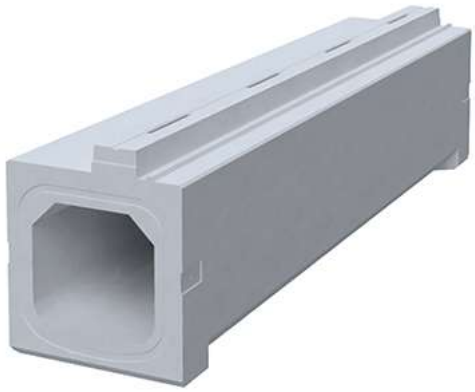

布設標準構造図(参考)

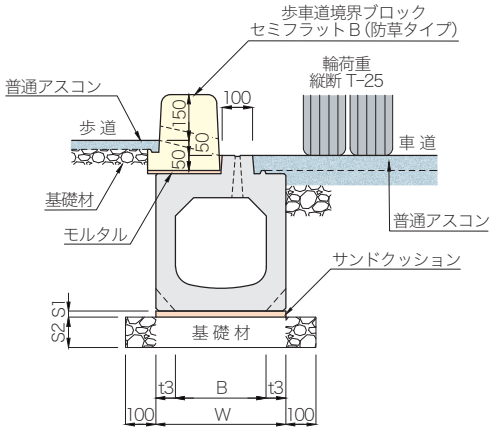

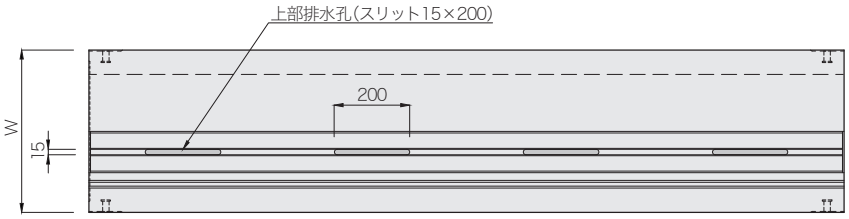

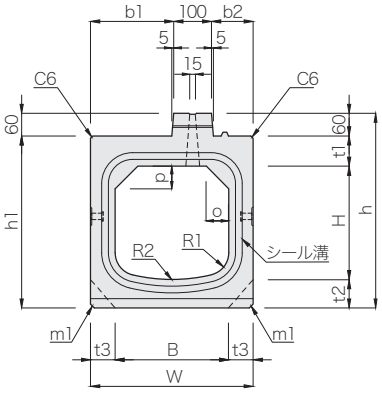

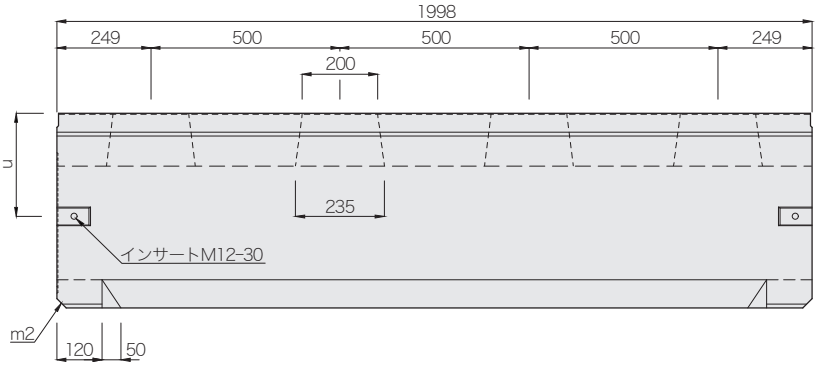

呼び名 (B×H)	寸 法 (mm)																			参考質量 (kg)
	B	H	h	h1	W	b1	b2	t1	t2	t3	o	p	m1	m2	u	R1	R2	S1	S2	
300× 300	300	300	515	455	430	220	110	80	75	65	60	60	10	25	273	60	450	20	100	531
× 400		400	615	555																592
× 500		500	715	655																653
× 600		600	815	755															150	714
× 700		700	915	855																775
× 800		800	1015	955																836
× 900		900	1115	1055															200	897
×1000		1000	1215	1155																958
400× 400	400	400	640	580	540	275	165	90	90	70	80	80	20	35	337	80	600	20	100	769
× 500		500	740	680																835
× 600		600	840	780															150	901
× 700		700	940	880																967
× 800		800	1040	980																1033
☆ × 900		900	1140	1080															200	1099
☆ ×1000		1000	1240	1180																1165

(注)☆印につきましては型枠を整備中ですので、あらかじめ担当営業にお問い合わせください。

都市型側溝 グレーチング 防草タイプ

可変勾配対応　輪荷重 縦断 T-25　CAD data DWG SFC　グレーチング細目対応

布設標準構造図(参考)

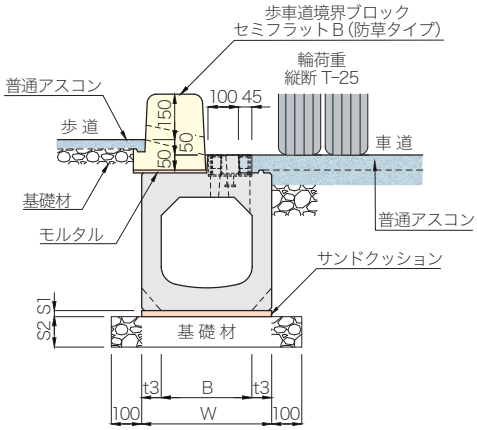

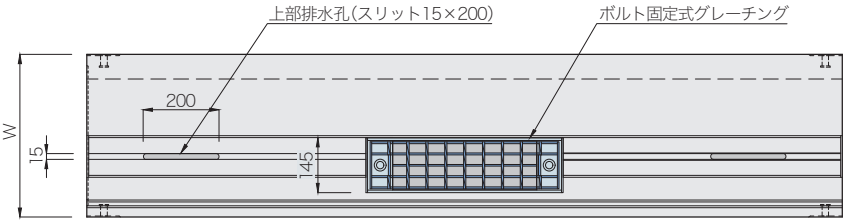

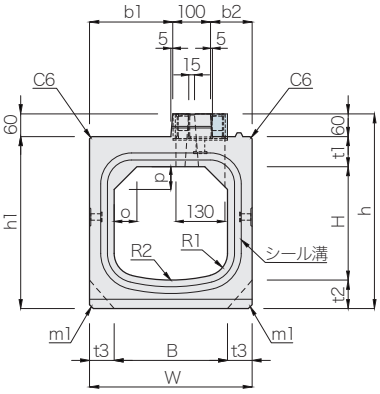

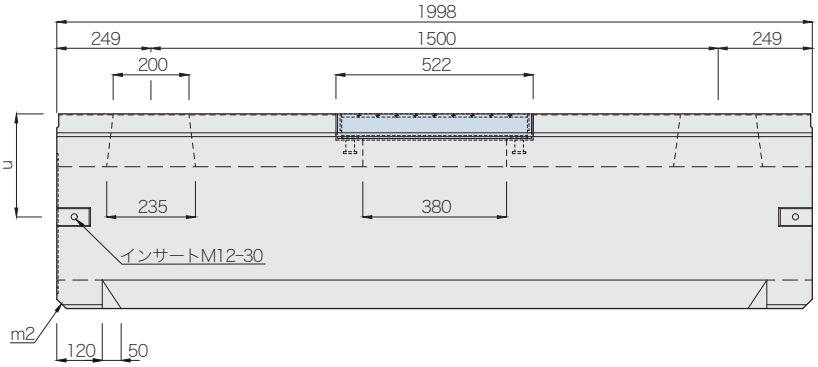

呼び名 (B×H)	寸 法 (mm)																			参考質量 (kg)
	B	H	h	h1	W	b1	b2	t1	t2	t3	o	p	m1	m2	u	R1	R2	S1	S2	
300× 300	300	300	515	455	430	220	110	80	75	65	60	60	10	25	273	60	450	20	100	526
× 400		400	615	555																587
× 500		500	715	655																648
× 600		600	815	755															150	709
× 700		700	915	855																770
× 800		800	1015	955																831
× 900		900	1115	1055															200	892
×1000		1000	1215	1155																953
400× 400	400	400	640	580	540	275	165	90	90	70	80	80	20	35	337	80	600	20	100	759
× 500		500	740	680																825
× 600		600	840	780															150	891
× 700		700	940	880																957
× 800		800	1040	980																1023
☆ × 900		900	1140	1080															200	1089
☆ ×1000		1000	1240	1180																1155

注(1)☆印につきましては型枠を整備中ですので、あらかじめ担当営業にお問い合わせください。
(2)グレーチングはボルト固定式です。また、細目仕様にも変更できます。

都市型側溝 基本タイプ

可変勾配対応　輪荷重縦断 T-25　CAD data DWG SFC

布設標準構造図(参考)

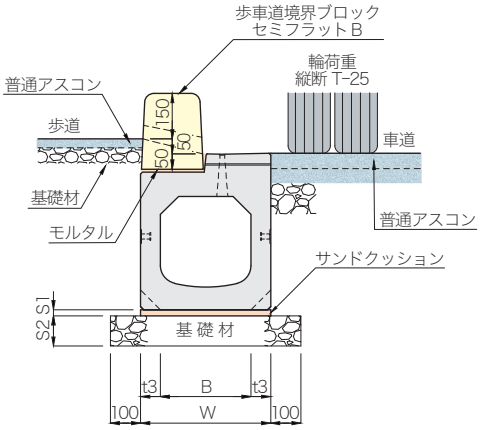

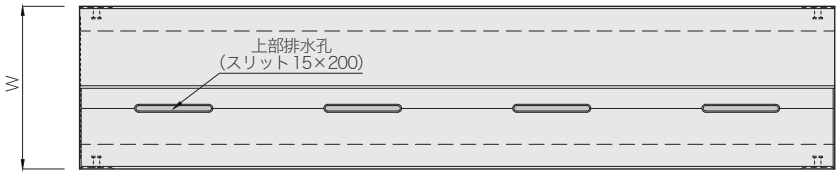

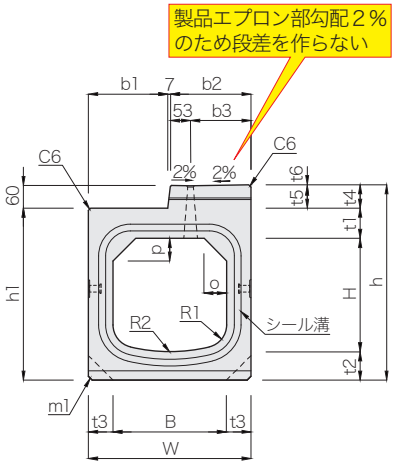

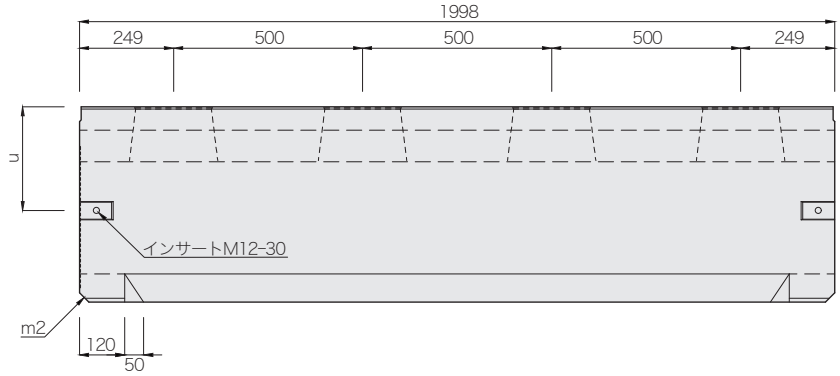

呼び名 (B×H)	寸 法 (mm)																						参考質量 (kg)
	B	H	h	h1	W	b1	b2	b3	t1	t2	t3	t4	t5	t6	o	p	m1	m2	u	R1	R2	S1	S2	
300× 300	300	300	517	455	430	210	213	160	80	75	65	62	59	3	60	60	10	25	275	60	450	20	100	563
× 400		400	617	555																				624
× 500		500	717	655																				685
× 600		600	817	755																			150	746
× 700		700	917	855																				807
× 800		800	1017	955																				868
× 900		900	1117	1055																			200	930
×1000		1000	1217	1155																				991
400× 400	400	400	643	580	540	275	258	205	90	90	70	63	59	4	80	80	20	35	340	80	600	20	100	817
× 500		500	743	680																				883
× 600		600	843	780																			150	949
× 700		700	943	880																				1015
× 800		800	1043	980																				1080
☆ × 900		900	1143	1080																			200	1147
☆ ×1000		1000	1243	1180																				1212

(注)☆印につきましては型枠を整備中ですので、あらかじめ担当営業にお問い合わせください。

都市型側溝 グレーチングタイプ

可変勾配対応　輪荷重縦断 T-25　CAD data DWG SFC

グレーチング細目対応

布設標準構造図(参考)

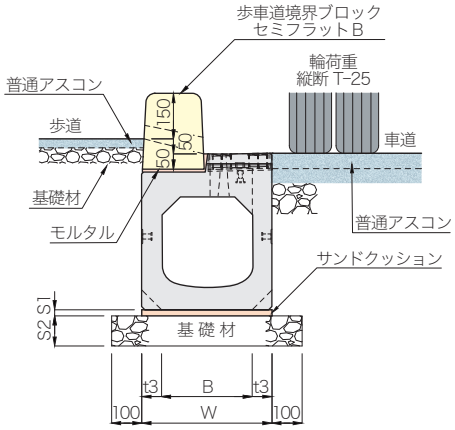

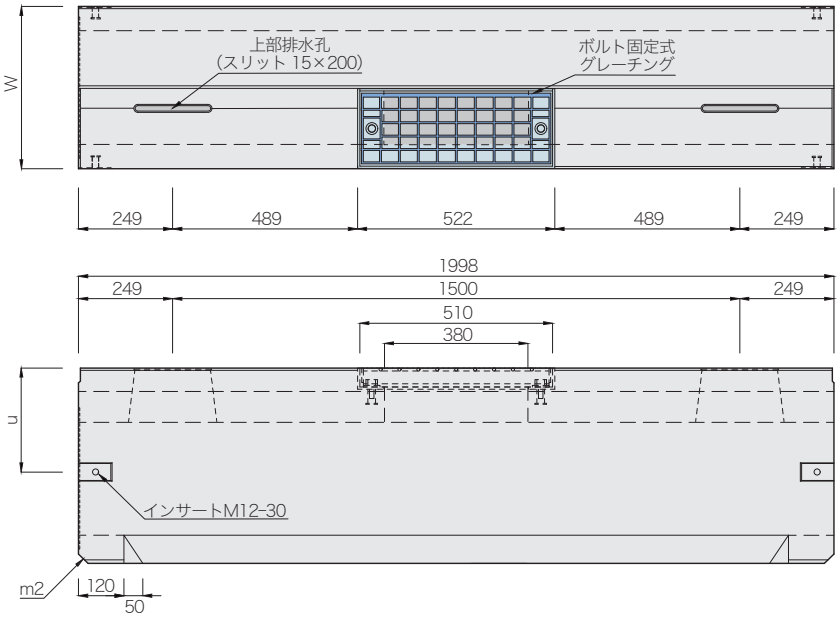

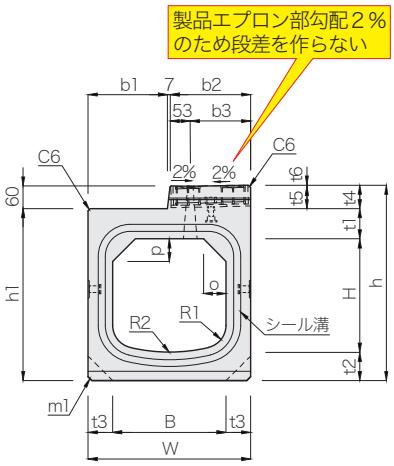

呼び名 (B×H)	寸 法 (mm)																						参考質量 (kg)
	B	H	h	h1	W	b1	b2	b3	t1	t2	t3	t4	t5	t6	o	p	m1	m2	u	R1	R2	S1	S2	
300× 300	300	300	517	455	430	210	213	160	80	75	65	62	59	3	60	60	10	25	275	60	450	20	100	542
× 400		400	617	555																				603
× 500		500	717	655																				664
× 600		600	817	755																			150	725
× 700		700	917	855																				786
× 800		800	1017	955																				847
× 900		900	1117	1055																			200	908
×1000		1000	1217	1155																				969
400× 400	400	400	643	580	540	275	258	205	90	90	70	63	59	4	80	80	20	35	340	80	600	20	100	788
× 500		500	743	680																				854
× 600		600	843	780																			150	920
× 700		700	943	880																				986
× 800		800	1043	980																				1051
☆ × 900		900	1143	1080																			200	1117
☆ ×1000		1000	1243	1180																				1183

注(1)☆印につきましては型枠を整備中ですので、あらかじめ担当営業にお問い合わせください。
(2)グレーチングはボルト固定式です。また、細目仕様にも変更できます。

都市型側溝 暗渠・敷板

可変勾配対応　輪荷重横断 T-25　CAD data DWG SFC

暗　渠

都市型側溝の道路横断部に使用するT-25横断設計の暗渠型側溝です。側溝基本部と暗渠部に集水桝を設けず直接施工することができます。また、専用の敷板を使用することで工期の短縮と早期の交通開放が可能です。

布設標準構造図(参考)

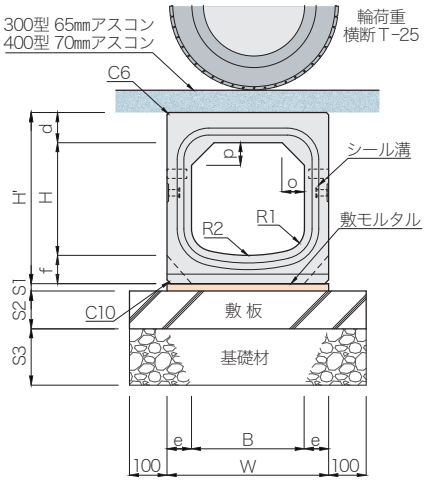

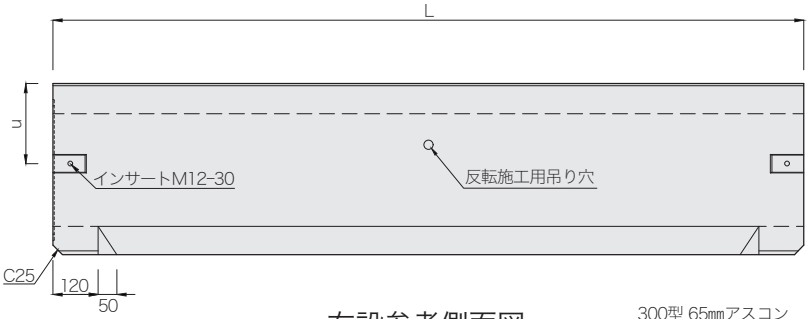

布設参考側面図

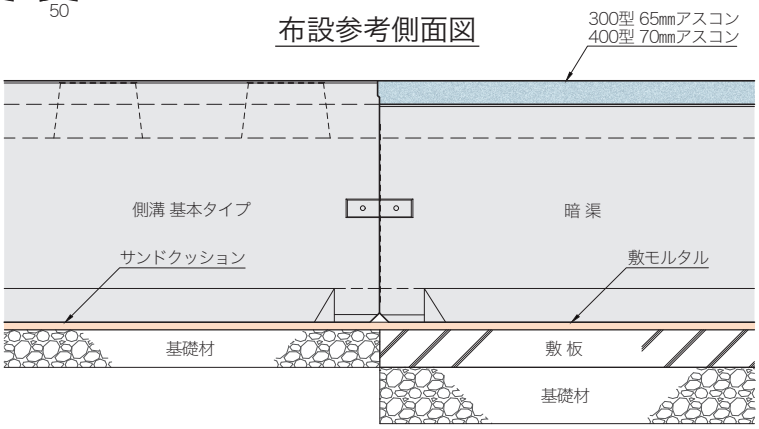

呼び名 (B×H)	寸 法 (mm)																参考質量 (kg)
	B	H	W	H'	d	e	f	o	p	u	R1	R2	L	S1	S2	S3	
300× 300	300	300	430	452	77	65	75	60	60	210	60	450	1998	20	100	150	500
× 400		400		552													561
× 500		500		652													622
× 600		600		752													683
× 700		700		852													744
× 800		800		952													805
× 900		900		1052										30	150	200	866
×1000		1000		1152													927
400× 400	400	400	540	563	83	70	80	80	80	270	80	600	1998	20	100	150	705
× 500		500		663													771
× 600		600		763													837
× 700		700		863													903
× 800		800		963													969

注(1)暗渠はＩＢＣ排水側溝の暗渠と同規格です。
　(2)側壁のセンターに施工用の吊り穴を設けてあります。

敷　板

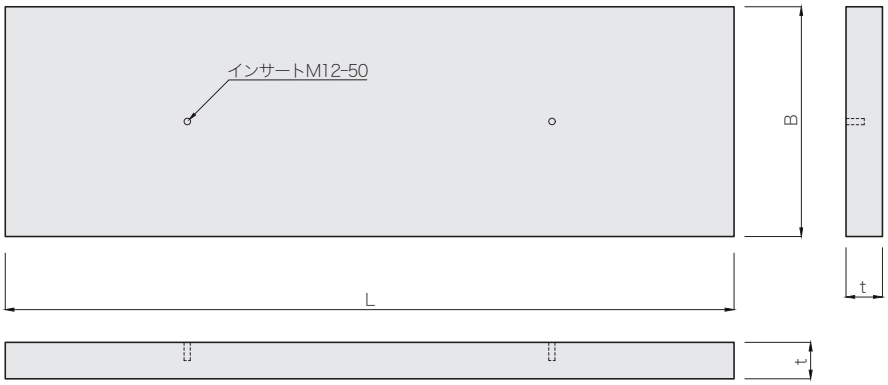

呼び名	寸 法 (mm)			参考質量 (kg)
	B	t	L	
300用	630	100	1998	290
			998	145
400用	740	100	1998	340
			998	170

(注)敷板はＩＢＣ排水側溝の敷板と同規格です。

都市型側溝 集水桝

輪荷重 縦断 T-25　CAD data DWG SFC

グレーチング細目対応

基本 防草タイプ

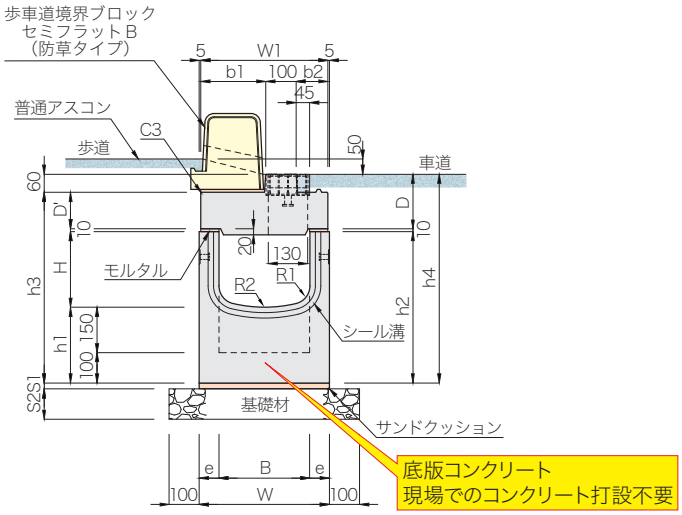

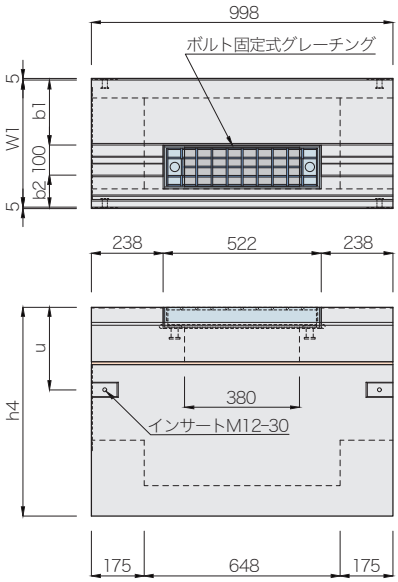

基本タイプ

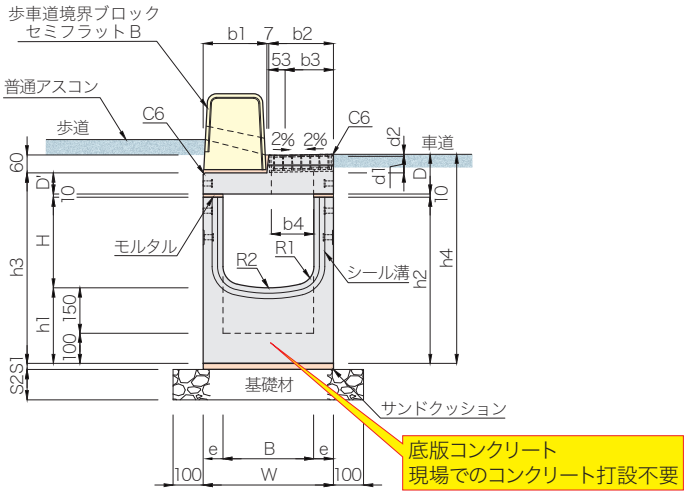

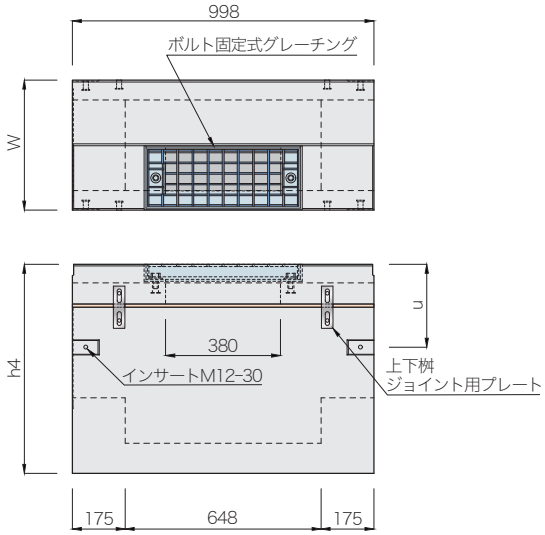

呼び名 (B×H)		寸法 (mm)																						参考質量(kg)		
		B	H	h1	h2	h3	h4	W	W1	b1	b2	b3	b4	D	D'	d1	d2	e	u	R1	R2	S1	S2	上部桝	下部桝	合計
基本防草タイプ	300× 300	300	250	250	500	630	690	430	420	215	105	−	−	180	120	−	−	65	273	60	450	20	100	132	262	394
	× 400		350		600	730	790																		293	425
	× 500		450		700	830	890																		323	455
	× 600		550		800	930	990																150		354	486
	× 700		650		900	1030	1090																		385	517
	400× 400	400	340	250	590	740	800	540	530	270	160	−	−	200	140	−	−	70	337	80	600	20	100	190	342	532
	× 500		440		690	840	900																		375	565
	× 600		540		790	940	1000																150		408	598
	× 700		640		890	1040	1100																		441	631
	× 800		740		990	1140	1200																		474	664
基本タイプ	300× 300	300	300	250	550	630	692	430	−	210	213	160	140	132	70	59	3	65	275	60	450	20	100	91	277	368
	× 400		400		650	730	792																		308	399
	× 500		500		750	830	892																		338	429
	× 600		600		850	930	992																150		369	460
	× 700		700		950	1030	1092																		400	491
	400× 400	400	400	250	650	740	803	540	−	275	258	205	179	143	80	59	4	70	340	80	600	20	100	123	362	485
	× 500		500		750	840	903																		395	518
	× 600		600		850	940	1003																150		428	551
	× 700		700		950	1040	1103																		461	584
	× 800		800		1050	1140	1203																		494	617

(注)グレーチングはボルト固定式です。また、細目仕様にも変更できます。

都市型側溝 深型集水桝

輪荷重 縦断 T-25　CAD data DWG SFC

グレーチング細目対応

300型

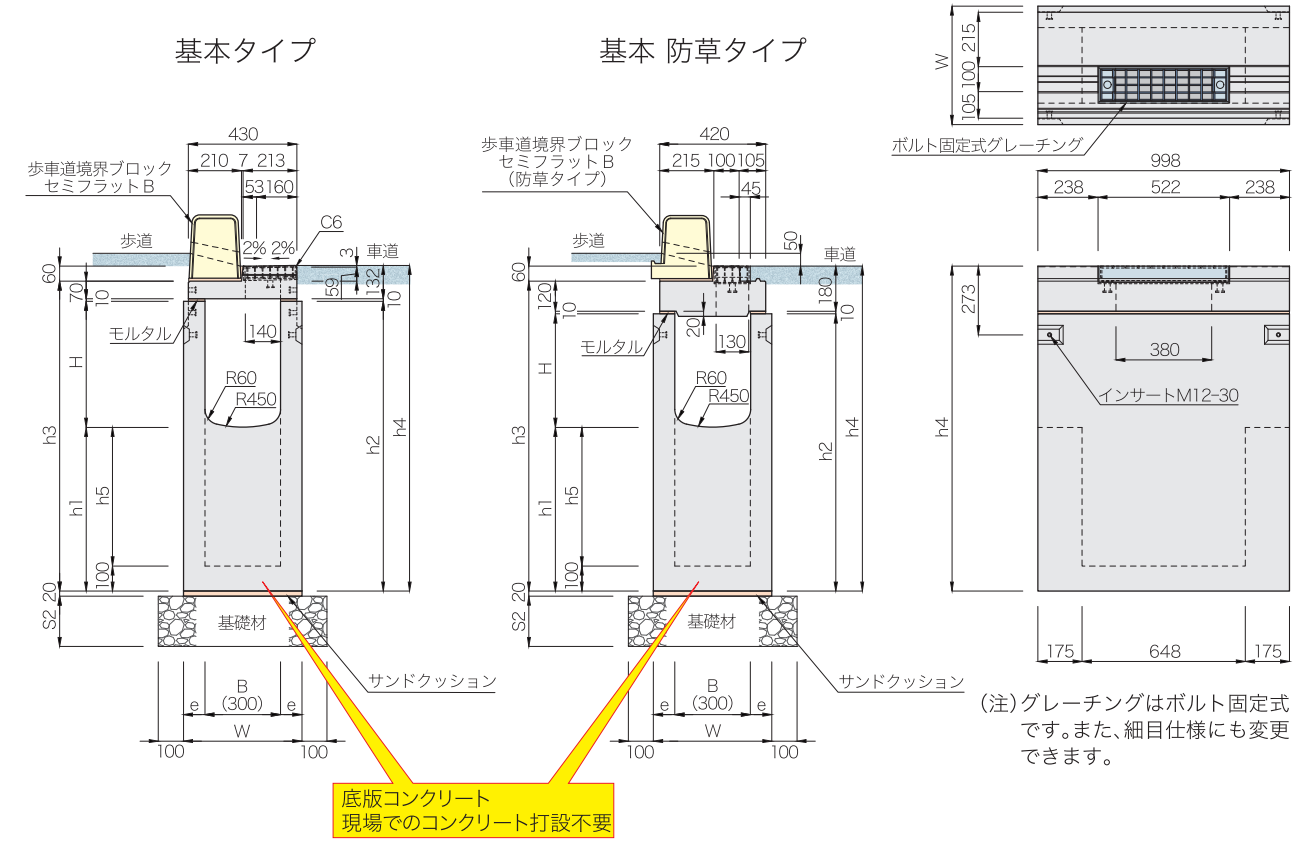

（注）グレーチングはボルト固定式です。また、細目仕様にも変更できます。

400型

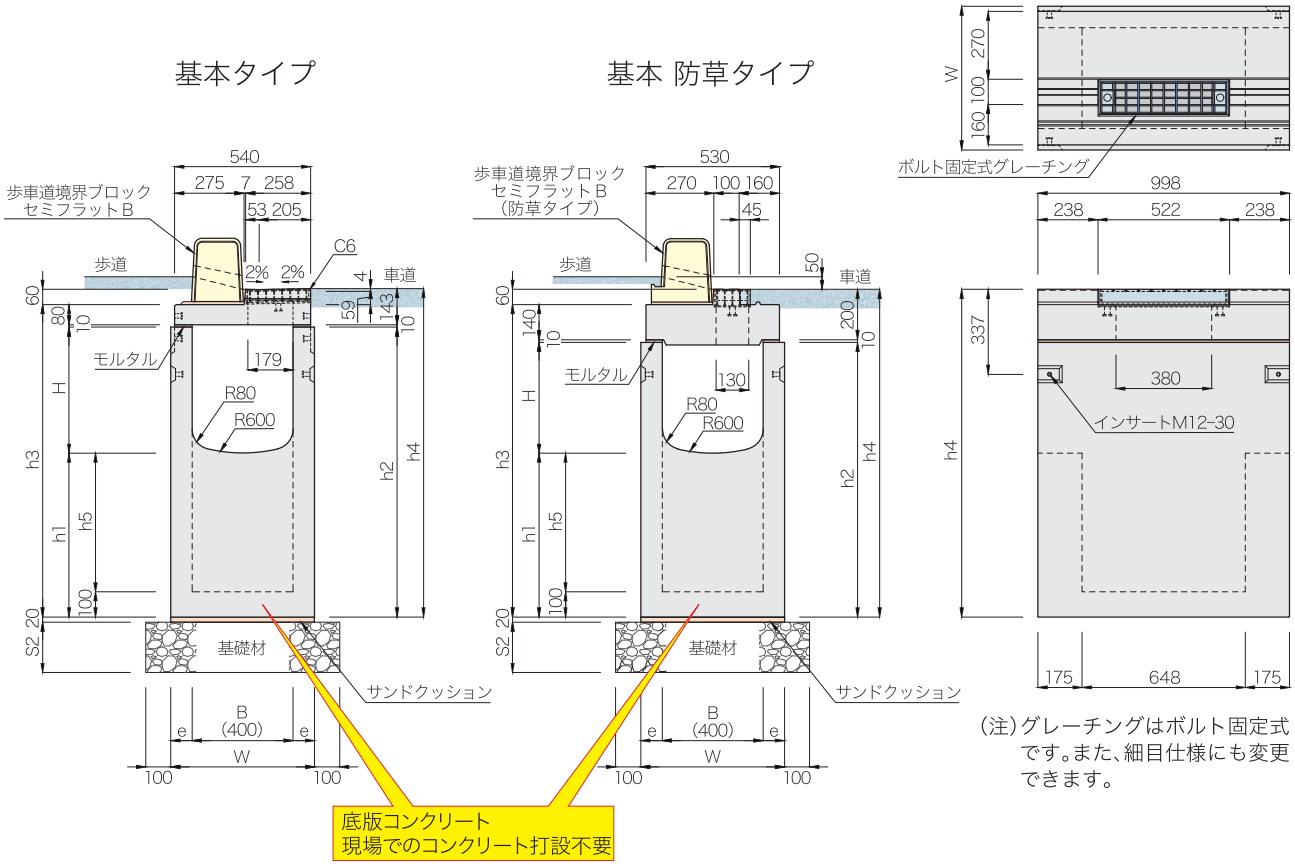

（注）グレーチングはボルト固定式です。また、細目仕様にも変更できます。

都市型側溝 深型集水桝

輪荷重 縦断 T-25　CAD data DWG SFC

基本タイプ

呼び名 (B×H−h2)		寸法 (mm) h1	h3	h4	h5	W	e	S2	参考質量(kg) 上部桝	下部桝	合計
300× 300	650	350	730	792	250	470	85	150	91	394	485
	750	450	830	892	350					458	549
	850	550	930	992	450					522	613
	950	650	1030	1092	550					587	678
	1050	750	1130	1192	650					652	743
	1150	850	1230	1292	750			200		717	808
	1250	950	1330	1392	850					781	872
	1350	1050	1430	1492	950					845	936
	1450	1150	1530	1592	1050					910	1001
300× 400	750	350	830	892	250	470	85	150	91	434	525
	850	450	930	992	350					498	589
	950	550	1030	1092	450					563	654
	1050	650	1130	1192	550					627	718
	1150	750	1230	1292	650			200		693	784
	1250	850	1330	1392	750					757	848
	1350	950	1430	1492	850					821	912
	1450	1050	1530	1592	950					886	977
300× 500	850	350	930	992	250	470	85	150	91	473	564
	950	450	1030	1092	350					538	629
	1050	550	1130	1192	450					602	693
	1150	650	1230	1292	550			200		667	758
	1250	750	1330	1392	650					732	823
	1350	850	1430	1492	750					796	887
	1450	950	1530	1592	850					860	951
300× 600	950	350	1030	1092	250	470	85	150	91	513	604
	1050	450	1130	1192	350					577	668
	1150	550	1230	1292	450			200		642	733
	1250	650	1330	1392	550					706	797
	1350	750	1430	1492	650					771	862
	1450	850	1530	1592	750					836	927
300× 700	1050	350	1130	1192	250	470	85	150	91	553	644
	1150	450	1230	1292	350			200		618	709
	1250	550	1330	1392	450					682	773
	1350	650	1430	1492	550					746	837
	1450	750	1530	1592	650					812	903
300× 800	1050	250	1130	1192	150	470	85	150	91	529	620
	1150	350	1230	1292	250			200		593	684
	1250	450	1330	1392	350					658	749
	1350	550	1430	1492	450					722	813
	1450	650	1530	1592	550					787	878
300× 900	1150	250	1230	1292	150	470	85	200	91	569	660
	1250	350	1330	1392	250					633	724
	1350	450	1430	1492	350					698	789
	1450	550	1530	1592	450					762	853
300×1000	1250	250	1330	1392	150	470	85	200	91	609	700
	1350	350	1430	1492	250					673	764
	1450	450	1530	1592	350					738	829
400× 400	750	350	840	903	250	570	85	150	123	480	603
	850	450	940	1003	350					553	676
	950	550	1040	1103	450					625	748
	1050	650	1140	1203	550					698	821
	1150	750	1240	1303	650			200		771	894
	1250	850	1340	1403	750					844	967
	1350	950	1440	1503	850					916	1039
	1450	1050	1540	1603	950					989	1112
400× 500	850	350	940	1003	250	570	85	150	123	520	643
	950	450	1040	1103	350					593	716
	1050	550	1140	1203	450					665	788
	1150	650	1240	1303	550			200		738	861
	1250	750	1340	1403	650					811	934
	1350	850	1440	1503	750					884	1007
	1450	950	1540	1603	850					956	1079
400× 600	950	350	1040	1103	250	570	85	150	123	560	683
	1050	450	1140	1203	350					633	756
	1150	550	1240	1303	450			200		705	828
	1250	650	1340	1403	550					778	901
	1350	750	1440	1503	650					851	974
	1450	850	1540	1603	750					924	1047
400× 700	1050	350	1140	1203	250	570	85	150	123	600	723
	1150	450	1240	1303	350			200		673	796
	1250	550	1340	1403	450					745	868
	1350	650	1440	1503	550					818	941
	1450	750	1540	1603	650					891	1014
400× 800	1150	350	1240	1303	250	570	85	200	123	640	763
	1250	450	1340	1403	350					713	836
	1350	550	1440	1503	450					785	908
	1450	650	1540	1603	550					858	981
☆400× 900	1150	250	1240	1303	150	600	100	200	123	687	810
	1250	350	1340	1403	250					767	890
	1350	450	1440	1503	350					847	970
	1450	550	1540	1603	450					927	1050
☆400×1000	1250	250	1340	1403	150	600	100	200	123	734	857
	1350	350	1440	1503	250					814	937
	1450	450	1540	1603	350					894	1017

基本 防草タイプ

呼び名 (B×H−h2)		寸法 (mm) h1	h3	h4	h5	W	e	S2	参考質量(kg) 上部桝	下部桝	合計
300× 300	600	350	730	790	250	470	85	150	132	374	506
(250)	700	450	830	890	350					438	570
	800	550	930	990	450					502	634
	900	650	1030	1090	550					567	699
	1000	750	1130	1190	650					632	764
	1100	850	1230	1290	750			200		697	829
	1200	950	1330	1390	850					761	893
	1300	1050	1430	1490	950					825	957
	1400	1150	1530	1590	1050					890	1022
300× 400	700	350	830	890	250	470	85	150	132	414	546
(350)	800	450	930	990	350					478	610
	900	550	1030	1090	450					543	675
	1000	650	1130	1190	550					607	739
	1100	750	1230	1290	650			200		673	805
	1200	850	1330	1390	750					737	869
	1300	950	1430	1490	850					801	933
	1400	1050	1530	1590	950					866	998
300× 500	800	350	930	990	250	470	85	150	132	453	585
(450)	900	450	1030	1090	350					518	650
	1000	550	1130	1190	450					582	714
	1100	650	1230	1290	550			200		647	779
	1200	750	1330	1390	650					712	844
	1300	850	1430	1490	750					776	908
	1400	950	1530	1590	850					840	972
300× 600	900	350	1030	1090	250	470	85	150	132	493	625
(550)	1000	450	1130	1190	350					557	689
	1100	550	1230	1290	450			200		622	754
	1200	650	1330	1390	550					686	818
	1300	750	1430	1490	650					751	883
	1400	850	1530	1590	750					816	948
300× 700	1000	350	1130	1190	250	470	85	150	132	533	665
(650)	1100	450	1230	1290	350			200		598	730
	1200	550	1330	1390	450					662	794
	1300	650	1430	1490	550					726	858
	1400	750	1530	1590	650					792	924
300× 800	1000	250	1130	1190	150	470	85	150	132	509	641
(750)	1100	350	1230	1290	250			200		573	705
	1200	450	1330	1390	350					638	770
	1300	550	1430	1490	450					702	834
	1400	650	1530	1590	550					767	899
300× 900	1100	250	1230	1290	150	470	85	200	132	549	681
(850)	1200	350	1330	1390	250					613	745
	1300	450	1430	1490	350					678	810
	1400	550	1530	1590	450					742	874
300×1000	1200	250	1330	1390	150	470	85	200	132	589	721
(950)	1300	350	1430	1490	250					653	785
	1400	450	1530	1590	350					718	850
400× 400	690	350	840	900	250	570	85	150	190	456	646
(340)	790	450	940	1000	350					529	719
	890	550	1040	1100	450					601	791
	990	650	1140	1200	550					674	864
	1090	750	1240	1300	650			200		747	937
	1190	850	1340	1400	750					820	1010
	1290	950	1440	1500	850					892	1082
	1390	1050	1540	1600	950					965	1155
400× 500	790	350	940	1000	250	570	85	150	190	496	686
(440)	890	450	1040	1100	350					569	759
	990	550	1140	1200	450					641	831
	1090	650	1240	1300	550			200		714	904
	1190	750	1340	1400	650					787	977
	1290	850	1440	1500	750					860	1050
	1390	950	1540	1600	850					932	1122
400× 600	890	350	1040	1100	250	570	85	150	190	536	726
(540)	990	450	1140	1200	350					609	799
	1090	550	1240	1300	450			200		681	871
	1190	650	1340	1400	550					754	944
	1290	750	1440	1500	650					827	1017
	1390	850	1540	1600	750					900	1090
400× 700	990	350	1140	1200	250	570	85	150	190	576	766
(640)	1090	450	1240	1300	350			200		649	839
	1190	550	1340	1400	450					721	911
	1290	650	1440	1500	550					794	984
	1390	750	1540	1600	650					867	1057
400× 800	1090	350	1240	1300	250	570	85	200	190	616	806
(740)	1190	450	1340	1400	350					689	879
	1290	550	1440	1500	450					761	951
	1390	650	1540	1600	550					834	1024
☆400× 900	1090	250	1240	1300	150	600	100	200	190	659	849
(840)	1190	350	1340	1400	250					739	929
	1290	450	1440	1500	350					819	1009
	1390	550	1540	1600	450					899	1089
☆400×1000	1190	250	1340	1400	150	600	100	200	190	706	896
(940)	1290	350	1440	1500	250					786	976
	1390	450	1540	1600	350					866	1056

注(1)☆印につきましては型枠を整備中ですので、あらかじめ担当営業にお問い合わせください。
(2)基本防草タイプ寸法表の呼び名で(　)内の数値は、製品の内径H寸法の値を示しています。

300・400サイズ 輪荷重 縦断 T-25　300サイズ 輪荷重 横断 T-20　400サイズ 輪荷重 横断 T-14　バリアフリー

都市型側溝 バリアフリータイプ

可変勾配対応　CAD data DWG SFC

側溝上面にスリット排水孔を設けたセンター２％勾配のT-25縦断の管渠型側溝です。
側溝上面がセンター２％の緩やかな勾配になっていますので、歩行者に優しく、車椅子による横断走行もスムーズにできます。また、上部センター排水孔により効率良く排水ができます。

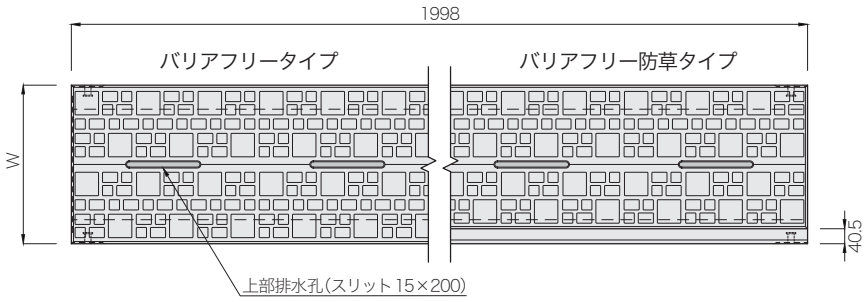

布設標準構造図(参考)

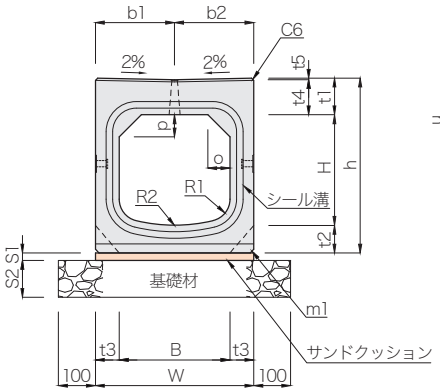

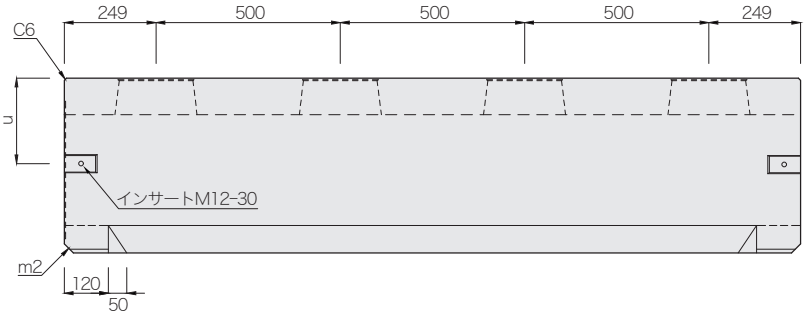

防草タイプ

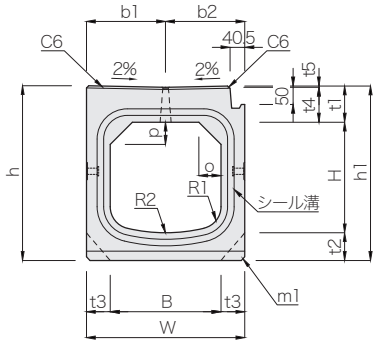

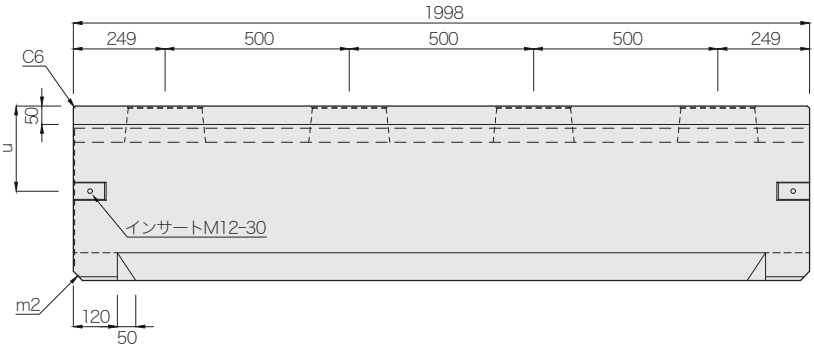

呼び名 (B×H)	寸法 (mm)																					参考質量(kg)	
	B	H	h	h1	W	b1	b2	t1	t2	t3	t4	t5	o	p	m1	m2	u	R1	R2	S1	S2	BF	BF防草
300× 300	300	300	474	473	430	215	215	99 (98)	75	65	95	4 (3)	60	60	10	25	232 (231)	60	450	20	100	539	529
× 400		400	574	573																		600	590
× 500		500	674	673																		661	651
× 600		600	774	773																	150	722	712
× 700		700	874	873																		783	773
× 800		800	974	973																		844	834
× 900		900	1074	1073																	200	905	895
×1000		1000	1174	1173																		966	956
400× 400	400	400	595	594	540	270	270	105 (104)	90	70	100	5 (4)	80	80	20	35	292 (291)	80	600	20	100	774	764
× 500		500	695	694																		840	830
× 600		600	795	794																	150	906	896
× 700		700	895	894																		972	962
× 800		800	995	994																		1038	1028
☆ × 900		900	1095	1094																	200	1104	1094
☆ ×1000		1000	1195	1194																		1170	1160

注(1)☆印につきましては型枠を整備中ですので、あらかじめ担当営業にお問い合わせください。
(2)寸法表の( )内の値は防草タイプの寸法です。

300・400サイズ 輪荷重 縦断 T-25　300サイズ 輪荷重 横断 T-20　400サイズ 輪荷重 横断 T-14　バリアフリー

都市型側溝 バリアフリーグレーチングタイプ

可変勾配対応　CAD data DWG SFC　グレーチング普通目対応

側溝上面にグレーチングを設けたセンター２％勾配のT-25縦断の管渠型側溝です。
側溝上面がセンター２％の緩やかな勾配になっていますので、歩行者に優しく、車椅子による横断走行もスムーズにできます。
また、グレーチングにより効率良く排水ができます。

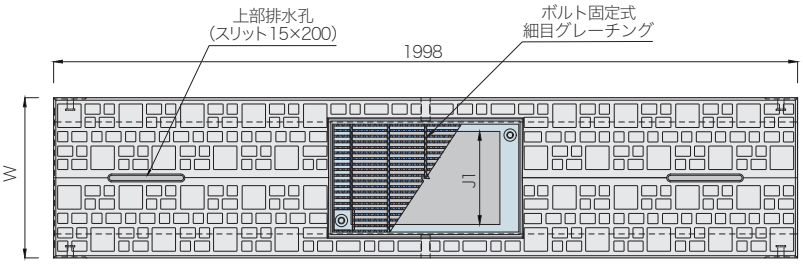

布設標準構造図(参考)

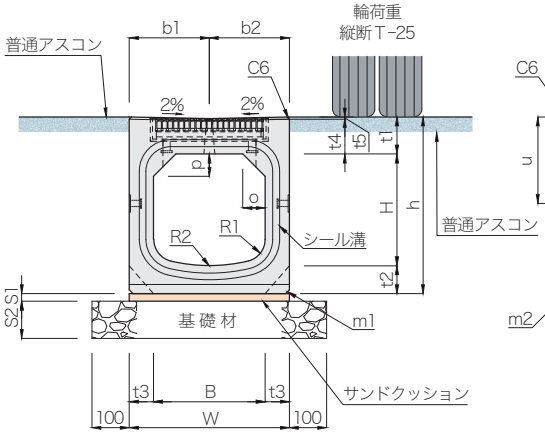

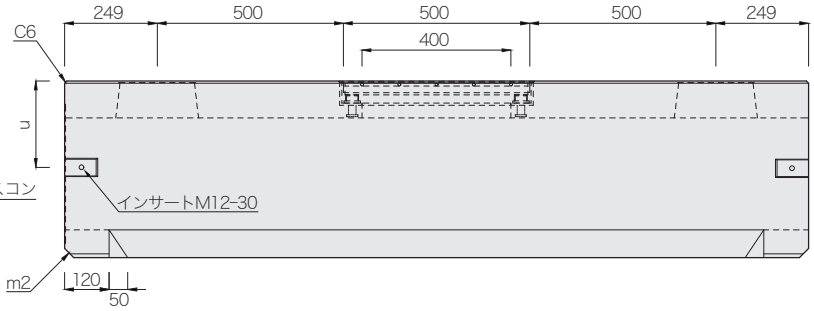

	呼び名 (B×H)	寸法 (mm) B	H	h	W	b1	b2	t1	t2	t3	t4	t5	o	p	m1	m2	u	R1	R2	J1	S1	S2	参考質量 (kg)
	300× 300	300	300	474	430	215	215	99	75	65	95	4	60	60	10	25	232	60	450	250	20	100	529
	× 400		400	574																			590
	× 500		500	674																			651
	× 600		600	774																		150	712
	× 700		700	874																			773
	× 800		800	974																			834
	× 900		900	1074																		200	895
	×1000		1000	1174																			956
	400× 400	400	400	595	540	270	270	105	90	70	100	5	80	80	20	35	292	80	600	350	20	100	756
	× 500		500	695																			822
	× 600		600	795																		150	888
	× 700		700	895																			954
	× 800		800	995																			1020
☆	× 900		900	1095																		200	1086
☆	×1000		1000	1195																			1152

注(１)☆印につきましては型枠を整備中ですので、あらかじめ担当営業にお問い合わせください。
(２)グレーチングはボルト固定式です。また、普通目仕様にも変更できます。

都市型側溝 バリアフリースリットグレーチング

可変勾配対応　輪荷重 縦断 T-25　CAD data DWG SFC

側溝上面に幅 50 ミリのグレーチングを設けたセンター２％勾配の T-25 縦断の管渠型側溝です。
側溝上面がセンター２％の緩やかな勾配になっていますので、歩行者に優しく、車椅子による横断走行もスムーズにできます。
また、上部センターのグレーチングにより効率良く排水ができ、防草タイプにも対応しています。

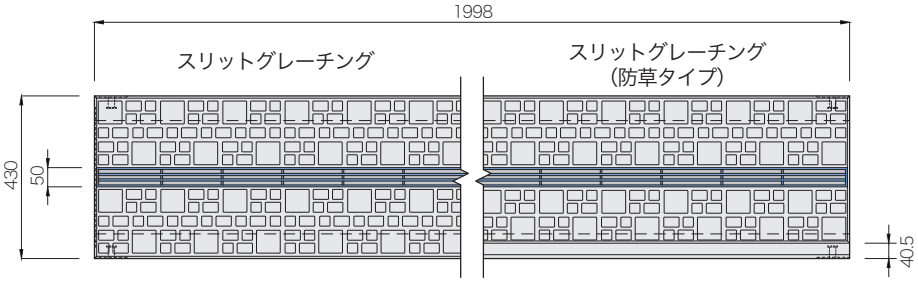

布設標準構造図(参考)

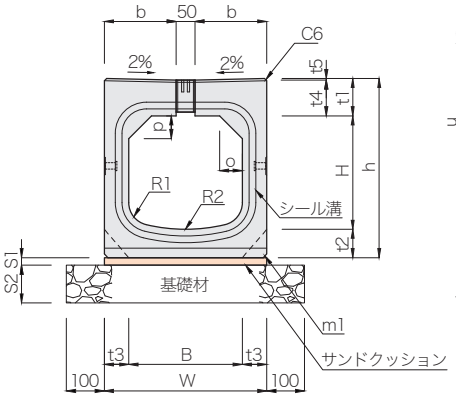

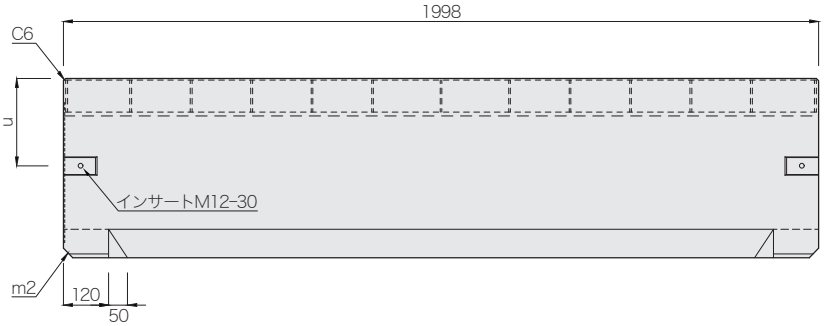

防草タイプ

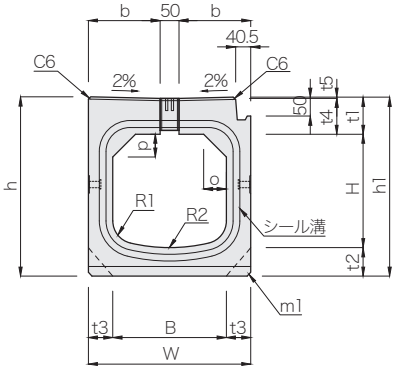

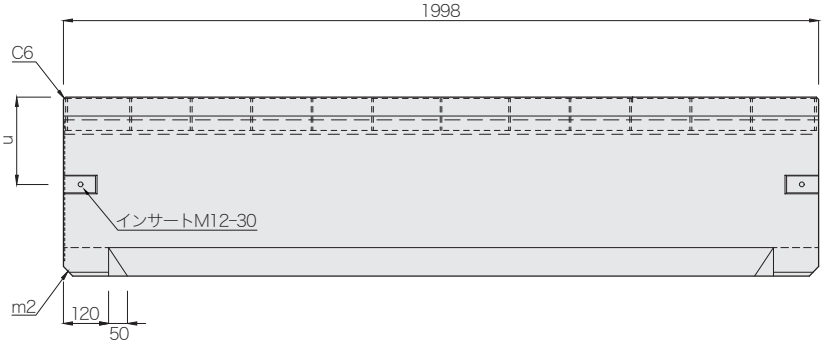

呼び名 (B×H)	寸 法 (mm)																				参考質量(kg)	
	B	H	h	h1	W	b	t1	t2	t3	t4	t5	o	p	m1	m2	u	R1	R2	S1	S2	BFG	BFG防草
300× 300	300	300	474	473	430	190	99 (98)	75	65	95	4 (3)	60	60	10	25	232 (231)	60	450	20	100	542	532
× 400		400	574	573																	603	593
× 500		500	674	673																	664	654
× 600		600	774	773																150	725	715
× 700		700	874	873																	786	776
× 800		800	974	973																	847	837
× 900		900	1074	1073																200	908	898
×1000		1000	1174	1173																	969	959

注(１)防草タイプにつきましては型枠を整備中ですので、あらかじめ担当営業にお問い合わせください。
(２)寸法表の(　)内の値は防草タイプの寸法です。

都市型側溝 集水桝 バリアフリータイプ

バリアフリー

輪荷重 縦断 T-25　CAD data DWG SFC

グレーチング普通目対応

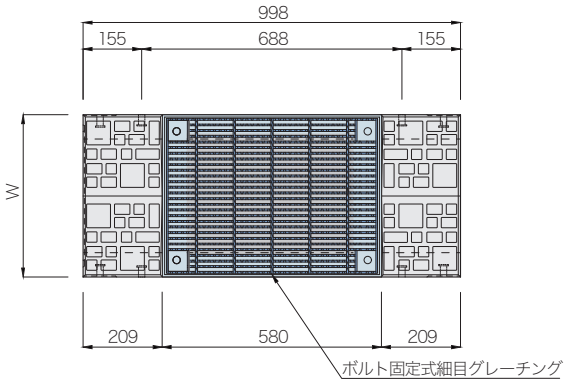

布設標準構造図(参考)

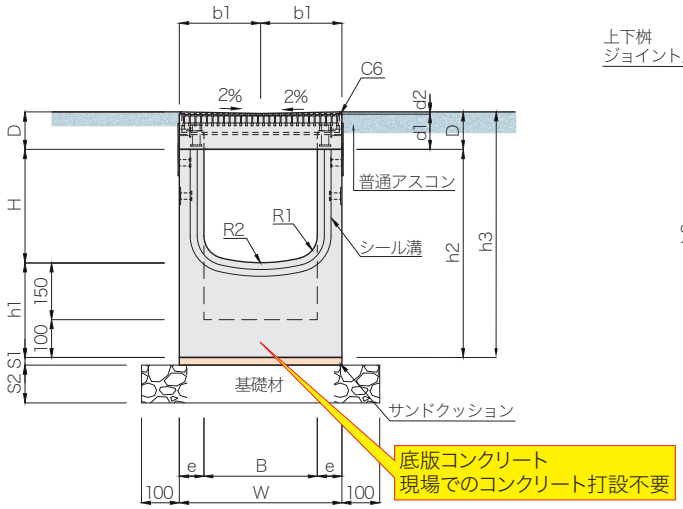

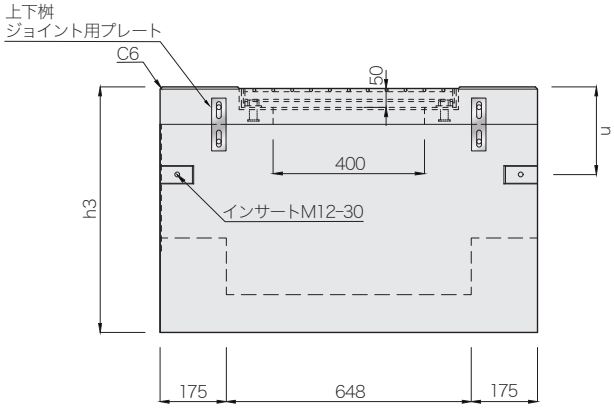

呼び名 (B×H)	寸 法 (mm)																参考質量(kg)		
	B	H	h1	h2	h3	W	b1	D	d1	d2	e	u	R1	R2	S1	S2	上部桝	下部桝	合計
300× 300	300	300	250	550	649	430	215	99	95	4	65	232	60	450	20	100	85	277	362
× 400		400		650	749													308	393
× 500		500		750	849													338	423
× 600		600		850	949											150		369	454
× 700		700		950	1049													400	485
400× 400	400	400	250	650	755	540	270	105	100	5	70	292	80	600	20	100	110	362	472
× 500		500		750	855													395	505
× 600		600		850	955											150		428	538
× 700		700		950	1055													461	571
× 800		800		1050	1155													494	604

(注)グレーチングはボルト固定式です。また、普通目仕様にも変更できます。

都市型側溝 深型集水桝 バリアフリータイプ

輪荷重 縦断 T-25　CAD data DWG SFC

グレーチング普通目対応

300型

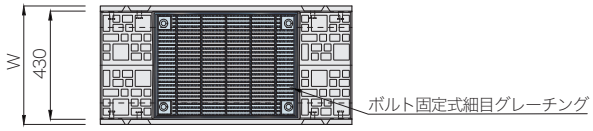

布設標準構造図(参考)

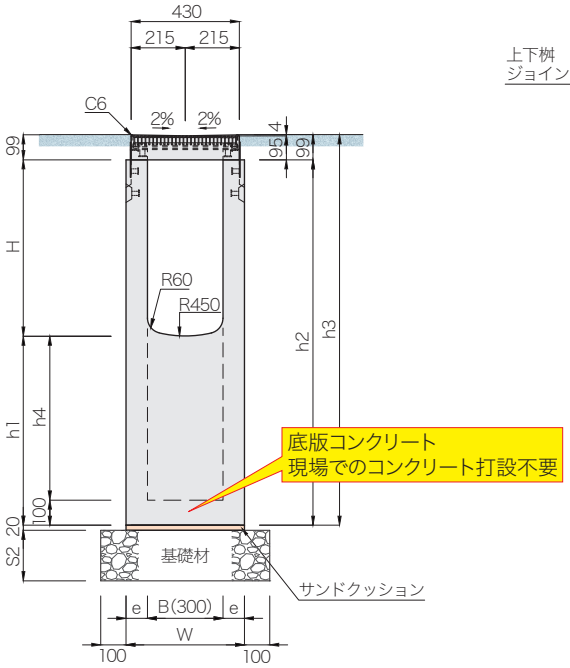

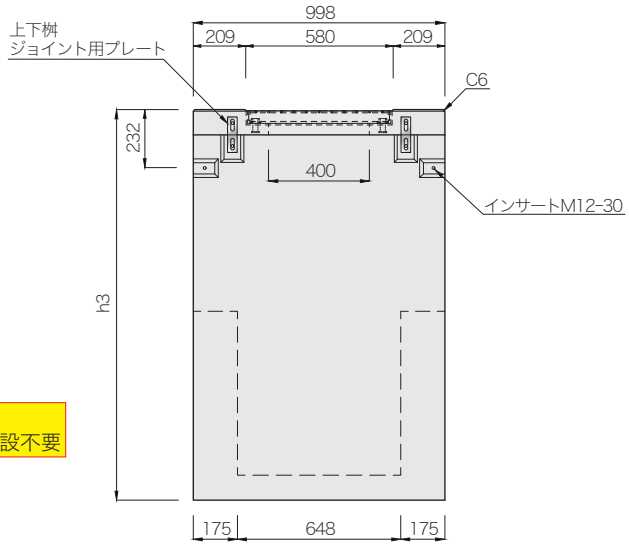

(注)グレーチングはボルト固定式です。
また、普通目仕様にも変更できます。

400型

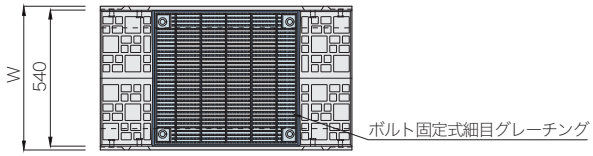

布設標準構造図(参考)

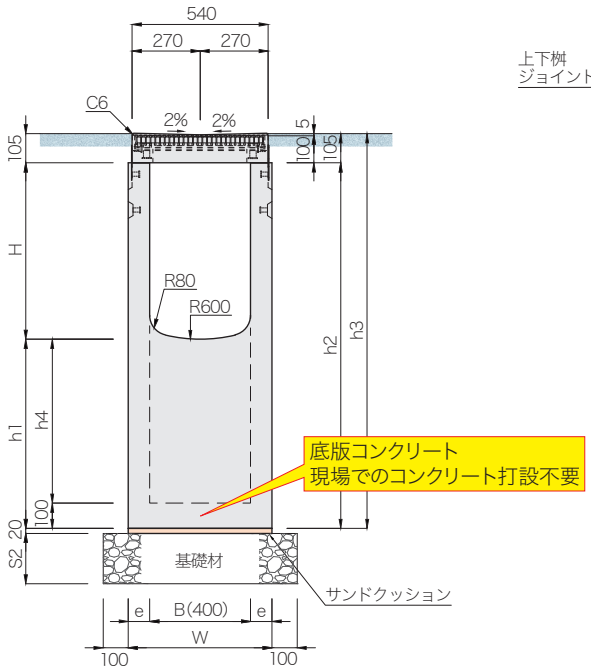

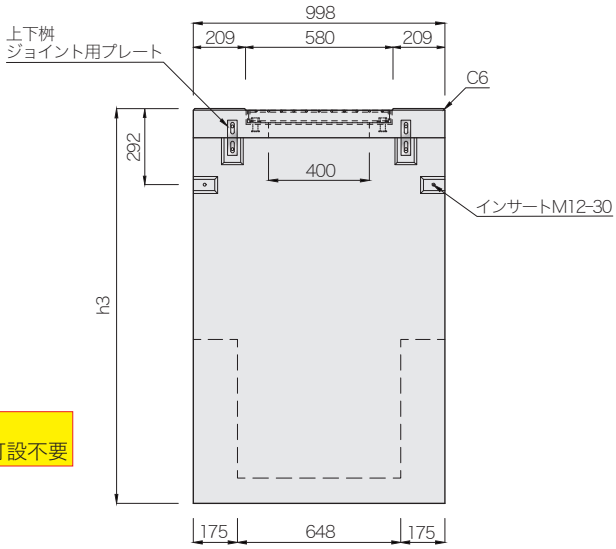

(注)グレーチングはボルト固定式です。
また、普通目仕様にも変更できます。

都市型側溝 深型集水桝 バリアフリータイプ

輪荷重縦断 T-25　CAD data DWG SFC

300型 寸法表

呼び名		寸　法　(mm)						参考質量(kg)		
(B×H−h2)		h1	h3	h4	W	e	S2	上部桝	下部桝	合 計
300× 300	650	350	749	250	470	85	150	85	394	479
	750	450	849	350					458	543
	850	550	949	450					522	607
	950	650	1049	550					587	672
	1050	750	1149	650					652	737
	1150	850	1249	750			200		717	802
	1250	950	1349	850					781	866
	1350	1050	1449	950					845	930
	1450	1150	1549	1050					910	995
300× 400	750	350	849	250	470	85	150	85	434	519
	850	450	949	350					498	583
	950	550	1049	450					563	648
	1050	650	1149	550					627	712
	1150	750	1249	650			200		693	778
	1250	850	1349	750					757	842
	1350	950	1449	850					821	906
	1450	1050	1549	950					886	971
300× 500	850	350	949	250	470	85	150	85	473	558
	950	450	1049	350					538	623
	1050	550	1149	450					602	687
	1150	650	1249	550			200		667	752
	1250	750	1349	650					732	817
	1350	850	1449	750					796	881
	1450	950	1549	850					860	945
300× 600	950	350	1049	250	470	85	150	85	513	598
	1050	450	1149	350					577	662
	1150	550	1249	450			200		642	727
	1250	650	1349	550					706	791
	1350	750	1449	650					771	856
	1450	850	1549	750					836	921
300× 700	1050	350	1149	250	470	85	150	85	553	638
	1150	450	1249	350			200		618	703
	1250	550	1349	450					682	767
	1350	650	1449	550					746	831
	1450	750	1549	650					812	897
300× 800	1050	250	1149	150	470	85	150	85	529	614
	1150	350	1249	250			200		593	678
	1250	450	1349	350					658	743
	1350	550	1449	450					722	807
	1450	650	1549	550					787	872
300× 900	1150	250	1249	150	470	85	200	85	569	654
	1250	350	1349	250					633	718
	1350	450	1449	350					698	783
	1450	550	1549	450					762	847
300×1000	1250	250	1349	150	470	85	200	85	609	694
	1350	350	1449	250					673	758
	1450	450	1549	350					738	823

400型 寸法表

呼び名		寸　法　(mm)						参考質量(kg)		
(B×H−h2)		h1	h3	h4	W	e	S2	上部桝	下部桝	合 計
400× 400	750	350	855	250	570	85	150	110	480	590
	850	450	955	350					553	663
	950	550	1055	450					625	735
	1050	650	1155	550					698	808
	1150	750	1255	650			200		771	881
	1250	850	1355	750					844	954
	1350	950	1455	850					916	1026
	1450	1050	1555	950					989	1099
400× 500	850	350	955	250	570	85	150	110	520	630
	950	450	1055	350					593	703
	1050	550	1155	450					665	775
	1150	650	1255	550			200		738	848
	1250	750	1355	650					811	921
	1350	850	1455	750					884	994
	1450	950	1555	850					956	1066
400× 600	950	350	1055	250	570	85	150	110	560	670
	1050	450	1155	350					633	743
	1150	550	1255	450			200		705	815
	1250	650	1355	550					778	888
	1350	750	1455	650					851	961
	1450	850	1555	750					924	1034
400× 700	1050	350	1155	250	570	85	150	110	600	710
	1150	450	1255	350			200		673	783
	1250	550	1355	450					745	855
	1350	650	1455	550					818	928
	1450	750	1555	650					891	1001
400× 800	1150	350	1255	250	570	85	200	110	640	750
	1250	450	1355	350					713	823
	1350	550	1455	450					785	895
	1450	650	1555	550					858	968
☆ 400× 900	1150	250	1255	150	600	100	200	110	687	797
	1250	350	1355	250					767	877
	1350	450	1455	350					847	957
	1450	550	1555	450					927	1037
☆ 400×1000	1250	250	1355	150	600	100	200	110	734	844
	1350	350	1455	250					814	924
	1450	450	1555	350					894	1004

注(1)グレーチングはボルト固定式です。また、普通目仕様にも変更できます。
　(2)☆印につきましては型枠を整備中ですので、あらかじめ担当営業にお問い合わせください。

都市型側溝 アングルタイプ H50

可変勾配対応　輪荷重 縦断 T-25　CAD data DWG SFC

布設標準構造図(参考)

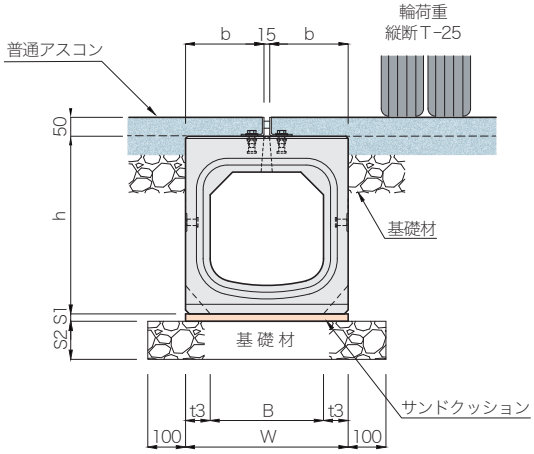

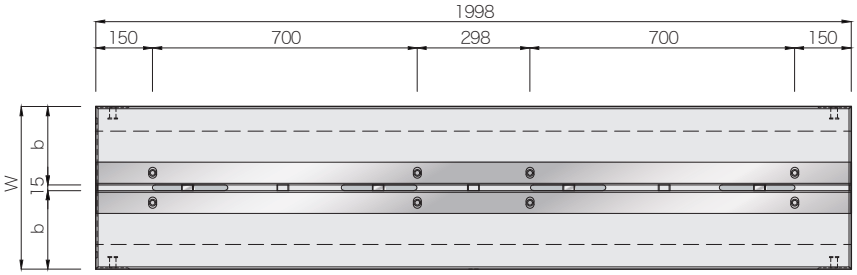

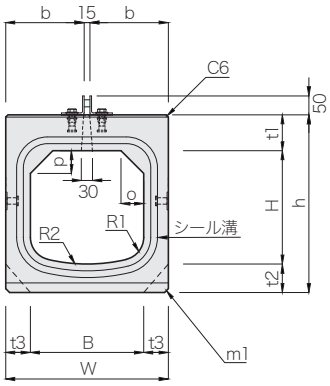

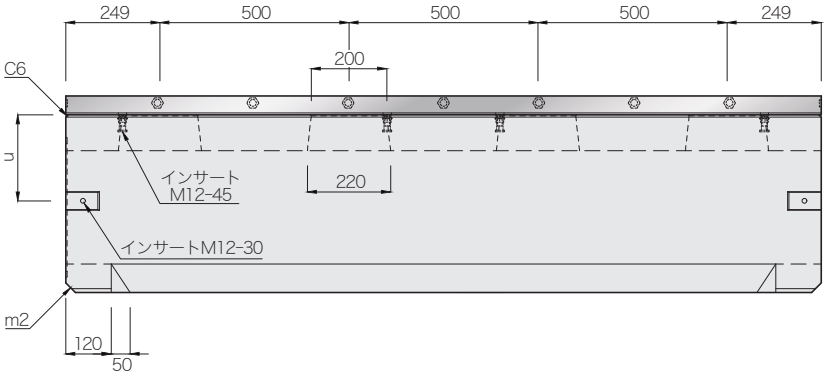

呼び名 (B×H)	寸法 (mm) B	H	h	W	b	t1	t2	t3	o	p	m1	m2	u	R1	R2	S1	S2	参考質量 (kg)
300× 300	300	300	470	430	207.5	95	75	65	60	60	10	25	228	60	450	20	100	534
× 400		400	570															595
× 500		500	670															656
× 600		600	770														150	717
× 700		700	870															778
× 800		800	970															839
× 900		900	1070														200	901
×1000		1000	1170															962
400× 400	400	400	590	540	262.5	100	90	70	80	80	20	35	287	80	600	20	100	768
× 500		500	690															833
× 600		600	790														150	899
× 700		700	890															965
× 800		800	990															1031
☆ × 900		900	1090														200	1096
☆ ×1000		1000	1190															1162

注(1)☆印につきましては型枠を整備中ですので、あらかじめ担当営業にお問い合わせください。
(2)参考質量はアングル(H50)の質量を含んでおりません。

都市型側溝 集水桝 アングルタイプ H50

バリアフリー

輪荷重 縦断 T-25　CAD data DWG SFC

グレーチング細目対応

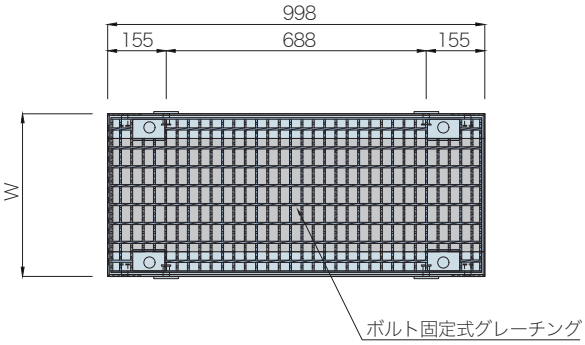

布設標準構造図(参考)

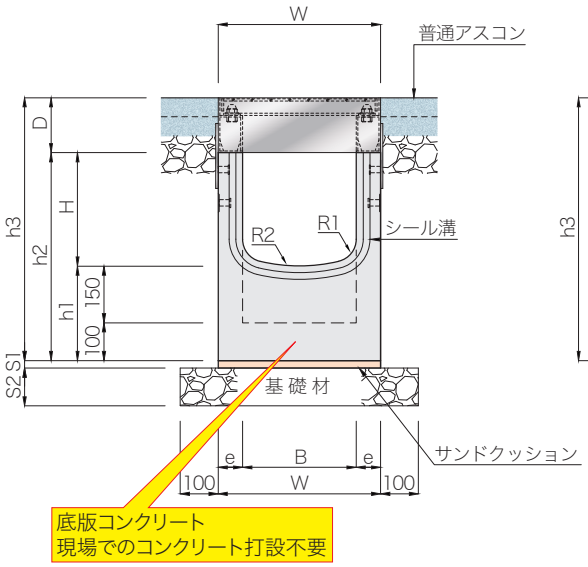

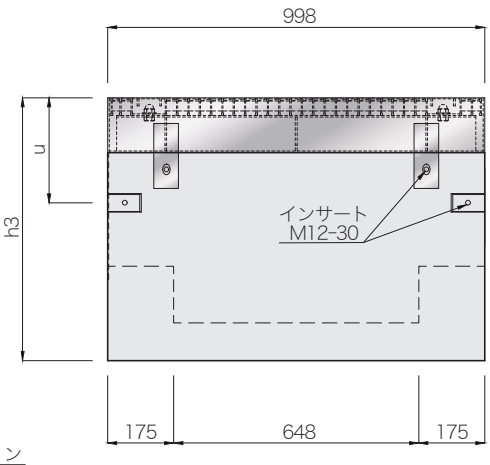

呼び名 (B×H)	寸 法 (mm)													参考質量(kg)		
	B	H	h1	h2	h3	W	D	e	u	R1	R2	S1	S2	上部桝	下部桝	合計
300×300	300	300	250	550	695	430	145	65	278	60	450	20	100	55	277	332
×400		400		650	795										308	363
×500		500		750	895										338	393
×600		600		850	995								150		369	424
×700		700		950	1095										400	455
400×400	400	400	250	650	800	540	150	70	337	80	600	20	100	70	362	432
×500		500		750	900										395	465
×600		600		850	1000								150		428	498
×700		700		950	1100										461	531
×800		800		1050	1200										494	564

(注)グレーチングはボルト固定式です。また、細目仕様にも変更できます。

都市型側溝 深型集水桝 アングルタイプ H50

輪荷重縦断 T-25　CAD data DWG SFC

グレーチング細目対応

300型

布設標準構造図(参考)

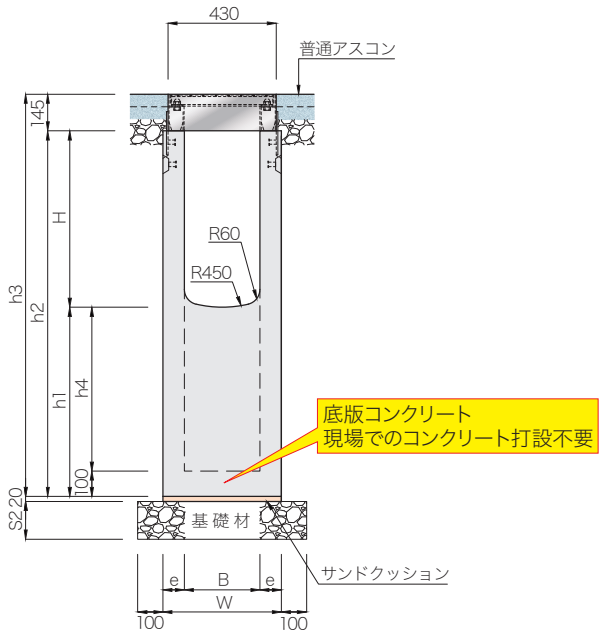

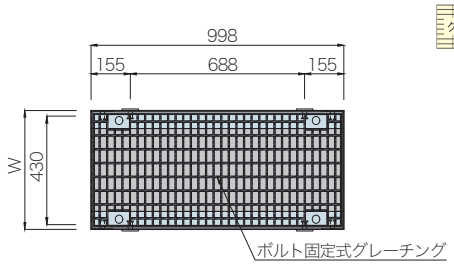

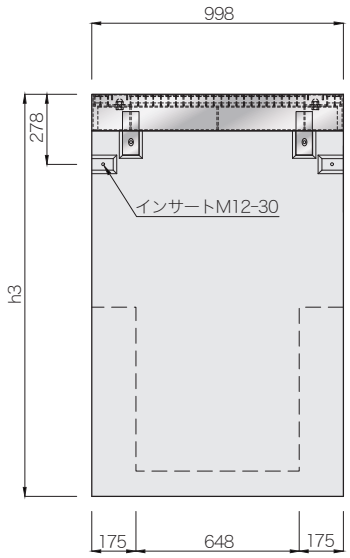

(注)グレーチングはボルト固定式です。
また、細目仕様にも変更できます。

400型

布設標準構造図(参考)

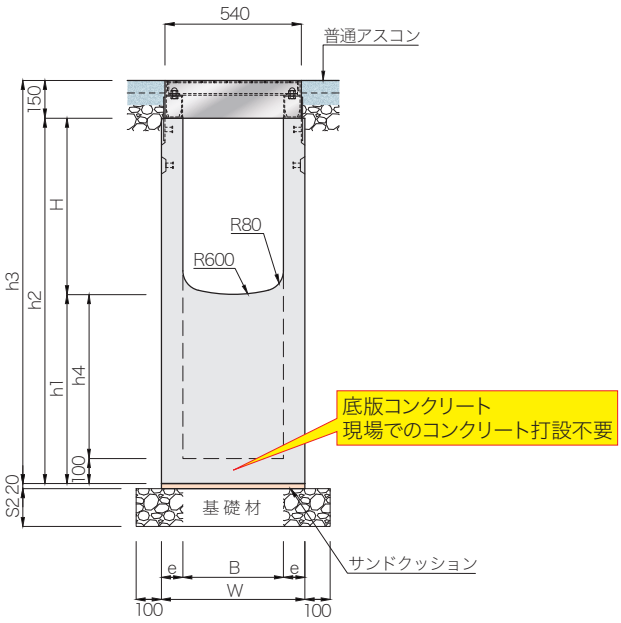

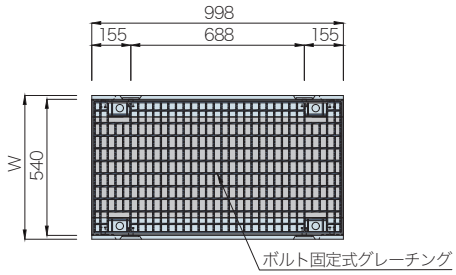

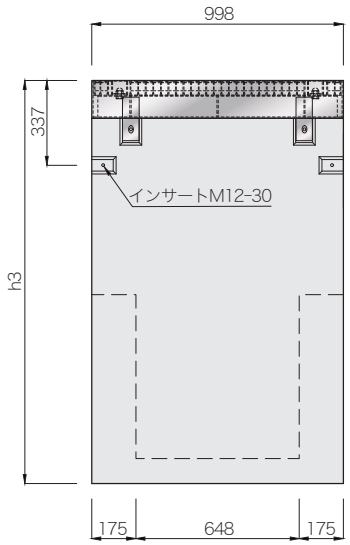

(注)グレーチングはボルト固定式です。
また、細目仕様にも変更できます。

都市型側溝 深型集水桝 アングルタイプ H50

輪荷重縦断 T-25　CAD data DWG SFC

300型 寸法表

呼び名 (B×H-h2)		寸 法 (mm)						参考質量(kg)		
		h1	h3	h4	W	e	S2	上部桝	下部桝	合 計
300× 300	650	350	795	250	470	85	150	55	394	449
	750	450	895	350					458	513
	850	550	995	450					522	577
	950	650	1095	550					587	642
	1050	750	1195	650					652	707
	1150	850	1295	750			200		717	772
	1250	950	1395	850					781	836
	1350	1050	1495	950					845	900
	1450	1150	1595	1050					910	965
300× 400	750	350	895	250	470	85	150	55	434	489
	850	450	995	350					498	553
	950	550	1095	450					563	618
	1050	650	1195	550					627	682
	1150	750	1295	650			200		693	748
	1250	850	1395	750					757	812
	1350	950	1495	850					821	876
	1450	1050	1595	950					886	941
300× 500	850	350	995	250	470	85	150	55	473	528
	950	450	1095	350					538	593
	1050	550	1195	450					602	657
	1150	650	1295	550			200		667	722
	1250	750	1395	650					732	787
	1350	850	1495	750					796	851
	1450	950	1595	850					860	915
300× 600	950	350	1095	250	470	85	150	55	513	568
	1050	450	1195	350					577	632
	1150	550	1295	450			200		642	697
	1250	650	1395	550					706	761
	1350	750	1495	650					771	826
	1450	850	1595	750					836	891
300× 700	1050	350	1195	250	470	85	150	55	553	608
	1150	450	1295	350			200		618	673
	1250	550	1395	450					682	737
	1350	650	1495	550					746	801
	1450	750	1595	650					812	867
300× 800	1050	250	1195	150	470	85	150	55	529	584
	1150	350	1295	250			200		593	648
	1250	450	1395	350					658	713
	1350	550	1495	450					722	777
	1450	650	1595	550					787	842
300× 900	1150	250	1295	150	470	85	200	55	569	624
	1250	350	1395	250					633	688
	1350	450	1495	350					698	753
	1450	550	1595	450					762	817
300×1000	1250	250	1395	150	470	85	200	55	609	664
	1350	350	1495	250					673	728
	1450	450	1595	350					738	793

400型 寸法表

	呼び名 (B×H-h2)		寸 法 (mm)						参考質量(kg)		
			h1	h3	h4	W	e	S2	上部桝	下部桝	合 計
	400× 400	750	350	900	250	570	85	150	70	480	550
		850	450	1000	350					553	623
		950	550	1100	450					625	695
		1050	650	1200	550					698	768
		1150	750	1300	650			200		771	841
		1250	850	1400	750					844	914
		1350	950	1500	850					916	986
		1450	1050	1600	950					989	1059
	400× 500	850	350	1000	250	570	85	150	70	520	590
		950	450	1100	350					593	663
		1050	550	1200	450					665	735
		1150	650	1300	550			200		738	808
		1250	750	1400	650					811	881
		1350	850	1500	750					884	954
		1450	950	1600	850					956	1026
	400× 600	950	350	1100	250	570	85	150	70	560	630
		1050	450	1200	350					633	703
		1150	550	1300	450			200		705	775
		1250	650	1400	550					778	848
		1350	750	1500	650					851	921
		1450	850	1600	750					924	994
	400× 700	1050	350	1200	250	570	85	150	70	600	670
		1150	450	1300	350			200		673	743
		1250	550	1400	450					745	815
		1350	650	1500	550					818	888
		1450	750	1600	650					891	961
	400× 800	1150	350	1300	250	570	85	200	70	640	710
		1250	450	1400	350					713	783
		1350	550	1500	450					785	855
		1450	650	1600	550					858	928
☆	400× 900	1150	250	1300	150	600	100	200	70	687	757
		1250	350	1400	250					767	837
		1350	450	1500	350					847	917
		1450	550	1600	450					927	997
☆	400×1000	1250	250	1400	150	600	100	200	70	734	804
		1350	350	1500	250					814	884
		1450	450	1600	350					894	964

注(1)グレーチングはボルト固定式です。また、細目仕様にも変更できます。
(2)☆印につきましては型枠を整備中ですので、あらかじめ担当営業にお問い合わせください。

都市型側溝 アングルタイプ H50／70

可変勾配対応　輪荷重 縦断 T-25　CAD data DWG SFC

参考布設標準構造図(路肩部)

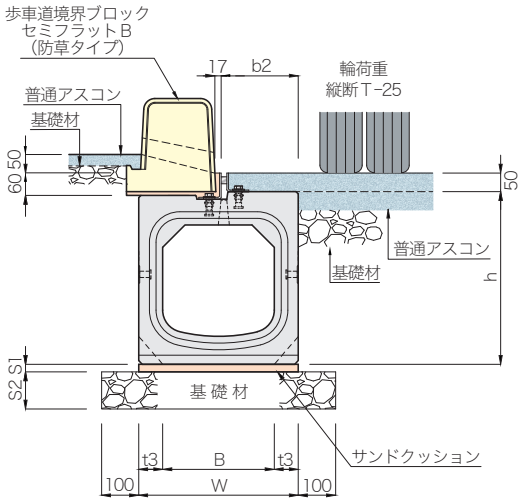

参考布設標準構造図(中央分離帯部)

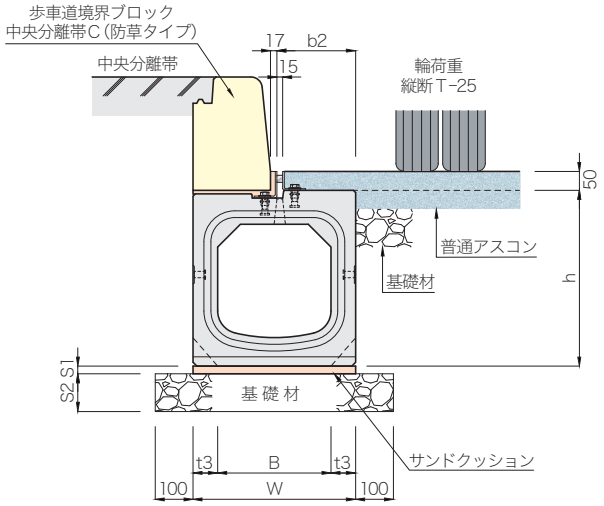

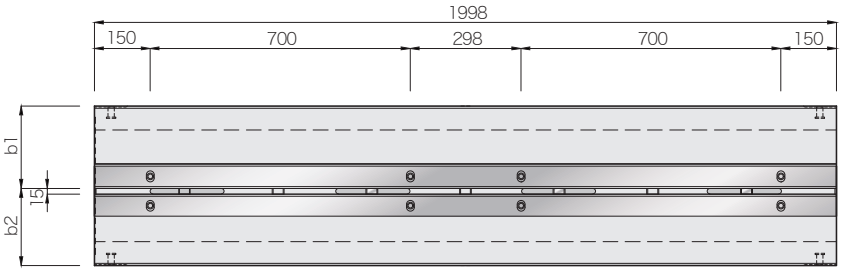

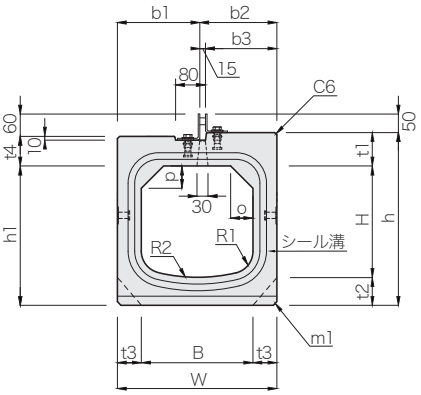

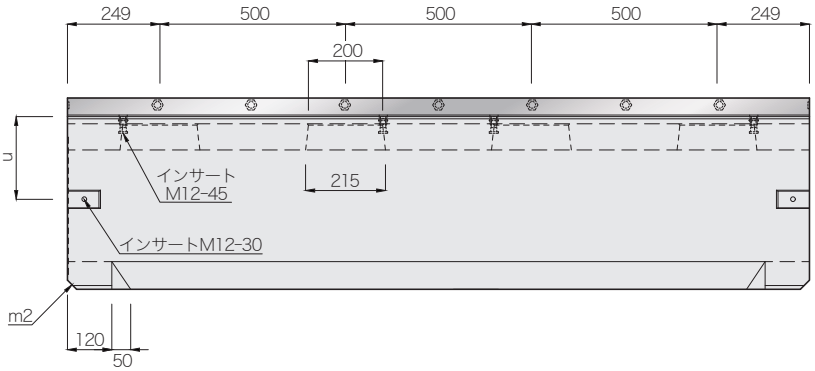

呼び名 (B×H)	寸法 (mm) B	H	h	h1	W	b1	b2	b3	t1	t2	t3	t4	o	p	m1	m2	u	R1	R2	S1	S2	参考質量 (kg)
300× 300	300	300	465	375	430	222	208	193	90	75	65	80	60	60	10	25	223	60	450	20	100	510
× 400		400	565	475																		571
× 500		500	665	575																		632
× 600		600	765	675																	150	694
× 700		700	865	775																		755
× 800		800	965	875																		816
× 900		900	1065	975																	200	877
×1000		1000	1165	1075																		938
400× 400	400	400	590	490	540	287	253	238	100	90	70	90	80	80	20	35	287	80	600	20	100	751
× 500		500	690	590																		816
× 600		600	790	690																	150	882
× 700		700	890	790																		948
× 800		800	990	890																		1014
☆ × 900		900	1090	990																	200	1079
☆ ×1000		1000	1190	1090																		1145

注(1)☆印につきましては型枠を整備中ですので、あらかじめ担当営業にお問い合わせください。
(2)参考質量はアングル(H50／70)の質量を含んでおりません。

都市型側溝 集水桝 アングルタイプ H50／70

輪荷重 縦断 T-25　CAD data DWG SFC

グレーチング細目対応

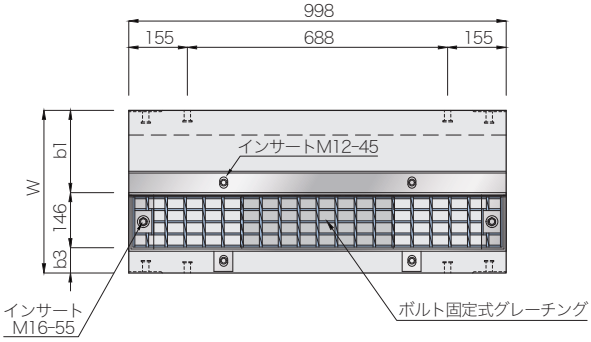

布設標準構造図(参考)

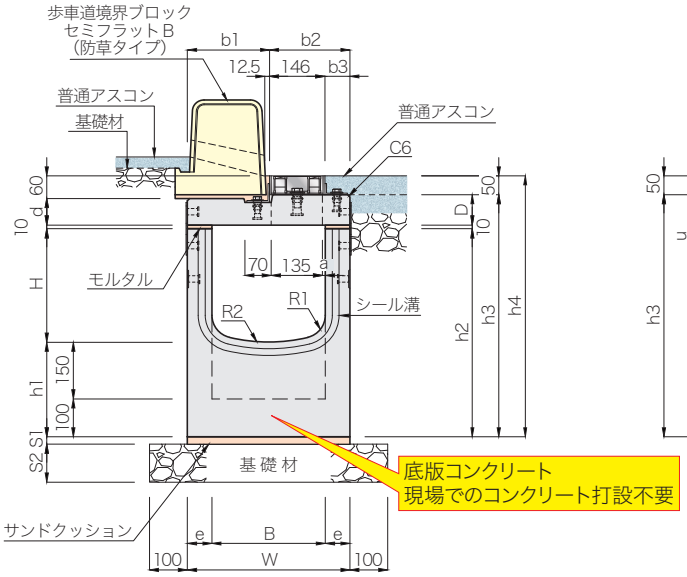

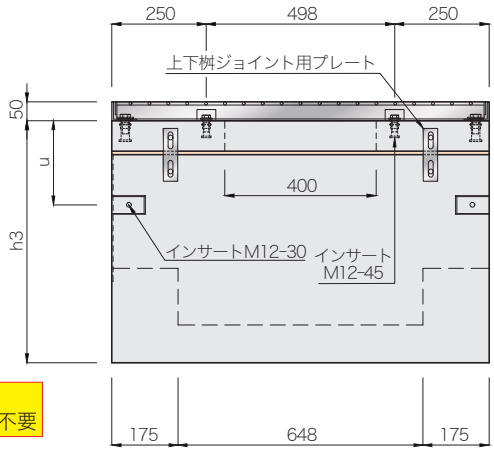

呼び名 (B×H)	寸 法 (mm)																			参考質量(kg)		
	B	H	h1	h2	h3	h4	W	b1	b2	b3	D	d	e	u	a	R1	R2	S1	S2	上部桝	下部桝	合計
300× 300	300	300	250	550	640	690	430	217.5	212.5	66.5	80	70	65	223	8	60	450	20	100	80	277	357
× 400		400		650	740	790															308	388
× 500		500		750	840	890															338	418
× 600		600		850	940	990													150		369	449
× 700		700		950	1040	1090															400	480
400× 400	400	400	250	650	750	800	540	282.5	257.5	111.5	90	80	70	287	48	80	600	20	100	111	362	473
× 500		500		750	850	900															395	506
× 600		600		850	950	1000													150		428	539
× 700		700		950	1050	1100															461	572
× 800		800		1050	1150	1200															494	605

(注)グレーチングはボルト固定式です。また、細目仕様にも変更できます。

都市型側溝 深型集水桝 アングルタイプ H50／70

輪荷重縦断 T-25　CAD data DWG SFC

グレーチング細目対応

300型

布設標準構造図(参考)

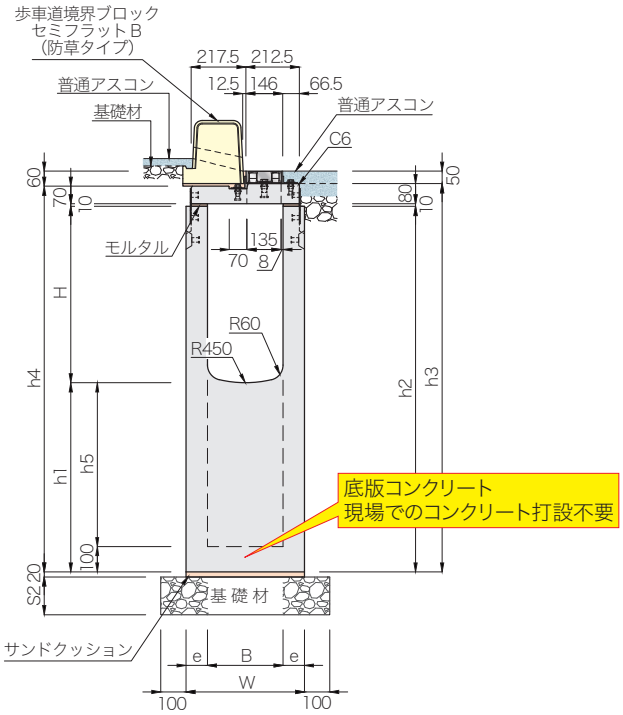

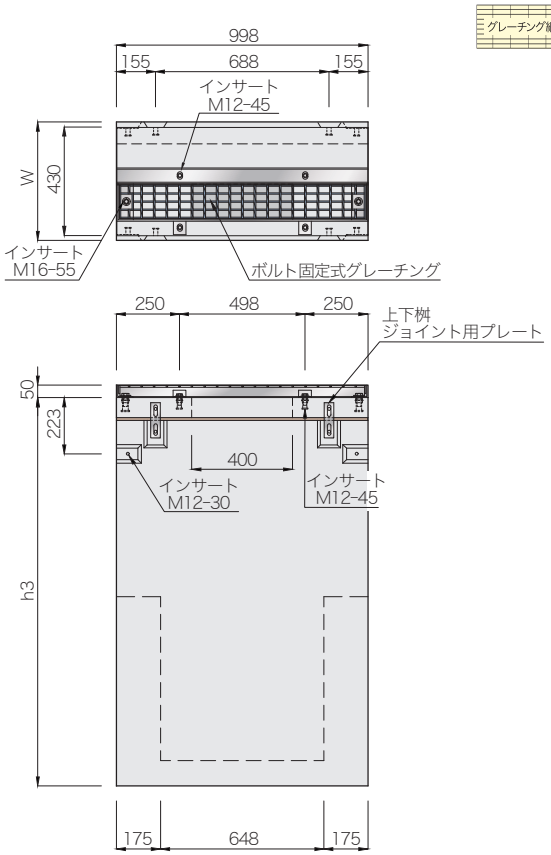

(注)グレーチングはボルト固定式です。
また、細目仕様にも変更できます。

400型

布設標準構造図(参考)

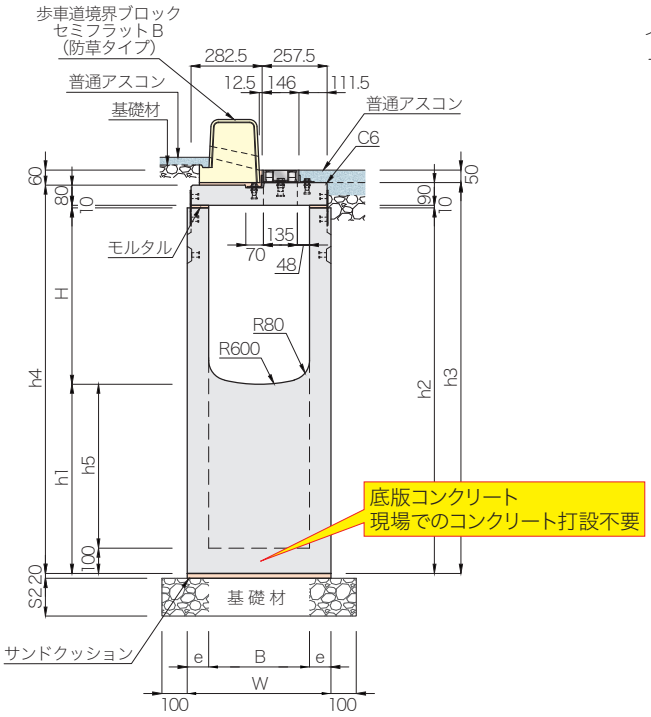

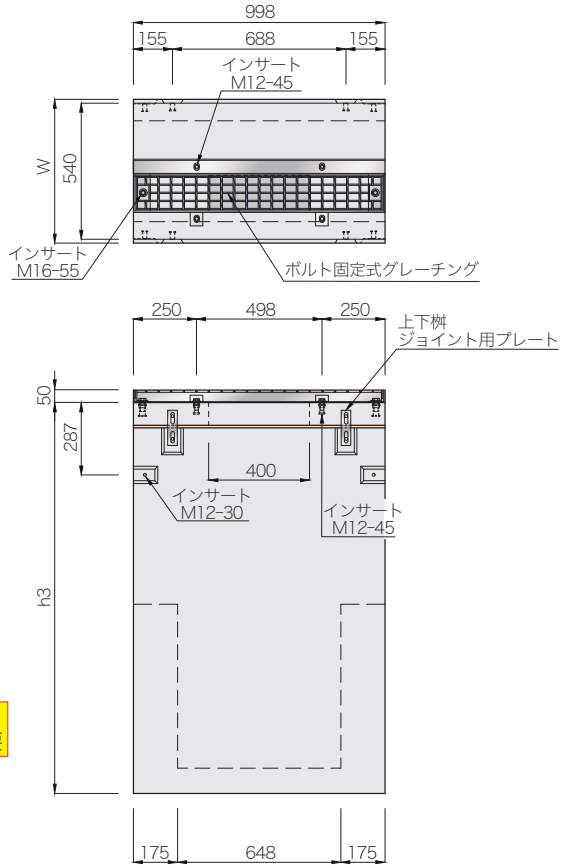

(注)グレーチングはボルト固定式です。
また、細目仕様にも変更できます。

都市型側溝 深型集水桝 アングルタイプ H50／70

輪荷重 縦断 T-25　CAD data DWG SFC

300型 寸法表

呼び名		寸　法　(mm)							参考質量(kg)		
(B×H−h2)		h1	h3	h4	h5	W	e	S2	上部桝	下部桝	合　計
300× 300	650	350	740	730	250	470	85	150	80	394	474
	750	450	840	830	350					458	538
	850	550	940	930	450					522	602
	950	650	1040	1030	550					587	667
	1050	750	1140	1130	650					652	732
	1150	850	1240	1230	750			200		717	797
	1250	950	1340	1330	850					781	861
	1350	1050	1440	1430	950					845	925
	1450	1150	1540	1530	1050					910	990
300× 400	750	350	840	830	250	470	85	150	80	434	514
	850	450	940	930	350					498	578
	950	550	1040	1030	450					563	643
	1050	650	1140	1130	550					627	707
	1150	750	1240	1230	650			200		693	773
	1250	850	1340	1330	750					757	837
	1350	950	1440	1430	850					821	901
	1450	1050	1540	1530	950					886	966
300× 500	850	350	940	930	250	470	85	150	80	473	553
	950	450	1040	1030	350					538	618
	1050	550	1140	1130	450					602	682
	1150	650	1240	1230	550			200		667	747
	1250	750	1340	1330	650					732	812
	1350	850	1440	1430	750					796	876
	1450	950	1540	1530	850					860	940
300× 600	950	350	1040	1030	250	470	85	150	80	513	593
	1050	450	1140	1130	350					577	657
	1150	550	1240	1230	450			200		642	722
	1250	650	1340	1330	550					706	786
	1350	750	1440	1430	650					771	851
	1450	850	1540	1530	750					836	916
300× 700	1050	350	1140	1130	250	470	85	150	80	553	633
	1150	450	1240	1230	350			200		618	698
	1250	550	1340	1330	450					682	762
	1350	650	1440	1430	550					746	826
	1450	750	1540	1530	650					812	892
300× 800	1050	250	1140	1130	150	470	85	150	80	529	609
	1150	350	1240	1230	250			200		593	673
	1250	450	1340	1330	350					658	738
	1350	550	1440	1430	450					722	802
	1450	650	1540	1530	550					787	867
300× 900	1150	250	1240	1230	150	470	85	200	80	569	649
	1250	350	1340	1330	250					633	713
	1350	450	1440	1430	350					698	778
	1450	550	1540	1530	450					762	842
300×1000	1250	250	1340	1330	150	470	85	200	80	609	689
	1350	350	1440	1430	250					673	753
	1450	450	1540	1530	350					738	818

400型 寸法表

	呼び名		寸　法　(mm)							参考質量(kg)		
	(B×H−h2)		h1	h3	h4	h5	W	e	S2	上部桝	下部桝	合　計
	400× 400	750	350	850	840	250	570	85	150	111	480	591
		850	450	950	940	350					553	664
		950	550	1050	1040	450					625	736
		1050	650	1150	1140	550					698	809
		1150	750	1250	1240	650			200		771	882
		1250	850	1350	1340	750					844	955
		1350	950	1450	1440	850					916	1027
		1450	1050	1550	1540	950					989	1100
	400× 500	850	350	950	940	250	570	85	150	111	520	631
		950	450	1050	1040	350					593	704
		1050	550	1150	1140	450					665	776
		1150	650	1250	1240	550			200		738	849
		1250	750	1350	1340	650					811	922
		1350	850	1450	1440	750					884	995
		1450	950	1550	1540	850					956	1067
	400× 600	950	350	1050	1040	250	570	85	150	111	560	671
		1050	450	1150	1140	350					633	744
		1150	550	1250	1240	450			200		705	816
		1250	650	1350	1340	550					778	889
		1350	750	1450	1440	650					851	962
		1450	850	1550	1540	750					924	1035
	400× 700	1050	350	1150	1140	250	570	85	150	111	600	711
		1150	450	1250	1240	350			200		673	784
		1250	550	1350	1340	450					745	856
		1350	650	1450	1440	550					818	929
		1450	750	1550	1540	650					891	1002
	400× 800	1150	350	1250	1240	250	570	85	200	111	640	751
		1250	450	1350	1340	350					713	824
		1350	550	1450	1440	450					785	896
		1450	650	1550	1540	550					858	969
☆	400× 900	1150	250	1250	1240	150	600	100	200	111	687	798
		1250	350	1350	1340	250					767	878
		1350	450	1450	1440	350					847	958
		1450	550	1550	1540	450					927	1038
☆	400×1000	1250	250	1350	1340	150	600	100	200	111	734	845
		1350	350	1450	1440	250					814	925
		1450	450	1550	1540	350					894	1005

注(1)グレーチングはボルト固定式です。また、細目仕様にも変更できます。
　(2)☆印につきましては型枠を整備中ですので、あらかじめ担当営業にお問い合わせください。

都市型側溝 歩車道境界ブロック

CAD data DWG SFC

セミフラットＢ

基 本
参考質量:211kg

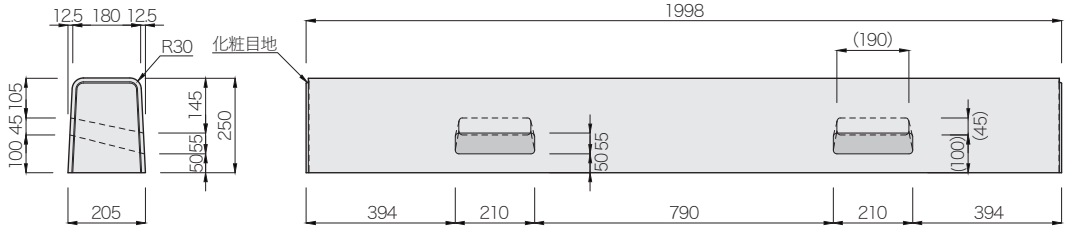

(注)水抜き寸法の(　)内数は背面の水抜きの寸法を示す。

基 本
防草タイプ
参考質量:224kg

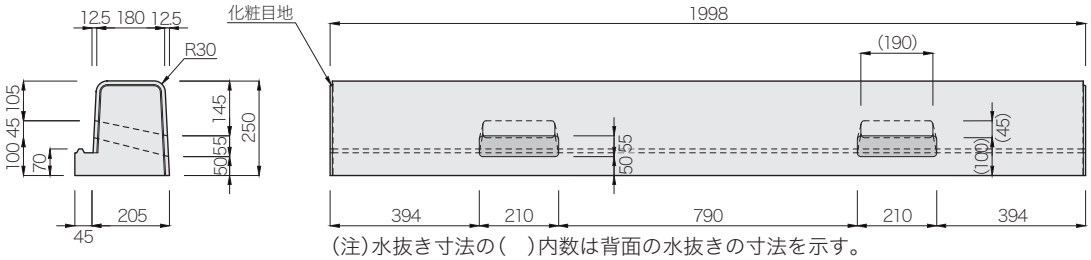

(注)水抜き寸法の(　)内数は背面の水抜きの寸法を示す。

斜 左 H=50
参考質量:89kg

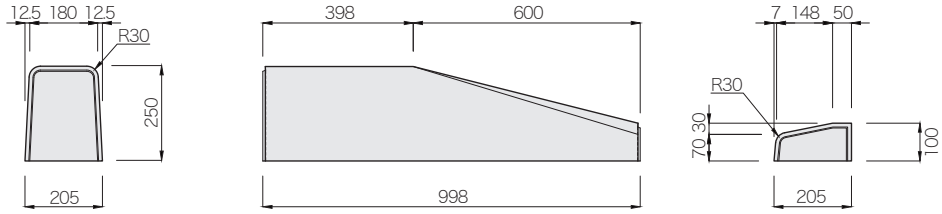

注(1)Ｂ斜右 H=50 は左と対称
(2)このブロックはＩＢＣ排水側溝境界ブロックセミフラットＢ斜 H=50(Ⅲ型対応)と同じ製品です。

斜 左 H=50
防草タイプ
参考質量:96kg

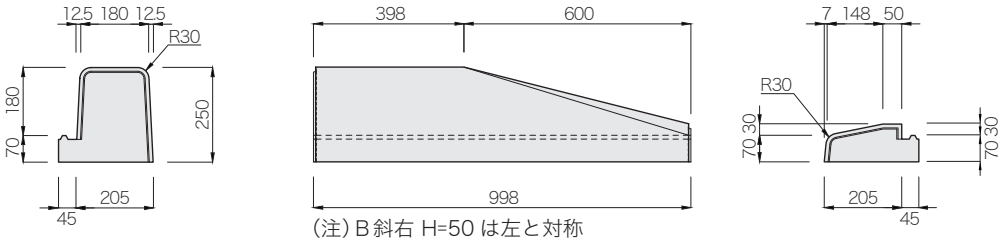

(注)Ｂ斜右 H=50 は左と対称

斜 左 H=20
参考質量:86kg

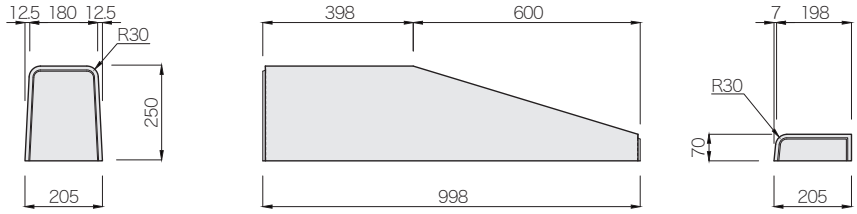

注(1)Ｂ斜右 H=20 は左と対称
(2)このブロックはＩＢＣ排水側溝境界ブロックセミフラットＢ斜 H=20(Ⅱ型対応)と同じ製品です。

斜 左 H=0-20
参考質量:86kg

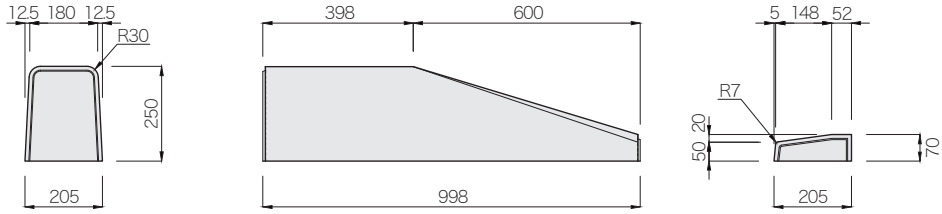

注(1)Ｂ斜右 H=0-20 は左と対称
(2)このブロックはＩＢＣ排水側溝境界ブロックセミフラットＢ斜 H=0-20(Ⅱ型対応)と同じ製品です。

都市型側溝 歩車道境界ブロック

CAD data DWG SFC

セミフラット平

H=50用
参考質量:42kg

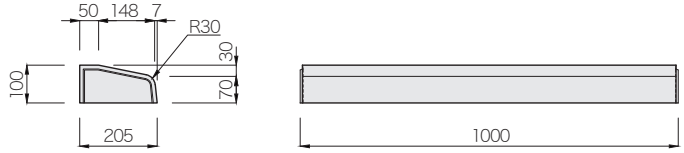

(注)このブロックは茨城県規格の歩車道境界ブロック
マウントアップ用平H=50 用と同じ製品です。

H=50用
防草タイプ
参考質量:48kg

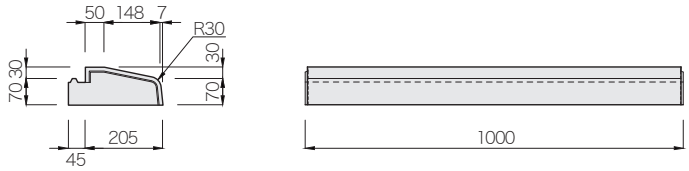

H=20用
参考質量:16kg

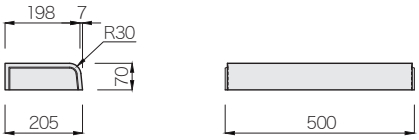

(注)このブロックは茨城県規格の歩車道境界ブロック
マウントアップ用平H=20 用と同じ製品です。

H=0-20用
参考質量:15kg

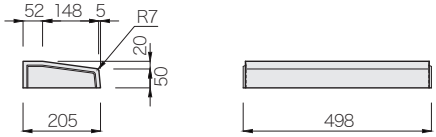

都市型側溝 中央分離帯用ブロックC

参考質量:266kg

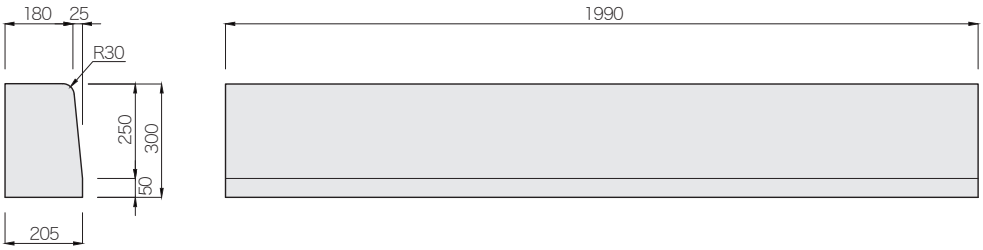

防草タイプ
参考質量:250kg

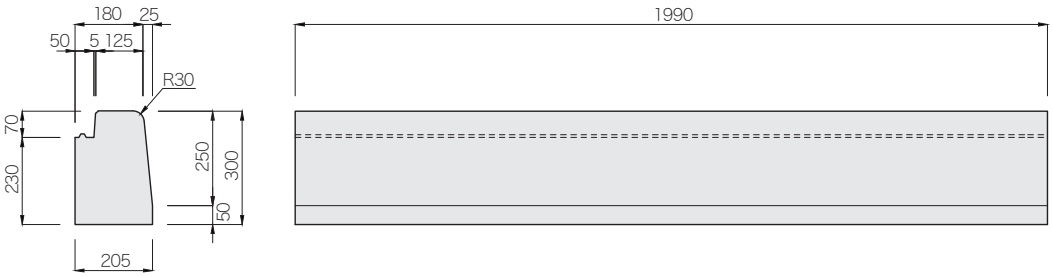

都市型側溝 流速・流量表（マニング公式）

水深h＝ 0.8・H（m）　流速$V=\frac{1}{n}\cdot I^{1/2}\cdot R^{2/3}$（m/sec）　径深$R=\frac{A}{P}$（m）　流量Q＝ A・V（㎥/sec）

粗度係数n＝0.013

呼び名	300×300		300×400		300×500		300×600		300×700		300×800		300×900		300×1000	
内径 B（m）	0.300		0.300		0.300		0.300		0.300		0.300		0.300		0.300	
内高 H（m）	0.300		0.400		0.500		0.600		0.700		0.800		0.900		1.000	
水深 h（m）	0.240		0.320		0.400		0.480		0.560		0.640		0.720		0.800	
通水断面積A（㎡）	0.0687		0.0927		0.1167		0.1407		0.1647		0.1887		0.2127		0.2367	
潤辺 P（m）	0.7091		0.8691		1.0291		1.1891		1.3491		1.5091		1.6691		1.8291	
径深 R（m）	0.0968		0.1066		0.1134		0.1183		0.1221		0.1250		0.1274		0.1294	
勾配 I（‰）	V	Q	V	Q	V	Q	V	Q	V	Q	V	Q	V	Q	V	Q
100.0	5.1294	0.3522	5.4695	0.5068	5.6978	0.6647	5.8618	0.8245	5.9854	0.9856	6.0819	1.1474	6.1593	1.3098	6.2228	1.4727
75.0	4.4422	0.3050	4.7368	0.4389	4.9345	0.5757	5.0765	0.7141	5.1835	0.8535	5.2671	0.9937	5.3341	1.1344	5.3891	1.2754
50.0	3.6271	0.2490	3.8675	0.3584	4.0290	0.4700	4.1449	0.5830	4.2323	0.6969	4.3005	0.8113	4.3553	0.9262	4.4002	1.0414
40.0	3.2441	0.2227	3.4592	0.3205	3.6036	0.4204	3.7073	0.5215	3.7855	0.6233	3.8465	0.7257	3.8955	0.8284	3.9357	0.9314
35.0	3.0346	0.2084	3.2358	0.2998	3.3709	0.3933	3.4679	0.4878	3.5410	0.5831	3.5981	0.6788	3.6439	0.7749	3.6815	0.8713
30.0	2.8095	0.1929	2.9958	0.2776	3.1208	0.3641	3.2107	0.4516	3.2783	0.5398	3.3312	0.6285	3.3736	0.7174	3.4084	0.8066
25.0	2.5647	0.1761	2.7348	0.2534	2.8489	0.3324	2.9309	0.4123	2.9927	0.4928	3.0409	0.5737	3.0797	0.6549	3.1114	0.7364
20.0	2.2940	0.1575	2.4461	0.2267	2.5481	0.2973	2.6215	0.3687	2.6768	0.4408	2.7199	0.5131	2.7545	0.5858	2.7829	0.6586
18.0	2.1762	0.1494	2.3205	0.2150	2.4174	0.2820	2.4870	0.3498	2.5394	0.4181	2.5803	0.4868	2.6132	0.5557	2.6401	0.6248
16.0	2.0518	0.1409	2.1878	0.2027	2.2791	0.2659	2.3447	0.3298	2.3942	0.3942	2.4328	0.4590	2.4637	0.5239	2.4891	0.5891
14.0	1.9193	0.1318	2.0465	0.1896	2.1319	0.2487	2.1933	0.3085	2.2395	0.3688	2.2756	0.4293	2.3046	0.4901	2.3284	0.5510
12.0	1.7769	0.1220	1.8947	0.1756	1.9738	0.2303	2.0306	0.2856	2.0734	0.3414	2.1068	0.3975	2.1336	0.4537	2.1556	0.5102
10.0	1.6221	0.1114	1.7296	0.1603	1.8018	0.2102	1.8537	0.2607	1.8928	0.3117	1.9233	0.3628	1.9477	0.4142	1.9678	0.4657
9.0	1.5388	0.1057	1.6409	0.1520	1.7093	0.1994	1.7585	0.2474	1.7956	0.2957	1.8246	0.3442	1.8478	0.3930	1.8668	0.4418
8.0	1.4508	0.0996	1.5470	0.1433	1.6116	0.1880	1.6580	0.2332	1.6929	0.2788	1.7202	0.3245	1.7421	0.3705	1.7601	0.4165
7.0	1.3571	0.0932	1.4471	0.1341	1.5075	0.1759	1.5509	0.2182	1.5836	0.2608	1.6091	0.3036	1.6296	0.3466	1.6464	0.3896
6.0	1.2565	0.0863	1.3398	0.1241	1.3957	0.1628	1.4358	0.2020	1.4661	0.2414	1.4898	0.2811	1.5087	0.3208	1.5243	0.3607
5.5	1.2030	0.0826	1.2827	0.1189	1.3363	0.1559	1.3747	0.1934	1.4037	0.2311	1.4263	0.2691	1.4445	0.3072	1.4594	0.3454
5.0	1.1470	0.0788	1.2230	0.1133	1.2741	0.1486	1.3107	0.1844	1.3384	0.2204	1.3599	0.2566	1.3773	0.2929	1.3915	0.3293
4.8	1.1238	0.0772	1.1983	0.1110	1.2483	0.1456	1.2843	0.1806	1.3113	0.2159	1.3325	0.2514	1.3494	0.2870	1.3634	0.3227
4.6	1.1001	0.0755	1.1731	0.1087	1.2220	0.1426	1.2572	0.1768	1.2837	0.2114	1.3044	0.2461	1.3210	0.2809	1.3346	0.3159
4.5	1.0881	0.0747	1.1603	0.1075	1.2087	0.1410	1.2435	0.1749	1.2697	0.2091	1.2902	0.2434	1.3066	0.2779	1.3201	0.3124
4.4	1.0760	0.0739	1.1473	0.1063	1.1952	0.1394	1.2296	0.1730	1.2555	0.2067	1.2757	0.2407	1.2920	0.2748	1.3053	0.3089
4.2	1.0512	0.0722	1.1209	0.1039	1.1677	0.1362	1.2013	0.1690	1.2266	0.2020	1.2464	0.2352	1.2623	0.2684	1.2753	0.3018
4.0	1.0259	0.0704	1.0939	0.1014	1.1396	0.1329	1.1724	0.1649	1.1971	0.1971	1.2164	0.2295	1.2319	0.2620	1.2446	0.2945
3.8	0.9999	0.0687	1.0662	0.0988	1.1107	0.1296	1.1427	0.1607	1.1668	0.1921	1.1856	0.2237	1.2007	0.2553	1.2131	0.2871
3.5	0.9596	0.0659	1.0233	0.0948	1.0660	0.1244	1.0966	0.1543	1.1198	0.1844	1.1378	0.2147	1.1523	0.2451	1.1642	0.2755
3.4	0.9458	0.0649	1.0085	0.0935	1.0506	0.1226	1.0809	0.1520	1.1037	0.1817	1.1214	0.2116	1.1357	0.2415	1.1474	0.2716
3.0	0.8884	0.0610	0.9474	0.0878	0.9869	0.1151	1.0153	0.1428	1.0367	0.1707	1.0534	0.1987	1.0668	0.2269	1.0778	0.2551
2.8	0.8583	0.0589	0.9152	0.0848	0.9534	0.1112	0.9809	0.1380	1.0015	0.1649	1.0177	0.1920	1.0306	0.2192	1.0413	0.2464
2.6	0.8271	0.0568	0.8819	0.0817	0.9187	0.1072	0.9452	0.1330	0.9651	0.1589	0.9807	0.1850	0.9932	0.2112	1.0034	0.2375
2.5	0.8110	0.0557	0.8648	0.0801	0.9009	0.1051	0.9268	0.1304	0.9464	0.1558	0.9616	0.1814	0.9739	0.2071	0.9839	0.2329
2.4	0.7946	0.0546	0.8473	0.0785	0.8827	0.1030	0.9081	0.1277	0.9273	0.1527	0.9422	0.1778	0.9542	0.2029	0.9640	0.2282
2.2	0.7608	0.0522	0.8113	0.0752	0.8451	0.0986	0.8695	0.1223	0.8878	0.1462	0.9021	0.1702	0.9136	0.1943	0.9230	0.2184
2.0	0.7254	0.0498	0.7735	0.0717	0.8058	0.0940	0.8290	0.1166	0.8465	0.1394	0.8601	0.1623	0.8711	0.1852	0.8800	0.2083
1.0	0.5129	0.0352	0.5470	0.0507	0.5698	0.0665	0.5862	0.0825	0.5985	0.0986	0.6082	0.1147	0.6159	0.1310	0.6223	0.1473

呼び名	400×400		400×500		400×600		400×700		400×800		400×900		400×1000	
内径 B（m）	0.400		0.400		0.400		0.400		0.400		0.400		0.400	
内高 H（m）	0.400		0.500		0.600		0.700		0.800		0.900		1.000	
水深 h（m）	0.320		0.400		0.480		0.560		0.640		0.720		0.800	
通水断面積A（㎡）	0.1221		0.1541		0.1861		0.2181		0.2501		0.2821		0.3141	
潤辺 P（m）	0.9454		1.1054		1.2654		1.4254		1.5854		1.7454		1.9054	
径深 R（m）	0.1291		0.1394		0.1470		0.1530		0.1577		0.1616		0.1648	
勾配 I（‰）	V	Q	V	Q	V	Q	V	Q	V	Q	V	Q	V	Q
100.0	6.2139	0.7585	6.5389	1.0074	6.7765	1.2609	6.9580	1.5173	7.1011	1.7757	7.2169	2.0356	7.3126	2.2966
75.0	5.3814	0.6569	5.6628	0.8724	5.8686	1.0919	6.0258	1.3140	6.1497	1.5378	6.2501	1.7629	6.3329	1.9890
50.0	4.3939	0.5363	4.6237	0.7123	4.7917	0.8916	4.9200	1.0729	5.0212	1.2556	5.1031	1.4394	5.1708	1.6240
40.0	3.9300	0.4797	4.1356	0.6371	4.2858	0.7974	4.4006	0.9596	4.4911	1.1231	4.5644	1.2875	4.6249	1.4525
35.0	3.6762	0.4487	3.8685	0.5960	4.0090	0.7459	4.1164	0.8976	4.2011	1.0505	4.2696	1.2043	4.3262	1.3587
30.0	3.4035	0.4154	3.5815	0.5518	3.7116	0.6906	3.8110	0.8311	3.8894	0.9726	3.9529	1.1150	4.0053	1.2579
25.0	3.1069	0.3792	3.2694	0.5037	3.3883	0.6304	3.4790	0.7586	3.5506	0.8879	3.6085	1.0178	3.6563	1.1483
20.0	2.7789	0.3392	2.9243	0.4505	3.0305	0.5639	3.1117	0.6786	3.1757	0.7941	3.2275	0.9104	3.2703	1.0271
18.0	2.6363	0.3218	2.7742	0.4274	2.8750	0.5349	2.9520	0.6437	3.0127	0.7534	3.0619	0.8637	3.1025	0.9744
16.0	2.4855	0.3034	2.6156	0.4030	2.7106	0.5043	2.7832	0.6069	2.8404	0.7103	2.8868	0.8143	2.9250	0.9187
14.0	2.3250	0.2838	2.4466	0.3769	2.5355	0.4718	2.6034	0.5677	2.6570	0.6644	2.7003	0.7617	2.7361	0.8593
12.0	2.1525	0.2628	2.2651	0.3490	2.3475	0.4368	2.4103	0.5256	2.4599	0.6151	2.5000	0.7052	2.5332	0.7956
10.0	1.9650	0.2399	2.0678	0.3186	2.1429	0.3987	2.2003	0.4798	2.2456	0.5615	2.2822	0.6437	2.3125	0.7263
9.0	1.8642	0.2275	1.9617	0.3022	2.0330	0.3783	2.0874	0.4552	2.1303	0.5327	2.1651	0.6107	2.1938	0.6890
8.0	1.7575	0.2145	1.8495	0.2849	1.9167	0.3566	1.9680	0.4292	2.0085	0.5023	2.0413	0.5758	2.0683	0.6496
7.0	1.6440	0.2007	1.7300	0.2665	1.7929	0.3336	1.8409	0.4014	1.8788	0.4698	1.9094	0.5386	1.9347	0.6076
6.0	1.5221	0.1858	1.6017	0.2468	1.6599	0.3088	1.7043	0.3717	1.7394	0.4350	1.7678	0.4986	1.7912	0.5626
5.5	1.4573	0.1779	1.5335	0.2363	1.5892	0.2957	1.6318	0.3558	1.6654	0.4164	1.6925	0.4774	1.7150	0.5386
5.0	1.3895	0.1696	1.4621	0.2253	1.5153	0.2819	1.5558	0.3393	1.5879	0.3971	1.6138	0.4552	1.6352	0.5135
4.8	1.3614	0.1662	1.4326	0.2207	1.4847	0.2762	1.5244	0.3324	1.5558	0.3890	1.5812	0.4460	1.6021	0.5032
4.6	1.3327	0.1627	1.4024	0.2161	1.4534	0.2704	1.4923	0.3254	1.5230	0.3809	1.5479	0.4366	1.5684	0.4926
4.5	1.3182	0.1609	1.3871	0.2137	1.4375	0.2675	1.4760	0.3219	1.5064	0.3767	1.5309	0.4318	1.5512	0.4872
4.4	1.3034	0.1591	1.3716	0.2113	1.4215	0.2645	1.4595	0.3183	1.4895	0.3725	1.5138	0.4270	1.5339	0.4817
4.2	1.2735	0.1554	1.3401	0.2065	1.3888	0.2584	1.4260	0.3110	1.4553	0.3639	1.4790	0.4172	1.4986	0.4707
4.0	1.2428	0.1517	1.3078	0.2015	1.3553	0.2522	1.3916	0.3035	1.4202	0.3551	1.4434	0.4071	1.4625	0.4593
3.8	1.2113	0.1479	1.2747	0.1964	1.3210	0.2458	1.3564	0.2958	1.3843	0.3462	1.4068	0.3968	1.4255	0.4477
3.5	1.1625	0.1419	1.2233	0.1885	1.2678	0.2359	1.3017	0.2839	1.3285	0.3322	1.3502	0.3808	1.3681	0.4297
3.4	1.1458	0.1399	1.2057	0.1858	1.2495	0.2325	1.2830	0.2798	1.3094	0.3274	1.3307	0.3754	1.3484	0.4235
3.0	1.0763	0.1314	1.1326	0.1745	1.1737	0.2184	1.2052	0.2628	1.2299	0.3076	1.2500	0.3526	1.2666	0.3978
2.8	1.0398	0.1269	1.0942	0.1686	1.1339	0.2110	1.1643	0.2539	1.1882	0.2971	1.2076	0.3406	1.2236	0.3843
2.6	1.0020	0.1223	1.0544	0.1624	1.0927	0.2033	1.1219	0.2447	1.1450	0.2863	1.1637	0.3282	1.1791	0.3703
2.5	0.9825	0.1199	1.0339	0.1593	1.0715	0.1994	1.1002	0.2399	1.1228	0.2808	1.1411	0.3219	1.1562	0.3631
2.4	0.9626	0.1175	1.0130	0.1561	1.0498	0.1953	1.0779	0.2351	1.1001	0.2751	1.1180	0.3154	1.1329	0.3558
2.2	0.9217	0.1125	0.9699	0.1494	1.0051	0.1870	1.0320	0.2251	1.0533	0.2634	1.0704	0.3019	1.0846	0.3406
2.0	0.8788	0.1073	0.9247	0.1425	0.9583	0.1783	0.9840	0.2146	1.0042	0.2511	1.0206	0.2879	1.0342	0.3248
1.0	0.6214	0.0758	0.6539	0.1007	0.6777	0.1261	0.6958	0.1517	0.7101	0.1776	0.7217	0.2036	0.7313	0.2297

ＳＫ側溝
ロードレインＩ型

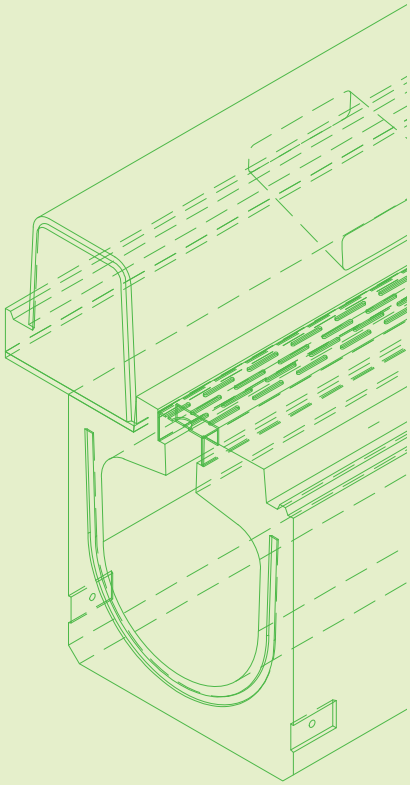

スタンダードタイプ…… 124
乗り入れタイプ…… 125
集水桝…… 126

アングルタイプ…… 127
集水桝…… 128
横断タイプ（T-25 横断）…… 129

サイクルレーンタイプ…… 130
S-1 型［縦断用］・集水桝…… 131
S-2 型［縦断用］・集水桝…… 132
A・B・C［横断用］…… 133

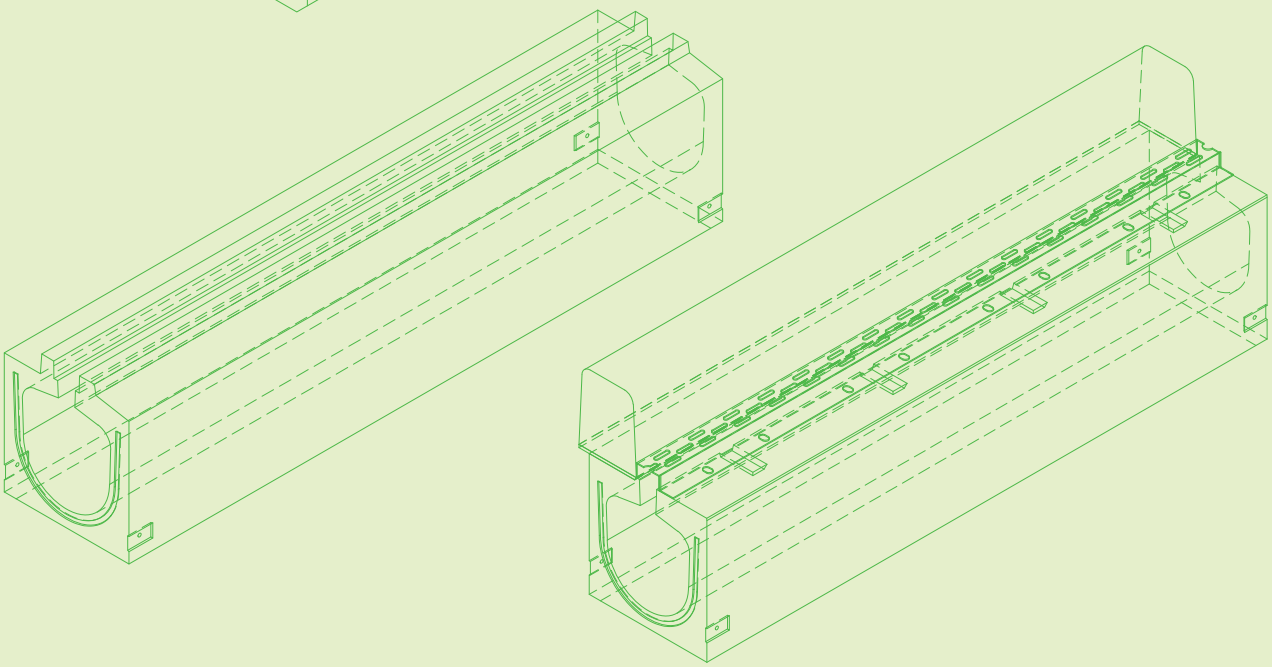

※ＳＫ側溝ロードレインは新興工材株式会社の製品です。

ＳＫ側溝ロードレインＩ型 スタンダードタイプ

可変勾配対応　輪荷重縦断 T-25　CAD data DWG SFC

全面開口型排水で抜群の排水能力をもつT-25縦断設計の管渠タイプの側溝です。歩車道境界ブロックとの組み合わせにより、Ｌ形街渠を形成します。設計の水路勾配をミリ単位で製造可能な自由勾配側溝で道路勾配と逆の水路勾配とすることも可能です。側溝の側面に排水孔を設けた排水性舗装対応型の製品もあります。

布設標準構造図(参考)

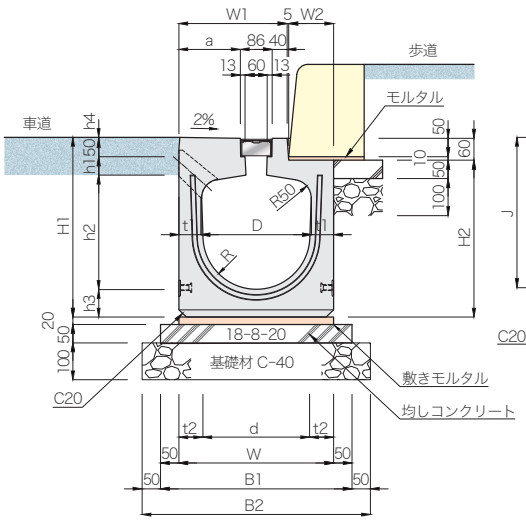

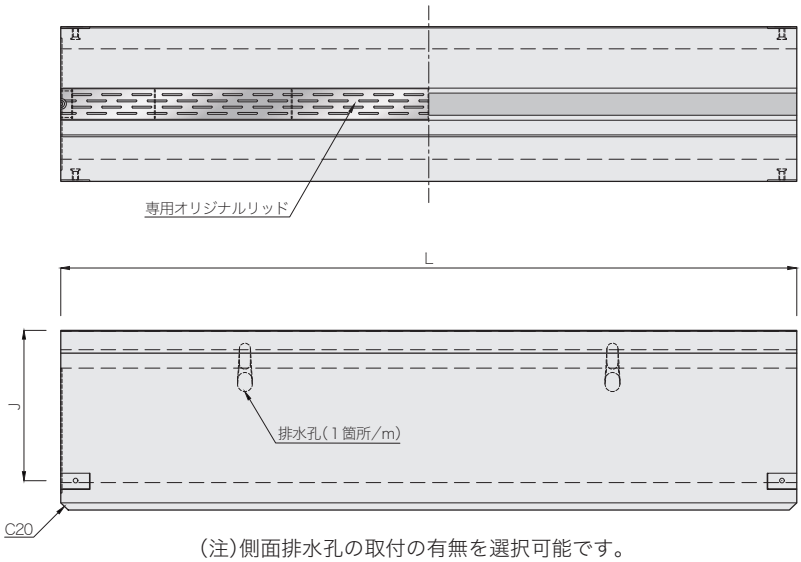

(注)側面排水孔の取付の有無を選択可能です。

防草タイプ

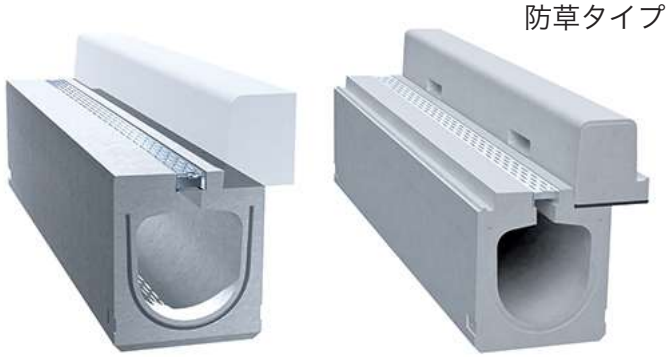

スタンダードタイプ[防草タイプ]

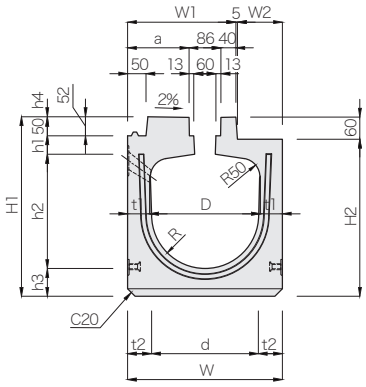

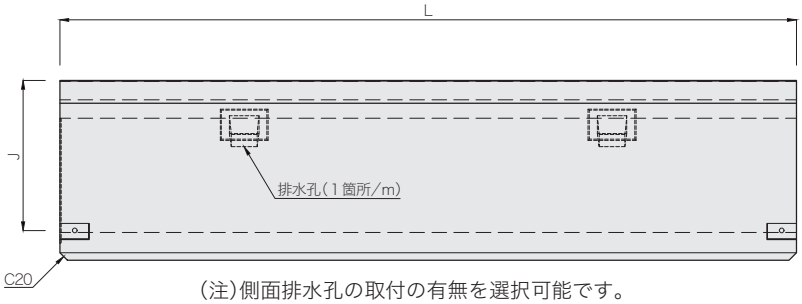

(注)側面排水孔の取付の有無を選択可能です。

呼び名		寸法(mm) W	D	H1	H2	a	W1	W2	h1	h2	h3	h4	t1	t2	d	R	J	L	B1	B2	参考質量(kg)
250×	250	360	250	433	371	137	263	92	50	260	70	3	55	60	240	120	353	1998	460	560	410
	300			483	421					310				63	234	117					445
	400			588	526					410	75			66	228	114					515
300×	300	420	300	488	426	167	293	122		310			60	65	290	145	408		520	620	520
	400			593	531					410	80			68	284	142					595
	500			693	631					510				71	278	139					665
300×(防草)	300			487	426					310	75	2		65	290	145	407				510
	400			592	531					410	80			68	284	142					585
	500			692	631					510				71	278	139					655
400×	400	540	400	600	536	227	353	182		410	85	5	70	75	390	195	520		640	740	775
	500			705	641					510	90			78	384	192					865
	600			805	741					610				81	378	189					940
500×	500	670	500	731	666	292	418	247	65	510	100	6	85	90	490	245	651		770	870	1165
	600			836	771					610	105			93	484	242					1270
	700			936	871					710				96	478	239					1360

ＳＫ側溝ロードレインＩ型 乗り入れタイプ

可変勾配対応　バリアフリー

輪荷重 縦断 T-25　輪荷重 横断 T-10　CAD data DWG SFC

ロードレインＩ型の車両乗り入れ部に使用するT-25縦断設計の管渠タイプの側溝です。T-10相当の車両の乗り入れが可能です。
側溝上面がセンター２％の緩やかな勾配になっていますので歩行者に優しく、車椅子による横断走行もスムーズにできます。
側溝の側面に排水孔を設けた排水性舗装対応型の製品もあります。

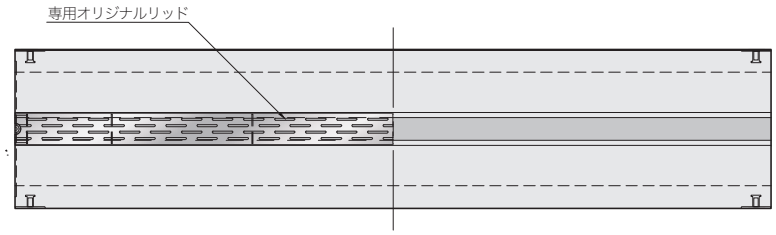

布設標準構造図(参考)

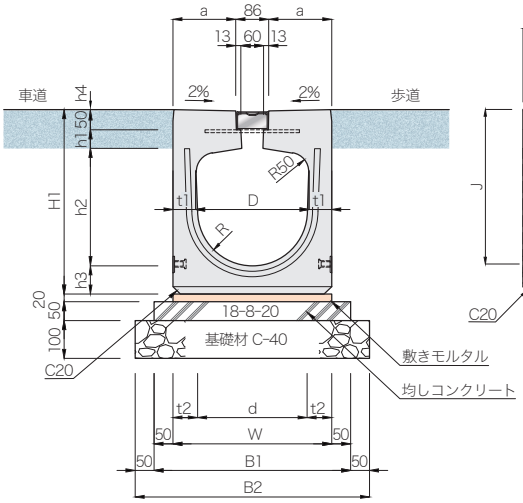

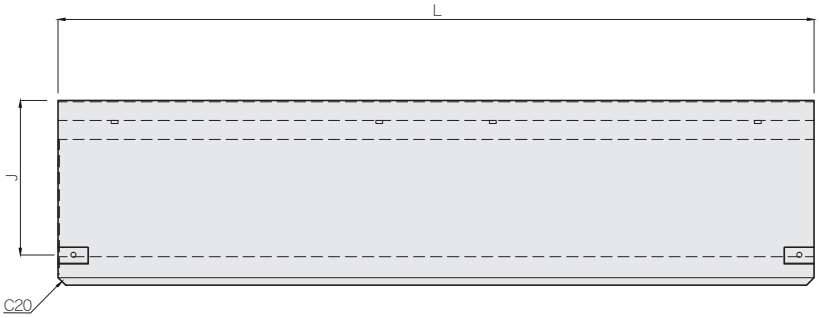

乗り入れタイプ(排水性舗装対応)

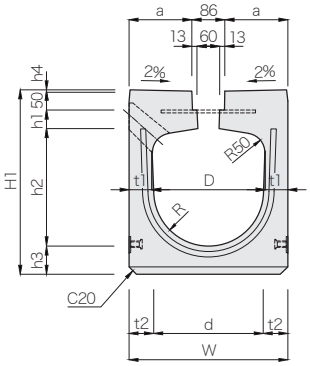

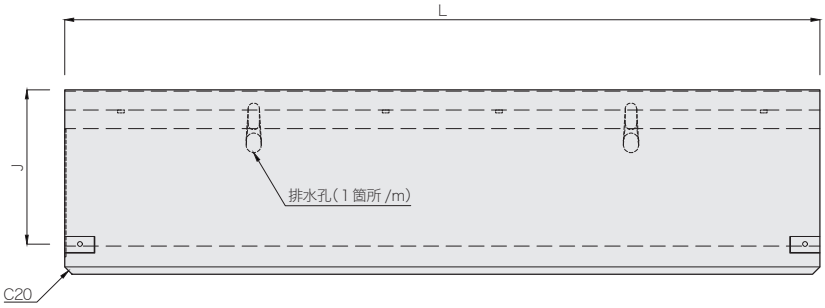

呼び名		寸 法 (mm)																参考質量 (kg)
		W	D	H1	a	h1	h2	h3	h4	t1	t2	d	R	J	L	B1	B2	
250×	250	360	250	433	137	50	260	70	3	55	60	240	120	353	1998	460	560	435
	300			483			310				63	234	117					470
	400			588			410	75			66	228	114					540
300×	300	420	300	488	167		310			60	65	290	145	408		520	620	555
	400			593			410	80			68	284	142					625
	500			693			510				71	278	139					700
400×	400	540	400	600	227		410	85	5	70	75	390	195	520		640	740	825
	500			705			510	90			78	384	192					910
	600			805			610				81	378	189					990
500×	500	670	500	731	292	65	510	100	6	85	90	490	245	651		770	870	1230
	600			836			610	105			93	484	242					1335
	700			936			710				96	478	239					1430

ＳＫ側溝ロードレインＩ型 集水桝

輪荷重 縦断 T-25　CAD data DWG SFC

スタンダードタイプ

グレーチング細目対応

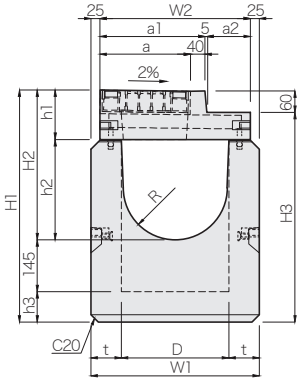

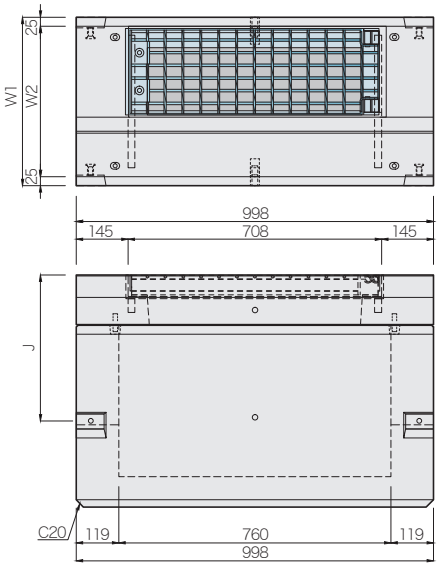

呼び名		寸 法 (mm)															参考質量 (kg)
		D	W1	W2	H1	H2	H3	a	a1	a2	h1	h2	h3	t	R	J	
250×	250	250	410	360	593	368	531	223	263	92	138	230	80	80	120	353	315
	300				643	418	581					280					335
	400				743	518	681					380					375
300×	300	300	470	420	648	418	586	253	293	122		280	85	85	145	408	375
	400				748	518	686					380					420
	500				848	618	786					480					460
400×	400	400	590	540	760	520	696	313	353	182	160	360	95	95	195	520	525
	500				860	620	796					460					570
	600				960	720	896					560					615
500×	500	500	720	670	891	636	826	378	418	247	181	455	110	110	245	651	740
	600				991	736	926					555					795
	700				1091	836	1026					655					845

乗り入れタイプ

グレーチング細目対応

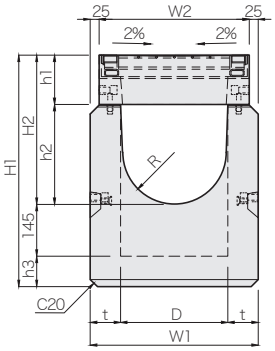

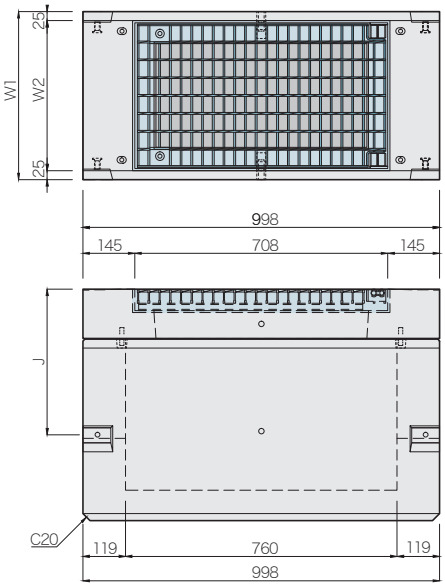

呼び名		寸 法 (mm)											参考質量 (kg)
		D	W1	W2	H1	H2	h1	h2	h3	t	R	J	
250×	250	250	410	360	593	368	138	230	80	80	120	353	305
	300				643	418		280					325
	400				743	518		380					365
300×	300	300	470	420	648	418		280	85	85	145	408	365
	400				748	518		380					410
	500				848	618		480					450
400×	400	400	590	540	760	520	160	360	95	95	195	520	505
	500				860	620		460					550
	600				960	720		560					595
500×	500	500	720	670	891	636	181	455	110	110	245	651	710
	600				991	736		555					765
	700				1091	836		655					815

ＳＫ側溝ロードレインＩ型 アングルタイプ

可変勾配対応　バリアフリー

輪荷重 縦断 T-25　輪荷重 横断 T-10　CAD data DWG SFC

全面開口型排水で抜群の排水能力をもつT-25縦断設計の管渠タイプの側溝です。施工後はオリジナルリッド（鋼製蓋）のみしか路面に現れないため、周辺景観を損なわず都市景観と調和できます。また、T-10相当の車両の乗り入れが可能です。

布設標準構造図（参考）

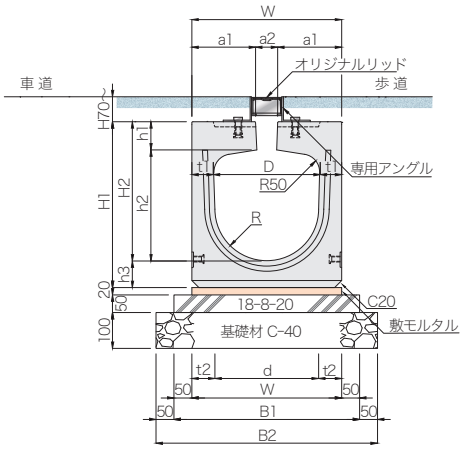

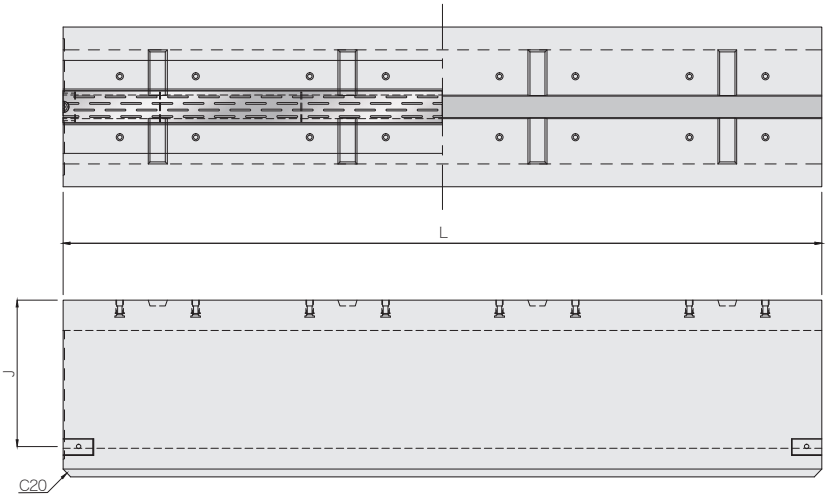

呼び名		寸法（mm）																	参考質量（kg）
		W	D	H1	H2	a1	a2	h1	h2	h3	t1	t2	d	R	J	L	B1	B2	
250×	250	360	250	410	340	149	62	80	260	70	55	60	240	120	330	1998	460	560	415
	300			460	390				310			63	234	117					445
	400			565	490				410	75		66	228	114					515
300×	300	420	300	465	390	179			310		60	65	290	145	385		520	620	525
	400			570	490				410	80		68	284	142					600
	500			670	590				510			71	278	139					675
400×	400	540	400	585	500	239		90	410	85	70	75	390	195	505		640	740	800
	500			690	600				510	90		78	384	192					890
	600			790	700				610			81	378	189					975
500×	500	670	500	715	615	303	64	105	510	100	85	90	490	245	635		770	870	1200
	600			820	715				610	105		93	484	242					1305
	700			920	815				710			96	478	239					1400

専用アングル

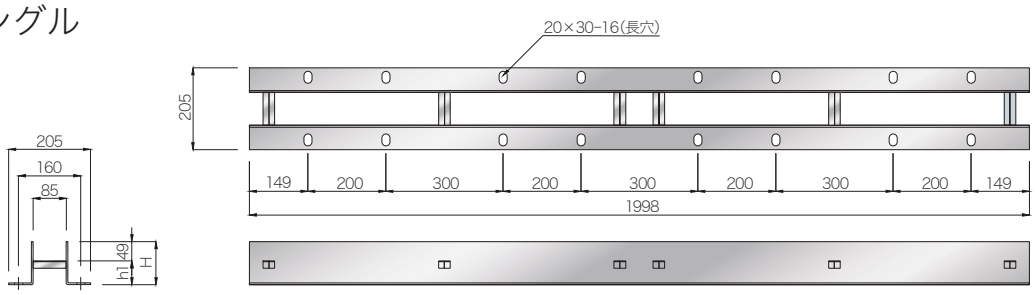

呼び名	寸法（mm）		参考質量（kg/本）
	H	h1	
H- 70	70	21	10.0
H- 90	90	41	11.0
H-110	110	61	12.0

ＳＫ側溝ロードレインＩ型 アングルタイプ

輪荷重 縦断 T-25　CAD data DWG SFC

グレーチング細目対応

集水桝

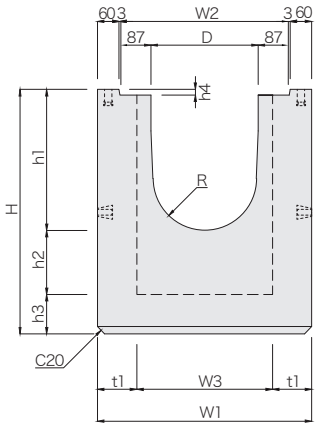

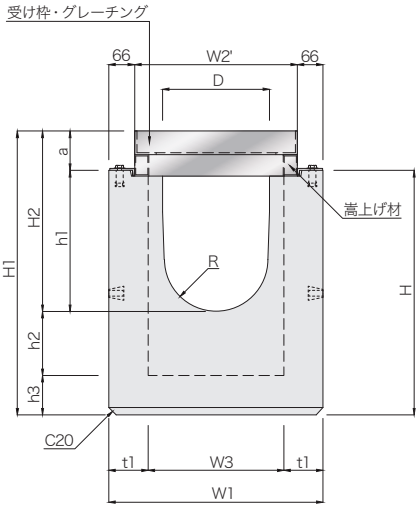

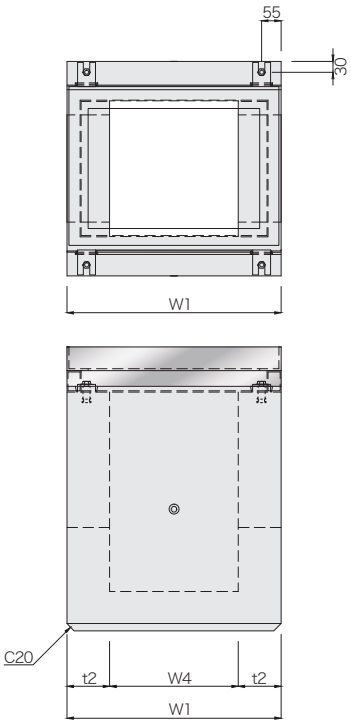

呼び名		寸 法 (mm)																	参考質量 (kg)
		D	W1	W2	W2'	W3	W4	H	H1	H2	a	h1	h2	h3	h4	t1	t2	R	
300×(250×)	300(250·300)	300	600	474	468	380	360	684	754	465	70	395	179	110	16	110	120	145	340
									774	485	90								
									794	505	110								
	400(400)							784	854	565	70	495							375
									874	585	90								
									894	605	110								
	500							884	954	665	70	595							410
									974	685	90								
									994	705	110								
400×	400	400	700	574	568	460	440	804	874	575	70	505	179	120	16	120	130	195	495
									894	595	90								
									914	615	110								
	500							904	974	675	70	605							540
									994	695	90								
									1014	715	110								
	600							1004	1074	775	70	705							585
									1094	795	90								
									1114	815	110								
500×	500	500	800	674	668	540	540	914	984	690	70	620	164	130	31	130	130	245	670
									1004	710	90								
									1024	730	110								
	600							1014	1084	790	70	720							725
									1104	810	90								
									1124	830	110								
	700							1114	1184	890	70	820							775
									1204	910	90								
									1224	930	110								

専用オリジナルリッド

Z-110
(極厚メッキ鋼板SS材)W=83 H=47
参考質量:9.0kg

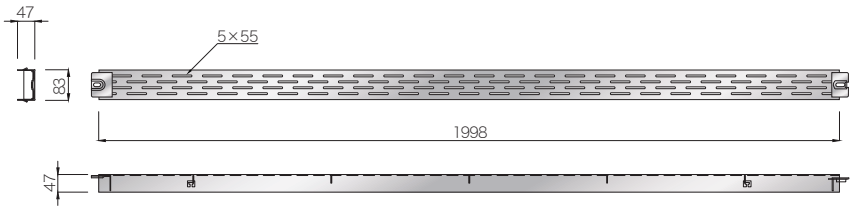

ＳＫ側溝ロードレインＩ型 横断タイプ

輪荷重 横断 T-25　CAD data DWG SFC

グレーチングタイプ（T-25横断）

ロードレインＩ型の車両乗り入れ部に使用するT-25横断設計の管渠タイプの側溝です。
全面開口型排水で抜群の排水能力をもつとともに、側溝上面がフラットなため、歩行者に優しく車椅子の横断走行もスムーズにできます。

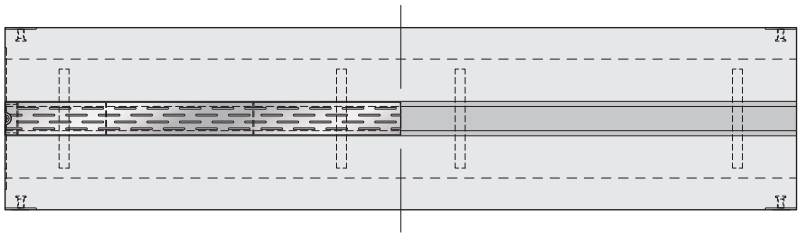

布設標準構造図（参考）

輪荷重 横断T-25

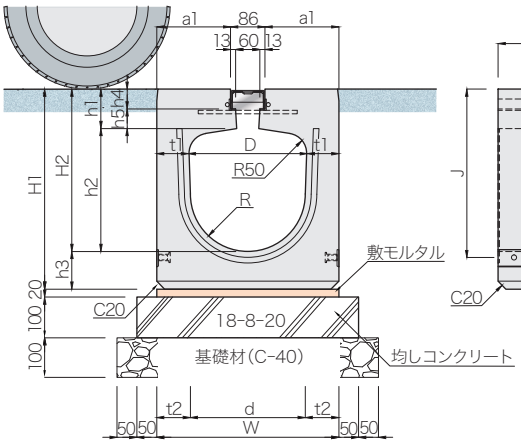

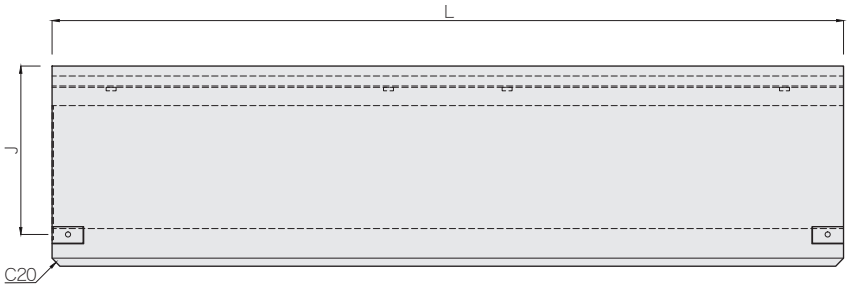

呼び名		寸法（mm）																参考質量（kg）
		W	D	H1	H2	h1	h2	h3	h4	h5	a1	t1	t2	d	R	J	L	
250×	250	400	250	450	360	100	260	90	50	50	157	75	80	240	120	370	1998	565
	300			505	410		310	95					83	234	117			615
	400			610	510		410	100					86	228	114			710
300×	300	460	300	505	410		310	95			187	80	85	290	145	425		700
	400			610	510		410	100					88	284	142			795
	500			720	610		510	110					91	278	139			910
400×	400	610	400	630	510		410	120			262	105	110	390	195	550		1135
	500			735	610		510	125					113	384	192			1260
	600			840	710		610	130					116	378	189			1395
500×	500	770	500	775	625	115	510	150		65	342	135	140	490	245	695		1760
	600			880	725		610	155					143	484	242			1915
	700			985	825		710	160					146	478	239			2090

（注）Dは公称寸法です。

スリットタイプ 300×300（T-25横断） 参考質量：710kg

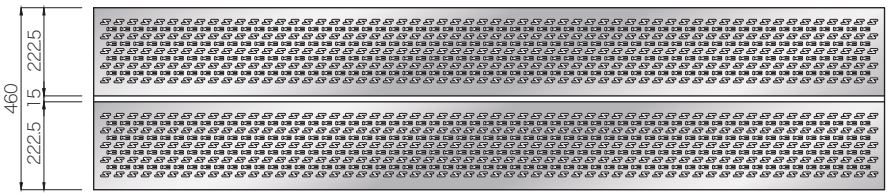

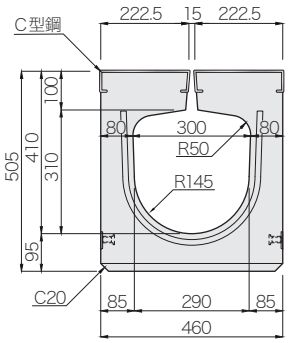

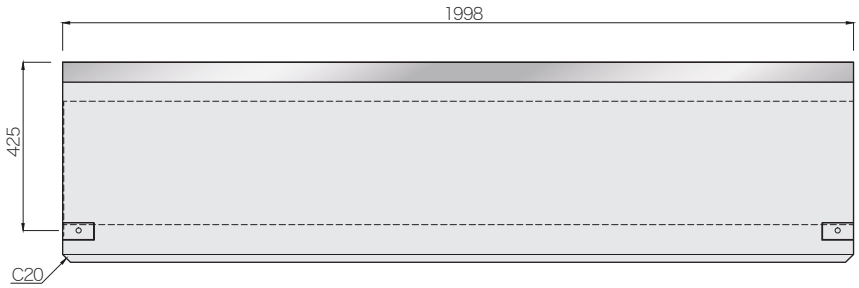

ＳＫ側溝ロードレインＩ型 サイクルレーンタイプ

国土交通省･警察庁「安全で快適な自転車利用環境創出ガイドライン」より自転車通行空間の路面設計において、側溝のエプロン幅が狭く、グレーチング蓋の格子の形状等を工夫し、段差･路面の凸凹が小さく平坦性の高いものが求められております。

ＳＫロードレインサイクルレーンタイプは、この考えに基づき開発した多機能型側溝として自信をもっておすすめ致します。

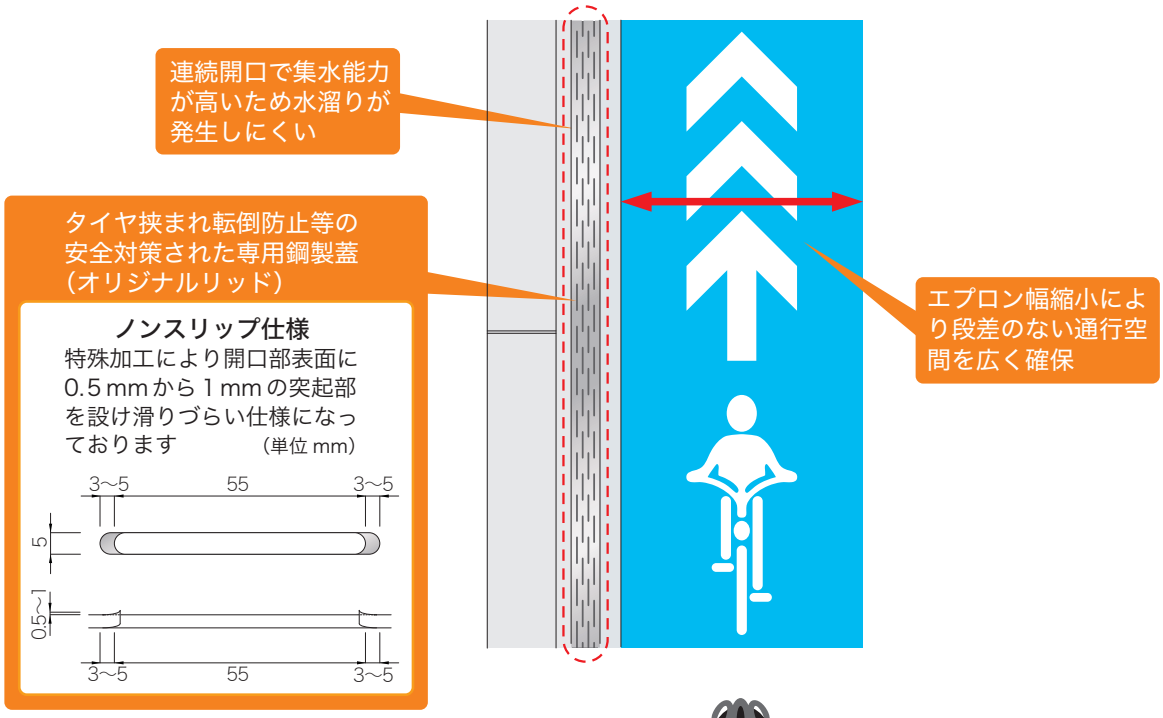

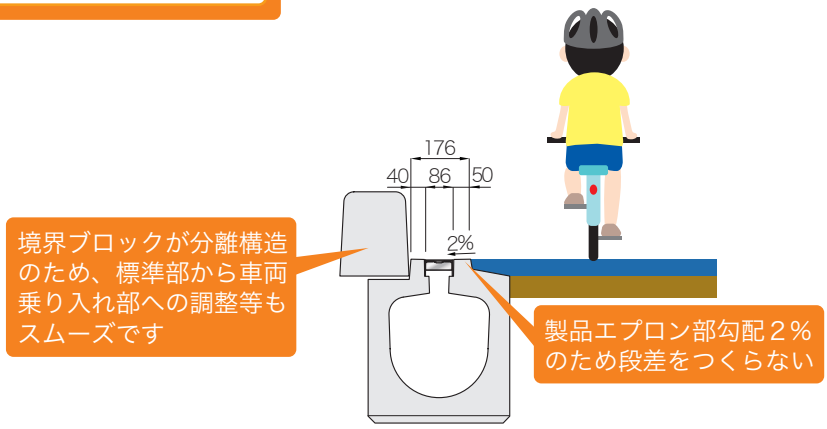

ここもポイント

縦断用・横断用・集水桝の路面露出幅が統一できます

可変勾配対応　サイクルレーン

輪荷重 縦断 T-25　CAD data DWG SFC

ＳＫ側溝ロードレインＩ型 サイクルレーンタイプ

S－1型[縦断用]

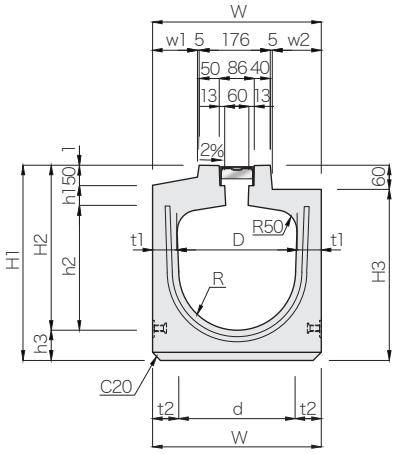

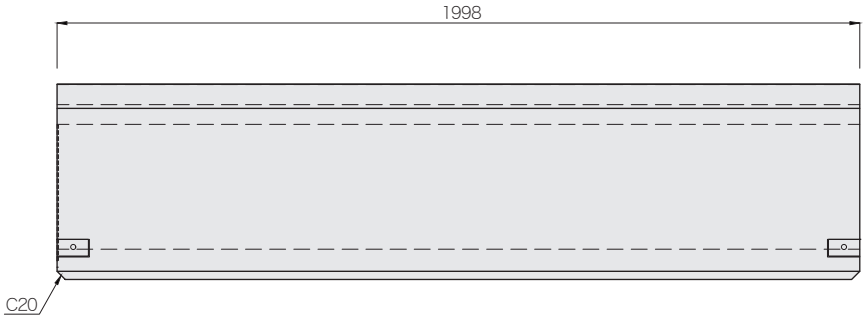

呼び名		寸 法 (mm)														参考質量 (kg)
		W	D	H1	H2	H3	w1	w2	h1	h2	h3	t1	t2	d	R	
300×	300	420	300	486	411	426	112	122	50	310	75	60	65	290	145	495
	400			591	511	531				410	80		68	284	142	570
	500			691	611	631				510			71	278	139	640
400×	400	540	400	596	511	536	172	182	50	410	85	70	75	390	195	735
	500			701	611	641				510	90		78	384	192	825
	600			801	711	741				610			81	378	189	905

グレーチング細目対応

S－1型[専用桝]

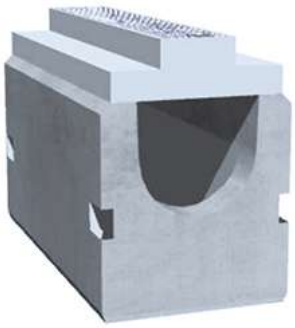

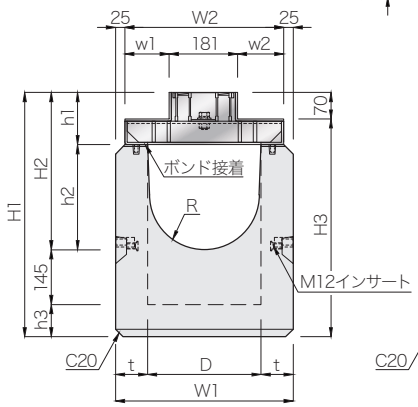

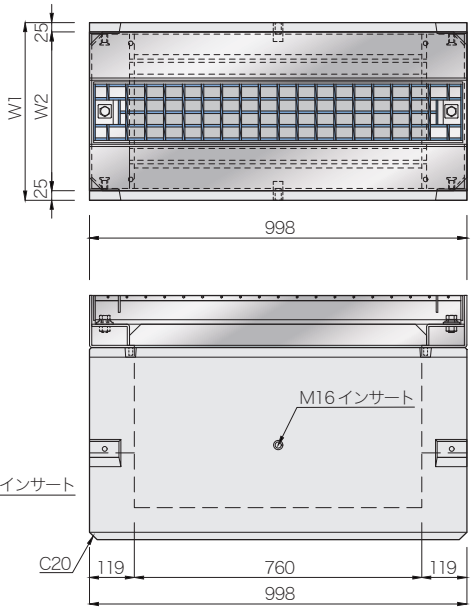

呼び名		寸 法 (mm)													参考質量 下部桝 (kg)
		D	W1	W2	H1	H2	H3	w1	w2	h1	h2	h3	t	R	
300×	300	300	470	420	646	416	576	117	122	138	278	85	85	145	290
	400				746	516	676				378				335
	500				846	616	776				478				375
400×	400	400	590	540	758	518	688	177	182	160	358	95	95	195	400
	500				858	618	788				458				445
	600				958	718	888				558				490

(注)参考質量は受枠・グレーチングを含みません。

受枠・グレーチング重量(kg)

呼び名	グレーチング	受枠
300×並目	17.2	57.0
×細目	23.2	
400×並目	17.2	77.1
×細目	23.2	

可変勾配対応　サイクルレーン

輪荷重 縦断 T-25　CAD data DWG SFC

ＳＫ側溝ロードレインＩ型 サイクルレーンタイプ

S－２型[縦断用]

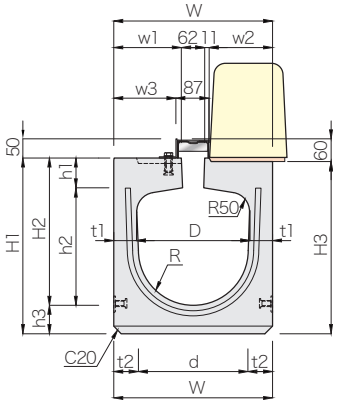

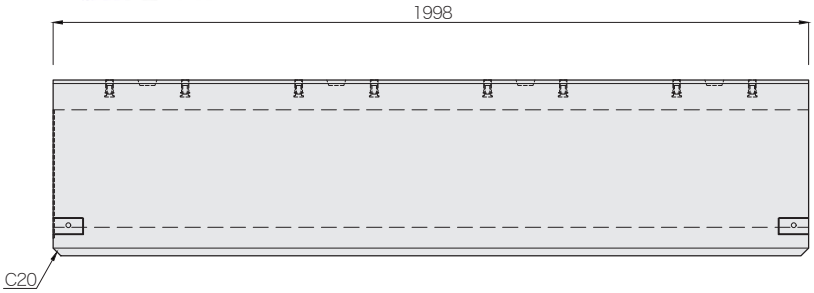

呼び名		寸 法 (mm)															参考質量(kg)
		W	D	H1	H2	H3	w1	w2	w3	h1	h2	h3	t1	t2	d	R	
300×	300	420	300	465	390	455	179	168	164	80	310	75	60	65	290	145	515
	400			570	490	560					410	80		68	284	142	595
	500			670	590	660					510			71	278	139	665
400×	400	540	400	585	500	575	239	228	224	90	410	85	70	75	390	195	795
	500			690	600	680					510	90		78	384	192	880
	600			790	700	780					610			81	378	189	965

S－２型[専用桝]

グレーチング細目対応

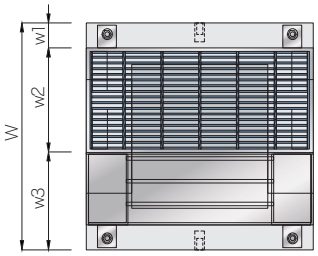

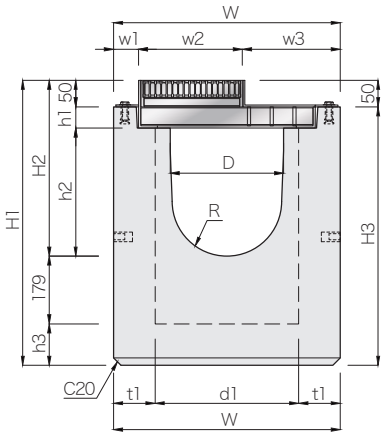

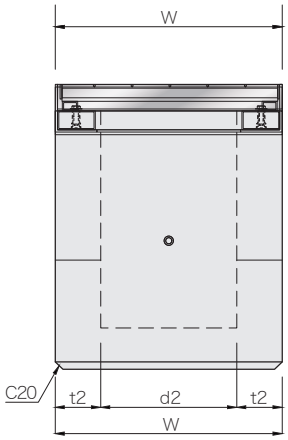

呼び名		寸 法 (mm)																参考質量(kg)
		D	W	H1	H2	H3	w1	w2	w3	h1	h2	h3	t1	t2	d1	d2	R	
300×	300	300	600	734	445	684	66	275	259	56	339	110	110	120	380	360	145	330
	400			834	545	784					439							375
	500			934	645	884					539							410
400×	400	400	700	854	555	804	63	331	306	61	444	120	120	130	460	440	195	485
	500			954	655	904					544							530
	600			1054	755	1004					644							575

(注)参考質量は受枠・グレーチングを含みません。

受枠・グレーチング重量(kg)

呼び名	グレーチング	受枠
300×普通目	12.1	24.1
×細　目	14.5	
400×普通目	19.5	45.4
×細　目	21.1	

ＳＫ側溝ロードレインＩ型 サイクルレーンタイプ

A［横断用］

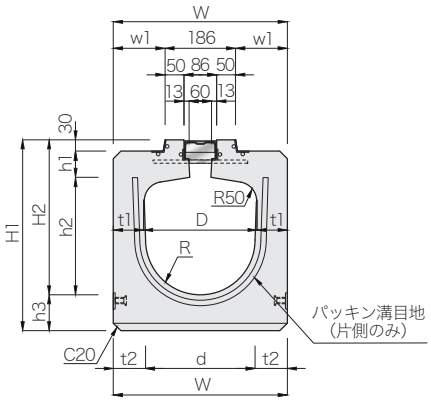

呼び名		寸 法（mm）												参考質量（kg）
		W	D	H1	H2	w1	h1	h2	h3	t1	t2	d	R	
300×	300	460	300	505	410	137	70	310	95	80	85	290	145	650
	400			610	510			410	100		88	284	142	740
	500			720	610			510	110		91	278	139	850
400×	400	610	400	630	510	212	70	410	120	105	110	390	195	1055
	500			735	610			510	125		113	384	192	1180
	600			840	710			610	130		116	378	189	1305

B［横断用］

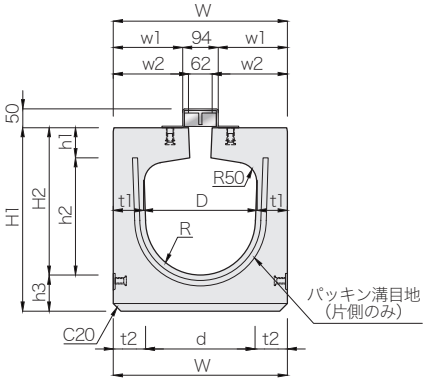

呼び名		寸 法（mm）												参考質量（kg）
		W	D	H1	H2	w1	w2	h1	h2	h3	t1	t2	d	R	
300×	300	460	300	485	390	183	199	80	310	95	80	85	290	145	665
	400			590	490				410	100		88	284	142	760
	500			700	590				510	110		91	278	139	875
400×	400	610	400	620	500	258	274	90	410	120	105	110	390	195	1095
	500			725	600				510	125		113	384	192	1220
	600			830	700				610	130		116	378	189	1340

C［横断用］

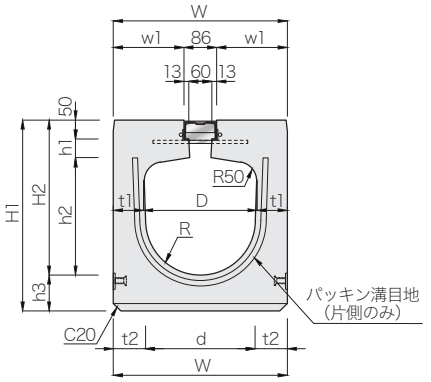

呼び名		寸 法（mm）												参考質量（kg）
		W	D	H1	H2	w1	h1	h2	h3	t1	t2	d	R	
300×	300	460	300	505	410	187	50	310	95	80	85	290	145	700
	400			610	510			410	100		88	284	142	795
	500			720	610			510	110		91	278	139	910
400×	400	610	400	630	510	262	50	410	120	105	110	390	195	1135
	500			735	610			510	125		113	384	192	1260
	600			840	710			610	130		116	378	189	1395

オリジナルリッド［バリアフリー対応タイプ］

参考重量　縦断用2.0m　6.3kg
　　横断用2.0m　9.0kg

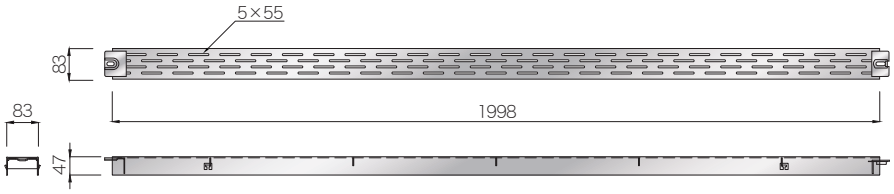

ＳＫ側溝ロードレインⅠ型 流速・流量表

1.基本条件

粗度係数n=0.013　　設計水深 80%

2.計算式（マニング式）

流量Q= A・V（㎥/sec）　　流速V= $\frac{1}{n}\cdot I^{1/2}\cdot R^{2/3}$（m/sec）　　径深R= $\frac{A}{S}$（m）

呼び名	250×250		250×300		250×400		300×300		300×400		300×500	
流積A(㎡)	0.0450		0.0539		0.0798		0.0644		0.0868		0.1086	
潤辺S(m)	0.5612		0.6378		0.7945		0.6697		0.8263		0.9829	
径深R(m)	0.0802		0.0845		0.1004		0.0962		0.1050		0.1105	
動水勾配I	流速V (m/sec)	流量Q (㎥/sec)	流速V (m/sec)	流量Q (㎥/sec)	流速V (m/sec)	流量Q (㎥/sec)	流速V (m/sec)	流量Q (㎥/sec)	流速V (m/sec)	流量Q (㎥/sec)	流速V (m/sec)	流量Q (㎥/sec)
1／100	1.4309	0.0644	1.4815	0.0799	1.6619	0.1326	1.6154	0.1041	1.7125	0.1486	1.7709	0.1923
1／200	1.0118	0.0456	1.0476	0.0565	1.1752	0.0938	1.1423	0.0736	1.2109	0.1051	1.2522	0.1360
1／300	0.8261	0.0372	0.8554	0.0461	0.9595	0.0766	0.9327	0.0601	0.9887	0.0858	1.0224	0.1110
1／400	0.7155	0.0322	0.7408	0.0399	0.8310	0.0663	0.8077	0.0521	0.8562	0.0743	0.8854	0.0961
1／500	0.6399	0.0288	0.6626	0.0357	0.7432	0.0593	0.7224	0.0466	0.7658	0.0665	0.7919	0.0860
1／600	0.5842	0.0263	0.6048	0.0326	0.6785	0.0541	0.6595	0.0425	0.6991	0.0607	0.7229	0.0785
1／700	0.5408	0.0244	0.5600	0.0302	0.6282	0.0501	0.6106	0.0394	0.6473	0.0562	0.6693	0.0727
1／800	0.5059	0.0228	0.5238	0.0282	0.5876	0.0469	0.5711	0.0368	0.6054	0.0525	0.6261	0.0680
1／900	0.4770	0.0215	0.4938	0.0266	0.5540	0.0442	0.5385	0.0347	0.5708	0.0495	0.5903	0.0641
1／1000	0.4525	0.0204	0.4685	0.0253	0.5256	0.0419	0.5108	0.0329	0.5415	0.0470	0.5600	0.0608
1／1500	0.3695	0.0166	0.3825	0.0206	0.4291	0.0342	0.4171	0.0269	0.4422	0.0384	0.4572	0.0496
1／2000	0.3200	0.0144	0.3313	0.0179	0.3716	0.0296	0.3612	0.0233	0.3829	0.0332	0.3960	0.0430

呼び名	400×400		400×500		400×600		500×500		500×600		500×700	
流積A(㎡)	0.1137		0.1437		0.1732		0.1767		0.2145		0.2517	
潤辺S(m)	0.8867		1.0434		1.2000		1.1038		1.2604		1.4171	
径深R(m)	0.1282		0.1377		0.1443		0.1601		0.1702		0.1776	
動水勾配I	流速V (m/sec)	流量Q (㎥/sec)	流速V (m/sec)	流量Q (㎥/sec)	流速V (m/sec)	流量Q (㎥/sec)	流速V (m/sec)	流量Q (㎥/sec)	流速V (m/sec)	流量Q (㎥/sec)	流速V (m/sec)	流量Q (㎥/sec)
1／100	1.9556	0.2223	2.0517	0.2949	2.1166	0.3666	2.2681	0.4008	2.3622	0.5067	2.4306	0.6118
1／200	1.3828	0.1572	1.4507	0.2085	1.4967	0.2592	1.6038	0.2834	1.6704	0.3583	1.7187	0.4326
1／300	1.1290	0.1283	1.1845	0.1702	1.2220	0.2117	1.3095	0.2314	1.3638	0.2925	1.4033	0.3532
1／400	0.9778	0.1111	1.0258	0.1474	1.0583	0.1833	1.1341	0.2004	1.1811	0.2533	1.2153	0.3059
1／500	0.8746	0.0994	0.9175	0.1319	0.9466	0.1640	1.0143	0.1793	1.0564	0.2266	1.0870	0.2736
1／600	0.7984	0.0907	0.8376	0.1204	0.8641	0.1497	0.9260	0.1636	0.9644	0.2069	0.9923	0.2498
1／700	0.7391	0.0840	0.7755	0.1114	0.8000	0.1386	0.8573	0.1515	0.8928	0.1915	0.9187	0.2312
1／800	0.6914	0.0786	0.7254	0.1042	0.7483	0.1296	0.8019	0.1417	0.8352	0.1791	0.8594	0.2163
1／900	0.6519	0.0741	0.6839	0.0983	0.7055	0.1222	0.7560	0.1336	0.7874	0.1689	0.8102	0.2039
1／1000	0.6184	0.0703	0.6488	0.0932	0.6693	0.1159	0.7172	0.1268	0.7470	0.1602	0.7686	0.1935
1／1500	0.5049	0.0574	0.5297	0.0761	0.5465	0.0947	0.5856	0.1035	0.6099	0.1308	0.6276	0.1580
1／2000	0.4373	0.0497	0.4588	0.0659	0.4733	0.0820	0.5072	0.0896	0.5282	0.1133	0.5435	0.1368

施工現場写真

ロードレインⅠ型 スタンダードタイプ

石岡田伏土浦線（石岡市）

Y.T.Cボックスカルバート(T-25 横断)

輪荷重 横断 T-25　CAD data DWG SFC

道路に埋設し、主に下水及び排水用管路として使用されるT-25 横断用専用ボックスカルバートです。
ＢＯＸ敷板を使用することにより工期の短縮と早期の交通開放が可能です。

布設標準構造図(参考)

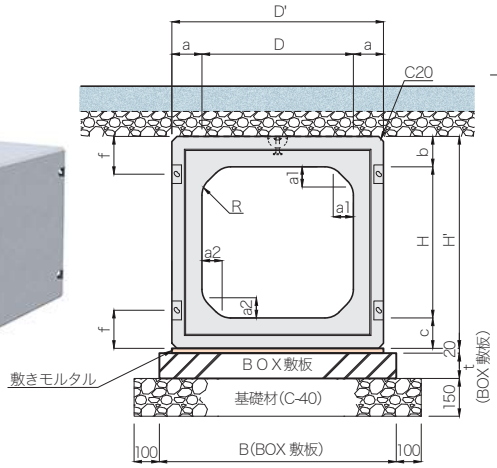

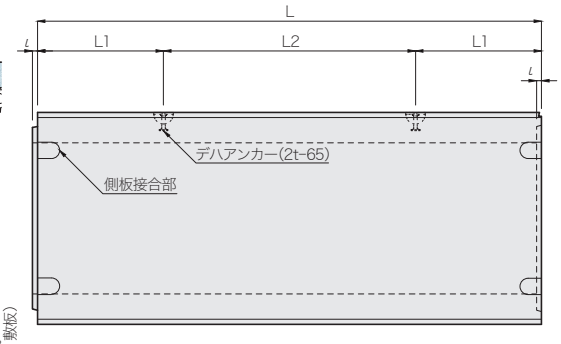

	呼び名	寸法(mm) D	H	L	D'	H'	a	b	c	a1	a2	L1	L2	ι	R	f	参考質量(kg)
	300× 300	300	300	2000	480	480	90	90	90	50	50	500	1000	15	50	240	698
	400× 400	400	400		600	600	100	100	100	60	60				60	300	1001
	500× 500	500	500		720	720	110	110	110	70	70				70	360	1340
	600× 600	600	600		840	840	120	120	120	80	80			20	80	150	1735
○	700× 700	700	700		940	940				100	100				100		2006
	800× 800	800	800		1060	1060	130	130	130	120	120				120	170	2476
○	1000×1000	1000	1000		1300	1300	150	150	150	150	150				150	200	3539

注(1)呼び名 600 以上は、側版接合部が上下２箇所(計８個)です。
　　呼び名 300～500 は、側板接合部がH'の中心に１箇所(計４個)です。
(2)○印のサイズについては、仕入れ品対応です。

Y.T.Cボックスカルバート流速・流量表(マニング公式による)

水深h=0.8・H(m)　流速V= $\frac{1}{n}\cdot I^{1/2}\cdot R^{2/3}$(m/sec)　径深R= $\frac{A}{P}$(m)　流量Q=A・V(㎥/sec)

粗度係数 n =0.013

呼び名	300×300		400×400		500×500		600×600		700×700		800×800		1000×1000	
水路内高H(m)	0.300		0.400		0.500		0.600		0.700		0.800		1.000	
水深h(m)	0.240		0.320		0.400		0.480		0.560		0.640		0.800	
通水断面積A(㎡)	0.06928		0.12409		0.19468		0.28118		0.38114		0.49564		0.77556	
潤辺P(m)	0.71298		0.95939		1.20594		1.45423		1.68563		1.91878		2.39847	
径深R(m)	0.09716		0.12934		0.16143		0.19335		0.22611		0.25868		0.32336	
勾配I(‰)	流速V	流量Q	流速V	流量Q	流速V	流量Q	流速V	流量Q	流速V	流量Q	流速V	流量Q	流速V	流量Q
20.0	2.29920	0.15928	2.78227	0.34525	3.22527	0.62789	3.63752	1.02279	4.03756	1.53887	4.41657	2.19220	5.12498	3.97473
10.0	1.62578	0.11263	1.96736	0.24413	2.28061	0.44399	2.57211	0.72322	2.85499	1.08815	3.12299	1.55012	3.62391	2.81056
7.0	1.36022	0.09423	1.64601	0.20425	1.90809	0.37146	2.15198	0.60509	2.38865	0.91041	2.61288	1.29692	3.03198	2.35148
5.0	1.14960	0.07964	1.39113	0.17263	1.61263	0.31394	1.81876	0.51140	2.01878	0.76944	2.20829	1.09610	2.56249	1.98736
4.0	1.02823	0.07123	1.24427	0.15440	1.44238	0.28080	1.62675	0.45741	1.80565	0.68821	1.97515	0.98038	2.29196	1.77755
3.4	0.94798	0.06567	1.14716	0.14235	1.32981	0.25889	1.49979	0.42171	1.66473	0.63449	1.82100	0.90387	2.11308	1.63882
2.8	0.86028	0.05960	1.04103	0.12918	1.20678	0.23493	1.36103	0.38269	1.51072	0.57579	1.65253	0.82025	1.91759	1.48721
2.2	0.76256	0.05283	0.92277	0.11451	1.06970	0.20825	1.20643	0.33922	1.33911	0.51039	1.46481	0.72707	1.69976	1.31827
2.0	0.72707	0.05037	0.87983	0.10918	1.01992	0.19856	1.15028	0.32343	1.27679	0.48663	1.39664	0.69323	1.62066	1.25692
1.6	0.65031	0.04505	0.78694	0.09765	0.91224	0.17759	1.02884	0.28929	1.14199	0.43526	1.24919	0.62005	1.44956	1.12422
1.4	0.60831	0.04214	0.73612	0.09134	0.85333	0.16612	0.96240	0.27060	1.06824	0.40715	1.16851	0.58000	1.35594	1.05161
1.2	0.56319	0.03902	0.68151	0.08457	0.79003	0.15380	0.89101	0.25053	0.98900	0.37695	1.08183	0.53698	1.25536	0.97360
1.0	0.51412	0.03562	0.62213	0.07720	0.72119	0.14040	0.81337	0.22870	0.90283	0.34410	0.98758	0.49019	1.14598	0.88878
0.8	0.45984	0.03186	0.55645	0.06905	0.64505	0.12558	0.72750	0.20456	0.80751	0.30777	0.88331	0.43844	1.02500	0.79495
0.6	0.39823	0.02759	0.48190	0.05980	0.55863	0.10875	0.63004	0.17715	0.69933	0.26654	0.76497	0.37970	0.88767	0.68844
0.5	0.36354	0.02518	0.43991	0.05459	0.50996	0.09928	0.57514	0.16172	0.63839	0.24332	0.69832	0.34662	0.81033	0.62846

ＢＯＸ敷板

輪荷重 横断 T-25　CAD data DWG SFC

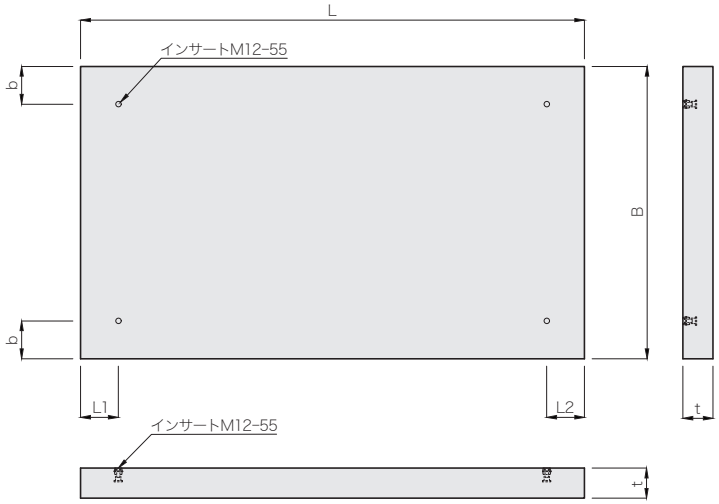

	呼び名	寸 法 (mm) B	t	L	L1	L2	b	参考質量 (kg)
	300	580	100	2000	150	150	150	277
				1500	350			208
				1000	150			139
	400	700		2000	150			335
				1500	350			251
				1000	150			168
	500	820		2000	150			391
				1500	350			293
				1000	150			196
	600	940		2000	150			449
				1500	350			337
				1000	150			225
○	700	1040	120	2000	150			596
				1500	350			447
				1000	150			298
	800	1160		2000	150			663
				1500	350			497
				1000	150			332
○	1000	1500		2000	150			858
				1500	350			644
				1000	150			429

(注)○印のサイズについては、仕入れ品対応です。

敷板

輪荷重 横断 T-25　CAD data DWG SFC

W1060用～W1260用

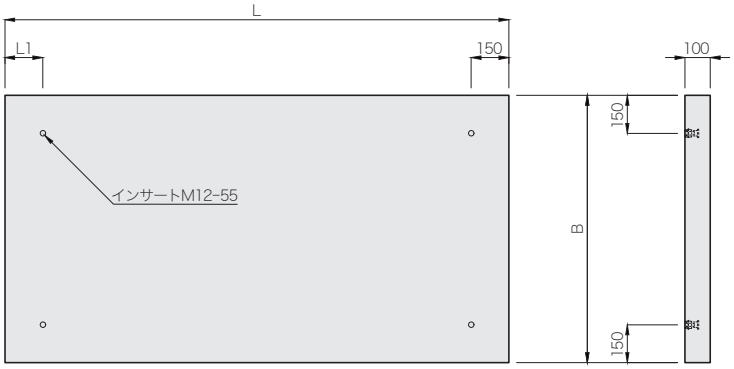

呼び名	寸 法 (mm) B	L	L1	参考質量 (kg)
W1060	1060	2000	150	498
		1500	350	374
		1000	150	249
W1160	1160	2000	150	545
		1500	350	409
		1000	150	273
W1260	1260	2000	150	592
		1500	350	444
		1000	150	296

W1460用～W2260用

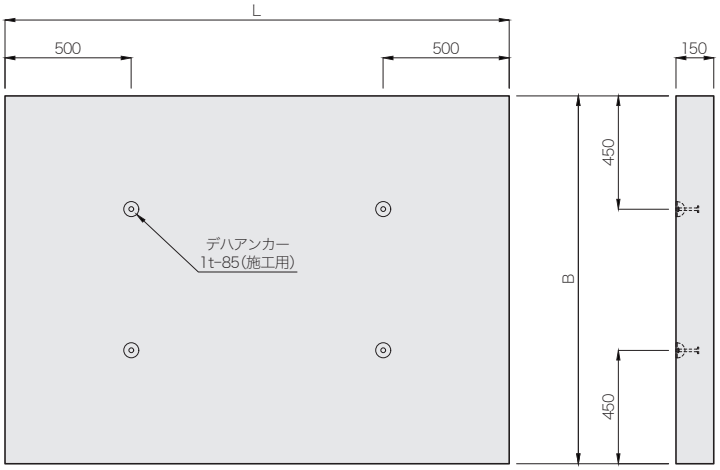

呼び名	寸 法 (mm) B	L	参考質量 (kg)
W1460	1460	2000	1029
		1000	515
W1760	1760	2000	1241
		1000	620
W1900	1900	2000	1340
		1000	670
W2260	2260	2000	1593
		1000	797

(注) L=1000 サイズではデハアンカーは２つです。

落蓋式側溝・蓋

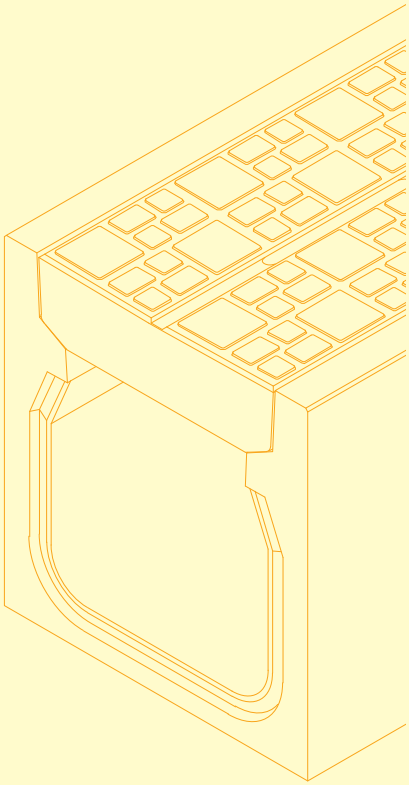

箱型U字側溝

特長 ・・・・・・・・・・・・・・・・・・・・・・・・・・・・・・・・・・ 138

側溝本体・・・・・・・・・・・・・・・・・・・・・・・・・・・・・・・・ 143

側溝蓋・グレーチング・・・・・・・・・・・・・・・・・・・・ 144

集水桝・・・・・・・・・・・・・・・・・・・・・・・・・・・・・・・・・・ 146

横断タイプ（T-25 横断）・・・・・・・・・・・・・・・・・ 147

側溝蓋街渠スリットタイプ・・・・・・・・・・・・・・ 148

集水桝街渠スリットタイプ・・・・・・・・・・・・・・ 150

土留め用底版・・・・・・・・・・・・・・・・・・・・・・・・・・・・ 152

アイドレーン側溝・・・・・・・・・・・・・・・・・・・・・・・・ 154

長尺U字溝 ・・・・・・・・・・・・・・・・・・・・・・・・・・・・・・ 158

深溝U字溝 ・・・・・・・・・・・・・・・・・・・・・・・・・・・・・・ 159

側溝用蓋・・・・・・・・・・・・・・・・・・・・・・・・・・・・・・・・ 161

グレーチング・・・・・・・・・・・・・・・・・・・・・・・・・・・・ 162

長尺U横断溝 ・・・・・・・・・・・・・・・・・・・・・・・・・・・ 164

天端勾配型・・・・・・・・・・・・・・・・・・・・・・・・・・・・・ 165

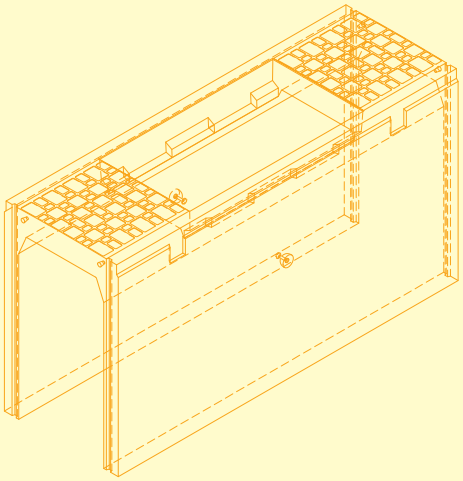

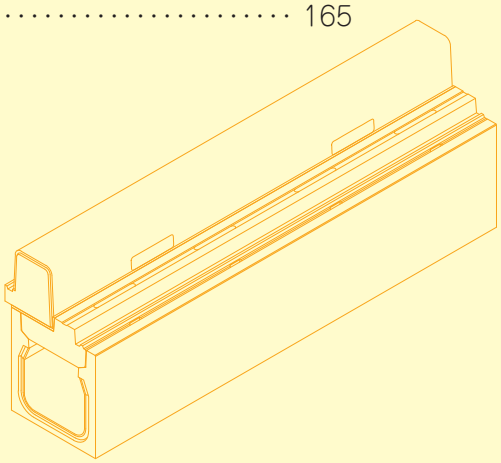

箱型U字側溝の特長１

設計荷重縦断T-25対応

分散集水機能

- 側溝と蓋のずれ防止
- 蓋側面の集水孔より雨水を側溝内に取り込む
- 蓋側面の集水孔が垂直で雨水を直線的に取り込むため目詰まりしにくい
- 蓋上面がアール加工をしているため、蓋上面に雨水が溜まらず４箇所の集水孔よりスムーズに排水できます。

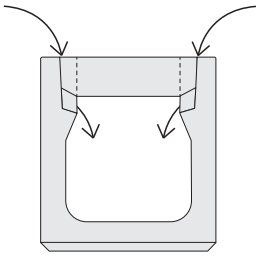

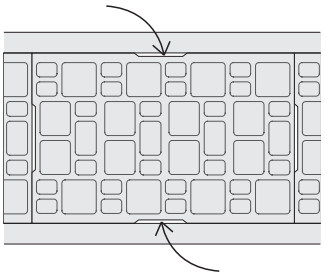

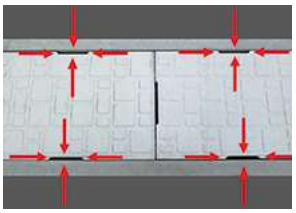

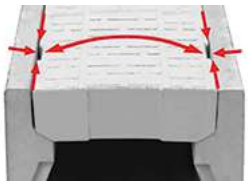

バリアフリー対応

蓋表面に滑り止め効果がある模様を施してあるため、滑りにくく歩行性が良い。

防音機能

従来の側溝と蓋は蓋の角欠けやズレ等が騒音発生の原因でしたが、箱型U字側溝は、縦断、横断、回転等の蓋のズレを極力発生しにくい構造となっていて、摩耗・角欠けを防止でき、蓋のズレが生じにくいため、がたつきを最小限に抑えることができます。

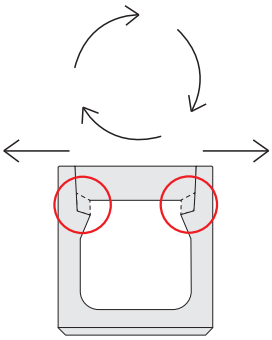

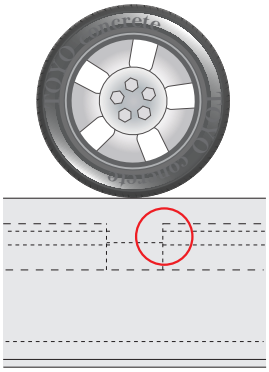

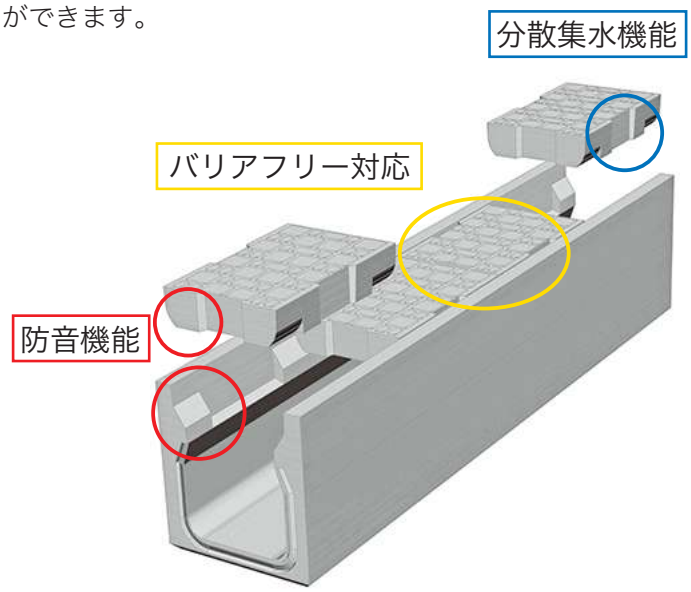

箱型U字側溝の特長２

道路幅員の有効利用

側溝側面を垂直壁にしてコンパクトにしているため、
狭い道路を有効に活用できます。

道路幅員＋110～195mm

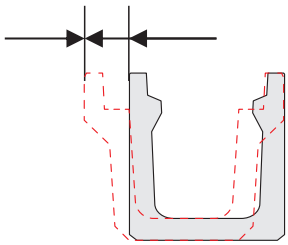

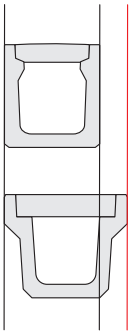

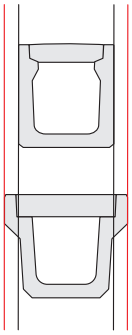

コスト削減

製品をスリム化したことにより往来の長尺U字溝に比べ掘削面積が少なく済み残土量を削減できます。
側溝蓋300用 L=500を使用することで、長尺U字溝側溝蓋に比べ蓋掛施工費の※約15～57%削減できます。

側溝蓋
300用 L=500

側溝蓋スリットタイプ
300用 L=1000

側溝本体
300用 L=2000

※建設物価「土木コスト情報 2023 年４月号」より算出

箱型Ｕ字側溝の特長３

維持管理

- 維持管理のため、人力で蓋を持ち上げる場合は、軽量のＬ=500mm の蓋を使用
- ロング蓋を使用することにより、高圧ジェットやバキュームで清掃することで大幅な維持管理のコスト削減が可能です。
- 従来の蓋より軽量化してあるため施工や取り外しがスムーズにできます。
- 蓋を持ち上げることができる専用の治具もご用意しています。

施工性

専用吊り具…箱型Ｕ字側溝用専用内吊り治具を使用すると治具が道糸に当たらず、既存構造物等境界線に敷設するときもスムーズな施工が可能です。

〈民地の境界際〉

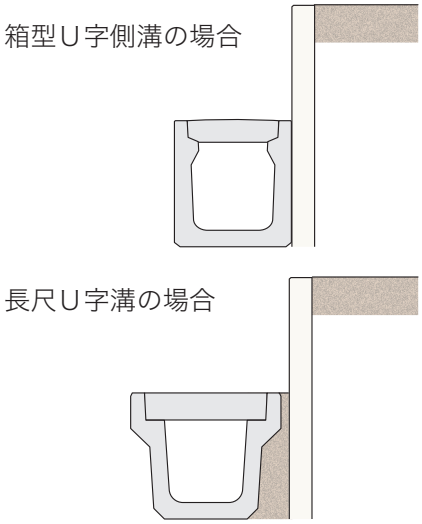

沈下防止…往来の長尺Ｕ字溝のような張り出しが無いため、転圧が容易で舗装面で不等沈下しにくいです。

〈沈下が原因による水溜まり〉

〈長尺Ｕ字溝の場合〉

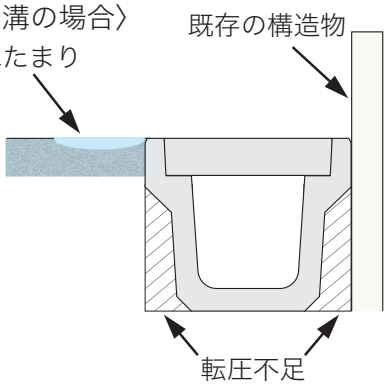

箱型U字側溝の特長４

可変勾配が可能

深溝タイプを利用して、現場にて簡単に勾配をつけることができます。
（全面開口のため施工性が良い）

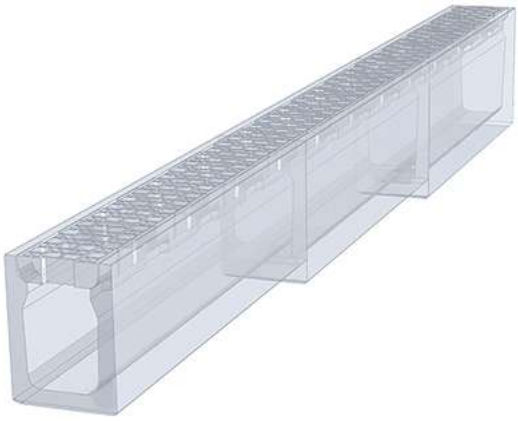

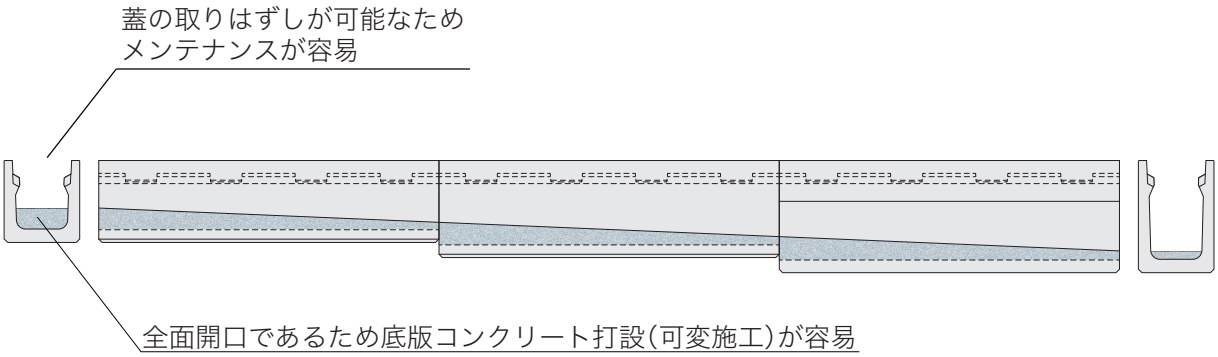

〈現場にて可変勾配の作業状況〉

打設前

打設中

打設後

箱型U字側溝の特長５

豊富な付帯製品

専用集水桝(P.146)……箱型U字側溝の天端幅と同寸法のため側溝と桝の通りは一定
簡易土留め板(P.239)…箱型U字側溝対応の土留め板(パネックスＨＵ)
土留め用底版(P.152)…箱型U字側溝対応の土留め用底版

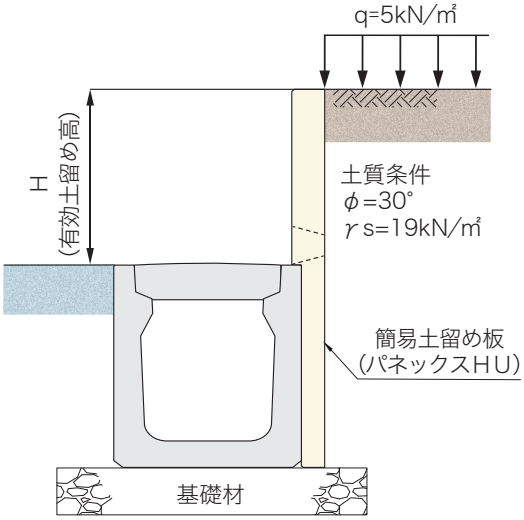

コーナー用製品(P.145)…蓋の長さが 500mm 未満にならないように 1m のカット用蓋をご用意してあります。

横断溝タイプ(P.147)…ボルト固定式グレーチングタイプの道路横断タイプ製品で水路内断面が箱型 U 字側溝と同一(300 サイズ)のため集水桝無しで直接接続可能。

箱型Ｕ字側溝

輪荷重 縦断 T-25　CAD data DWG SFC

側溝本体

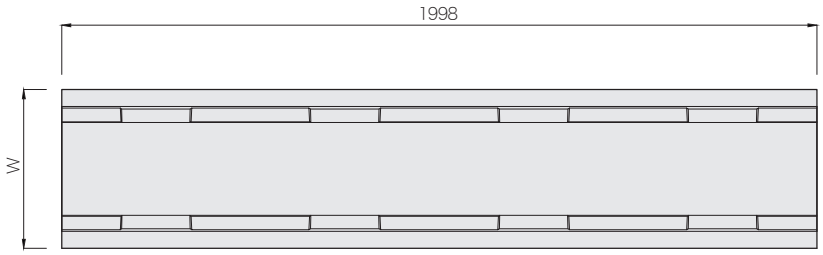

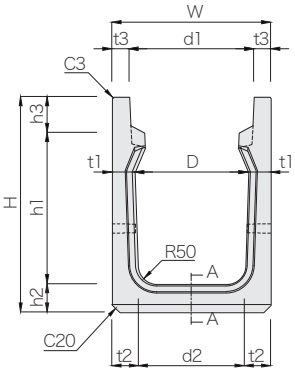

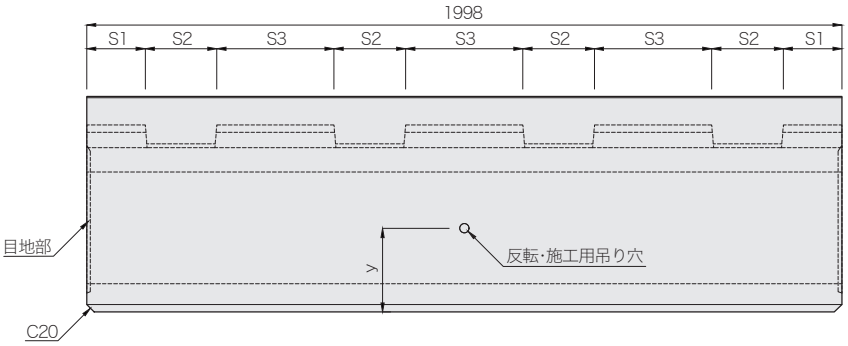

組み合せ例
箱型Ｕ字側溝＋土留め用底版
(P.152 参照)

組み合せ例
箱型Ｕ字側溝＋側溝蓋街渠スリットタイプ
(P.148 参照)

組み合せ例
箱型Ｕ字側溝＋パネックスＨＵ
(P.239 参照)

呼び名（幅×深さ）	寸法（mm） W	D	H	h1	h2	h3	d1	d2	t1	t2	t3	S1	S2	S3	y	参考質量 (kg)	目地形状区分 化粧目地	シール溝目地
250× 250	370	250	405	250	65	90	280	250	60	60	45	180	139.5	360	158	315	○	–
300× 300	420	300	465	300	70	95	330	300	60	60	45	155	189.5	310	177	370	○	–
× 400			570	400	75			280		70					221	450		
× 500			675	500	80			270		75					266	530		
× 600			775	600				260		80					311	605	–	○
× 700			880	700	85			250		85					355	695		
× 800			985	800	90			240		90					399	790		
× 900			1095	900	100			220		100					441	915		
×1000			1205	1000	110			200		110					483	1055		
☆ ×1100			1310	1100	115			190		115					525	1195		
☆ ×1200			1415	1200	120			180		120					568	1320		
400× 400	530	400	590	400	80	110	430	400	65	65	50	120	259.5	240	218	515	○	–
× 500			690	500				380		75					261	595		
× 600			795	600	85			360		85					304	700		
× 700			900	700	90			350		90					348	795	–	○
☆ × 800			1005	800	95			340		95					391	895		
☆ × 900			1115	900	105			320		105					432	1035		
☆ ×1000			1220	1000	110			310		110					475	1145		
500× 500	650	500	710	500	85	125	530	500	75	75	60	120	259.5	240	263	705	○	–
☆ × 600			810	600				480		85					307	800		
× 700			915	700	90			470		90					351	910		

注（１）☆印につきましては型枠を整備中ですので、あらかじめ担当営業にお問い合わせください。
（２）Ａ－Ａ断面の目地は、サイズにより化粧目地とシール溝目地の２種類があります。
化粧目地は施工後にモルタルを充填してください。
シール溝目地はシール溝部に専用のシール材をセットしてから施工をしてください。
（３）製品側壁の反転･施工用穴は重心位置とし、それぞれ型枠ピンのφとなります。（1t-65→φ25mm、3t-90→φ40mm）

箱型U字側溝

輪荷重 縦断 T-25　CAD data DWG SFC

側溝蓋

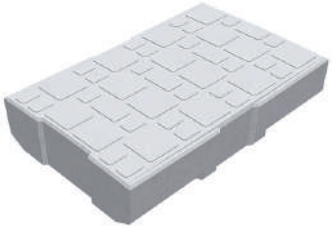

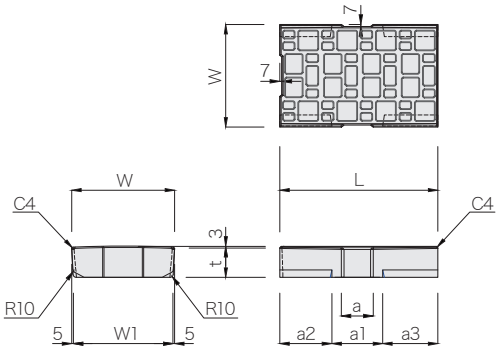

呼び名	寸 法 (mm)								参考質量 (kg)
	W	W1	a	a1	a2	a3	t	L	
250	274	264	50	110	190	198	90	498	28
300	324	314	100	160	164	174	95		35
400	424	414	150	230	130	138	110		53
500	524	514					125		75

グレーチング

グレーチング細目対応

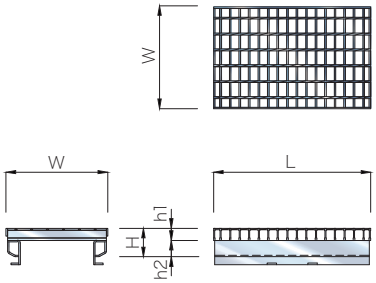

呼び名	寸 法 (mm)					参考質量 (kg)
	W	H	h1	h2	L	
250	270	84.5	32	52.5	495	13(15)
			(25)	(59.5)	995	26(31)
300	320	89.5	38	51.5	495	16(19)
			(32)	(57.5)	995	30(38)
400	420	104.5	50	54.5	495	22(25)
			(38)	(66.5)	995	43(51)
500	520	119.5	60	59.5	495	29(45)
			(50)	(69.5)	995	56(89)

(注)細目仕様にも変更できます。
(　)内は細目の数値です。

側溝蓋 スリットタイプ

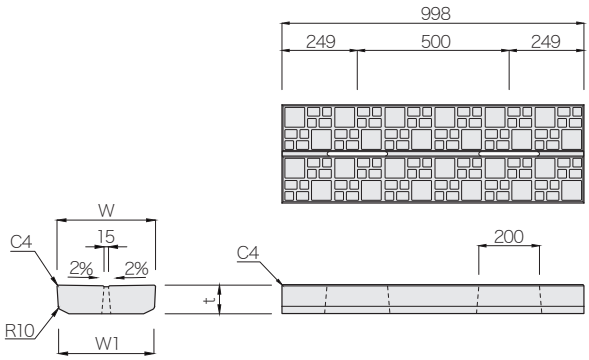

	呼び名	寸 法 (mm)			参考質量 (kg)
		W	W1	t	
☆	250	274	264	90	55
	300	324	314	95	70
☆	400	424	414	110	105
☆	500	524	514	125	150

(注)☆印につきましては型枠を整備中ですので、あらかじめ担当営業にお問い合わせください。

箱型U字側溝 側溝蓋[カット対応型]

輪荷重 縦断 T-25　CAD data DWG SFC

コーナー隅切り部や端部用として現場にてカットする際に使用します。

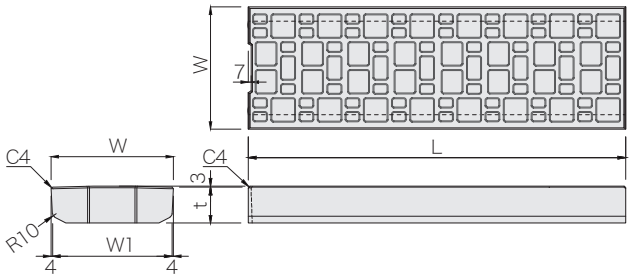

	呼び名	寸法(mm) W	W1	t	L	参考質量(kg)
☆	250	274	266	90	998	54
	300	324	316	95		70
☆	400	424	416	110		108
☆	500	524	516	125		152

(注)☆印につきましては型枠を整備中ですので、あらかじめ担当営業にお問い合わせください。

箱型U字側溝 役物用貼付ブロック[カット対応型]

CAD data DWG SFC

コーナー隅切り部や端部の側溝蓋(カット対応型)ガタつき防止用のため、側溝本体(蓋掛かり部分)の切り欠き部分に接着剤を使用し貼り付け、現場にてカットする際に使用します。

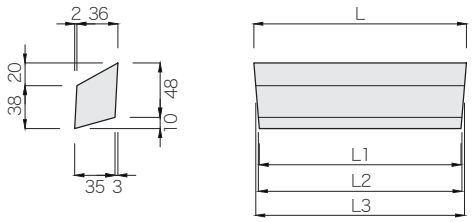

呼び名	寸法(mm) L	L1	L2	L3	参考質量(kg)
250	137	128	130	134	0.4
300	187	178	180	184	0.6
400	257	248	250	254	0.8
500					

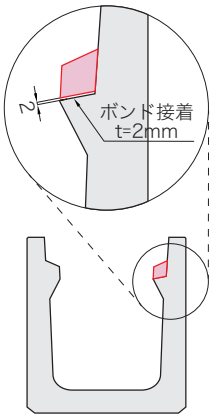

本体装着イメージです。
接着シロは2mmに設定しています。

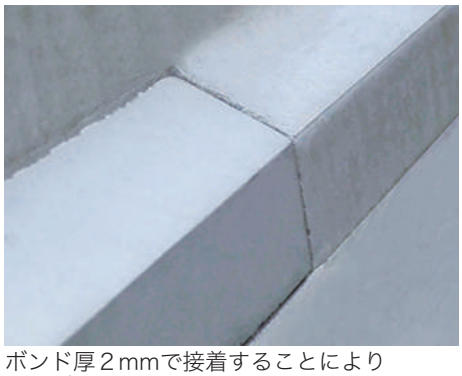

ボンド厚2mmで接着することにより
高さが揃います。

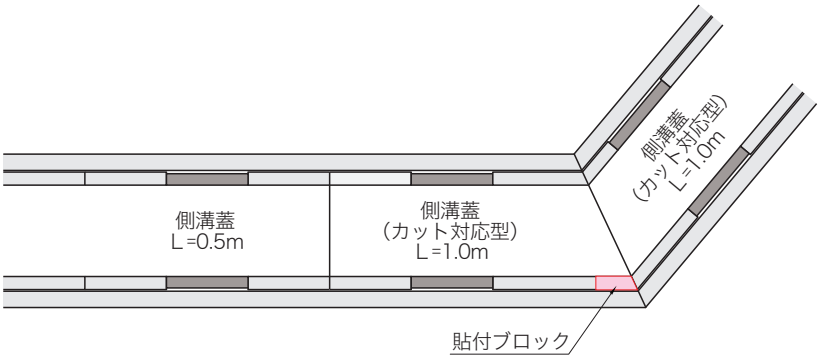

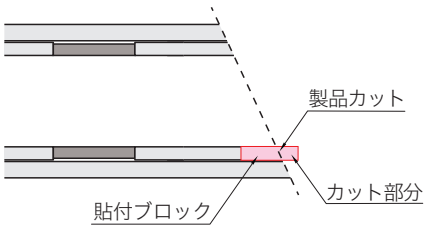

箱型U字側溝 集水桝

バリアフリー

輪荷重 縦断 T-25　CAD data DWG SFC

グレーチング細目対応

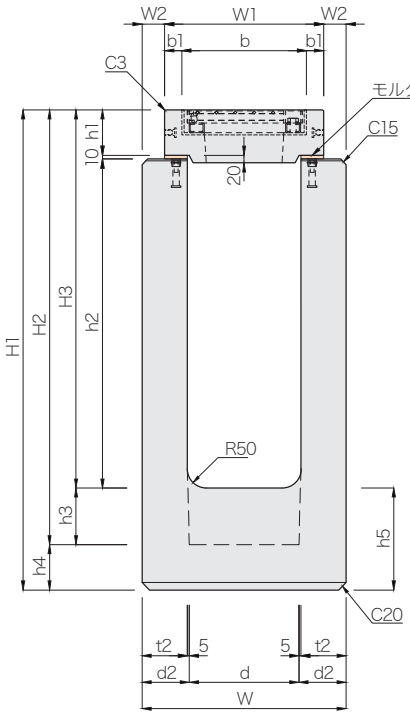

300×900･1000

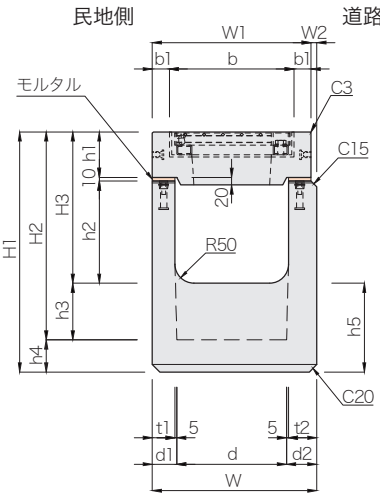

250×250 ～ 500×700
(300×900･1000 を除く)

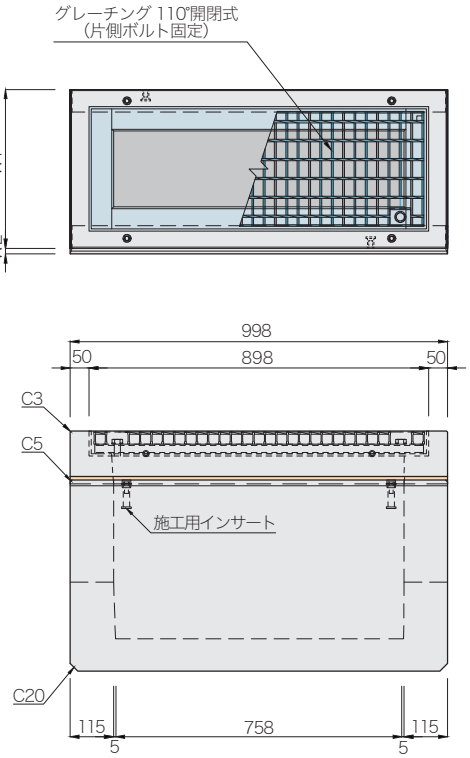

	呼び名 (幅×深さ)	寸 法 (mm)																		参考質量(kg)			施工用インサート
		W	W1	W2	H1	H2	H3	h1	h2	h3	h4	h5	b	b1	d	d1	d2	t1	t2	上部桝	下部桝	合計	
	250× 250	385	370	15	580	495	345	120	215	150	85	235	280	45	240	65	80	60	75	84	215	299	M12-55
	× 300				630	545	395		265												231	315	
	× 400				730	645	495		365												263	347	
	300× 300	435	420	15	635	550	400	120	270	150	85	235	330	45	290	65	80	60	75	90	248	338	
	× 400				735	650	500		370												279	369	
	× 500				835	750	600		470												311	401	
	× 600	460		40	950	850	700		570		100	250					105		100		406	496	
	× 700				1050	950	800		670												444	534	
	× 800				1150	1050	900		770												482	572	
☆	× 900	540		60	1270	1150	1000		870		120	270				−	125	−	120		755	845	M12-75
☆	×1000				1370	1250	1100		970												812	902	
☆	400× 400	545	530	15	750	665	515	140	365	150	85	235	430	50	390	70	85	65	80	124	320	444	M12-55
☆	× 500				850	765	615		465												354	478	
☆	× 600	560		30	965	865	715		565		100	250					100		95		437	561	
☆	× 700				1065	965	815		665												474	598	
☆	× 800	580		50	1185	1065	915		765		120	270					120		115		585	709	M12-75
☆	× 900				1285	1165	1015		865												627	751	
☆	×1000				1385	1265	1115		965												670	794	
☆	500× 500	665	650	15	880	780	630	160	460	150	100	250	530	60	490	80	95	75	90	176	437	613	
☆	× 600				980	880	730		560												477	653	
☆	× 700	675		25	1090	980	830		660		110	260					105		100		553	729	

注(1)☆印につきましては型枠を整備中ですので、あらかじめ担当営業にお問い合わせください。
(2)グレーチングは細目仕様にも変更できます。

箱型U字側溝 横断タイプ(T-25 横断)

輪荷重 横断 T-25　CAD data DWG SFC

グレーチング細目対応

箱型U字側溝の車両横断部（乗り入れ部）に使用するT-25横断設計のグレーチングボルト固定式・トライポットグレーチング式の側溝です。
特に、路面上に現れる天端部においては滑り止めを施した鋼板巻き立て一体構造を採用し、重車両の安全走行とすり減り抵抗性及び強度、耐久性の向上を十分に配慮して設計された製品です。
ＢＯＸ敷板を使用することにより工期の短縮と早期の交通解放が可能です。

グレーチングタイプ

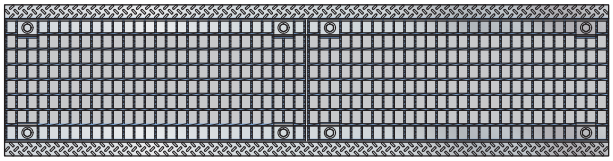

布設標準構造図(参考)

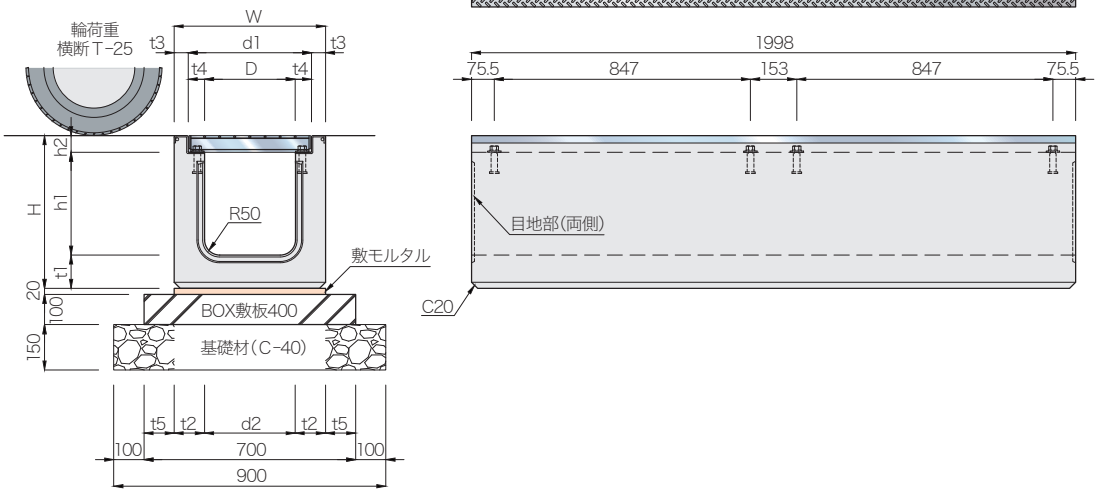

トライポットタイプ

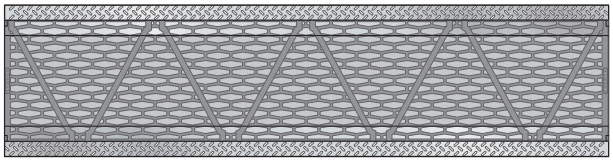

布設標準構造図(参考)

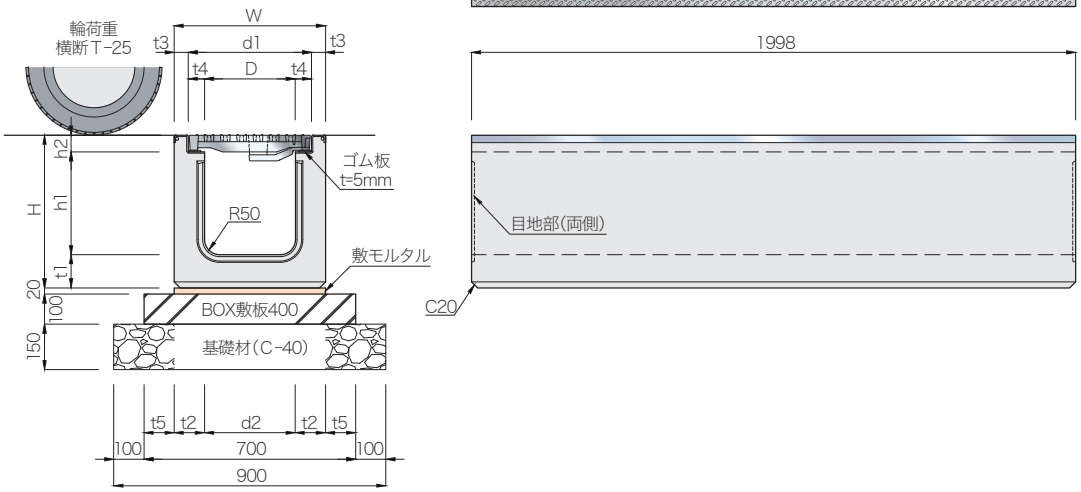

呼び名	寸 法 (mm)												参考質量(kg)	
	W	D	H	h1	h2	d1	d2	t1	t2	t3	t4	t5	1.0m	2.0m
300×300	500	300	505	340	55	408	300	110	100	46	54	100	303	605
×400			605	440									353	705
×500			705	540									403	805
×600	550		820	640				125	125	71		75	560	1115
×700			920	740									615	1230
×800			1020	840									675	1350

注(1)目地は施工後にモルタルを充填してください。
(2)布設標準構造図はBOX敷板 400 を使用した場合の参考図です。
(3)グレーチングは普通目と細目の２種類があります。

箱型U字側溝 側溝蓋 街渠スリットタイプ

サイクルレーン

可変勾配対応　輪荷重 縦断 T-25　CAD data DWG SFC

防草タイプ

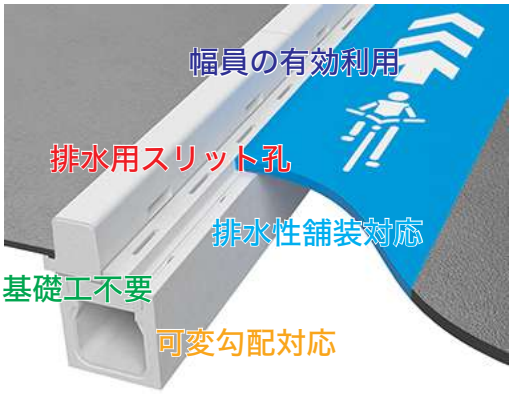

路面排水用スリット孔
グレーチングによる雨水排水を行わなくても側溝で排水が可能

道路幅員の有効利用
路面には10㎝程度しかコンクリート面が露出しないので自転車の走行等の安全を確保することが可能

可変勾配の施工
深溝タイプを利用することにより現場で簡単に勾配をつけることが可能(全面開口であるため施工性が良い)

境界ブロックの基礎工が不要
歩車道境界ブロックが側溝上部に乗せることができるので、基礎工が不要

排水性舗装対応
1m当たり2カ所設けているので効率よく排水できる

布設標準構造図 300 タイプ(参考)

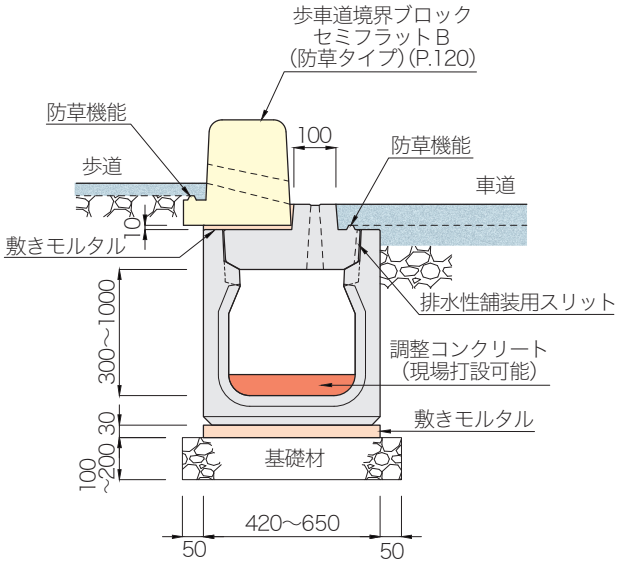

水路幅のサイズが変化してもエプロン幅、境界ブロックの通りが変わらず施工ができます。

蓋の回転方向・延長方向・横断方向に対してのずれを極力少なくする構造であり、施工後蓋がずれて舗装が割れることを極力避けることができます。

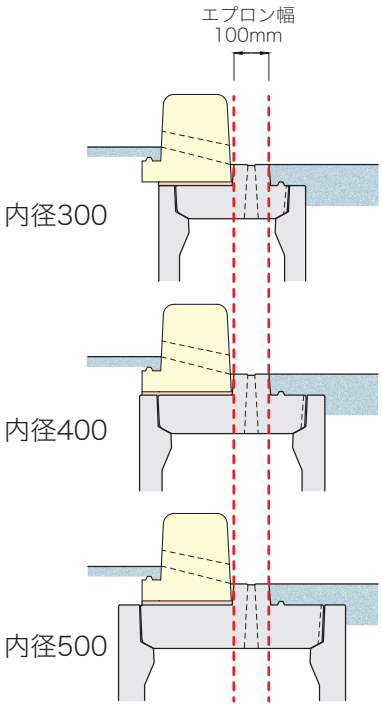

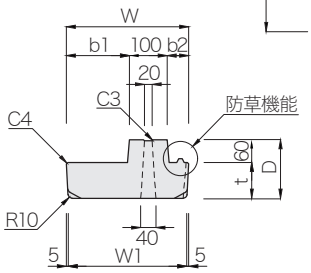

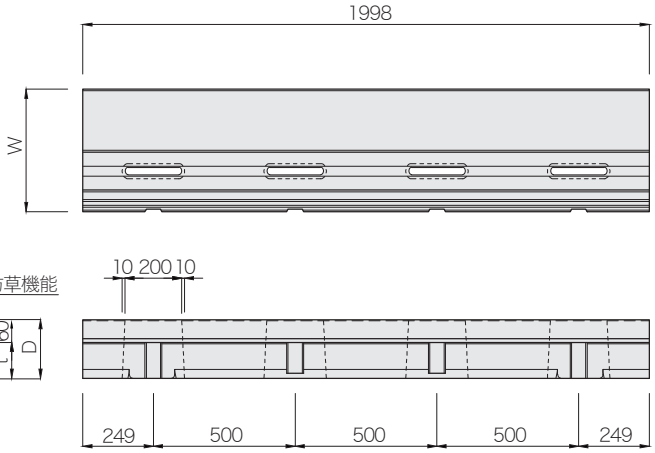

呼び名	寸 法 (mm)						参考質量 (kg)
	W	W1	b1	b2	D	t	
300	324	314	167	57	155	95	160
400	424	414	217	107	170	110	235
500	524	514	267	157	185	125	325

※こちらの製品につきましては担当営業にお問い合わせください。

箱型U字側溝 側溝蓋 街渠スリットタイプ

可変勾配対応　輪荷重縦断 T-25　CAD data DWG SFC　サイクルレーン

都市型側溝 防草タイプとの連続施工も可能

道路設計において部分的に自由勾配側溝が必要な現場など、通常の部分は蓋掛けの必要ない都市型側溝を使用し、工期短縮を可能にします。自由勾配側溝部は箱型U字側溝側溝蓋街渠スリットタイプを使用し、現場打ち調整コンクリートを打設。コスト削減など様々な設計パターンに対応でき選択肢を増やせる製品です。

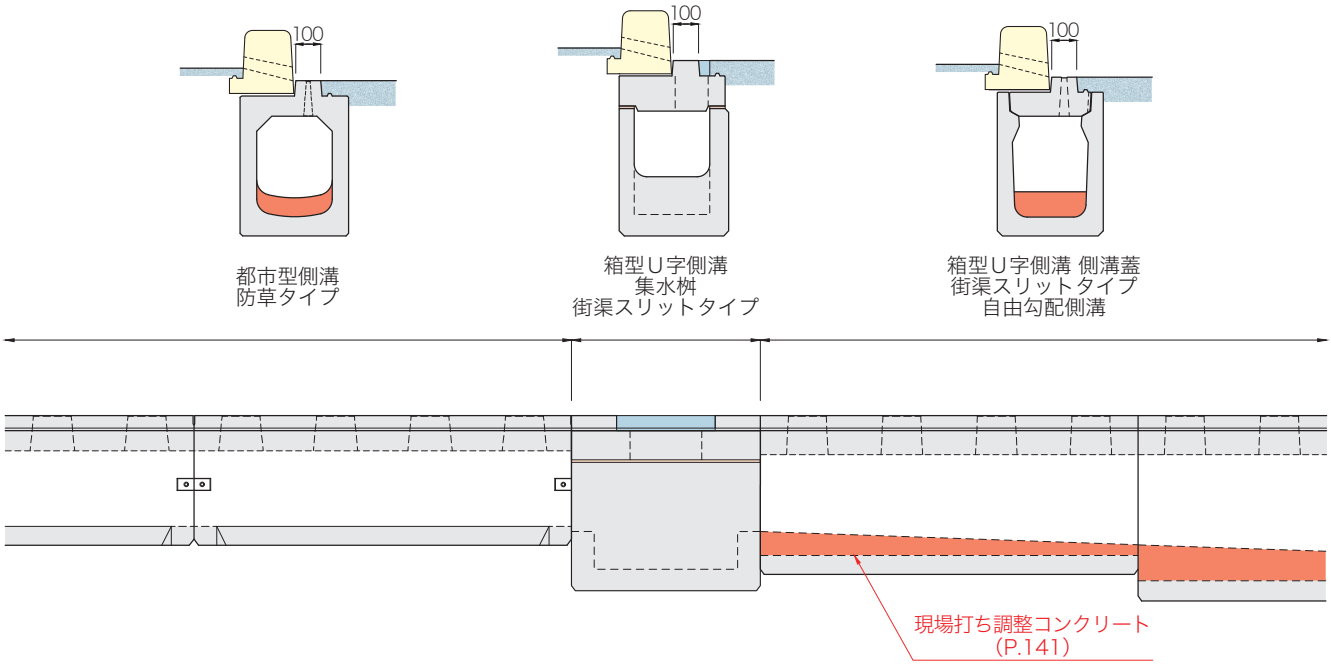

また、逆のパターンも可能で都市型側溝の調整コンクリート（工場で一体成形）を使用し、工期短縮を可能にします。通常の部分を箱型U字側溝側溝蓋街渠スリットタイプを使用することも可能です。

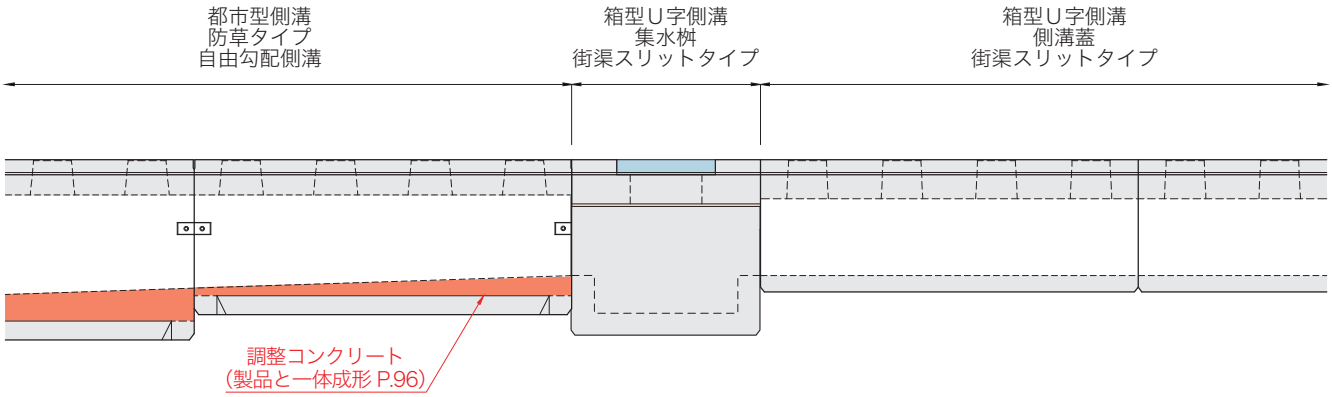

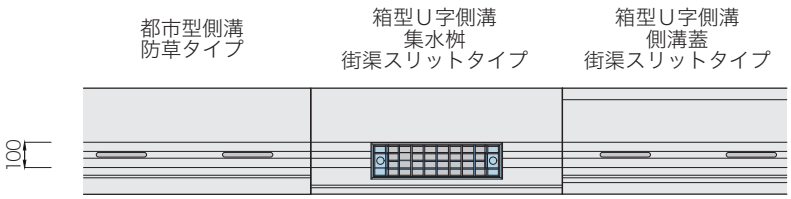

製品の種類が変化してもエプロン幅、境界ブロックの通りが変わらず施工ができます。

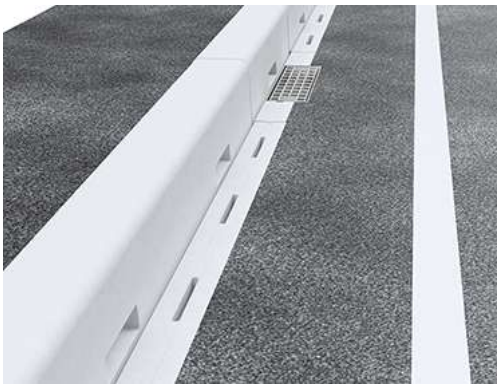

※詳しい内容につきましては、担当営業までお問い合わせください。

箱型U字側溝 集水桝 街渠スリットタイプ

サイクルレーン

輪荷重 縦断 T-25　CAD data DWG SFC

グレーチング細目対応

防草タイプ

布設標準構造図(参考)

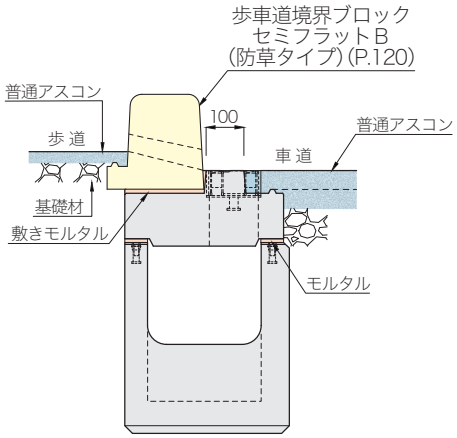

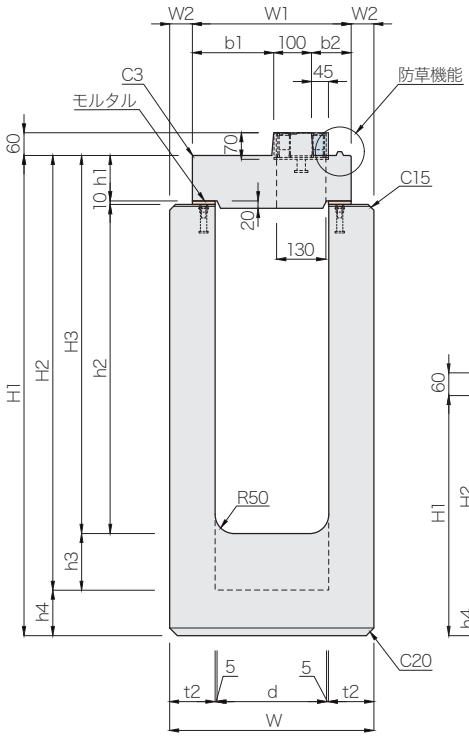

300×900・1000

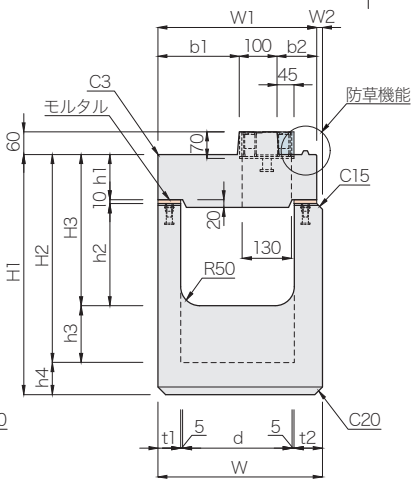

300×300～500×700
(300×900・1000 を除く)

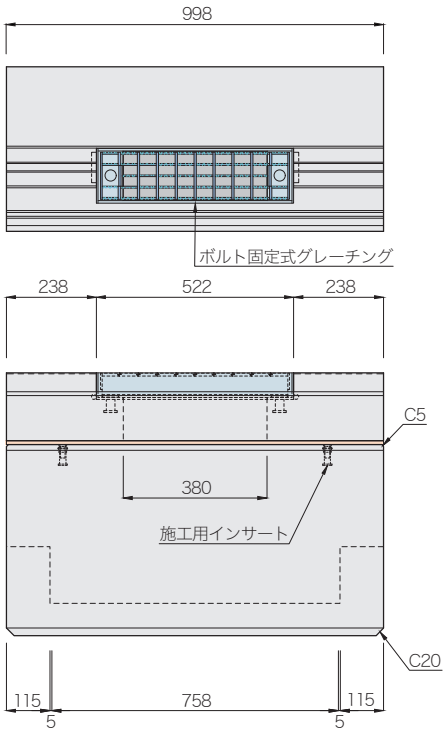

呼び名(幅×深さ)	寸 法 (mm)															参考質量(kg)			施工用インサート
	W	W1	W2	H1	H2	H3	h1	h2	h3	h4	b1	b2	d	t1	t2	上部桝	下部桝	合計	
300× 300	435	420	15	635	550	400	120	270	150	85	215	105	290	60	75	132	248	380	M12-55
× 400				735	650	500		370									279	411	
× 500				835	750	600		470									311	443	
× 600	460		40	950	850	700		570		100					100		406	538	
× 700				1050	950	800		670									444	576	
× 800				1150	1050	900		770									482	614	
× 900	540		60	1270	1150	1000		870		120				–	120		755	887	M12-75
×1000				1370	1250	1100		970									812	944	
400× 400	545	530	15	750	665	515	140	365	150	85	270	160	390	65	80	190	320	510	M12-55
× 500				850	765	615		465									354	544	
× 600	560		30	965	865	715		565		100					95		437	627	
× 700				1065	965	815		665									474	664	
× 800	580		50	1185	1065	915		765		120					115		585	775	M12-75
× 900				1285	1165	1015		865									627	817	
×1000				1385	1265	1115		965									670	860	
500× 500	665	650	15	880	780	630	160	460	150	100	330	220	490	75	90	262	437	699	M12-75
× 600				980	880	730		560									477	739	
× 700	675		25	1090	980	830		660		110					100		553	815	

注(1)こちらの製品につきましては型枠を整備中ですので、あらかじめ担当営業にお問い合わせください。
(2)グレーチングはボルト固定式です。また、細目仕様にも変更できます。

箱型U字側溝　流速・流量表

1.基本条件

粗度係数 n =0.013　　設計水深 80%

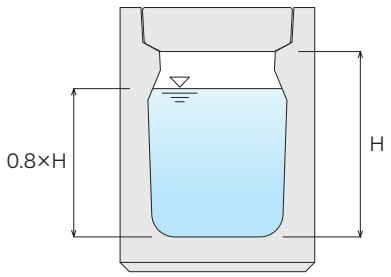

2.計算式(マニング式)

流量Q=A・V (㎥/sec)

流速$V=\frac{1}{n}\cdot I^{1/2}\cdot R^{2/3}$(m/sec)

径深$R=\frac{A}{S}$(m)

(Q:流量　V:流速　A:通水断面　n:粗度係数　R:径深　I:勾配　S:潤辺)

名　称	250×250	300×300	300×400	300×500	300×600	300×700	300×800	300×900	300×1000	300×1100	300×1200
通水断面	0.0477	0.0701	0.0918	0.1131	0.1331	0.1522	0.1703	0.1835	0.1948	0.2091	0.2224
潤　辺	0.6162	0.7445	0.8848	1.0321	1.1817	1.3321	1.4824	1.6237	1.7649	1.9150	2.0651
径　深	0.0774	0.0941	0.1037	0.1096	0.1127	0.1143	0.1149	0.1130	0.1104	0.1092	0.1077
粗度係数	0.013	0.013	0.013	0.013	0.013	0.013	0.013	0.013	0.013	0.013	0.013
勾　配	V(m/sec)	V(m/sec)	V(m/sec)	V(m/sec)	V(m/sec)	V(m/sec)	V(m/sec)	V(m/sec)	V(m/sec)	V(m/sec)	V(m/sec)
	Q(㎥/sec)	Q(㎥/sec)	Q(㎥/sec)	Q(㎥/sec)	Q(㎥/sec)	Q(㎥/sec)	Q(㎥/sec)	Q(㎥/sec)	Q(㎥/sec)	Q(㎥/sec)	Q(㎥/sec)
1.000%	1.3966	1.5918	1.6984	1.7613	1.7943	1.8113	1.8179	1.7983	1.7701	1.7571	1.7410
	0.0666	0.1116	0.1559	0.1992	0.2389	0.2757	0.3096	0.3300	0.3448	0.3673	0.3871
0.500%	0.9876	1.1256	1.2010	1.2454	1.2688	1.2808	1.2855	1.2716	1.2516	1.2425	1.2310
	0.0471	0.0789	0.1102	0.1408	0.1689	0.1949	0.2189	0.2334	0.2438	0.2598	0.2737
0.300%	0.7650	0.8719	0.9303	0.9647	0.9828	0.9921	0.9957	0.9850	0.9695	0.9624	0.9536
	0.0365	0.0611	0.0854	0.1091	0.1308	0.1510	0.1696	0.1808	0.1889	0.2012	0.2120
0.200%	0.6246	0.7119	0.7595	0.7877	0.8024	0.8100	0.8130	0.8042	0.7916	0.7858	0.7786
	0.0298	0.0499	0.0697	0.0891	0.1068	0.1233	0.1385	0.1476	0.1542	0.1643	0.1731
0.100%	0.4417	0.5034	0.5371	0.5570	0.5674	0.5728	0.5749	0.5687	0.5598	0.5556	0.5505
	0.0211	0.0353	0.0493	0.0630	0.0755	0.0872	0.0979	0.1044	0.1090	0.1162	0.1224
0.050%	0.3123	0.3559	0.3798	0.3938	0.4012	0.4050	0.4065	0.4021	0.3958	0.3929	0.3893
	0.0149	0.0249	0.0349	0.0445	0.0534	0.0616	0.0692	0.0738	0.0771	0.0821	0.0866

名　称	400×400	400×500	400×600	400×700	400×800	400×900	400×1000	500×500	500×600	500×700
通水断面	0.1267	0.1550	0.1811	0.2082	0.2343	0.2555	0.2792	0.1989	0.2340	0.2701
潤　辺	1.0012	1.1406	1.2817	1.4321	1.5824	1.7237	1.8739	1.2579	1.3993	1.5499
径　深	0.1265	0.1359	0.1413	0.1454	0.1481	0.1482	0.1490	0.1581	0.1673	0.1743
粗度係数	0.013	0.013	0.013	0.013	0.013	0.013	0.013	0.013	0.013	0.013
勾　配	V(m/sec)	V(m/sec)	V(m/sec)	V(m/sec)	V(m/sec)	V(m/sec)	V(m/sec)	V(m/sec)	V(m/sec)	V(m/sec)
	Q(㎥/sec)	Q(㎥/sec)	Q(㎥/sec)	Q(㎥/sec)	Q(㎥/sec)	Q(㎥/sec)	Q(㎥/sec)	Q(㎥/sec)	Q(㎥/sec)	Q(㎥/sec)
1.000%	1.9386	2.0335	2.0870	2.1268	2.1530	2.1547	2.1620	2.2494	2.3351	2.3999
	0.2456	0.3152	0.3780	0.4428	0.5045	0.5506	0.6037	0.4474	0.5465	0.6482
0.500%	1.3708	1.4379	1.4757	1.5039	1.5224	1.5236	1.5288	1.5906	1.6512	1.6970
	0.1736	0.2229	0.2673	0.3131	0.3567	0.3893	0.4269	0.3164	0.3864	0.4584
0.300%	1.0618	1.1138	1.1431	1.1649	1.1792	1.1802	1.1842	1.2321	1.2790	1.3145
	0.1345	0.1727	0.2071	0.2425	0.2763	0.3016	0.3307	0.2451	0.2993	0.3550
0.200%	0.8670	0.9094	0.9333	0.9512	0.9628	0.9636	0.9669	1.0060	1.0443	1.0733
	0.1098	0.1410	0.1691	0.1980	0.2256	0.2462	0.2700	0.2001	0.2444	0.2899
0.100%	0.6130	0.6430	0.6600	0.6726	0.6808	0.6814	0.6837	0.7113	0.7384	0.7589
	0.0777	0.0997	0.1195	0.1400	0.1595	0.1741	0.1909	0.1415	0.1728	0.2050
0.050%	0.4335	0.4547	0.4667	0.4756	0.4814	0.4818	0.4834	0.5030	0.5221	0.5366
	0.0549	0.0705	0.0845	0.0990	0.1128	0.1231	0.1350	0.1001	0.1222	0.1449

箱型U字側溝 土留め用底版

CAD data DWG SFC

車道と民地など高低差がある場合に側溝本体の転倒防止用として使用します。
接続方法は側溝本体の底版部と土留め用底版をボルトでしっかり固定するため安定します。
また、側溝本体は調整コンクリート(現場打設)にも対応できます。
詳しくは箱型U字溝の特長(P.138～P.142)をご覧ください。

布設標準構造図(参考)

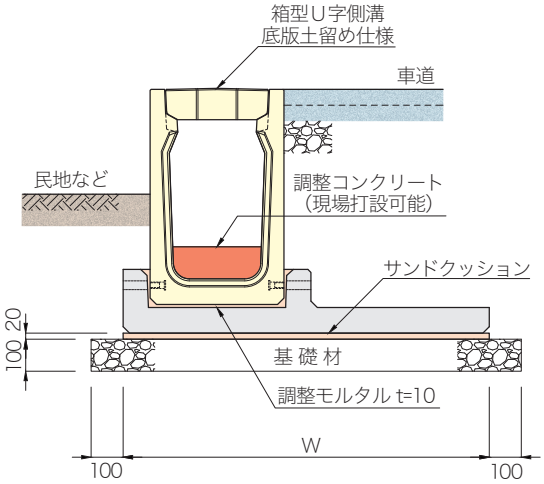

接続詳細図

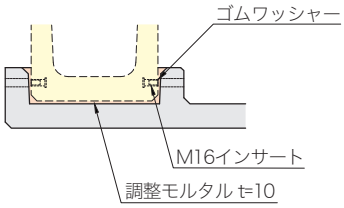

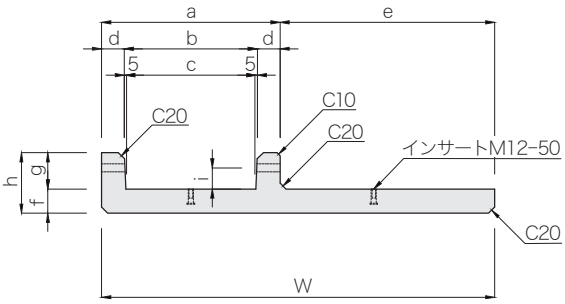

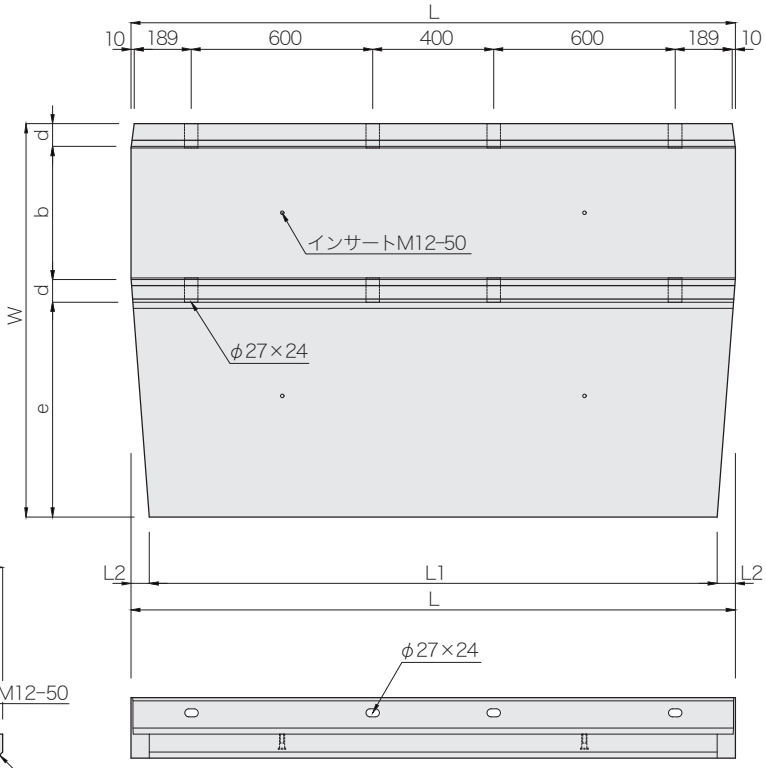

呼び名	寸 法 (mm)													参考質量 (kg)
	W	a	b	c	d	e	f	g	h	i	L	L1	L2	
300×300～ 500	1000	590	440	430	75	410	80	120	200	70	1998	1924	37	465
300×600～ 800	1150					560						1901	49	520
300×900～1200	1300					710						1878	60	575

施工現場写真

箱型U字側溝

内原 7-0059 号線（水戸市）

市道 1217 号線（牛久市）

箱型U字側溝 側溝蓋 街渠スリットタイプ

南国日章工業団地（高知県南国市）

箱型U字側溝 横断タイプ（T-25 横断）

ショッピングセンター駐車場（つくば市）

箱型U字側溝 土留め用底版

見川 20、41、42 号線（水戸市）

アイドレーン側溝の特長

アイドレーン側溝は現場にて据付後、底版にインバートコンクリートを打設することにより、
水路勾配を自由に設定できる自由勾配側溝です。
また、箱型U字側溝とも組み合わせて使用することができるマルチ性をもった側溝です。

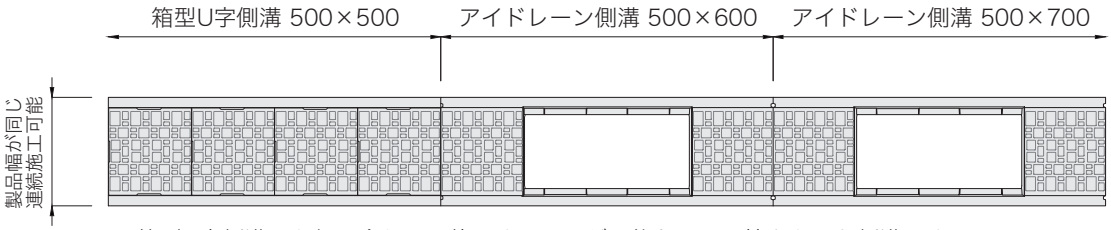

※ 箱型U字側溝とも組み合わせて使用することが可能なマルチ性をもった側溝です

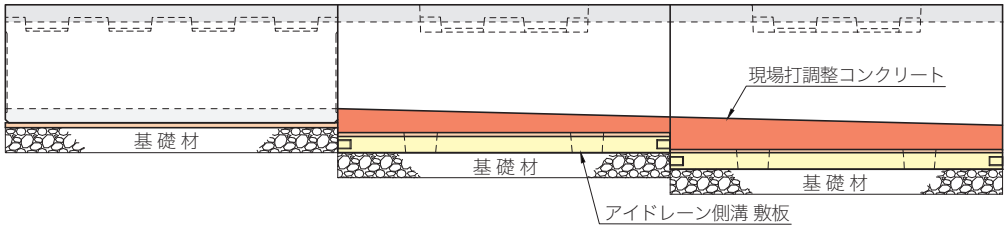

箱型U字側溝 500×500

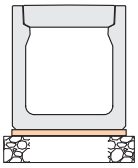

アイドレーン側溝 500×600

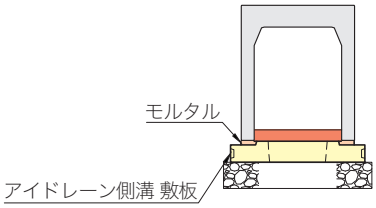

アイドレーン側溝 500×700

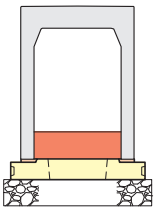

- 門型構造のため全体の強度にバランスがとれ、落蓋式で車両制限令の定める総重量25 t を想定した構造です。
- 開放底部にインバートコンクリートを打設することで水路勾配を自在に設定できます。
- 通水断面は、垂直矩形断面です。側壁の高さは、10cm刻みで水路勾配を自在にとれやすくしてあります。

箱型U字側溝でも採用された機能を有しています。

※詳しくはP.138～142の箱型U字側溝の特長をご覧ください。

ズレ止めによる消音機能

縦断･横断･回転等の蓋のズレが生じにくい構造になっているため、ガタつきを最小限に抑えることができます。

横断方向

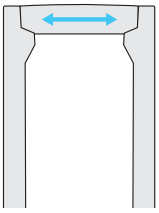

回転方向

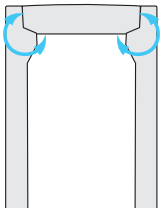

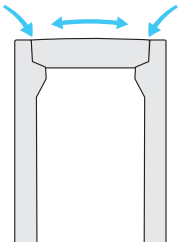

路面排水機能

表面を緩やかな曲線にし、タイル模様を施すことで雨水が溜まりづらく、雨天でも良い歩行性を保つことが可能です。

施工性

専用の内吊り治具を使用することにより治具が道糸に当たらず、既存構造物等境界線に敷設するときもスムーズな施工が可能です。

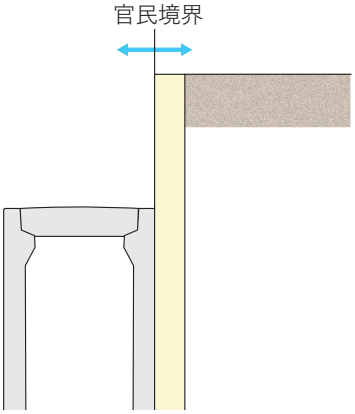

アイドレーン側溝 基本

輪荷重 縦断 T-25　CAD data DWG SFC

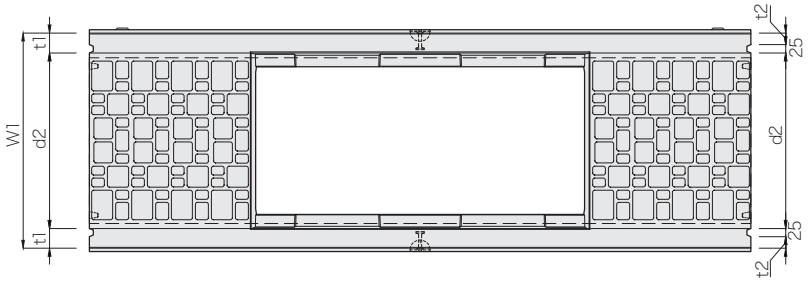

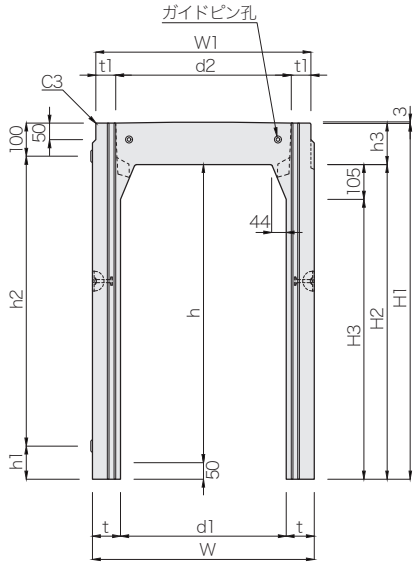

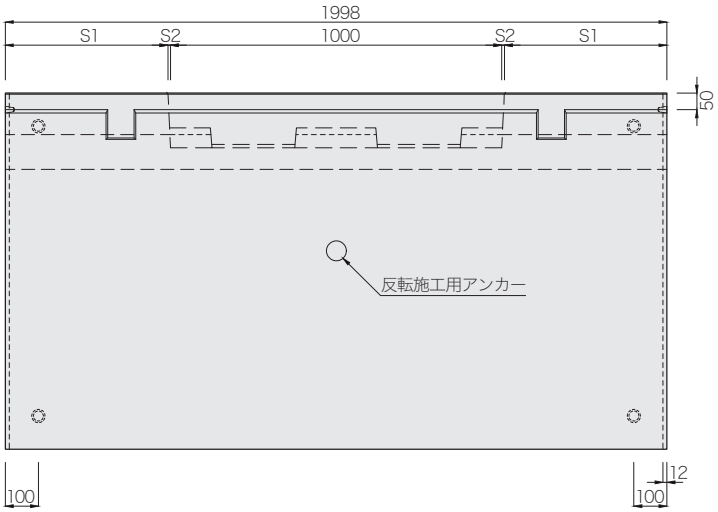

呼び名	寸 法 (mm)																参考質量 (kg)
	H1	H2	H3	h	h1	h2	h3	d1	d2	W	W1	t	t1	t2	S1	S2	
500× 500	675	550	445	500	100	475	125	500	530	650	650	75	60	35	491	8	635
× 600	775	650	545	600	200												710
× 700	875	750	645	700	300												780
× 800	975	850	745	800	400												850
× 900	1075	950	845	900	100	875				670		85					1015
×1000	1175	1050	945	1000	200												1095
×1100	1275	1150	1045	1100	300												1175
×1200	1375	1250	1145	1200	100	1175				690		95					1375
×1300	1475	1350	1245	1300	200												1470
×1400	1575	1450	1345	1400	300												1550
600× 600	790	650	545	600	100	590	140	600	630	760	760	80	65	40	489	10	800
× 700	890	750	645	700	200												875
× 800	990	850	745	800	300												950
× 900	1090	950	845	900	400												1025
×1000	1190	1050	945	1000	100	990				780		90					1205
×1100	1290	1150	1045	1100	200												1290
×1200	1390	1250	1145	1200	300												1375
×1300	1490	1350	1245	1300	100	1290				800		100					1595
×1400	1590	1450	1345	1400	200												1685
×1500	1690	1550	1445	1500	300												1780

アイドレーン側溝 端部

輪荷重 縦断 T-25　CAD data DWG SFC

アイドレーン側溝端部は施工区間端部の長さ調整や隅切り部分などのカット用に使用します。

使用参考例

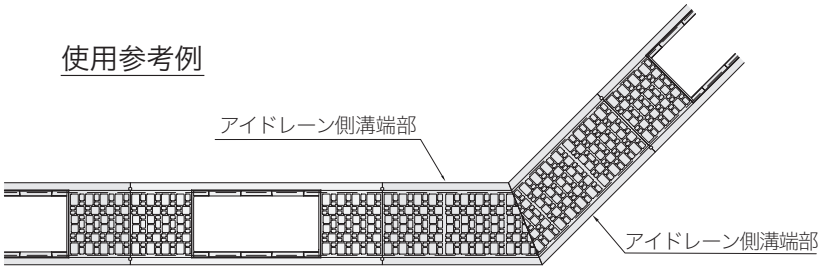

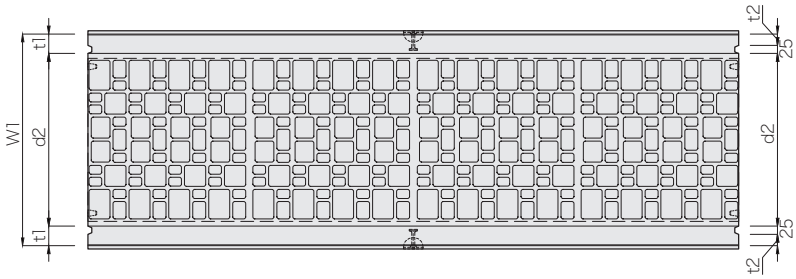

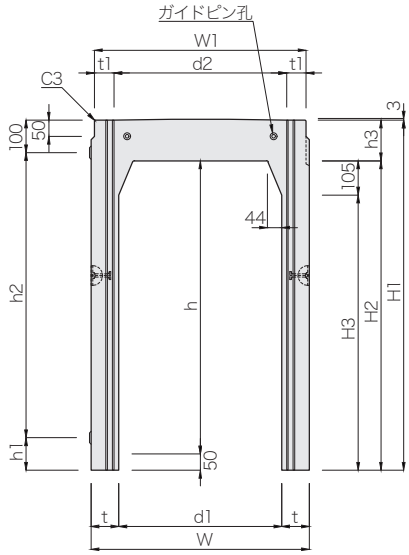

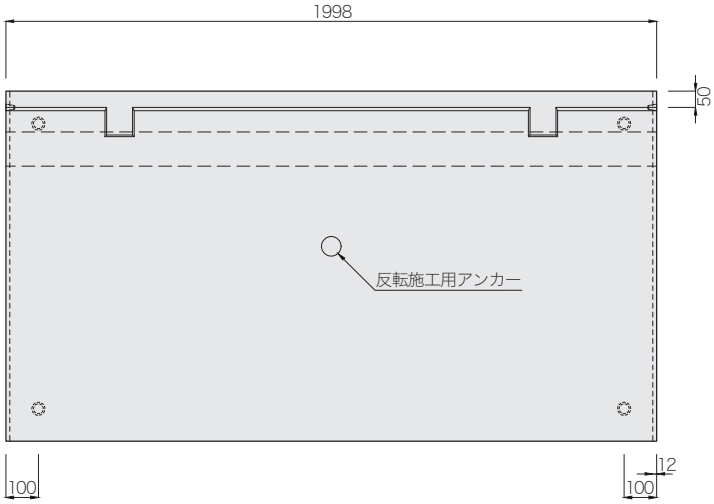

呼び名	寸 法 (mm)														参考質量 (kg)
	H1	H2	H3	h	h1	h2	h3	d1	d2	W	W1	t	t1	t2	
500× 500	675	550	445	500	100	475	125	500	530	650	650	75	60	35	795
× 600	775	650	545	600	200										865
× 700	875	750	645	700	300										935
× 800	975	850	745	800	400										1010
× 900	1075	950	845	900	100	875				670		85			1175
×1000	1175	1050	945	1000	200										1255
×1100	1275	1150	1045	1100	300										1335
×1200	1375	1250	1145	1200	100	1175				690		95			1540
×1300	1475	1350	1245	1300	200										1625
×1400	1575	1450	1345	1400	300										1715
600× 600	790	650	545	600	100	590	140	600	630	760	760	80	65	40	1015
× 700	890	750	645	700	200										1090
× 800	990	850	745	800	300										1165
× 900	1090	950	845	900	400										1240
×1000	1190	1050	945	1000	100	990				780		90			1420
×1100	1290	1150	1045	1100	200										1505
×1200	1390	1250	1145	1200	300										1590
×1300	1490	1350	1245	1300	100	1290				800		100			1810
×1400	1590	1450	1345	1400	200										1905
×1500	1690	1550	1445	1500	300										2000

アイドレーン側溝 敷板

輪荷重 縦断 T-25　CAD data DWG SFC

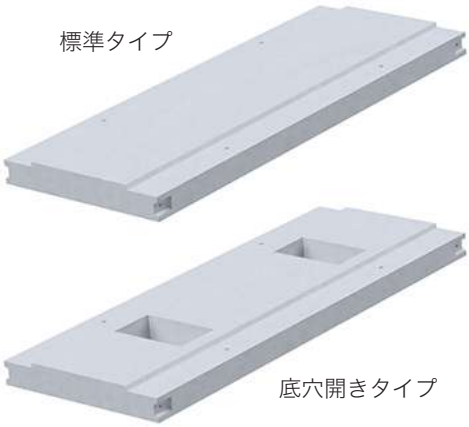

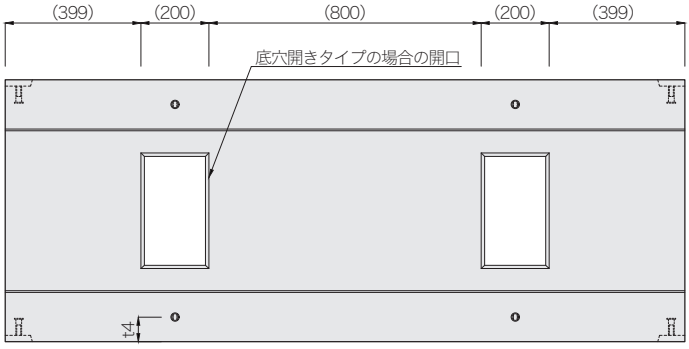

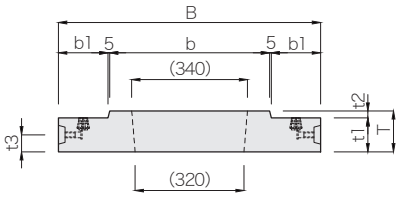

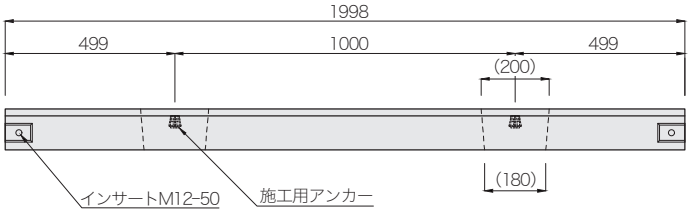

呼び名	寸 法 (mm)								参考質量(kg)	
	B	b	b1	T	t1	t2	t3	t4	L=1998	L=998
500 標　準	770	470	145	120	100	20	50	72.5	406	203
500 底穴開									370	185
600 標　準	880	570	150	140	120	20	60	75	550	275
600 底穴開									508	254

注(1)寸法の(　)は底穴開きの場合の寸法です。
(2)こちらの製品につきましては型枠を整備中ですので、あらかじめ担当営業にお問い合わせください。

施工イメージ図

アイドレーン側溝

鉾田市

長尺U字溝[KUS・KUR](茨城県規格)

KUS 等分布荷重 19.6kN/㎡　KUR 輪荷重 縦断 T-25　CAD data DWG SFC

道路の歩道及び車道に平行して設置される落ちふた式U形側溝で茨城県規格製品です。
蓋は、側溝用蓋(茨城県規格)(P.161)または、長尺U字溝用グレーチング(P.162)を使用してください。

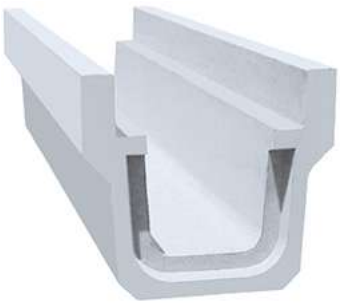

設計条件(荷重区分)

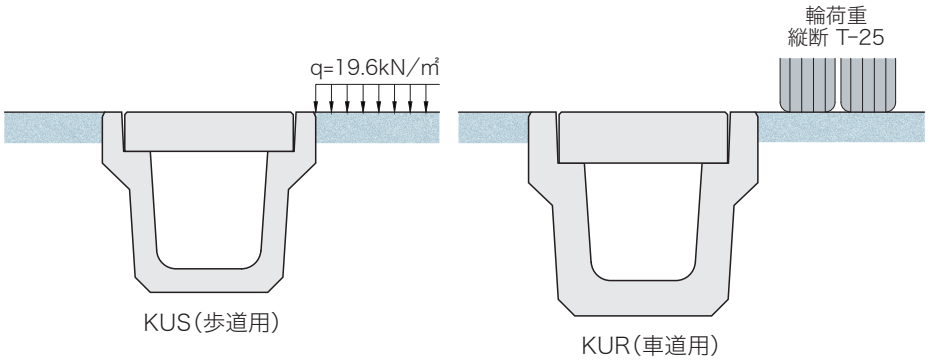

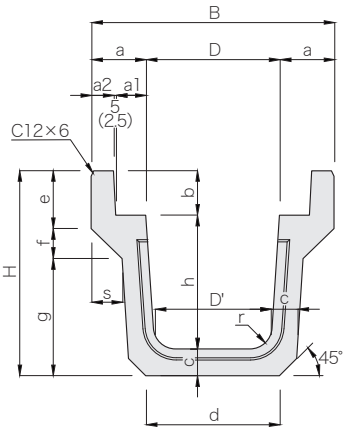

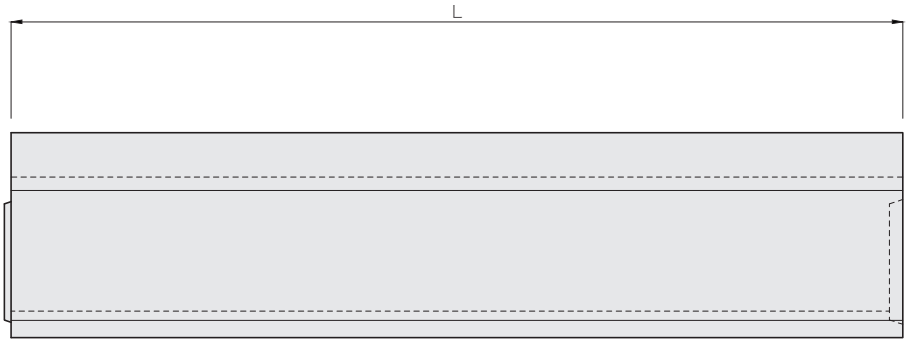

種　類	呼び名	寸 法 (mm)																	参考質量(kg)
		B	H	D	D'	h	L	a	a1	a2	b	c	d	e	f	g	s	r	
KUS 歩道用 (q=19.6kN/㎡)	※250×250	480	410	250	215	250	2000	115.0	62.5	50	100	60	260	130	40	240	60.0	50	300
	300×300	545	460	300	260	300		122.5	67.5				300		67	263	69.5		357
	×400	565	570		250	400		132.5		60		70		134		369			482
	350×350	605	515	350	305	350		127.5		55		65	350	132		316			433
	×400	615	570		300	400		132.5		60		70		134		369			499
	400×400	665		400	350								400					70	518
	×500	675	675		335	500		137.5		65		75		136	68	471	68.0		626
KUR 車道用 (T-25 縦断)	※250×250	480	410	250	215	250	2000	115.0	62.5	50	100	60	260	130	40	240	60.0	50	300
	300×300	585	520	300	260	300		142.5	67.5	70	130	90	350	180	58	282	60.5		560
	×400	605	630		250	400		152.5		80		100		184		388			719
	350×350	645	575	350	305	350		147.5		75		95	400	182		335			659
	×400	655	630		300	400		152.5		80		100		184		388			742
	400×400	705		400	350								450					70	771
	×500	725	740		335	500		162.5		90		110		189	59	492	61.5		954

注(1)図の(　)中の数値は、KUS250×250 及び KUR250×250 の寸法です。
(2)KUS・KUR250×250 の面取りはC6 です。
(3)※印は、茨城県規格外製品です。

深溝U字溝[KDS・KDR](茨城県規格)

KDS 等分布荷重 19.6kN/㎡　KDR 輪荷重 縦断 T-25　CAD data DWG SFC

道路の歩道及び車道に平行して設置される深型の落ちふた式U形側溝で茨城県規格製品です。
蓋は、側溝用蓋(茨城県規格)(P.161)または、長尺U字溝用グレーチング(P.162)を使用してください。

設計条件(荷重区分)

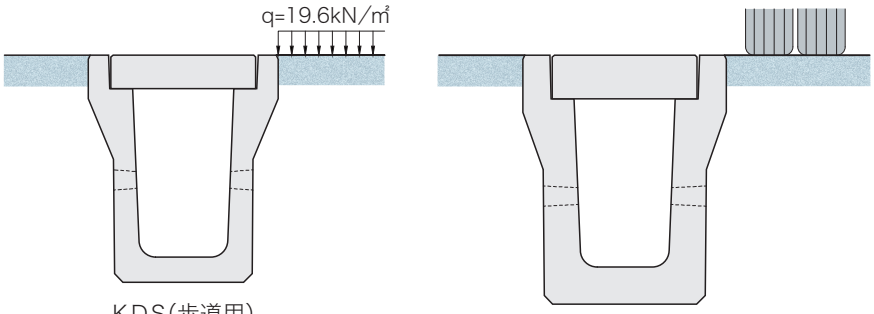

KDS(歩道用)　KDR(車道用)

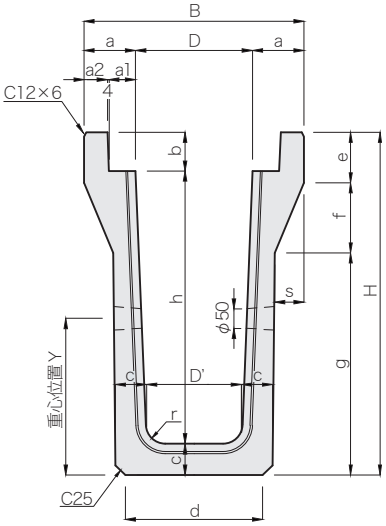

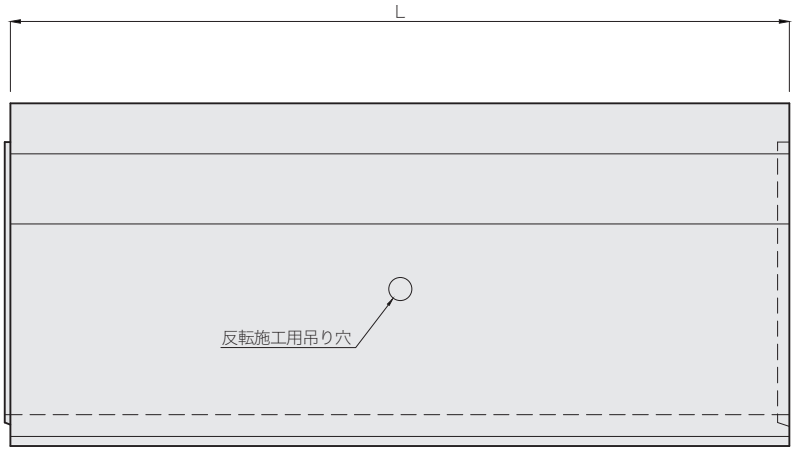

種　類	呼び名	寸法(mm) B	H	D	D'	h	d	L	a	a1	a2	b	c	e	f	g	s	r	重心位置 Y	参考質量 (kg)
KDS 歩道用 (q=19.6kN/㎡)	300× 500	565	675	300	260	500	359	2000	132.5	68.5	60	100	75	130	180	365	75	50	304	598
	× 600		775		252	600	350									465			355	663
	× 700		880		244	700	352						80			570			402	755
	× 800		985		236	800	355						85			675			448	852
	× 900		1090		228	900	357						90			780			492	951
	×1000		1195		220	1000	359						95			885			536	1057
	400× 600	675	775	400	352	600	448	2000	137.5	68.5	65	100	75	130	180	465	75	70	343	725
	× 700		880		344	700	451						80			570			390	822
	× 800		985		336	800	453						85			675			435	923
	× 900		1090		328	900	456						90			780			479	1027
	×1000		1195		320	1000	458						95			885			523	1139
KDR 車道用 (T-25 縦断)	300× 500	605	740	300	260	500	428	2000	152.5	68.5	80	130	110	170	170	400	60	50	321	892
	× 600		840		252	600	421									500	65		370	979
	× 700		940		244	700	412									600			420	1073
	× 800		1040		236	800	402									700			470	1172
	× 900		1145		228	900	405						115			805			517	1304
	×1000		1255		220	1000	419						125			915			559	1470
	400× 600	725	840	400	352	600	516	2000	162.5	68.5	90	130	110	170	170	500	65	70	363	1082
	× 700		940		344	700	507									600			413	1182
	× 800		1040		336	800	499									700			462	1285
	× 900		1145		328	900	502						115			805			509	1425
	×1000		1255		320	1000	516						125			915			552	1600

流速・流量表（マニング公式）

R：径深（m）　　A：通水断面積（㎡）（全断面積の 80%）
P：潤辺（m）　　n：粗度係数（=0.014）
V：流速（m/sec）　　Q：流量（㎥/sec）

長尺U字溝 KUS・KUR

呼び名	250×250		300×300		300×400		350×350		350×400		400×400		400×500	
A（㎡）	0.0458		0.0665		0.0873		0.0910		0.1033		0.1186		0.1455	
P（m）	0.5796		0.7122		0.8665		0.8377		0.9147		0.9496		1.1002	
R（m）	0.0790		0.0933		0.1007		0.1086		0.1129		0.1249		0.1323	
$R^{2/3}$	0.1841		0.2057		0.2164		0.2276		0.2336		0.2498		0.2596	
I（‰）	V	Q	V	Q	V	Q	V	Q	V	Q	V	Q	V	Q
100.0	4.158	0.190	4.647	0.309	4.889	0.427	5.141	0.468	5.276	0.545	5.643	0.669	5.863	0.853
75.0	3.601	0.165	4.025	0.267	4.234	0.369	4.452	0.405	4.569	0.472	4.887	0.579	5.078	0.739
50.0	2.940	0.135	3.286	0.218	3.457	0.302	3.635	0.331	3.731	0.385	3.990	0.473	4.146	0.603
40.0	2.630	0.120	2.939	0.195	3.092	0.270	3.251	0.296	3.337	0.345	3.569	0.423	3.708	0.540
35.0	2.460	0.113	2.749	0.183	2.892	0.252	3.041	0.277	3.121	0.322	3.338	0.396	3.469	0.505
30.0	2.277	0.104	2.545	0.169	2.678	0.234	2.816	0.256	2.890	0.298	3.091	0.366	3.212	0.467
25.0	2.079	0.095	2.324	0.154	2.444	0.213	2.570	0.234	2.638	0.272	2.821	0.335	2.932	0.427
20.0	1.859	0.085	2.078	0.138	2.186	0.191	2.299	0.209	2.359	0.244	2.524	0.299	2.622	0.382
18.0	1.764	0.081	1.972	0.131	2.074	0.181	2.181	0.198	2.238	0.231	2.394	0.284	2.488	0.362
16.0	1.663	0.076	1.859	0.124	1.956	0.171	2.056	0.187	2.110	0.218	2.257	0.268	2.345	0.341
14.0	1.556	0.071	1.739	0.116	1.829	0.160	1.923	0.175	1.974	0.204	2.111	0.250	2.194	0.319
12.0	1.440	0.066	1.610	0.107	1.694	0.148	1.781	0.162	1.828	0.189	1.955	0.232	2.031	0.296
10.0	1.315	0.060	1.470	0.098	1.546	0.135	1.626	0.148	1.668	0.172	1.784	0.212	1.854	0.270
9.0	1.247	0.057	1.394	0.093	1.467	0.128	1.542	0.140	1.583	0.163	1.693	0.201	1.759	0.256
8.0	1.176	0.054	1.314	0.087	1.383	0.121	1.454	0.132	1.492	0.154	1.596	0.189	1.658	0.241
7.0	1.100	0.050	1.230	0.082	1.294	0.113	1.360	0.124	1.396	0.144	1.493	0.177	1.551	0.226
6.0	1.018	0.047	1.138	0.076	1.198	0.104	1.259	0.115	1.292	0.133	1.382	0.164	1.436	0.209
5.5	0.975	0.045	1.090	0.072	1.147	0.100	1.206	0.110	1.237	0.128	1.323	0.157	1.375	0.200
5.0	0.930	0.043	1.039	0.069	1.093	0.095	1.150	0.105	1.180	0.122	1.262	0.150	1.311	0.191
4.8	0.911	0.042	1.018	0.068	1.071	0.093	1.126	0.102	1.156	0.119	1.236	0.147	1.285	0.187
4.6	0.892	0.041	0.997	0.066	1.049	0.091	1.103	0.100	1.132	0.117	1.210	0.143	1.258	0.183
4.5	0.882	0.040	0.986	0.066	1.037	0.090	1.091	0.099	1.119	0.116	1.197	0.142	1.244	0.181
4.4	0.872	0.040	0.975	0.065	1.026	0.089	1.078	0.098	1.107	0.114	1.184	0.140	1.230	0.179
4.2	0.852	0.039	0.952	0.063	1.002	0.087	1.054	0.096	1.081	0.112	1.156	0.137	1.202	0.175
4.0	0.832	0.038	0.929	0.062	0.978	0.085	1.028	0.094	1.055	0.109	1.129	0.134	1.173	0.171
3.8	0.811	0.037	0.906	0.060	0.953	0.083	1.002	0.091	1.028	0.106	1.100	0.130	1.143	0.166
3.5	0.778	0.036	0.869	0.058	0.915	0.080	0.962	0.087	0.987	0.102	1.056	0.125	1.097	0.160
3.4	0.767	0.035	0.857	0.057	0.901	0.079	0.948	0.086	0.973	0.100	1.040	0.123	1.081	0.157
3.0	0.720	0.033	0.805	0.053	0.847	0.074	0.890	0.081	0.914	0.094	0.977	0.116	1.016	0.148
2.8	0.696	0.032	0.778	0.052	0.818	0.071	0.860	0.078	0.883	0.091	0.944	0.112	0.981	0.143
2.6	0.670	0.031	0.749	0.050	0.788	0.069	0.829	0.075	0.851	0.088	0.910	0.108	0.945	0.138
2.5	0.657	0.030	0.735	0.049	0.773	0.067	0.813	0.074	0.834	0.086	0.892	0.106	0.927	0.135
2.4	0.644	0.029	0.720	0.048	0.757	0.066	0.796	0.072	0.817	0.084	0.874	0.104	0.908	0.132
2.2	0.617	0.028	0.689	0.046	0.725	0.063	0.762	0.069	0.783	0.081	0.837	0.099	0.870	0.127
2.0	0.588	0.027	0.657	0.044	0.691	0.060	0.727	0.066	0.746	0.077	0.798	0.095	0.829	0.121

深溝 U 字溝 KDS・KDR

呼び名	300×500		300×600		300×700		300×800		300×900		300×1000		400×600		400×700		400×800		400×900		400×1000	
A（㎡）	0.1112		0.1317		0.1515		0.1707		0.1893		0.2072		0.1790		0.2068		0.2340		0.2606		0.2865	
P（m）	1.0341		1.1911		1.3489		1.5076		1.6679		1.8282		1.2719		1.4281		1.5855		1.7438		1.9020	
R（m）	0.1076		0.1106		0.1123		0.1132		0.1135		0.1133		0.1407		0.1448		0.1476		0.1495		0.1506	
$R^{2/3}$	0.2262		0.2304		0.2328		0.2341		0.2344		0.2342		0.2705		0.2757		0.2793		0.2816		0.2831	
I（‰）	V	Q	V	Q	V	Q	V	Q	V	Q	V	Q	V	Q	V	Q	V	Q	V	Q	V	Q
100.0	5.109	0.568	5.204	0.686	5.259	0.797	5.287	0.902	5.295	1.003	5.289	1.096	6.110	1.094	6.228	1.288	6.308	1.476	6.362	1.658	6.395	1.832
75.0	4.425	0.492	4.507	0.594	4.555	0.690	4.578	0.782	4.586	0.868	4.581	0.949	5.292	0.947	5.393	1.115	5.463	1.278	5.509	1.436	5.538	1.587
50.0	3.613	0.402	3.680	0.485	3.719	0.564	3.738	0.638	3.744	0.709	3.740	0.775	4.321	0.773	4.404	0.910	4.461	1.044	4.498	1.172	4.522	1.295
40.0	3.231	0.360	3.291	0.434	3.326	0.504	3.344	0.571	3.349	0.634	3.345	0.693	3.865	0.692	3.939	0.814	3.990	0.934	4.024	1.049	4.044	1.159
35.0	3.023	0.336	3.079	0.406	3.111	0.472	3.128	0.534	3.133	0.593	3.129	0.648	3.615	0.647	3.684	0.762	3.732	0.873	3.764	0.981	3.783	1.084
30.0	2.799	0.311	2.850	0.375	2.881	0.437	2.896	0.494	2.900	0.549	2.897	0.600	3.347	0.599	3.411	0.705	3.455	0.809	3.484	0.908	3.502	1.003
25.0	2.555	0.284	2.602	0.343	2.630	0.399	2.643	0.451	2.648	0.501	2.645	0.548	3.055	0.547	3.114	0.644	3.154	0.738	3.181	0.829	3.197	0.916
20.0	2.285	0.254	2.327	0.307	2.352	0.356	2.364	0.404	2.368	0.448	2.366	0.490	2.733	0.489	2.785	0.576	2.821	0.660	2.845	0.742	2.860	0.819
18.0	2.168	0.241	2.208	0.291	2.231	0.338	2.243	0.383	2.247	0.425	2.244	0.465	2.592	0.464	2.642	0.546	2.676	0.626	2.699	0.703	2.713	0.777
16.0	2.044	0.227	2.082	0.274	2.104	0.319	2.115	0.361	2.118	0.401	2.116	0.438	2.444	0.437	2.491	0.515	2.523	0.590	2.545	0.663	2.558	0.733
14.0	1.912	0.213	1.947	0.257	1.968	0.298	1.978	0.338	1.981	0.375	1.979	0.410	2.286	0.409	2.330	0.482	2.360	0.552	2.380	0.620	2.393	0.685
12.0	1.770	0.197	1.803	0.237	1.822	0.276	1.831	0.313	1.834	0.347	1.832	0.380	2.117	0.379	2.157	0.446	2.185	0.511	2.204	0.574	2.215	0.635
10.0	1.616	0.180	1.646	0.217	1.663	0.252	1.672	0.285	1.675	0.317	1.673	0.347	1.932	0.346	1.969	0.407	1.995	0.467	2.012	0.524	2.022	0.579
9.0	1.533	0.171	1.561	0.206	1.578	0.239	1.586	0.271	1.589	0.301	1.587	0.329	1.833	0.328	1.868	0.386	1.892	0.443	1.909	0.497	1.918	0.550
8.0	1.445	0.161	1.472	0.194	1.487	0.225	1.495	0.255	1.498	0.284	1.496	0.310	1.728	0.309	1.761	0.364	1.784	0.418	1.799	0.469	1.809	0.518
7.0	1.352	0.150	1.377	0.181	1.391	0.211	1.399	0.239	1.401	0.265	1.399	0.290	1.617	0.289	1.648	0.341	1.669	0.391	1.683	0.439	1.692	0.485
6.0	1.252	0.139	1.275	0.168	1.288	0.195	1.295	0.221	1.297	0.246	1.296	0.268	1.497	0.268	1.525	0.315	1.545	0.362	1.558	0.406	1.566	0.449
5.5	1.198	0.133	1.221	0.161	1.233	0.187	1.240	0.212	1.242	0.235	1.240	0.257	1.433	0.256	1.461	0.302	1.479	0.346	1.492	0.389	1.500	0.430
5.0	1.142	0.127	1.164	0.153	1.176	0.178	1.182	0.202	1.184	0.224	1.183	0.245	1.366	0.245	1.393	0.288	1.411	0.330	1.423	0.371	1.430	0.410
4.8	1.119	0.125	1.140	0.150	1.152	0.175	1.158	0.198	1.160	0.220	1.159	0.240	1.339	0.240	1.364	0.282	1.382	0.323	1.394	0.363	1.401	0.401
4.6	1.096	0.122	1.116	0.147	1.128	0.171	1.134	0.194	1.136	0.215	1.134	0.235	1.311	0.235	1.336	0.276	1.353	0.317	1.364	0.356	1.371	0.393
4.5	1.084	0.121	1.104	0.145	1.116	0.169	1.121	0.191	1.123	0.213	1.122	0.232	1.296	0.232	1.321	0.273	1.338	0.313	1.350	0.352	1.356	0.389
4.4	1.072	0.119	1.092	0.144	1.103	0.167	1.109	0.189	1.111	0.210	1.110	0.230	1.282	0.229	1.306	0.270	1.323	0.310	1.334	0.348	1.341	0.384
4.2	1.047	0.116	1.067	0.140	1.078	0.163	1.083	0.185	1.085	0.205	1.084	0.225	1.252	0.224	1.276	0.264	1.293	0.303	1.304	0.340	1.310	0.375
4.0	1.022	0.114	1.041	0.137	1.052	0.159	1.057	0.180	1.059	0.201	1.058	0.219	1.222	0.219	1.246	0.258	1.262	0.295	1.272	0.332	1.279	0.366
3.8	0.996	0.111	1.014	0.134	1.025	0.155	1.031	0.176	1.032	0.195	1.031	0.214	1.191	0.213	1.214	0.251	1.230	0.288	1.240	0.323	1.247	0.357
3.5	0.956	0.106	0.974	0.128	0.984	0.149	0.989	0.169	0.991	0.188	0.990	0.205	1.143	0.205	1.165	0.241	1.180	0.276	1.190	0.310	1.196	0.343
3.4	0.942	0.105	0.960	0.126	0.970	0.147	0.975	0.166	0.976	0.185	0.975	0.202	1.127	0.202	1.148	0.237	1.163	0.272	1.173	0.306	1.179	0.338
3.0	0.885	0.098	0.901	0.119	0.911	0.138	0.916	0.156	0.917	0.174	0.916	0.190	1.058	0.189	1.079	0.223	1.093	0.256	1.102	0.287	1.108	0.317
2.8	0.855	0.095	0.871	0.115	0.880	0.133	0.885	0.151	0.886	0.168	0.885	0.183	1.022	0.183	1.042	0.215	1.056	0.247	1.065	0.277	1.070	0.307
2.6	0.824	0.092	0.839	0.111	0.848	0.129	0.852	0.146	0.854	0.162	0.853	0.177	0.985	0.176	1.004	0.208	1.017	0.238	1.026	0.267	1.031	0.295
2.5	0.808	0.090	0.823	0.108	0.832	0.126	0.836	0.143	0.837	0.159	0.836	0.173	0.966	0.173	0.985	0.204	0.997	0.233	1.006	0.262	1.011	0.290
2.4	0.792	0.088	0.806	0.106	0.815	0.123	0.819	0.140	0.820	0.155	0.819	0.170	0.947	0.169	0.965	0.199	0.977	0.229	0.986	0.257	0.991	0.284
2.2	0.758	0.084	0.772	0.102	0.780	0.118	0.784	0.134	0.785	0.149	0.785	0.163	0.906	0.162	0.924	0.191	0.936	0.219	0.944	0.246	0.948	0.272
2.0	0.723	0.080	0.736	0.097	0.744	0.113	0.748	0.128	0.749	0.142	0.748	0.155	0.864	0.155	0.881	0.182	0.892	0.209	0.900	0.234	0.904	0.259

側溝用蓋[ＩＳＬ・ＩＲＬ](茨城県規格)

ＩＳＬ 等分布荷重 19.6kN/㎡　ＩＲＬ 輪荷重 縦断 T-25　CAD data DWG SFC

道路の歩道及び車道に平行して設置される落ちふた式U形側溝の[長尺U字溝・深溝U字溝]用の蓋で
茨城県規格製品です。側溝本体は長尺U字溝(P.158)、深溝U字溝(P.159)を使用してください。

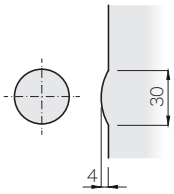

突起部詳細図

設計条件(荷重区分)

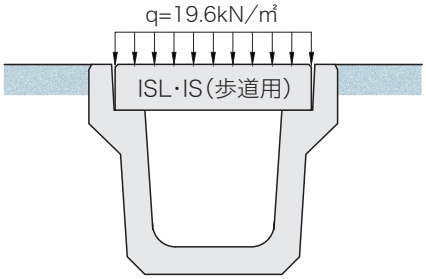

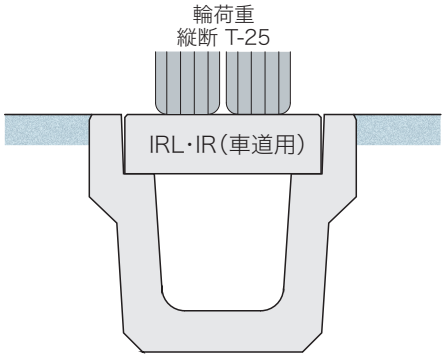

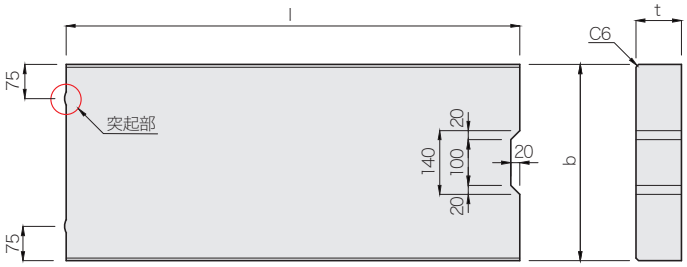

種　類	荷重区分	呼び名	寸法(mm) b	寸法(mm) l	寸法(mm) t	参考質量(kg)
ＩＳＬ 歩道用	19.6kN/㎡	※250	370	994	100	87
		300	430			101
		350	480			113
		400	530			125
		○450	580		120	163
		500	630			177
		○600	730			207
ＩＲＬ 車道用	T-25縦断	※250	370	994	100	87
		300	430		130	132
		350	480			148
		400	530			163
		○450	580		150	205
		○500	630			222

注(1)※印は茨城県規格外製品です。
(2)○印は仕入れ品対応です。

側溝用蓋[ＩＳ・ＩＲ](茨城県規格)

ＩＳ 等分布荷重 19.6kN/㎡　ＩＲ 輪荷重 縦断 T-25　CAD data DWG SFC

道路の歩道及び車道に平行して設置される落ちふた式U形側溝の[長尺U字溝・深溝U字溝]用の蓋で
茨城県規格製品です。側溝本体は長尺U字溝(P.158)、深溝U字溝(P.159)を使用してください。

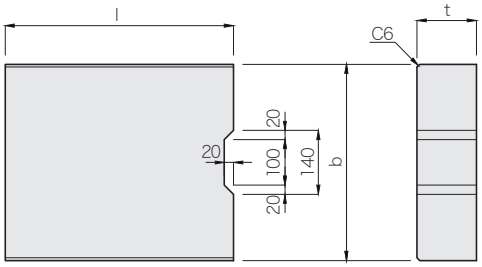

種　類	荷重区分	呼び名	寸法(mm) b	寸法(mm) l	寸法(mm) t	参考質量(kg)
ＩＳ 歩道用	19.6kN/㎡	※250	370	500	100	43
		300	430			51
		350	480			57
		400	530			63
		○450	580		120	83
		500	630			90
ＩＲ 車道用	T-25縦断	※250	370	500	100	43
		300	430		130	67
		350	480			75
		400	530			83
		○450	580		150	104
		○500	630			113

注(1)※印は茨城県規格外製品です。
(2)○印は仕入れ品対応です。

長尺U字溝用グレーチング(茨城県型)

輪荷重縦断 T-25　輪荷重縦断 T-14　CAD data DWG SFC

グレーチング細目対応

※側溝本体は長尺U字溝(P.158)、深溝U字溝(P.159)を使用してください。

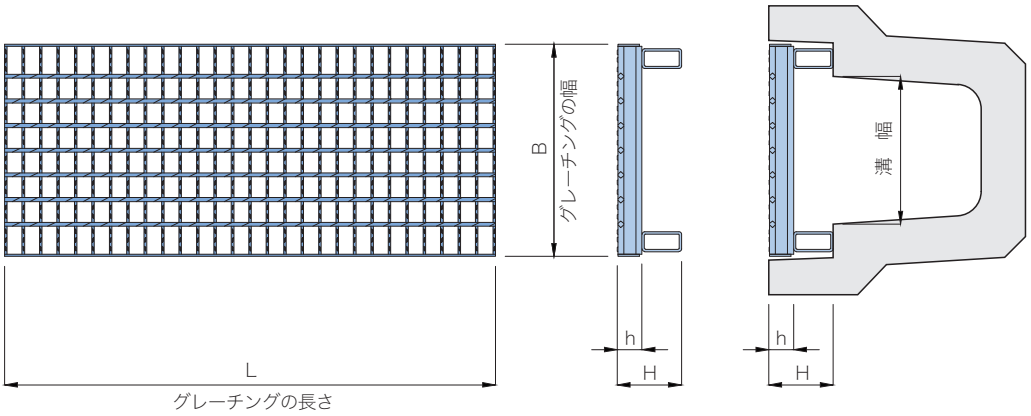

種類	溝幅	県型式		並目 嵩上げグレーチング 寸法(mm) B	L	H	h	質量(kg)	細目 嵩上げグレーチング 寸法(mm) B	L	H	h	質量(kg)
車道用(T-25)	250	IH0-250	1.0m	370	995	100	44	28.5	370	995	100	32	36.2
			0.5m		485			14.2		500			18.3
	300	IH0-1	1.0m	430	995	130	50	41.1	430	995	130	44	51.2
			0.5m		501			21.0		500			25.8
	350	IH0-2	1.0m	480	995		60	48.4	480	995		50	78.7
			0.5m		501			24.2		500			39.3
	400	IH0-3	1.0m	530	995		65	55.6	530	995			86.3
			0.5m		501			28.5		500			43.7
	450	IH0-4	1.0m	580	995	150	75	68.3	580	995	150		98.8
			0.5m		501			35.0		501			50.0
	500	IH0-5	1.0m	630	995		90	94.0	630	995		55	113.2
			0.5m		501			47.7		501			57.3
歩道用(T-14)	250	IH2-250	1.0m	370	995	100	38	26.8	370	995	100	25	31.6
			0.5m		485			13.2		500			16.0
	300	IH2-1	1.0m	430	995		44	31.5	430	995		32	40.2
			0.5m		485			15.6		500			20.3
	350	IH2-2	1.0m	480	995		50	42.6	480	995		38	49.3
			0.5m		501			21.8		500			24.9
	400	IH2-3	1.0m	530	995			45.6	530	995			53.3
			0.5m		501			23.3		500			26.9
	450	IH2-4	1.0m	580	995	120	55	53.0	580	995	120	44	65.9
			0.5m		501			27.2		501			33.3
	500	IH2-5	1.0m	630	995		60	60.3	630	995		50	99.7
			0.5m		501			30.9		501			50.5

長尺U字溝グレーチング用盗難防止金具

特　長

盗難防止金具はグレーチングの両端のベアリングバー(横方向主部材)に金具のフック部をセットして、金具のL形部にコンクリート蓋をセットすることにより、コンクリート蓋の自重でグレーチングを固定する仕組みです。
セットした後は、コンクリートの蓋を外さない限りグレーチングを外す事が困難なため、グレーチングの盗難防止に効果があります。

コンクリート蓋を受けるL形のプレート先端は、上向きに加工してあり、コンクリート蓋の重みでプレートが下に押され、より強固にグレーチングを固定できます。

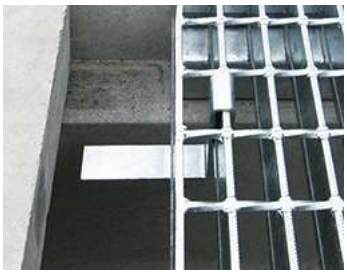

盗難防止金具はグレーチングの端部より２本目の主部材に装着し対角に２個セットしてください。

一 体 型

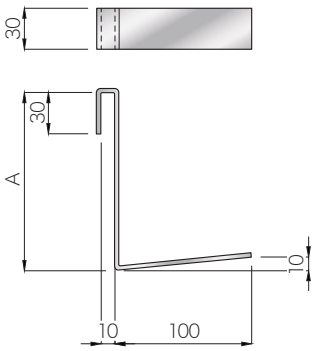

分 割 型

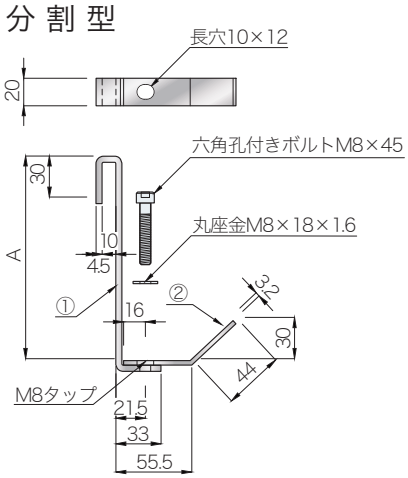

呼　び	A寸法(mm)		適用側溝蓋
	一体型	分割型	
H100用	100	118	ＩS300,350,400,ＩSL300,350,400
H120用	120	138	ＩS450,500,600,ＩSL450,500,600
H130用	130	148	ＩR300,350,400,ＩRL300,350,400
H150用	150	168	ＩR450,500,ＩRL450,500

(注)分割型は既に施工済みのグレーチングに後から盗難防止金具のみをセットする場合にご使用ください。

取付方法

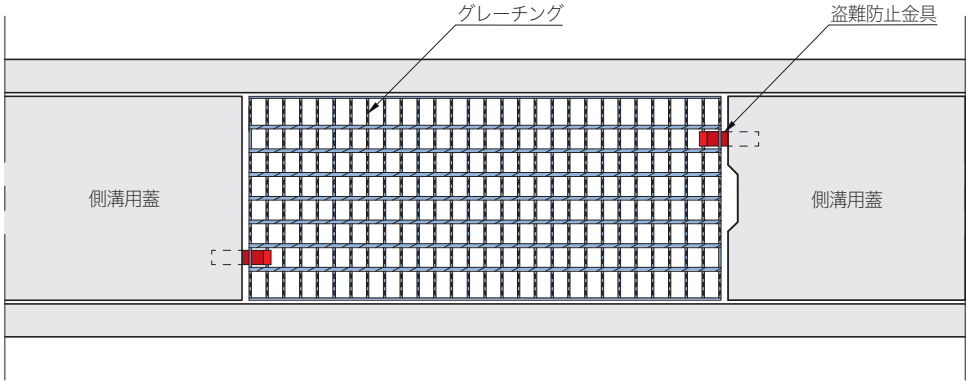

取付方法概要図

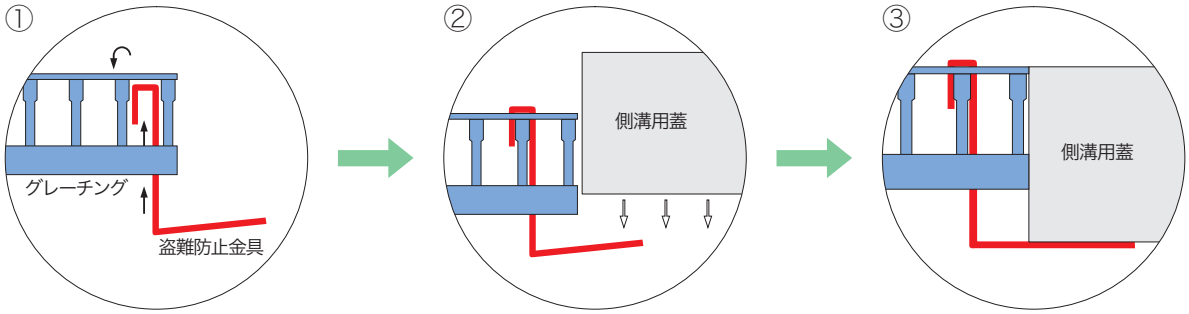

グレーチング端部の２本目のベアリングバーに金具のフックを引っかけます。

金具のL形部にコンクリート蓋をセット

コンクリート蓋の自重でグレーチングを固定します。

長尺U横断溝[グレーチング式ボルト固定型](T-25 横断)

輪荷重 横断 T-25　CAD data　DWG SFC

グレーチング細目対応

長尺U字溝[KUR]の車両横断部(乗り入れ部)に使用するT-25横断専用のグレーチングボルト固定式横断溝です。特に横断溝天端部においては、滑り止めを施した専用Zアングル受け枠で天端全周を補強し、重車両の安全走行と、すり減り抵抗性及び強度、耐久性の向上を十分に配慮して設計された製品です。
グレーチングは専用の緩衝ゴム板を使用して受け枠に直接ボルト固定しますので、車両横断走行による振動でボルトが緩む不具合が非常に少ないです。また、長尺Uと接続する場合、集水桝を介せず直接施工が可能です。

長尺U字溝との兼用型枠の場合　　長尺U横断溝専用型枠の場合

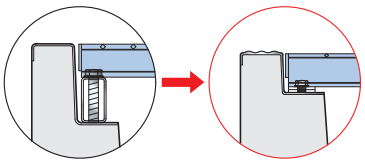

Point　専用型枠のため
グレーチングの嵩上げ不要
ボルトの緩み・切断の防止

布設標準構造図(参考)

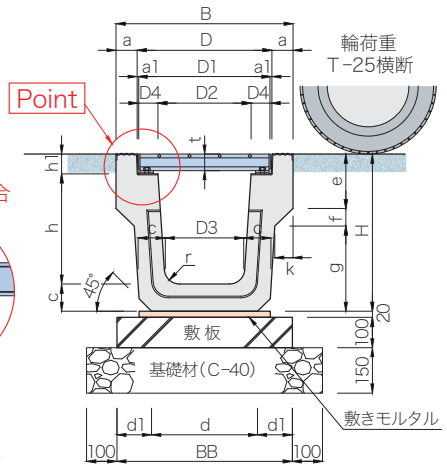

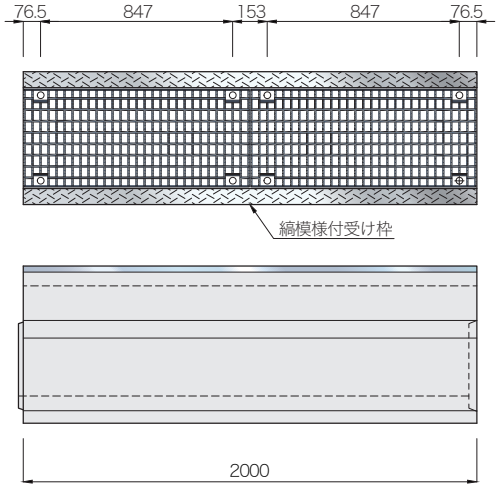

呼び名	寸法 (mm)																					参考質量 (kg)
	B	H	D	D1	D2	D3	D4	h	h1	d	d1	BB	a	a1	c	e	f	k	g	t	r	
250×250	480	425	390	385	254.8	215	65.1	284.5	65.5	260	160	580	45	2.5	75	115	45	44.3	265	55	50	460
300×300	585	520	445	440	308.6	260	65.7	364.5		350	115		70		90	180	58	60.5	282			701
×400	605	630				250		464.5					80		100	184			388			856
350×350	645	575	495	490	358.6	305		409.5	70.5	400	90		75		95	182			335	60		814
×400	655	630				300		459.5					80		100	184			388			888
400×400	705		545	538.2	406.8	350		454.5	75.5	450	125	700		3.4						65	70	942
×500	725	740				335		554.5					90		110	189	59	61.5	492			1122

注(1)グレーチングは細目タイプもあります。
(2)寸法BBはP.136のBOX敷板300及び400を使用した場合の幅寸法です。

長尺Uトライポット式横断溝[KUR300×300](T-25 横断)

輪荷重 横断 T-25　CAD data　DWG SFC

長尺U字溝[KUR]の車両横断部(乗り入れ部)に使用するT-25横断専用のトライポットグレーチング式横断溝です。グレーチング三点支持で蓋同士が互いにかみ合う構造のため、車両走行時の騒音が発生せず、浮き上がり、跳ね上がりが起こらず、中間の一枚を持ち上げても外せませんので、盗難防止効果があります。グレーチング表面に特殊な突起を設けているため滑りにくく、横断溝天端部においては滑り止めを施した専用Zアングル受け枠で天端全周を補強し、重車両の安全走行とすり減り抵抗性及び強度、耐久性の向上を十分に配慮して設計された製品です。
また、長尺Uと接続する場合、集水桝を介せず直接施工が可能です。

布設標準構造図(参考)

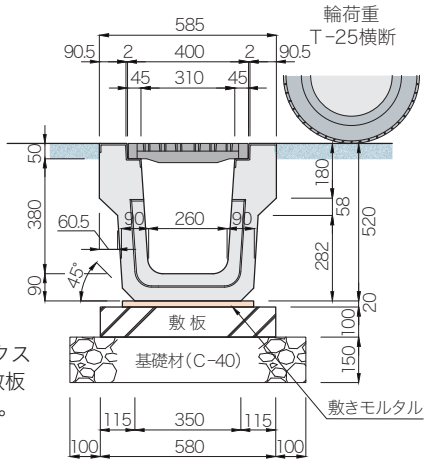

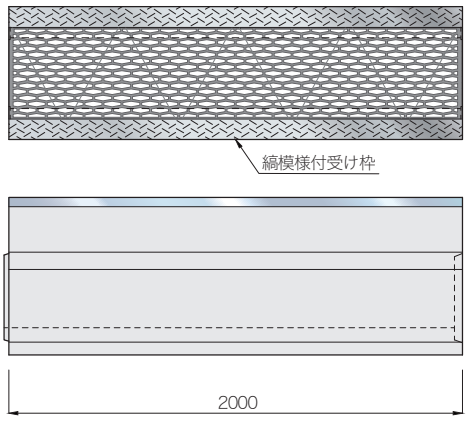

(注)敷板は、Y.T.Cボックスカルバートの BOX 敷板300用(P.136)です。

長尺Ｕ横断溝 天端勾配型（５％・９％）

輪荷重 横断 T-25　CAD data DWG SFC

グレーチング式ボルト固定型（T-25 横断）

グレーチング細目対応

長尺Ｕ横断溝天端勾配型は道路縦断勾配の傾斜が大きい場所に使用するＴ-25横断専用のグレーチング付きボルト固定型横断溝です。 特に横断溝天端部においては滑り止めを施した専用Ｚアングル受け枠で天端全周を補強し、重車両の安全走行と、すり減り抵抗性及び強度 、耐久性の向上を十分に配慮して設計された製品です。
通常の横断溝を使用すると側溝部分だけ縦断勾配が水平になるため、車両が横断走行する際の衝撃や騒音の問題がありましたが、この天端勾配型横断溝を使用すると道路の縦断勾配にあった横断溝のため、スムーズな走行が可能です。 天端勾配の種類は５％勾配タイプと９％勾配タイプの２種類があります。

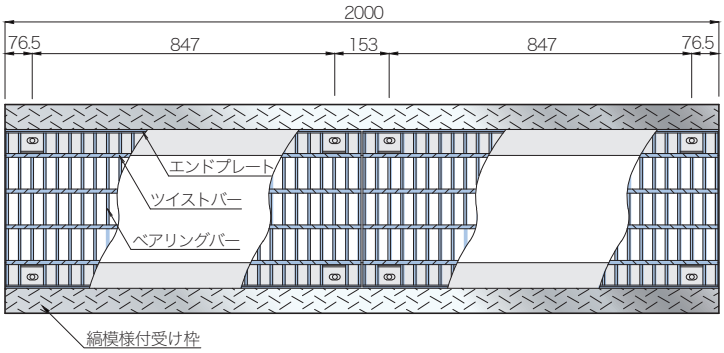

布設標準構造図（参考）

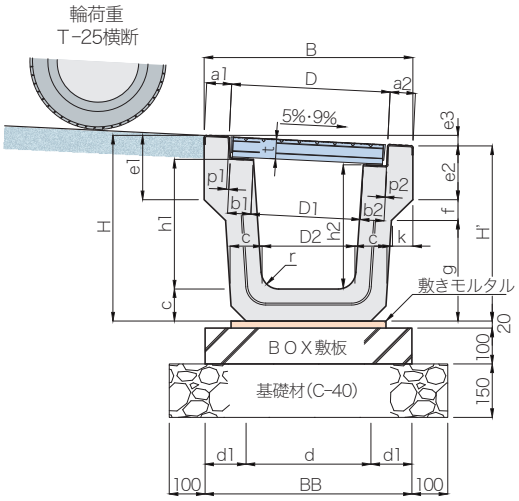

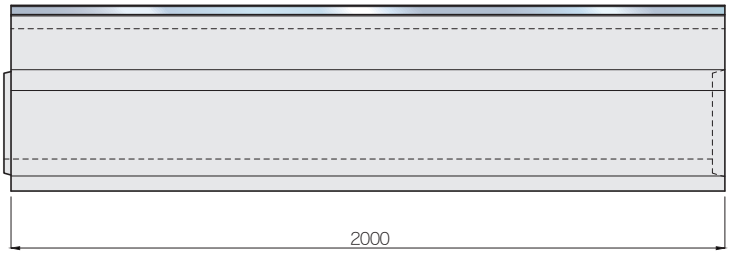

呼び名（勾配）		寸法（mm）																									参考質量（kg）
		B	H	H'	D	D1	D2	h1	h2	d	d1	BB	a1	a2	b1	b2	c	e1	e2	e3	f	k	g	t	r	p1	p2	
300×300	5%	585	520	490.8	444.7	307.8	260	363.0	347.6	350	115	580	70.0	71.1	64.9	66.3	90	180	150.8	29.2	58	60.5	282	55	50	6.6	0.9	687
	9%			467.4	444.9	307.0		357.3	329.8				70.1	72.4	63.8	68.2			127.4	52.6						10.8	4.9	667
300×400	5%	605	630	599.8	444.4	307.8	250	462.5	447.1				80.3	81.1	65.3	66.3	100	184	153.8	30.2			388			6.0	1.0	845
	9%			575.6	444.7	307.1		456.4	428.8				80.6	82.1	65.3	67.3			129.6	54.4						8.8	3.8	826
400×400	5%	705		594.8	544.2	405.8	350	452.4	432.2	450	125	700	80.1	81.6	64.3	66.6			148.8	35.2				65	70	8.5	1.0	923
	9%			566.6	544.4	405.1		446.0	409.7				80.6	82.8	63.8	68.0			120.6	63.4						12.1	4.6	904
400×500	5%	725	740	703.8	544.1	405.7	335	551.9	531.7				90.3	91.5	64.8	66.3	110	189	152.8	36.2	59	61.5	492			7.8	0.5	1105
	9%			674.8	544.2	404.9		545.3	509.1				90.8	93.0	64.7	67.2			123.8	65.2						11.2	3.8	1081

注（１）グレーチングは細目タイプもあります。
（２）寸法ＢＢはＢＯＸ敷板 300 及び 400 用（P.136）を使用した場合の幅寸法です。

施工現場写真

長尺U横断溝グレーチング式ボルト固定型

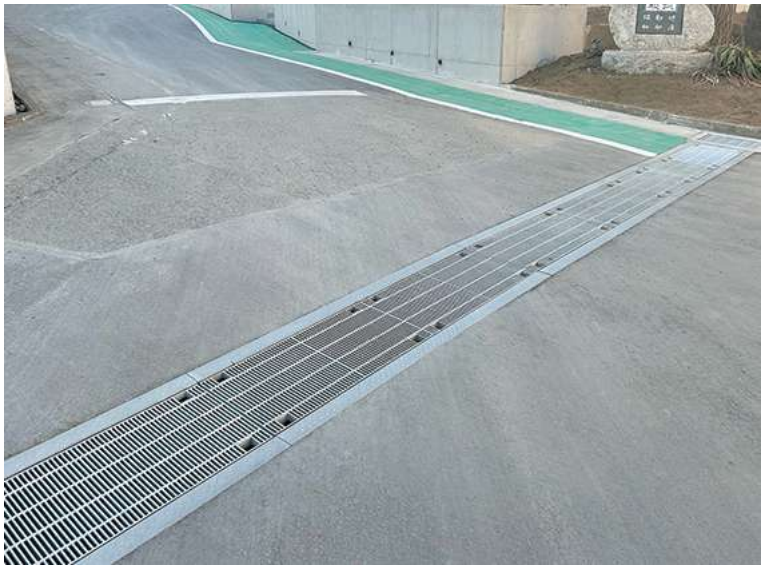

水戸市

長尺Uトライポット式横断溝

水戸市

長尺U横断溝天端勾配型

笠間市

U形・L形側溝
境界ブロック・集水桝

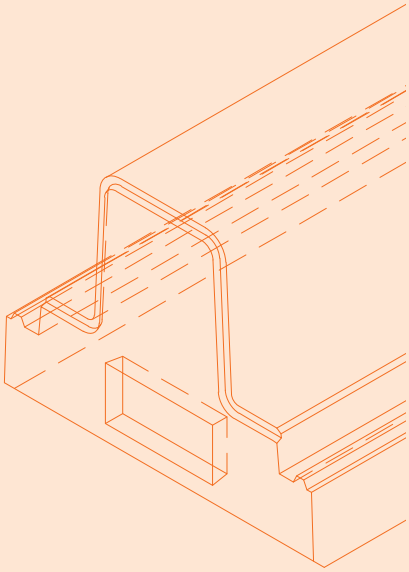

U形側溝・蓋 …… 168
ソケット付U形側溝 …… 169
U形側溝用R蓋 …… 170

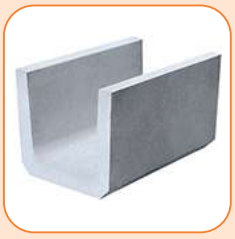

L形エプロンブロックA …… 172
L形エプロンブロックB …… 175
街渠エプロンブロック …… 177
L形側溝 …… 179

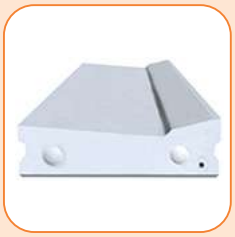

歩車道境界ブロック …… 180
基礎付歩車道境界ブロック …… 190
基礎付中央分離帯ブロック …… 194

TY集水桝 …… 198
集水桝 1000×1000 …… 200
マルチフィット集水桝 …… 201
L型街渠桝 …… 202
L形縁塊 …… 207
ため桝・改良桝・DC-S桝 …… 210

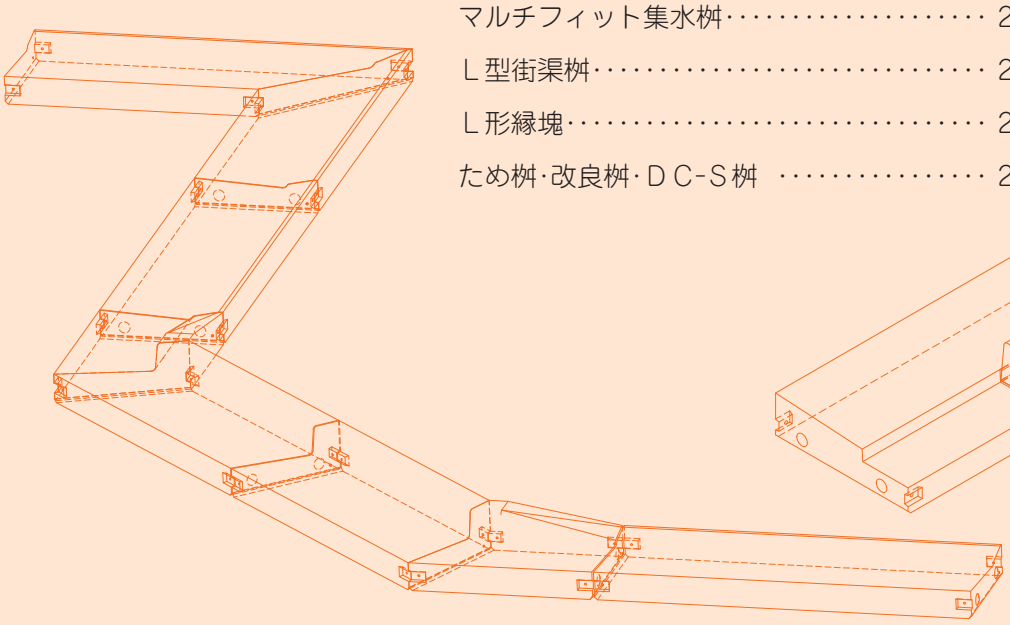

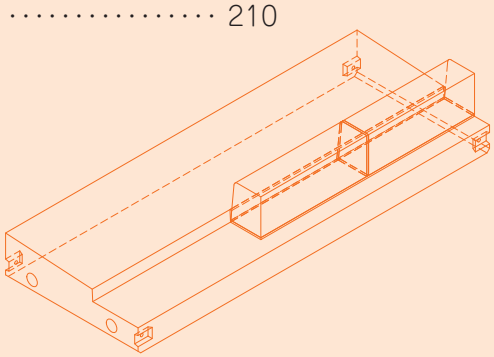

U形側溝（ＪＩＳ　A5372 推奨仕様Ｅ−１）

輪荷重縦断 T-25 (q=10kN/㎡)　CAD data DWG SFC

主として車道に平行して設置するU形側溝で、活荷重は車両制限令に定める総重量 25tトラックとし、輪荷重は等分布荷重 10kN/㎡として設計をしております。

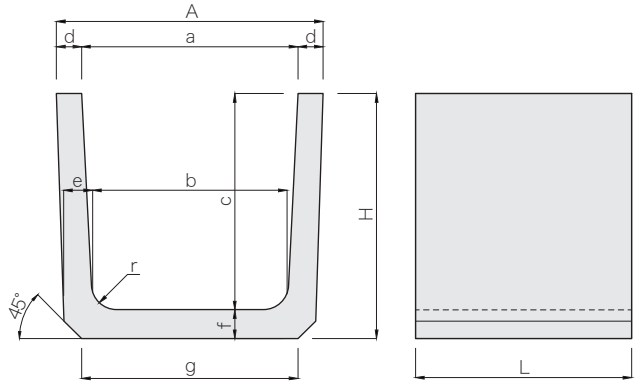

設計条件（荷重）

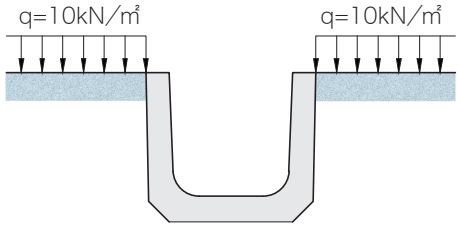

呼び名	寸 法 (mm)											参考質量(kg)		
	a	b	c	A	H	d	e	f	g	r	L	L=600	L=1000	L=2000
240	240	220	240	330	290	45	50	50	240	50	600・1000又は2000	54	90	179
300A	300	260		400	300	50	60	60	300			68	—	—
300B			300		360							78	129	259
300C			360		425			65				90	—	—
360B	360	310		460			65		360			98	163	326
※400B	400	350	400	510	470	55	70	70	400	70		119	—	—
450	450	400	450	560	520				430			131	218	437
※500	500	440	500	630	575	65	80	75	500			165	—	—
600	600	540	600	740	680	70		80	600			205	342	684

注（１）※印は茨城県規格製品です。
（２）参考質量欄の L=1000･2000 のハイフン「ー」については現在、型枠を整備中ですので、あらかじめ担当営業にお問い合わせください。

上ぶた式U形側溝ふた（ＪＩＳ　A5372 推奨仕様Ｅ−２）

1種 群衆荷重 5kN/㎡　2種 輪荷重縦断 T-8 (後輪一輪32kN)　CAD data DWG SFC

１種ふた 設計条件（荷重）

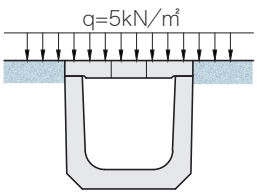

２種ふた 設計条件（荷重）

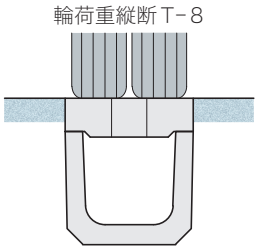

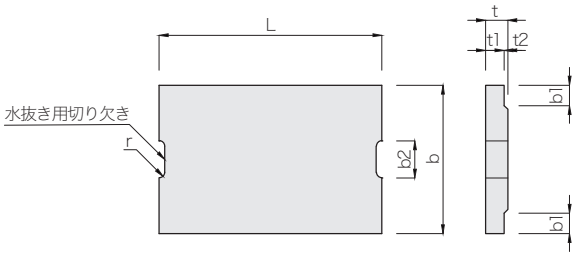

種類	呼び名	寸 法 (mm)								参考質量 (kg)
		b	b1	b2	t	t1	t2	L	r	
１種	240	330	50	90	45	40	5	600	15	20
	300	400	55	100	60	50	10			32
	360	460		120	65	55			18	41
	※400	510	60		70	60				47
	450	560								54
	※500	630	70		75	65				62
	600	740	75	150						77
２種	△240	330	50	90	100	85	15	600	15	44
	△300	400	55	100						54
	△360	460		120					18	63
	※400	510	60		120	100	20			82
	450	560								92
	※500	630	70	150						102
	600	740	75		150	130				153

注（１）※印は茨城県規格製品です。
（２）１種は主として歩道に設置するものです。
２種は８t 以下のトラック（後輪荷重一輪32kN 以下）が隣接して走行することがまれで、走行することはあっても一次待避などで低速で走行するような場所に、車道に平行して設置するものです。
（３）呼び名の△印につきましては、片面取り（C20）タイプもあります。

ソケット付U形側溝

CAD data DWG SFC

道路敷地内の雨水を道路法面の縦方向に排水することを目的とした製品です。
U形側溝下部に突起(凸)を設けることにより地盤のせん断抵抗力が働き製品が滑り落ちるのを防ぎます。
すべり止め付きは標準U形側溝３m(５本)に１本の割合で施工してください。
また、施工はソケットを法面の上方に向けて下から施工してください。

標 準

すべり止め付き

施工例

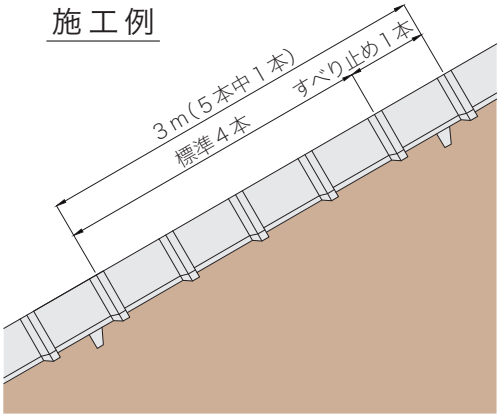

標　準

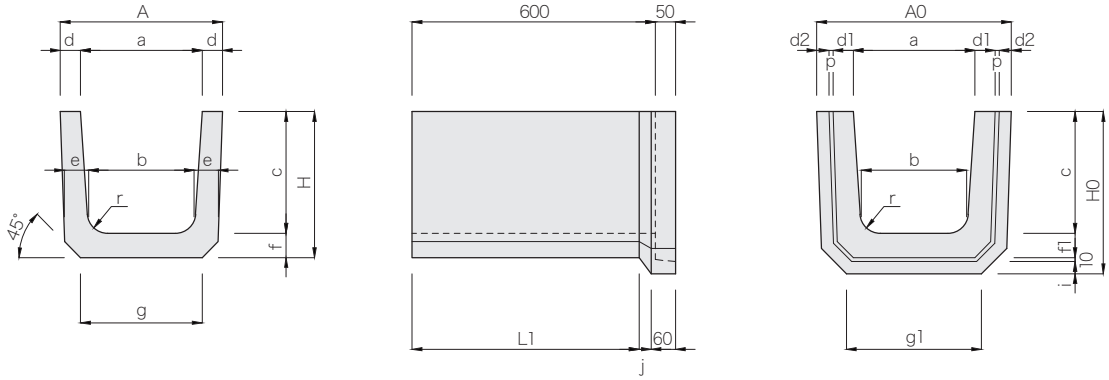

すべり止め付き

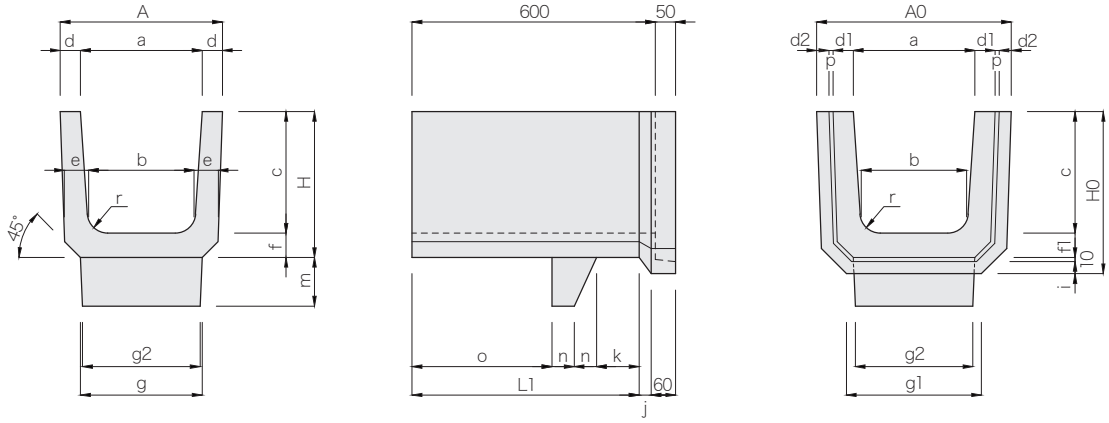

	呼び名	寸 法 (mm)																								参考質量(kg)
		a	b	c	d	e	f	g	A	A0	H	H0	d1	d2	g1	g2	f1	L1	i	j	k	m	n	o	p	r	
○	標準240	240	220	240	45	50	50	240	330	400	290	325	50	25	269	—	55	560	25	30	—	—	—	—	5	50	61
○	すべり止め付240															220					130	100	50	330			71
	標準300	300	260	300	50	60	60	300	400	480	360	400	50	30	333	—	60	560	30	30	—	—	—	—	10	50	89
	すべり止め付300															290					105	120	55	345			99

(注)○印のサイズについては、仕入れ品対応です。

U形側溝用R蓋

輪荷重縦断 T-8 (後輪一輪32kN)　CAD data DWG SFC

主として車道に平行して設置するU形側溝用蓋です。
活荷重は8t以下のトラック(後輪荷重一輪32kN 以下)が隣接して走行することがまれで、走行することはあっても一次待避などで低速で走行するような場所に、車道に平行して設置する蓋です。
車道側の蓋の角をアールにすることで、車両の乗り入れ用蓋としての機能もあります。
車両が乗り入れる場合は最大5tトラックくらいまでの乗り入れが可能です。
また、水抜きタイプは路面の雨水を効率的に排水できます。

水戸市型

設計条件(荷重)

輪荷重縦断T-8

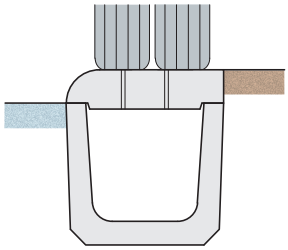

標　準

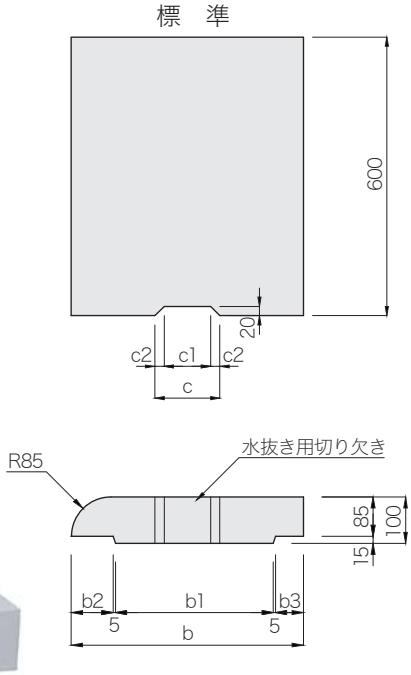

水抜き

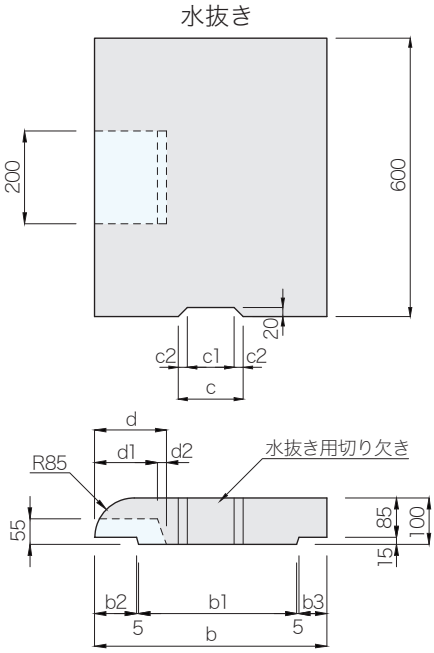

呼び名	寸法(mm)										参考質量(kg)	
	b	b1	b2	b3	c	c1	c2	d	d1	d2	標準	水抜き
240	330	220	50	50	100	60	20	120	100	20	45	43
300歩道用	400	280	55	55	120	100	10				55	53
300車道用	500		155					225	200	25	61	58
360		340	90	60	140		20	155	135	20	62	59

ひたちなか市型

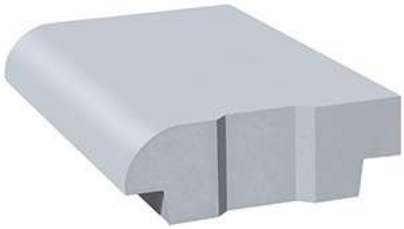

標　準

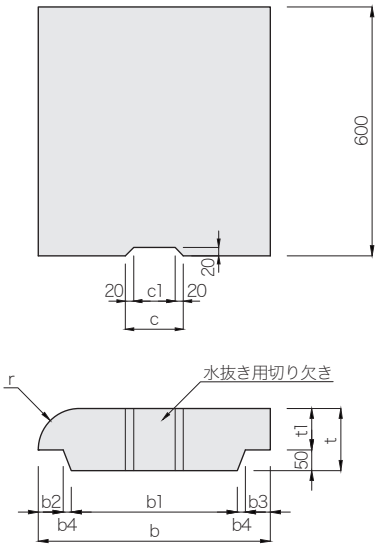

水抜き

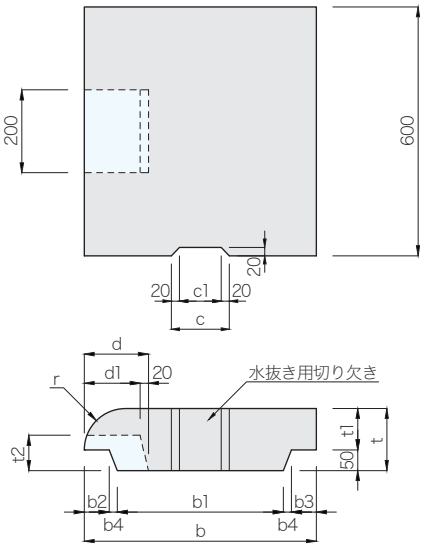

呼び名	寸法(mm)													参考質量(kg)	
	b	b1	b2	b3	b4	c	c1	d	d1	t	t1	t2	r	標準	水抜き
240	330	220	50	50	5	100	60	120	100	135	85	80	85	53	50
300	400	280	55	55		140	100							66	63
450	560	400	60	60	20			155	135	150	100	85	100	105	101

U形側溝用R蓋

輪荷重 縦断 T-8 (後輪一輪32kN)　CAD data DWG SFC

茨城町型300歩道用［両手掛け］

標 準 参考質量：55kg

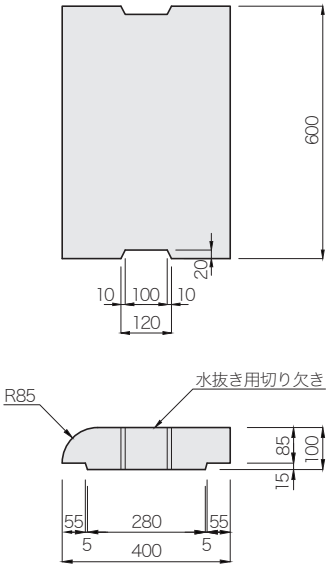

水抜き 参考質量：53kg

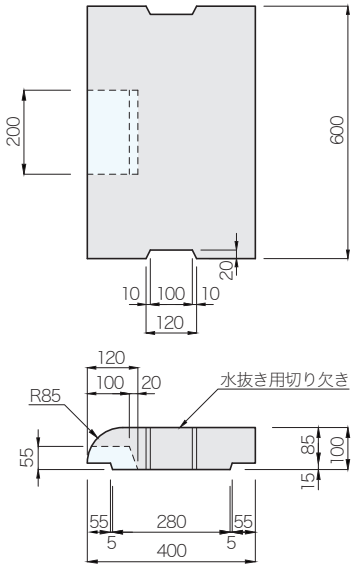

施工現場写真

U形側溝用 R 蓋 茨城町型
（茨城町）

U形側溝用R蓋 水戸市型
（常陸大宮市）

L形エプロンブロックA

輪荷重 縦断 T-25　CAD data DWG SFC

専用のL形街渠桝はP.204をご参照ください。

A基本 参考質量：501kg

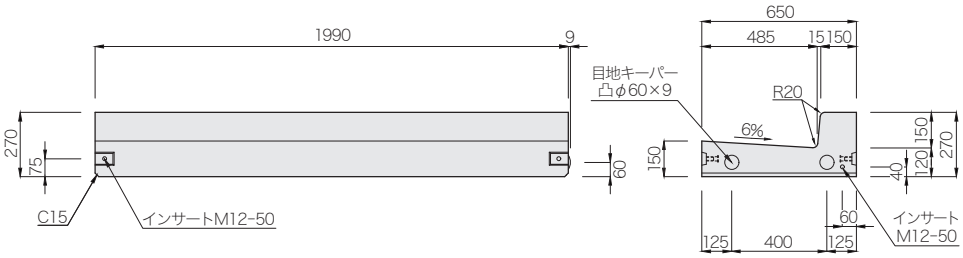

AD低 参考質量：419kg

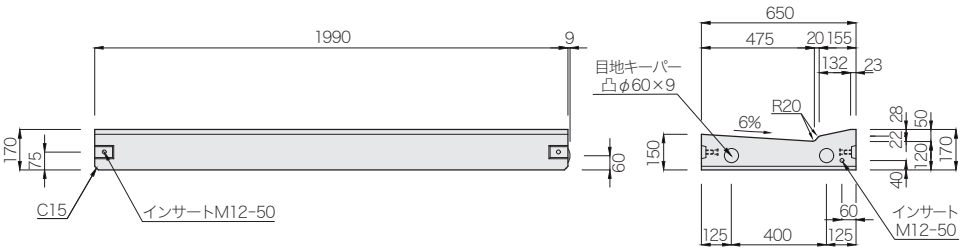

AD斜左 参考質量：238kg

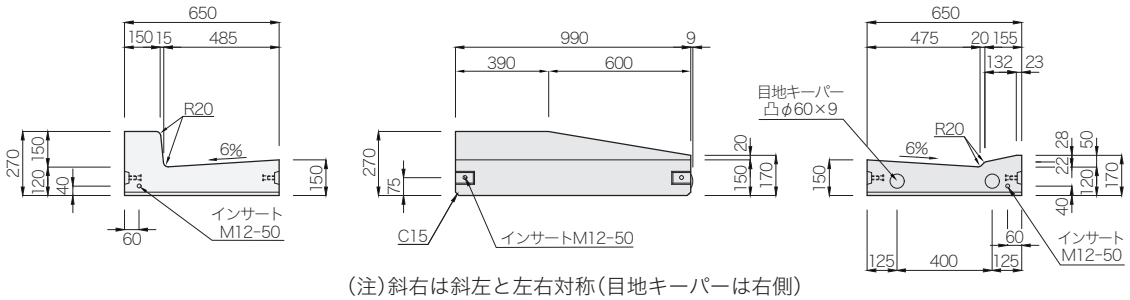

(注)斜右は斜左と左右対称(目地キーパーは右側)

A低 H=20 参考質量：401kg

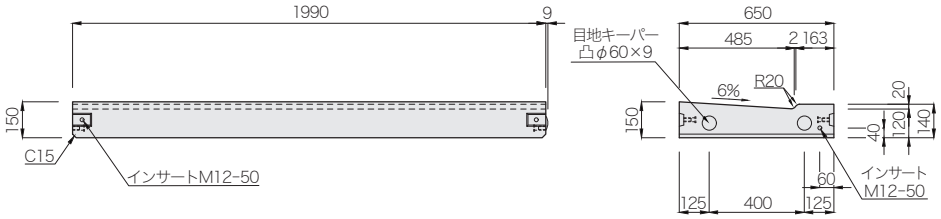

A斜 左H=20 参考質量：236kg

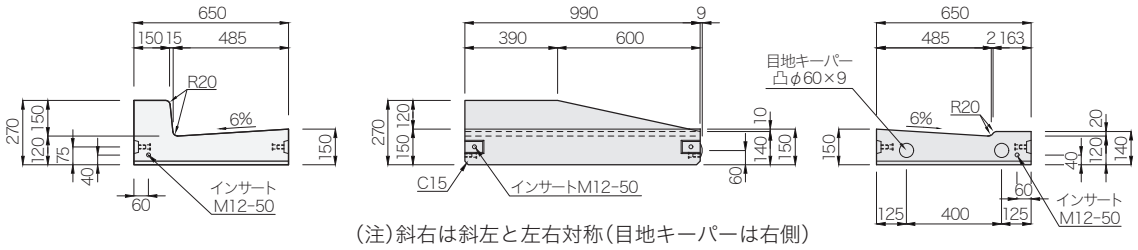

(注)斜右は斜左と左右対称(目地キーパーは右側)

L形エプロンブロックA

輪荷重 縦断 T-25　CAD data DWG SFC

A D90°コーナー左 参考質量 :368kg

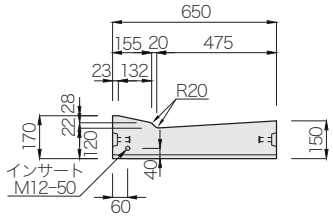

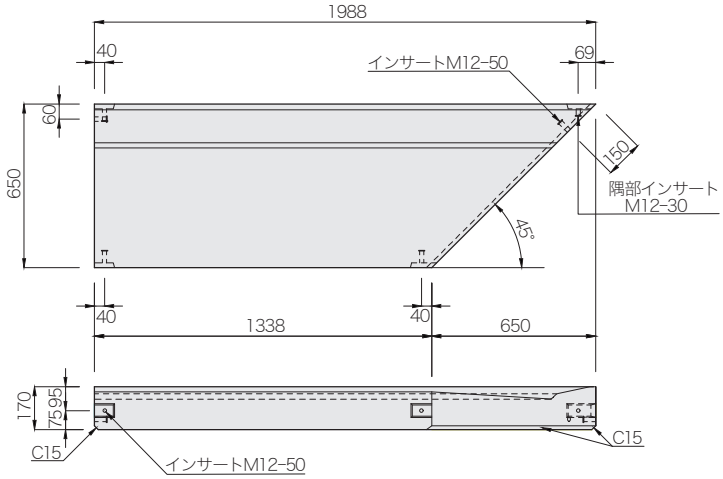

(注)90°コーナー右は左と左右対称

A 135°コーナー左 参考質量 :409kg

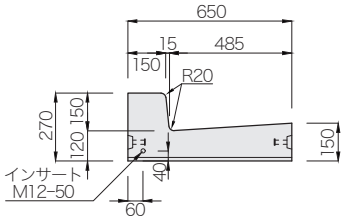

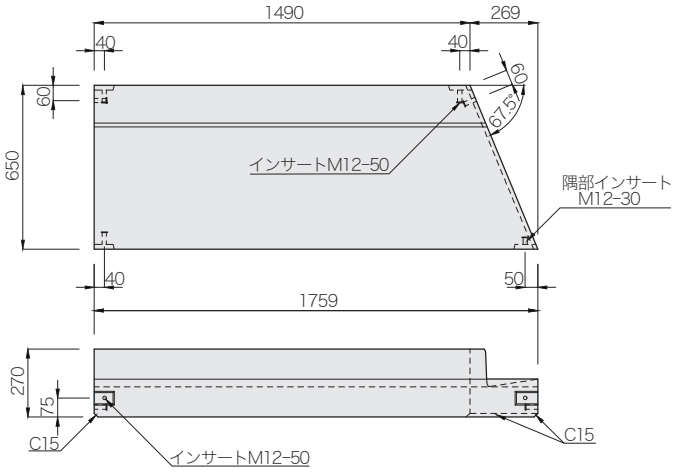

(注)135°コーナー右は左と左右対称

A斜 135°コーナー左(左下がり) 参考質量 :199 kg

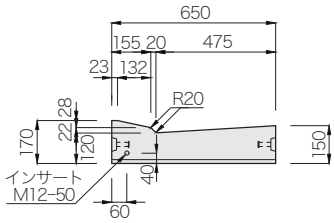

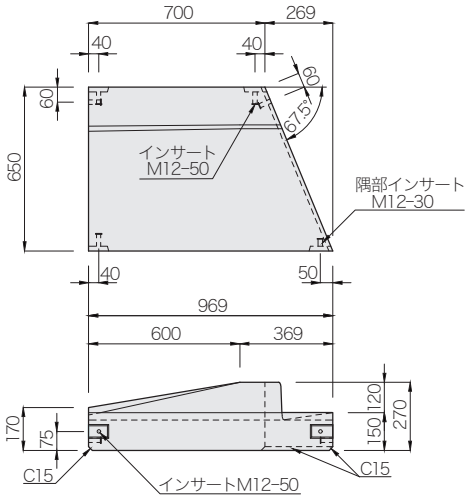

(注)斜 135°コーナー右は左と左右対称

L形エプロンブロックA 組立平面展開図例(参考)

輪荷重縦断 T-25　CAD data DWG SFC

90°コーナーや135°コーナー品などの他、様々な角度の役物カットに対応できますので
現場でのカット作業や残骸処分といった費用を軽減できます。
※平面図等の設計資料により、割り付け図面を作成いたします。

L形エプロンブロックAコーナー組立平面展開図例(参考図)

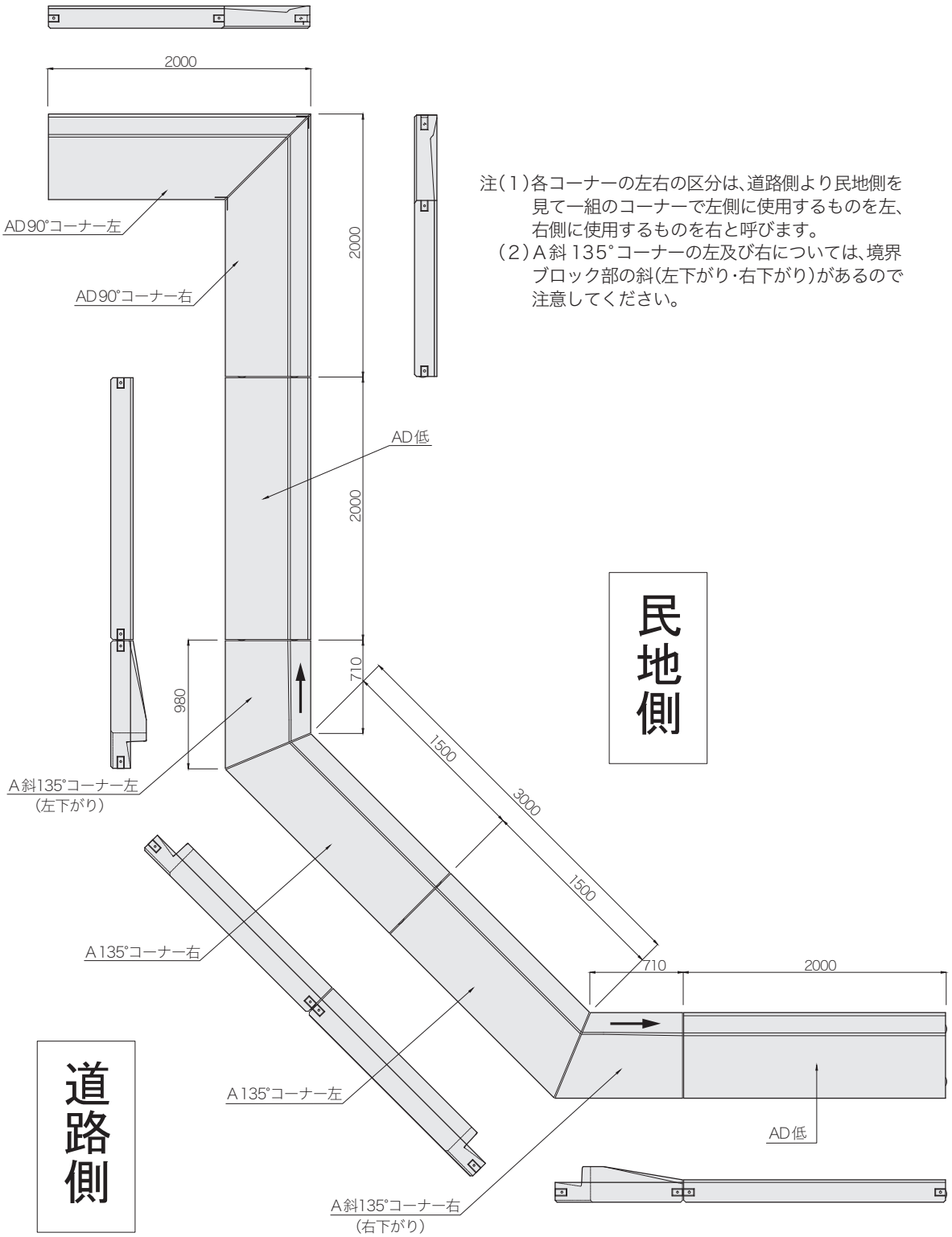

注(1)各コーナーの左右の区分は、道路側より民地側を見て一組のコーナーで左側に使用するものを左、右側に使用するものを右と呼びます。
(2)A斜135°コーナーの左及び右については、境界ブロック部の斜(左下がり・右下がり)があるので注意してください。

L形エプロンブロックB セミフラットタイプ

輪荷重縦断 T-25　CAD data DWG SFC

専用のL形街渠桝はP.206をご参照ください。

B基本 参考質量：769kg

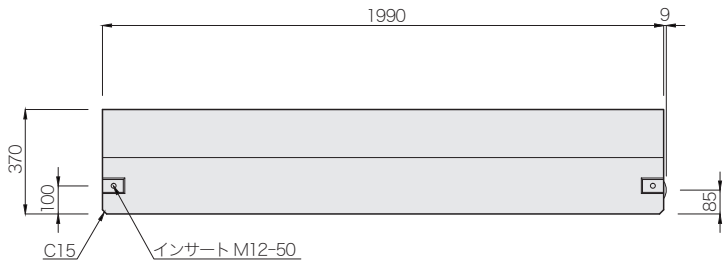

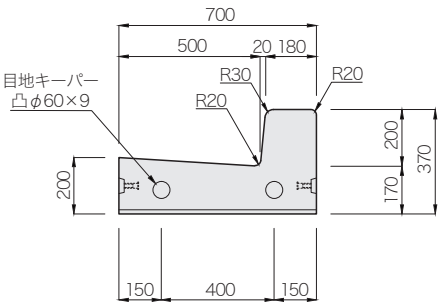

B水抜き 参考質量：762kg

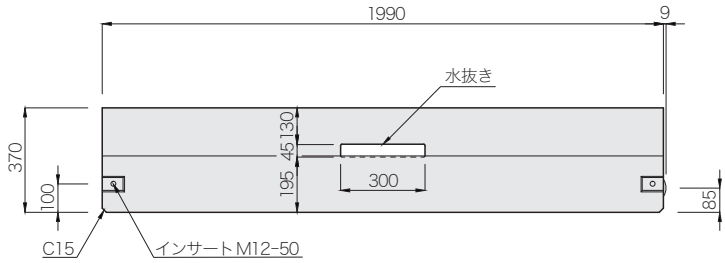

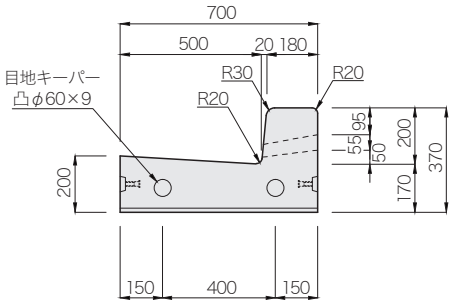

BD斜左 参考質量：361kg

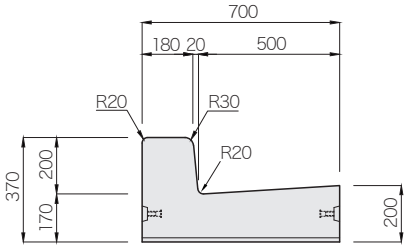

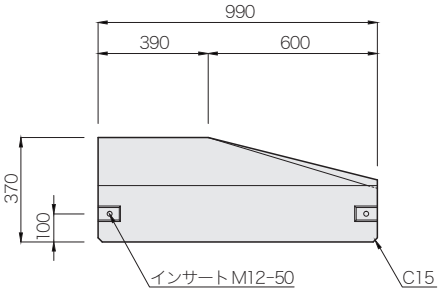

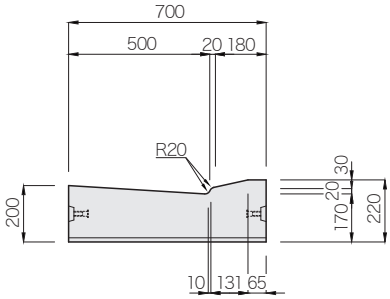

(注)斜右は斜左と左右対称

BD低 参考質量：629kg

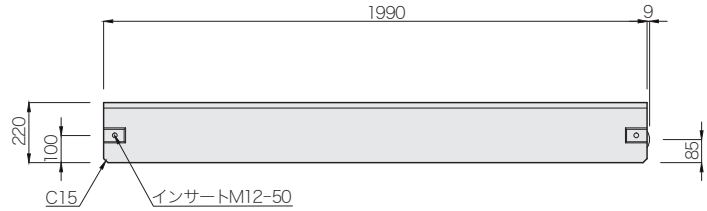

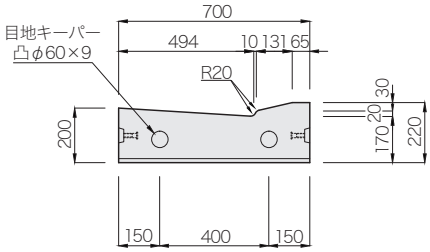

L形エプロンブロックB セミフラットタイプ

輪荷重縦断 T-25　CAD data DWG SFC

B斜左 H=20 参考質量：358kg

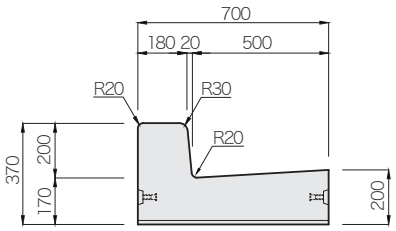

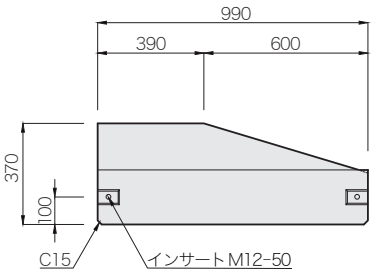

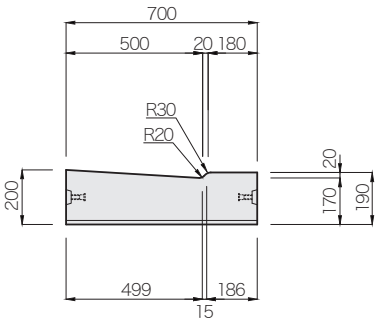

(注)斜右は斜左と左右対称

B低 H=20 参考質量：610kg

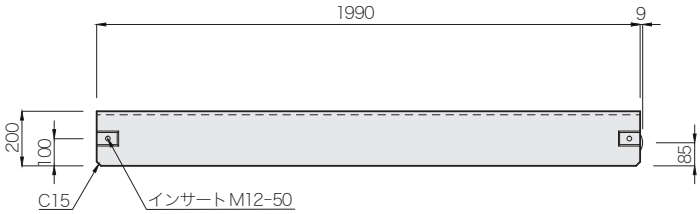

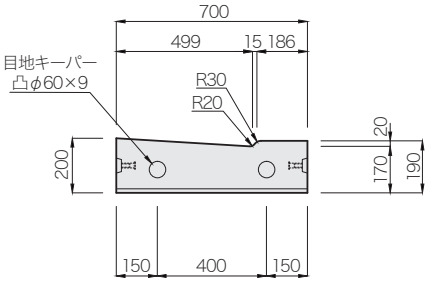

L形エプロンブロックB マウントアップタイプ

輪荷重縦断 T-25　CAD data DWG SFC

参考質量：769kg

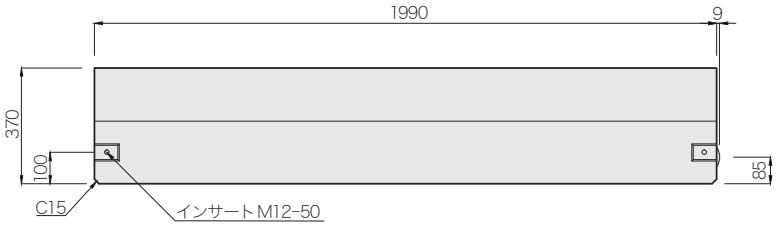

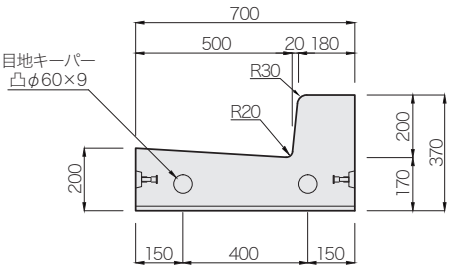

街渠エプロンブロック

輪荷重 縦断 T-25　CAD data DWG SFC

Ｌ形街渠のエプロン部を製品化したものです。様々な歩車道境界ブロックに対応できます。
街渠桝につきましてはＬ形縁塊[国土交通省Ⅱ型]街渠タイプ(P.209)、またはＬ形街渠桝 350×500(P.206)をご使用してください。

参考質量：635kg

組み合わせ詳細図

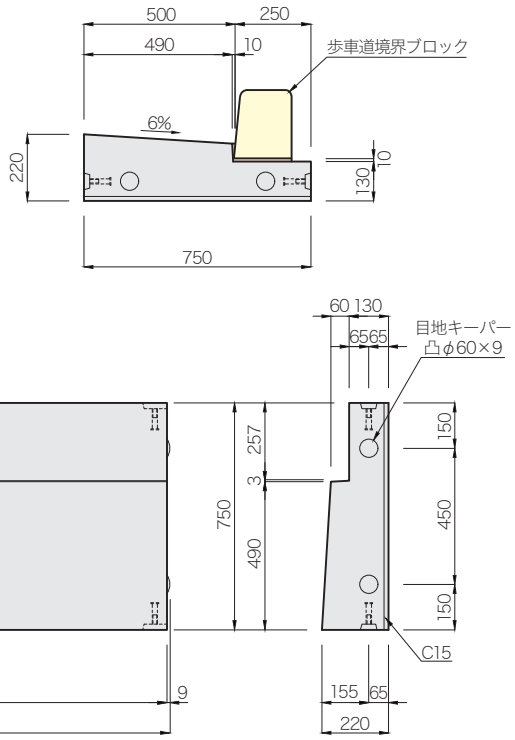

街渠桝 組み合わせ参考図

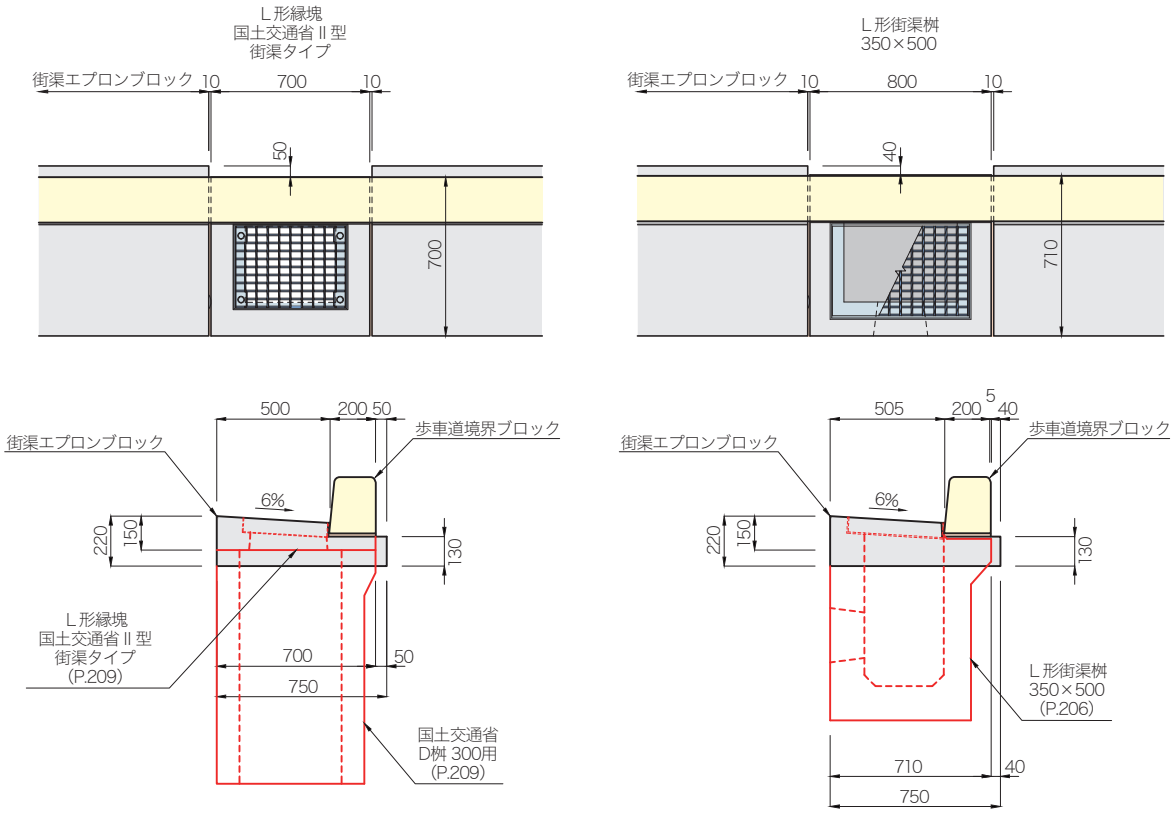

施工現場写真

L 形エプロンブロックA

宅地造成工事
（水戸市）

L 形エプロンブロックB

竜ケ崎阿見線
（阿見町）

街渠エプロンブロック

区画道路８-２Ａ号線
（ひたちなか市）

L形側溝（JIS A5372 推奨仕様E-4）

輪荷重 縦断 T-25　CAD data DWG SFC

基 本

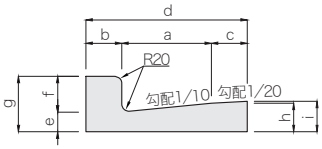

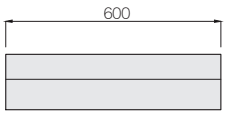

斜（右）

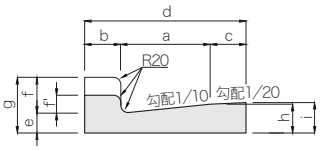

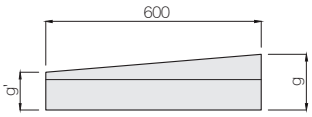

（注）斜左は斜右と左右対称

低

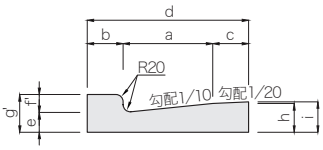

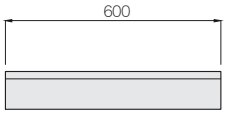

呼び名			寸 法（mm）											参考質量（kg）
			a	b	c	d	e	f	f'	g	g'	h	i	
L形側溝（1種）	基本	250B	250	100	100	450	55	100	—	155	—	80	85	56
		300	300			500						85	90	63
	斜	250B	250			450			50		105	80	85	54
		300	300			500						85	90	60
	低	250B	250			450						80	85	50
		300	300			500						85	90	58

（注）基本・低の 250B・300 につきましては専用のL形街渠桝（P.202・P.203）があります。

L形側溝 バリアフリータイプ

輪荷重 縦断 T-25　CAD data DWG SFC

斜ブロック（右）300 参考質量 :57 kg

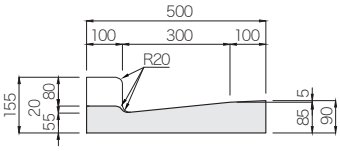

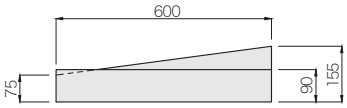

（注）斜左は斜右と左右対称

低ブロック 300 参考質量 :51kg

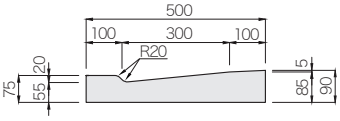

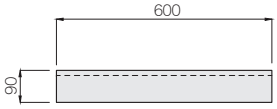

歩車道境界ブロック（ＪＩＳ　Ａ5371 推奨仕様Ｂ-2）

CAD data DWG SFC

片面歩車道境界ブロック
歩車道境界ブロック（公団型）

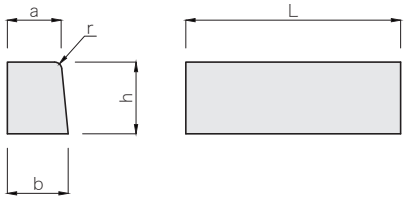

片面歩車道境界ブロック

地先境界ブロック

地先境界ブロック

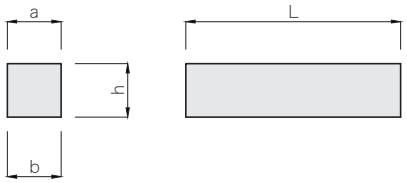

地先境界ブロック（面取り）

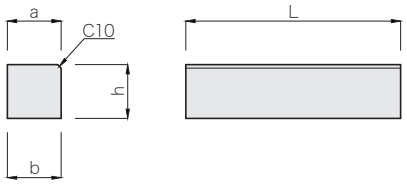

ＪＩＳ　Ａ5371（推奨仕様Ｂ-2）

呼び名		寸　法（mm）					参考質量(kg)
		a	b	h	r	L	
片面歩車道境界ブロック	A	150	170	200	20	600(1)	44
	B	180	205	250	30		66
	C		210	300			81
地先境界ブロック	A	120	120	120	—	600	20
	B	150	150				25
	C			150			31
地先境界ブロック（面取り）	A	120	120	120	—	600	20
	○B	150	150				25
	○C			150			31

注（１）片面歩車道境界ブロックＢについてはＬ=2000mm の製品（参考質量：220kg）もあります。
（２）○印につきましては、仕入れ品対応です。

ＪＩＳ規格外

呼び名	寸　法（mm）					参考質量(kg)
	a	b	h	r	L	
歩車道境界ブロック100A（公団型）	100	110	155	20	600	23

歩車道境界ブロック水抜き

CAD data DWG SFC

片面歩車道境界ブロック水抜き（丸）［Ａ・Ｃ］

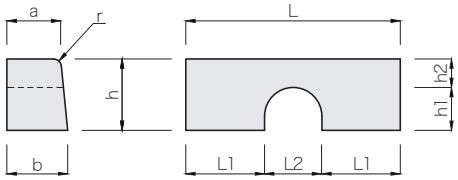

片面歩車道境界ブロック水抜き（角）

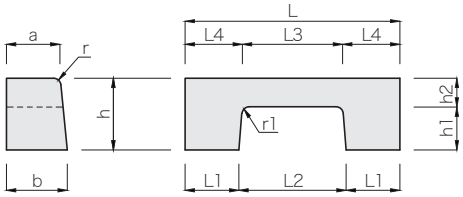

片面歩車道境界ブロック水抜き（丸）［Ｂ］

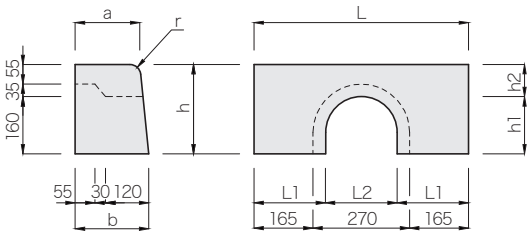

水抜き（丸）

水抜き（角）

両面歩車道境界ブロック水抜き［角］

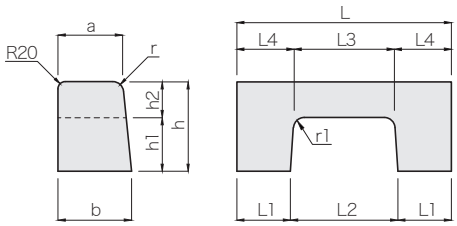

片面歩車道境界ブロック水抜き

呼び名		寸　法（mm）												参考質量(kg)
		a	b	h	h1	h2	r	r1	L	L1	L2	L3	L4	
水抜き（角）	A	150	170	200	120	80	20	20	600	150	300	280	160	30
	B	180	205	250	150	100	30	30						46
	C		210	300	200					145	310	300	150	52
水抜き（丸）	A	150	170	200	120	80	20	—	600	220	160	—	—	37
	B	180	205	250	160	90	30			200	200			51
	C		210	300	180	120								66

両面歩車道境界ブロック水抜き

呼び名		寸　法（mm）												参考質量(kg)
		a	b	h	h1	h2	r	r1	L	L1	L2	L3	L4	
水抜き（角）	A	150	170	200	120	80	20	20	600	150	300	280	160	30
	B	180	205	250	150	100	30	30						46

歩車道境界ブロックA 両勾配(JIS A5371 推奨仕様 B-2)

CAD data DWG SFC

基 本 参考質量:47kg

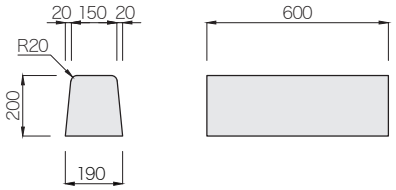

端 末 参考質量:44kg

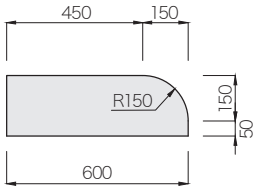

(注)左右の区別はありません。

水抜き 参考質量:35kg

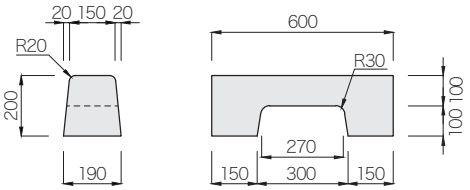

(注)こちらの製品につきましては仕入れ品対応です。

斜 H=70 参考質量:32kg

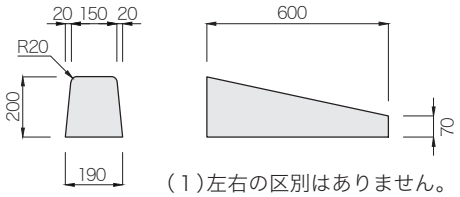

(1)左右の区別はありません。
(2)こちらの製品につきましては仕入れ品対応です。

低 H=70 参考質量:18kg

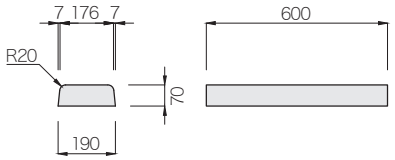

(注)こちらの製品につきましては仕入れ品対応です。

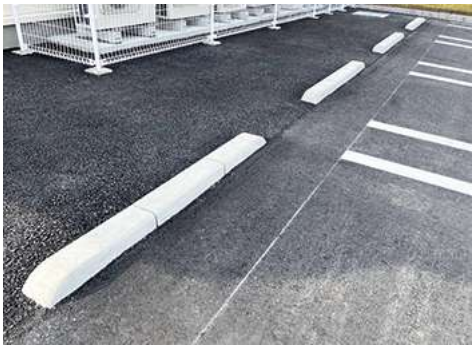

コンビニ駐車場(水戸市)

車止め(普通車用)使用例 参考構造図

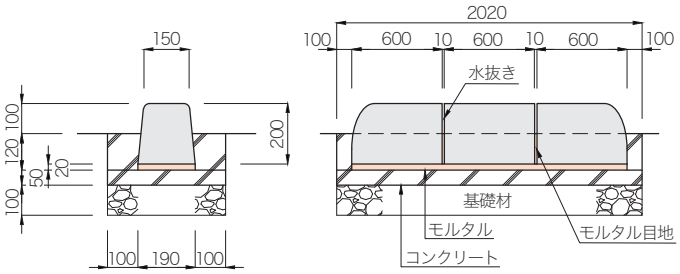

歩車道境界ブロックC 両勾配(JIS A5371 推奨仕様 B-2)

CAD data DWG SFC

基 本 参考質量:88kg

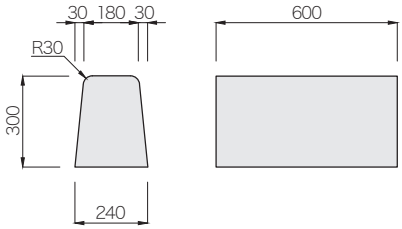

(注)こちらの製品につきましては仕入れ品対応です。

端 末 参考質量:79kg

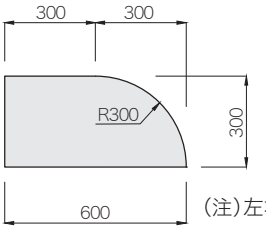

(注)左右の区別はありません。

コンビニ駐車場(水戸市)

車止め(大型車用)使用例 参考構造図

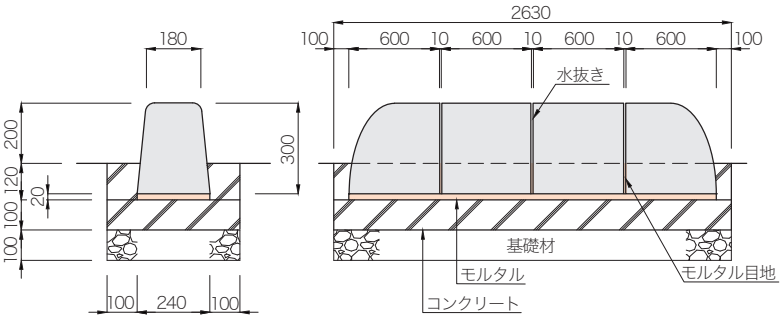

歩車道境界ブロック[両面 R･90°コーナー]

CAD data DWG SFC

両面 R

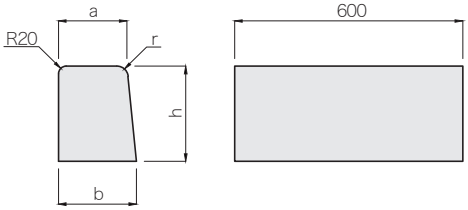

	呼び名	寸 法 (mm)				参考質量 (kg)
		a	b	h	r	
	A形	150	170	200	20	44
	B形	180	205	250	30	66
○	C形		210	300		81

(注)○印につきましては、仕入れ品対応です。

90° 外コーナー

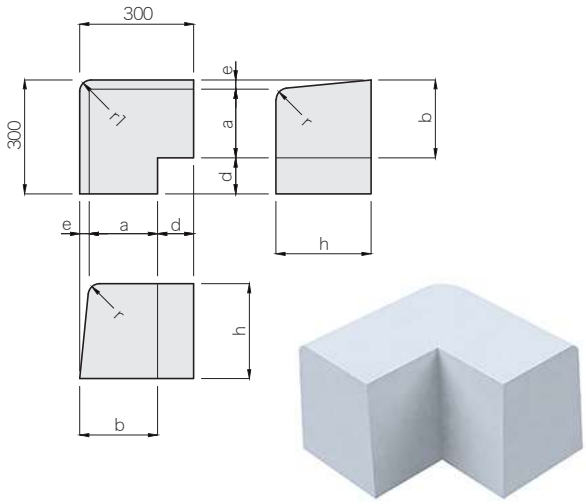

呼び名	寸 法 (mm)							参考質量 (kg)
	a	b	h	d	e	r	r1	
A形	150	170	200	130	20	20	30	31
B形	180	205	250	95	25	30		43
C形		210	300	90	30			51

90° 内コーナー

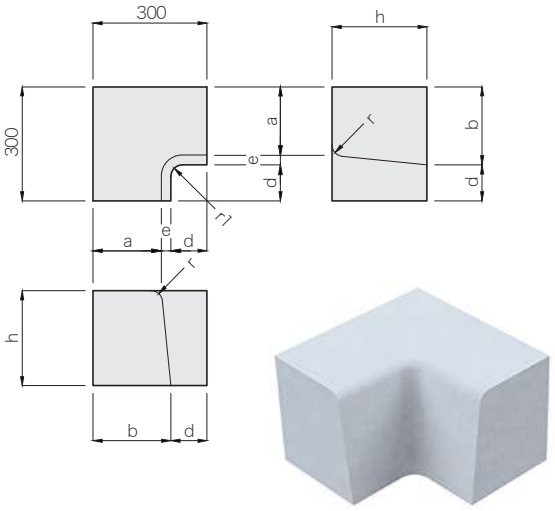

	呼び名	寸 法 (mm)							参考質量 (kg)
		a	b	h	d	e	r	r1	
	A形	150	170	200	130	20	20	30	30
○	B形	180	205	250	95	25	30		43
○	C形		210	300	90	30			51

(注)○印につきましては、仕入れ品対応です。

歩車道境界ブロック[A形２段斜(低 10cm)]

CAD data DWG SFC

２段斜 上(左) 参考質量:37 kg

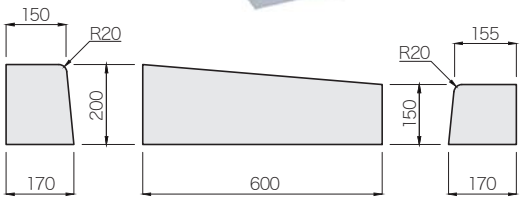

(注) ２段斜上右は左と左右対称

２段斜 下(左) 参考質量:28 kg

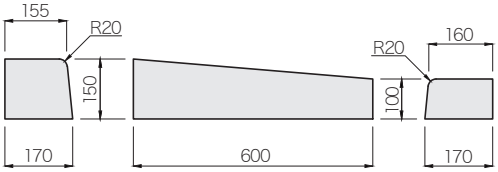

(注) ２段斜下右は左と左右対称

歩車道境界ブロック[斜・低(10cm・7cm)・斜 AD形]

CAD data DWG SFC

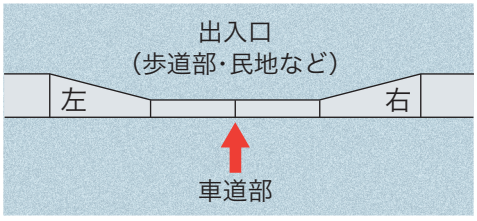

歩車道境界ブロック斜の左と右の区分は図のように出入り口を車道側から歩道側に向かって見て左側に使用する斜を左、右側に使用する斜を右と区分してください。

B斜 10cm(左)

A斜 7cm(左)

両面R A斜 10cm(左)

両面R B斜 7cm(左)

斜 10cm・7cm(左)

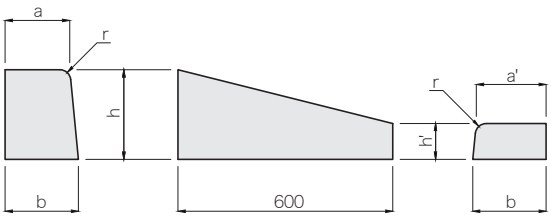

	呼び名		寸 法 (mm)						参考質量 (kg)
			a	a'	b	h	h'	r	
	A形	斜 7cm(左)	150	163	170	200	70	20	31
		斜 10cm(左)		160			100		34
	B形	斜 7cm(左)	180	198	205	250	70	30	44
		斜 10cm(左)		195			100		48
○	C形	斜 7cm(左)		203	210	300	70		51
○		斜 10cm(左)		200			100		56

注(1)斜右は左と左右対称
(2)○印につきましては、仕入れ品対応です。

両面R斜 10cm・7cm(左)

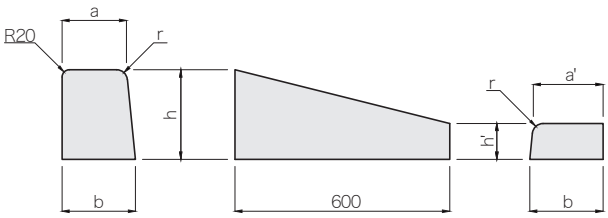

	呼び名		寸 法 (mm)						参考質量 (kg)
			a	a'	b	h	h'	r	
	A形	斜 7cm(左)	150	163	170	200	70	20	31
		斜 10cm(左)		160			100		34
	B形	斜 7cm(左)	180	198	205	250	70	30	44
○		斜 10cm(左)		195			100		48
○	C形	斜 7cm(左)		203	210	300	70		51
○		斜 10cm(左)		200			100		56

注(1)斜右は左と左右対称
(2)○印につきましては、仕入れ品対応です。

B形低10cm

A形低7cm

A斜→AD形(左)

AD形

低 10cm・7cm

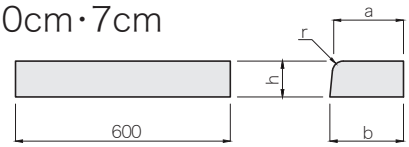

	呼び名		寸 法 (mm)				参考質量 (kg)
			a	b	h	r	
	A形	低 7cm	163	170	70	20	16
		低 10cm	160		100		23
	B形	低 7cm	198	205	70	30	20
		低 10cm	195		100		28
○	C形	低 7cm	203	210	70		20
○		低 10cm	200		100		28

(注)○印につきましては、仕入れ品対応です。

A斜→AD形(左) 参考質量:32kg

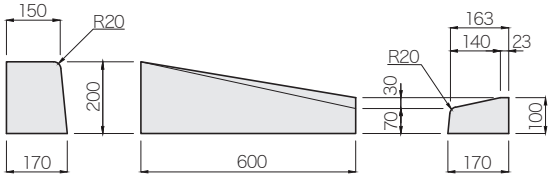

(注)斜右は左と左右対称

AD形 参考質量:20kg

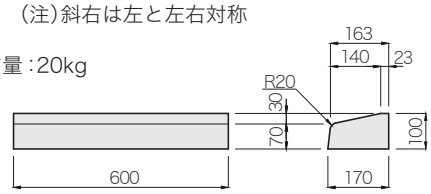

歩車道境界ブロック[３段斜](茨城県規格)

CAD data DWG SFC

３段斜上(左)

３段斜中(左)

３段斜下(左)

Ｄブロック

○３段斜上(左) 参考質量：78 kg

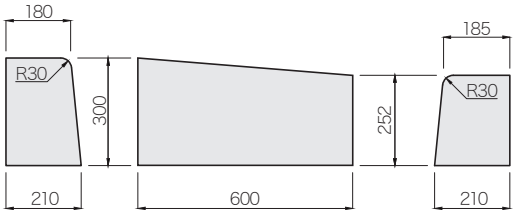

(注)３段斜上右は左と左右対称

３段斜中(左) 参考質量：94 kg

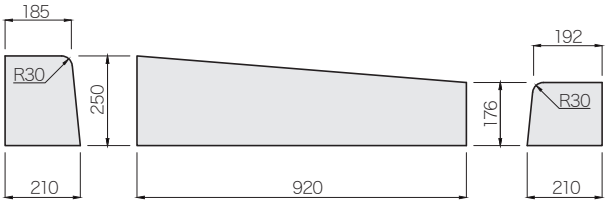

(注)３段斜中右は左と左右対称

３段斜下(左) 参考質量：59 kg

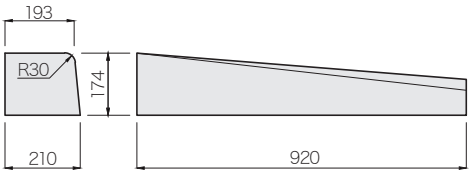

(注)３段斜下右は左と左右対称

Ｄブロック 参考質量：26 kg

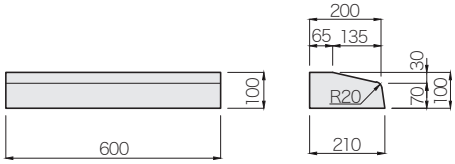

歩車道境界ブロック３段斜(茨城県規格)布設参考図

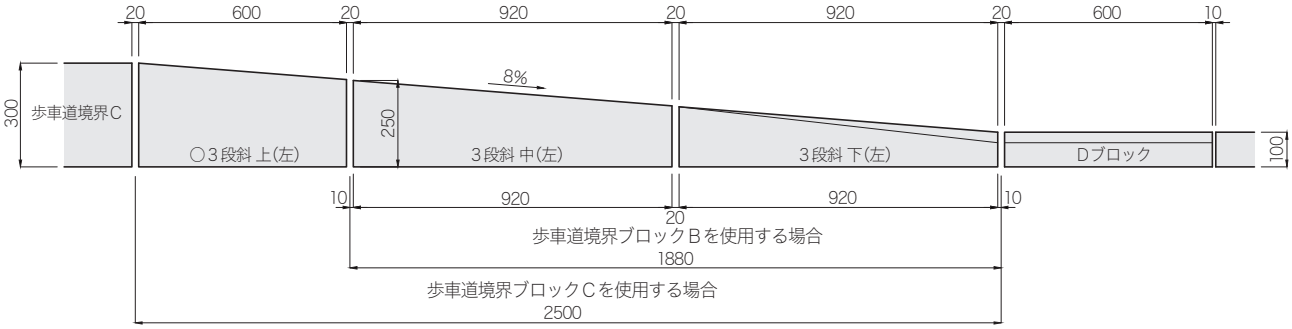

(注)○印の３段斜上(左右)につきましては、仕入れ品対応です。

歩車道境界ブロック[斜Ｄ形]

CAD data DWG SFC

Ｂ及びＣ斜→Ｄ形(左)

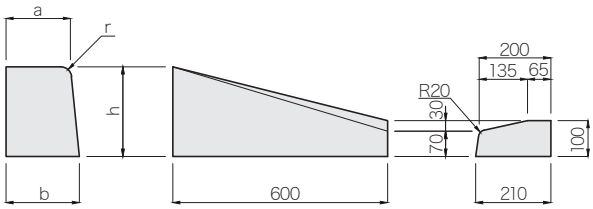

(注)斜右は左と左右対称

Ｂ及びＣ斜→Ｄ形(左)

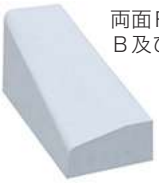
両面Ｒ
Ｂ及びＣ斜→Ｄ形(左)

呼び名		寸 法 (mm)				参考質量 (kg)
		a	b	h	r	
B形	斜→D形(左)	180	205	250	30	45
	両面R 斜→D形(左)					
C形	斜→D形(左)		210	300		54
○	両面R 斜→D形(左)					

(注)○印につきましては、仕入れ品対応です。

両面Ｒ Ｂ及びＣ斜→Ｄ形(左)

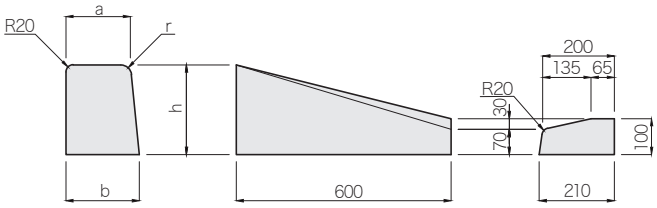

(注)斜右は左と左右対称

歩車道境界Ｒブロック[Ａ・Ｂ・Ｃ]

CAD data DWG SFC

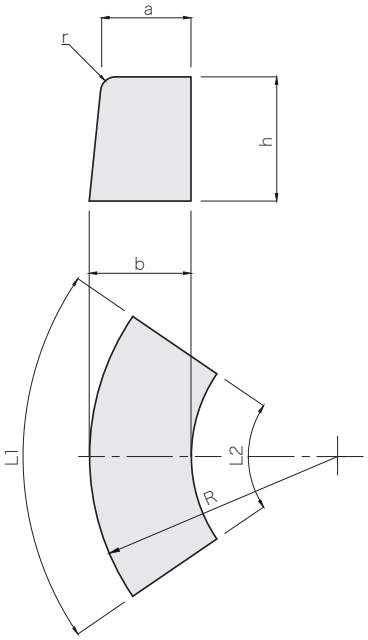

呼び名		寸法(mm) a	b	h	r	R	L1	L2	1/4円(90°) 曲線長さ(mm)	使用本数(本)	参考質量(kg)
A形	0.5 mR	150	170	200	20	500	600	398	785	1.3	37
	1.0 mR					1000	620	515	1571	2.5	42
	1.5 mR					1500	600	532	2356	3.9	
	2.0 mR					2000		549	3142	5.2	
	2.5 mR					2500		559	3927	6.5	43
	3.0 mR					3000		566	4712	7.9	
	4.0 mR					4000		574	6283	10.5	
	5.0 mR					5000		580	7854	13.0	
	6.0 mR					6000		583	9425	15.7	
B形	○1.0 mR	180	205	250	30	1000	600	477	1571	2.6	59
	○1.5 mR					1500	610	527	2356	3.9	63
	○2.0 mR					2000	600	539	3142	5.2	
	○3.0 mR					3000		559	4712	7.8	64
	4.0 mR					4000		569	6283	10.4	
	5.0 mR					5000		575	7854	13.1	65
	6.0 mR					6000		580	9425	15.7	
C形	0.75mR	180	210	300	30	750	1170	845	1178	1.0	135
	1.0 mR					1000	600	474	1571	2.6	72
	1.5 mR					1500	610	525	2356	3.9	76
	2.0 mR					2000	600	537	3142	5.2	
	3.0 mR					3000		558	4712	7.8	78

(注)○印につきましては、仕入れ品対応です。

歩車道境界Ｒブロック低７cm[Ａ・Ｂ]

CAD data DWG SFC

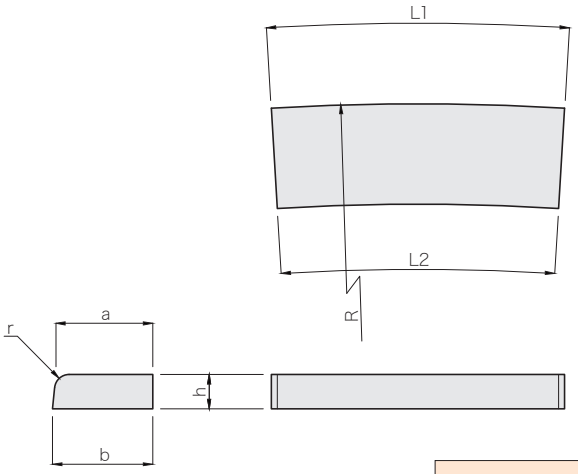

呼び名		寸法(mm) a	b	h	r	R	L1	L2	1/4円(90°) 曲線長さ(mm)	使用本数(本)	参考質量(kg)
A形	2.0 mR	163	170	70	20	2000	600	549	3142	5.2	15
	3.0 mR					3000		566	4712	7.9	16
	4.0 mR					4000		575	6283	10.5	
	5.0 mR					5000		580	7854	13.1	
B形	2.0 mR	198	205	70	30	2000	600	539	3142	5.2	18
	3.0 mR					3000		559	4712	7.9	19
	4.0 mR					4000		569	6283	10.5	
	5.0 mR					5000		575	7854	13.1	

歩車道境界ブロックＥ型(茨城県規格)

CAD data	DWG
	SFC

基　本 参考質量：80kg

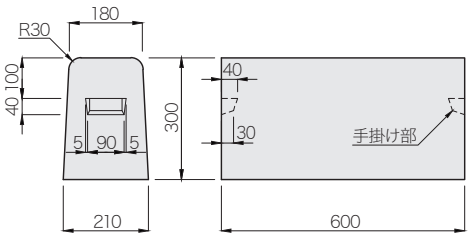

水 抜 き 参考質量：60kg

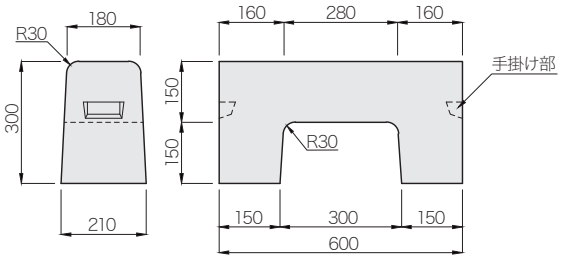

低 10cm(Ｅ型･都市型共通) 参考質量：28kg

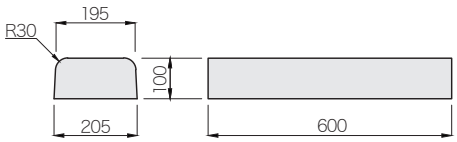

低 7cm(Ｅ型･都市型共通) 参考質量：19kg

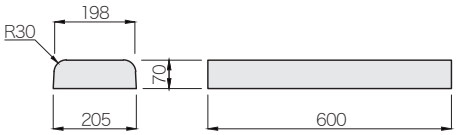

斜 参考質量：56kg

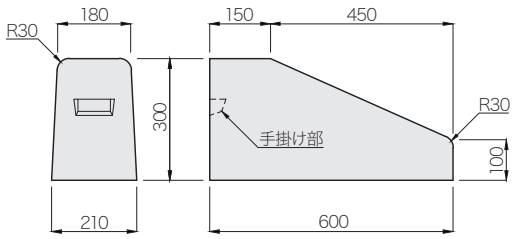

基礎ブロック 参考質量Ｌ=600：71kg　Ｌ=900：107kg

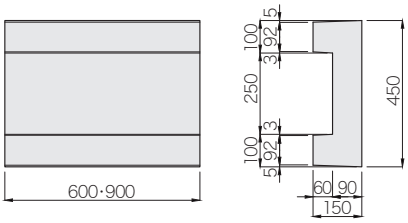

歩車道境界ブロック 都市型

CAD data	DWG
	SFC

基　本 参考質量:66kg

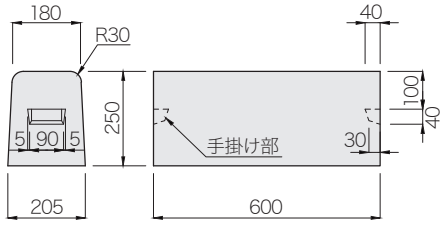

水 抜 き 参考質量:46kg

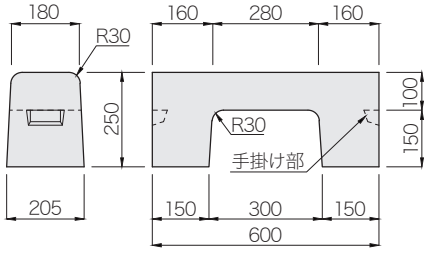

斜 H=20左 参考質量:42kg

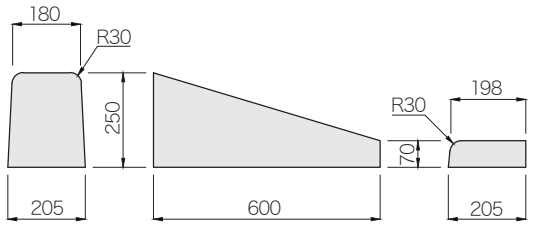

(注)斜H=20 右は左と左右対称

低 10cm(E型・都市型共通) 参考質量:28kg

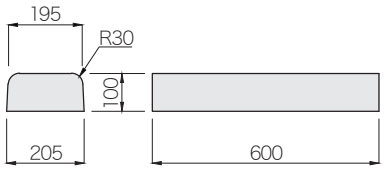

斜→D形(左) 参考質量:46kg

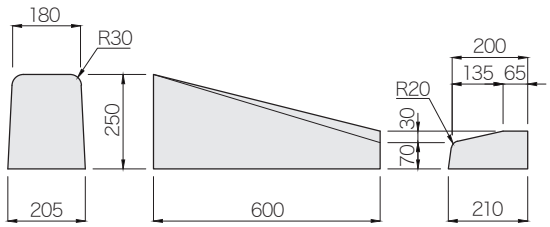

(注)斜→D形右は左と左右対称

低 7cm(E型・都市型共通) 参考質量:19kg

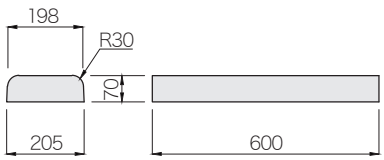

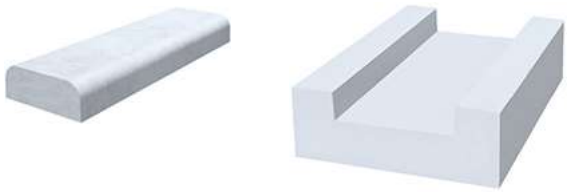

斜 参考質量:48kg

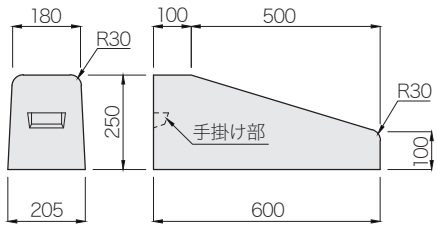

基礎ブロック 参考質量L=600:65kg　L=900:97kg

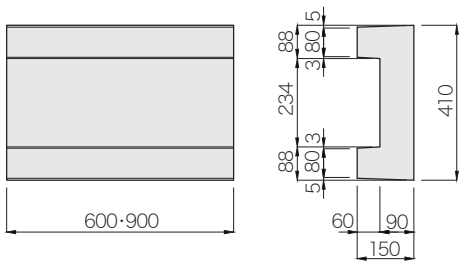

歩車道境界ブロック 都市型［バリアフリータイプ］

CAD data DWG SFC

都市型 バリアフリー低 参考質量：18kg

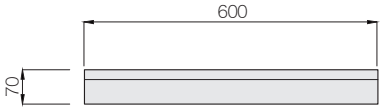

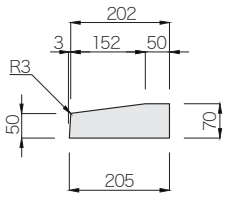

都市型 バリアフリー斜左 参考質量：42kg

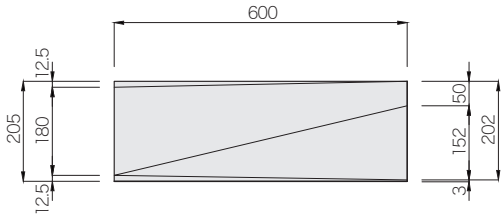

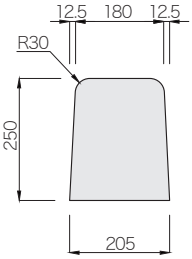

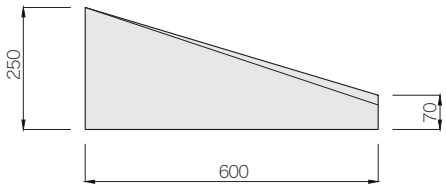

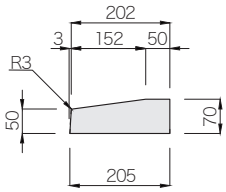

(注)都市型バリアフリー斜右は左と左右対称

歩車道境界ブロック 都市型 R ブロック

CAD data DWG SFC

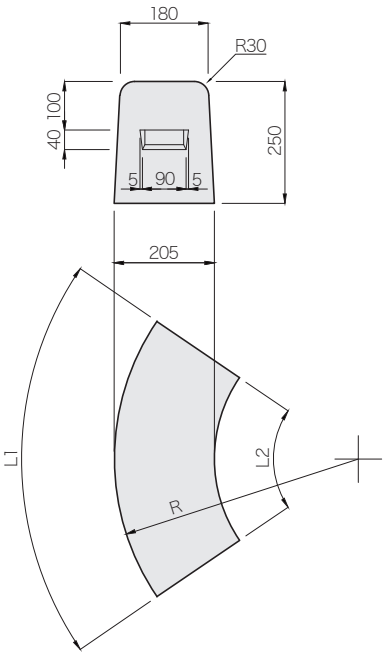

呼び名		寸法 (mm)			1/4 円(90°)		参考質量 (kg)
		R	L1	L2	曲線長さ (mm)	使用本数 (本)	
都市型R	1.0 mR	1000	600	477	1570	2.6	66
	2.0 mR	2000		538	3140	5.2	
	3.0 mR	3000		559	4710	7.8	
	4.0 mR	4000		569	6280	10.4	
	6.0 mR	6000		580	9420	15.5	
	8.0 mR	8000		585	12560	20.7	

歩車道境界ブロック マウントアップ用(茨城県規格)

CAD data	DWG
	SFC

基　本 参考質量:180kg

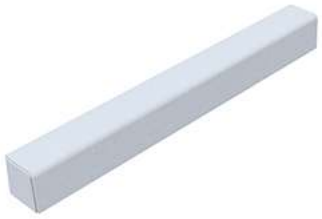

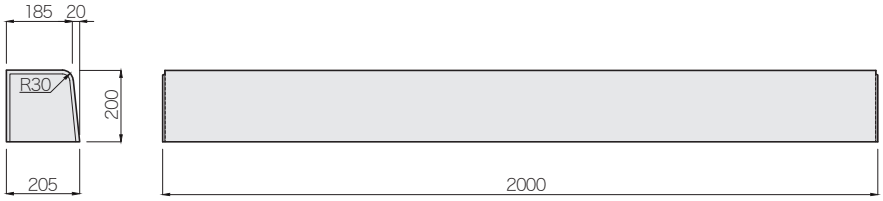

切り下げ用両面R 参考質量:90kg
水抜き 参考質量:74kg

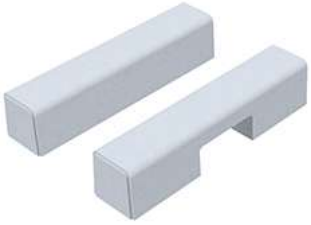

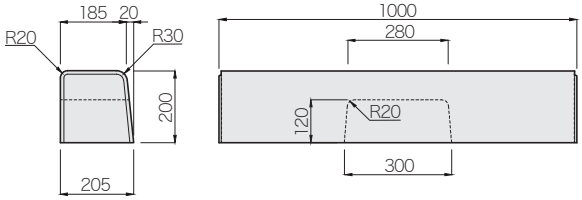

(注)水抜きは必要に応じてつけることができます。

切り下げ H=50 用左 参考質量:66kg

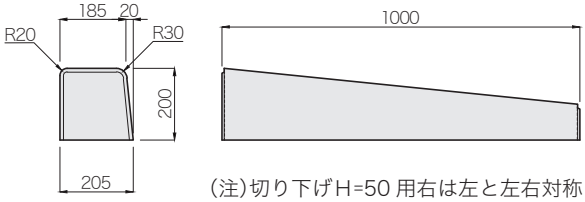

(注)切り下げH=50 用右は左と左右対称

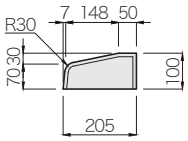

平 H=50 用 参考質量:42 kg

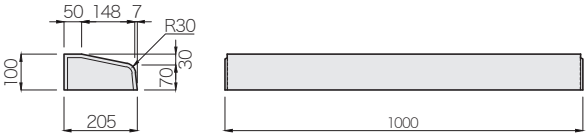

切り下げ H=20 用左 参考質量:81kg

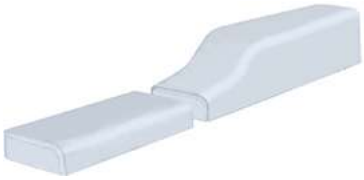

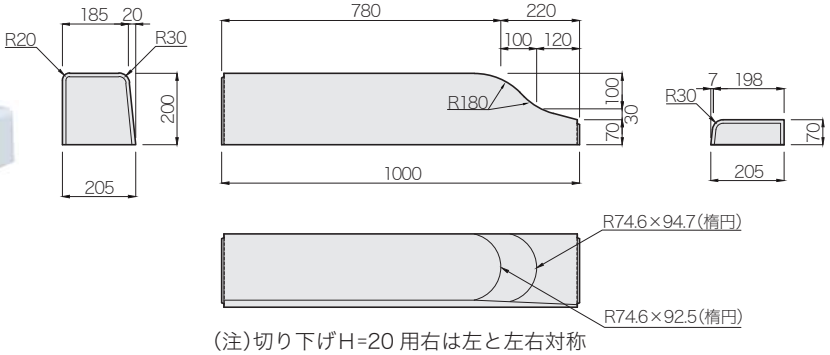

(注)切り下げH=20 用右は左と左右対称

平 H=20 用 参考質量:16 kg

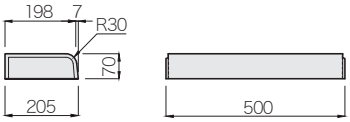

基礎付歩車道境界ブロックＬＢ（茨城県規格）

CAD data DWG SFC

基　本 参考質量：481kg

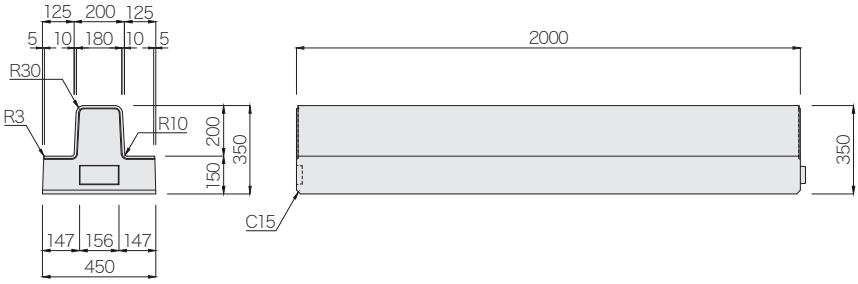

水 抜 き 参考質量：469kg

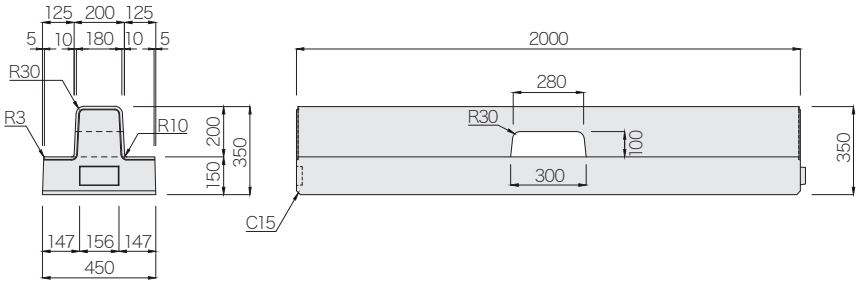

斜（反射板付き） 参考質量：467kg

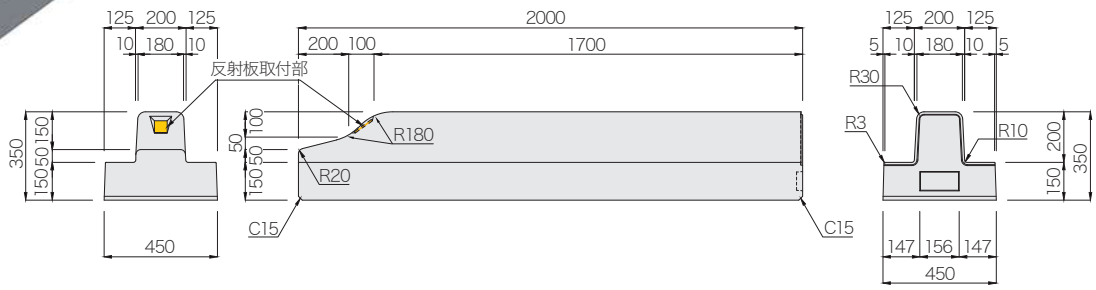

斜 水抜き（反射板付き） 参考質量：455kg

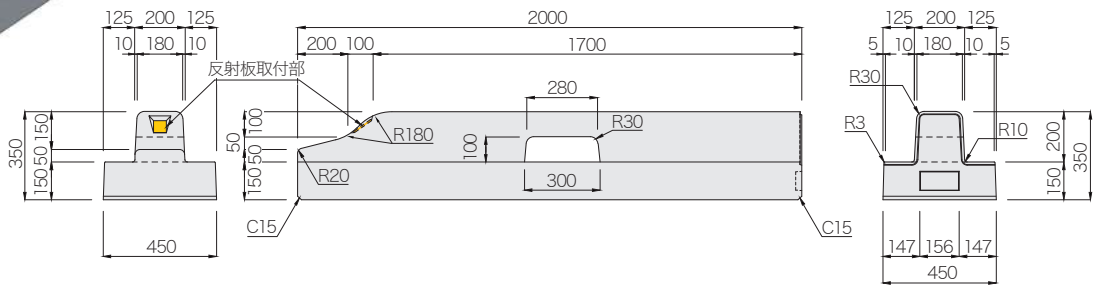

基礎付歩車道境界ブロックＬＢ(茨城県規格)[防草タイプ]

CAD data DWG SFC

基　本(防草) 参考質量 :460kg

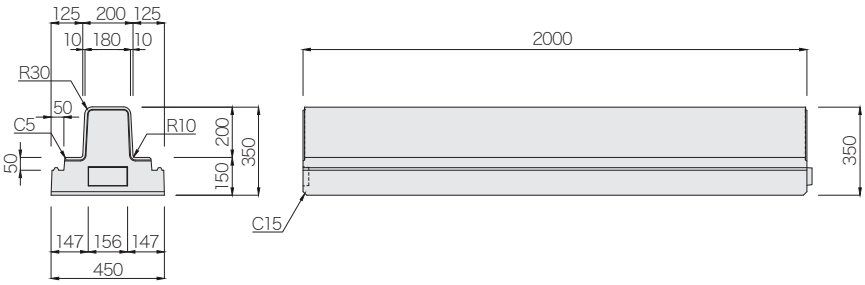

水 抜 き(防草) 参考質量 :448kg

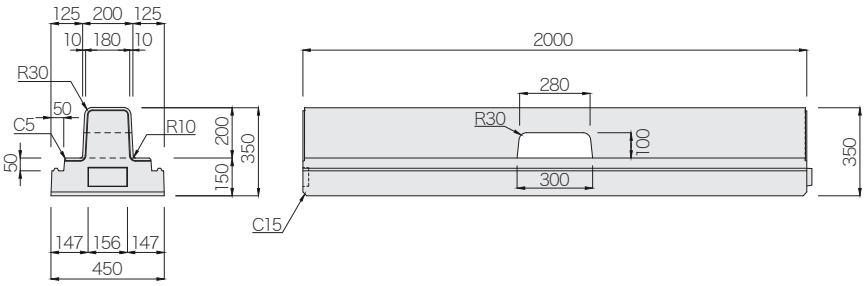

斜(防草)(反射板付き) 参考質量 :446kg

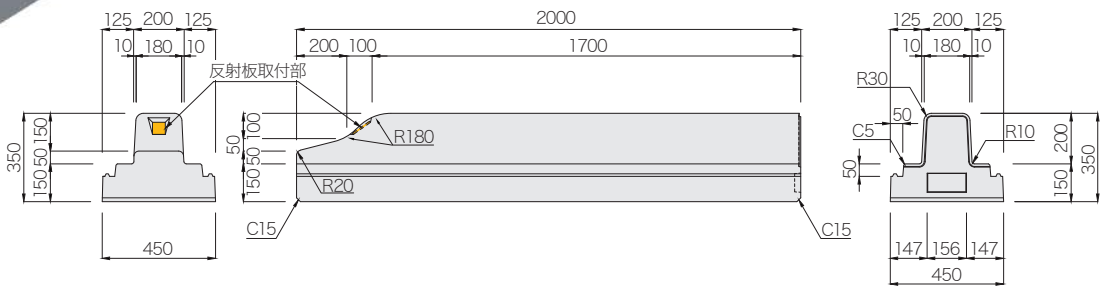

斜 水抜き(防草)(反射板付き) 参考質量 :434kg

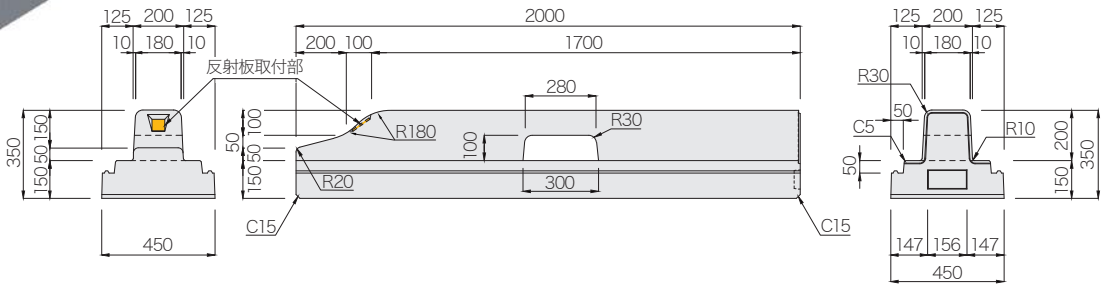

基礎付歩車道境界ブロックＬＢ（茨城県規格）[防草タイプ]

CAD data DWG SFC

斜Ｈ=20（防草） 参考質量：436kg

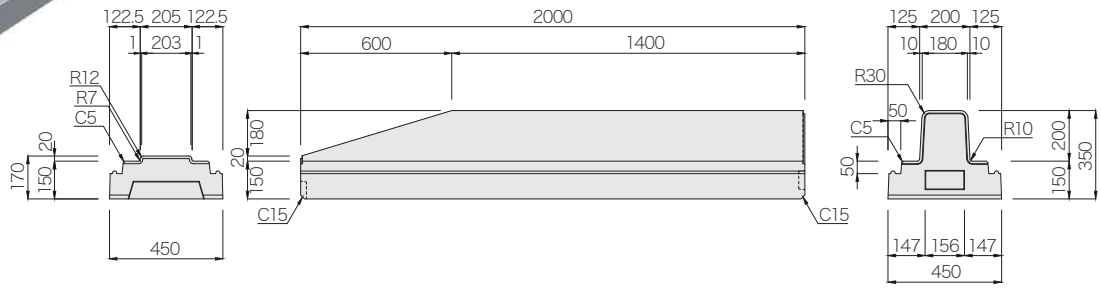

低Ｈ=20（防草） 参考質量：306kg

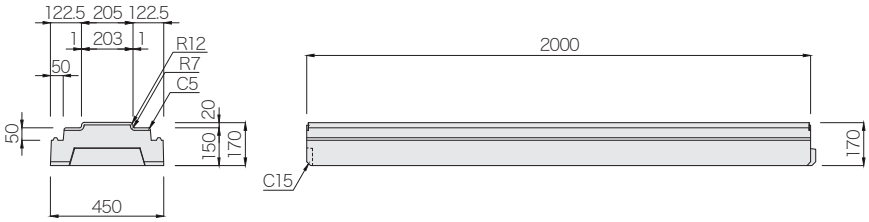

片基礎付歩車道境界ブロックＬＢ

CAD data DWG SFC

基　本 参考質量：396kg

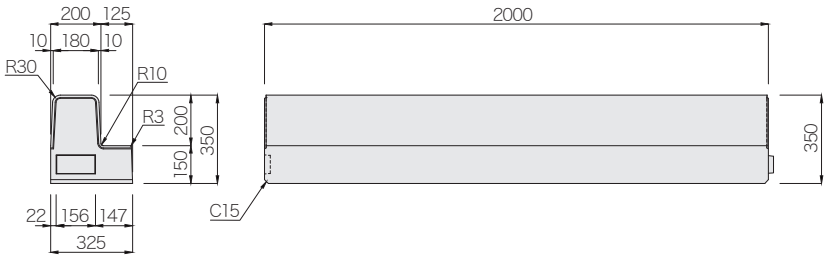

水 抜 き 参考質量：383kg

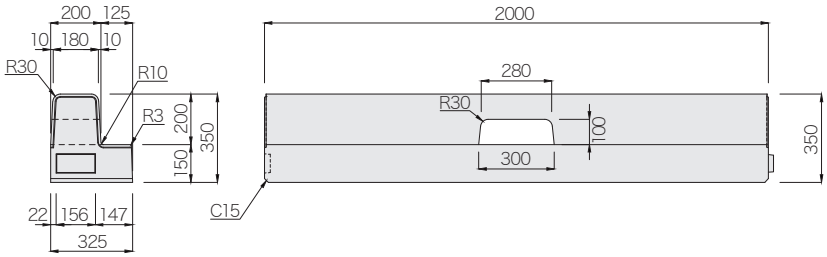

斜 左（反射板付き） 参考質量：382kg

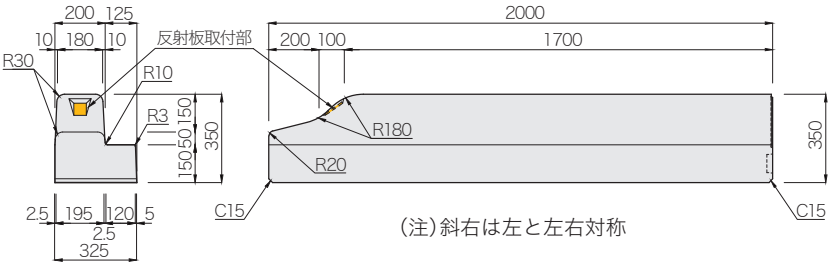

（注）斜右は左と左右対称

片基礎付歩車道境界ブロック A

CAD data DWG SFC

歩車道境界ブロックと基礎部を一体化した長尺(L=2.0m)の片基礎付歩車道境界ブロックです。

特 長

(1)基礎が一体で、長さが2mなので経済的で施工性が良い。
(2)一体製品のため、車両が衝突しても境界ブロックが散乱しにくい。
(3)端面部に凸凹の接続ジョイントを設けてあるので接続するだけで製品の通り芯がとれ、不等沈下防止にも有効です。
(4)化粧目地のため、モルタル目地詰め作業の簡素化ができます。
(5)道路路肩の土留め用ブロックとしても利用できます。
(国土交通省の河川工事に納入実績があります。)

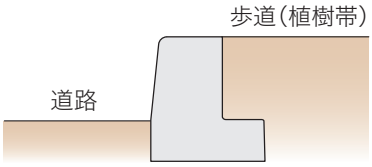

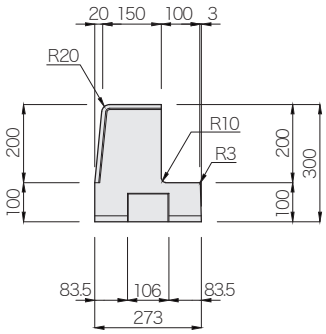

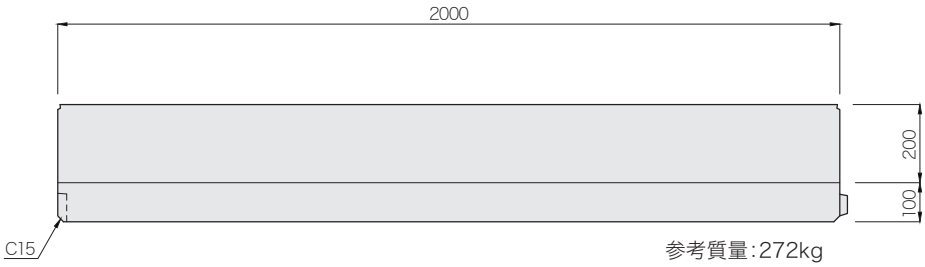

参考質量:272kg

学校給食共同調理場駐車場(茨城町)

一級河川 久慈川堤防(大子町)

基礎付中央分離帯ブロック

CAD data	DWG
	SFC

基　本 参考質量 537kg

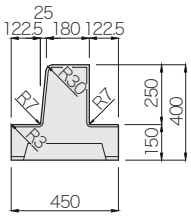

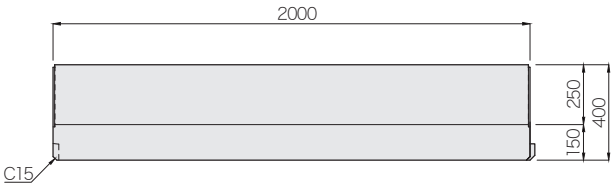

シフト分割型 参考質量 :480kg

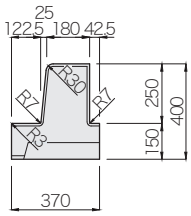

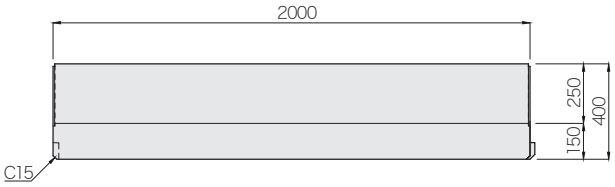

シフト一体型 参考質量 :1060kg

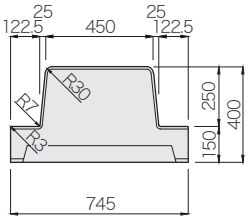

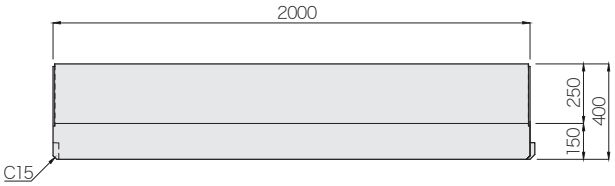

シフト一体型 水抜き 参考質量 :1008kg

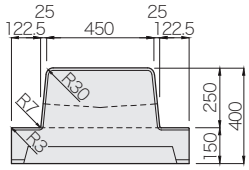

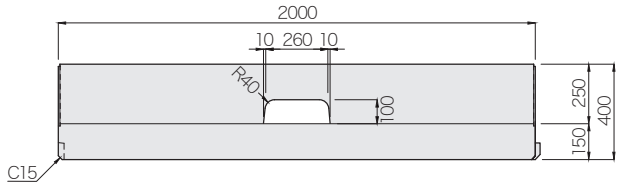

端末(シフト一体型) 参考質量 :525kg

(注)仕入れ品対応です。

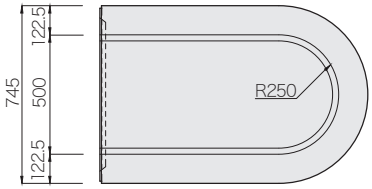

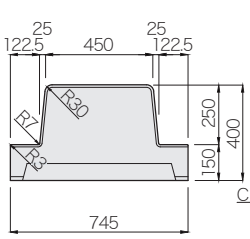

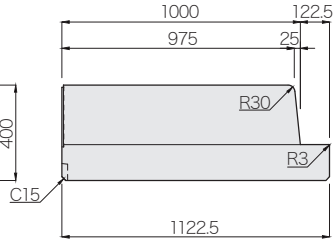

端末デリネーター用(シフト一体型) 参考質量 :511kg

(注)仕入れ品対応です。

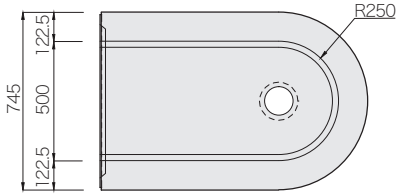

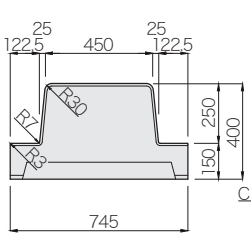

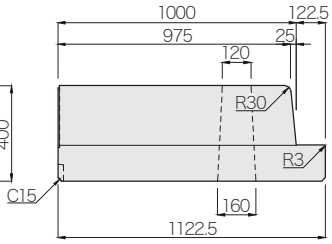

基礎付中央分離帯ブロック[防草タイプ]

CAD data DWG SFC

基　本 参考質量：509kg

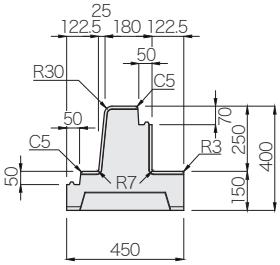

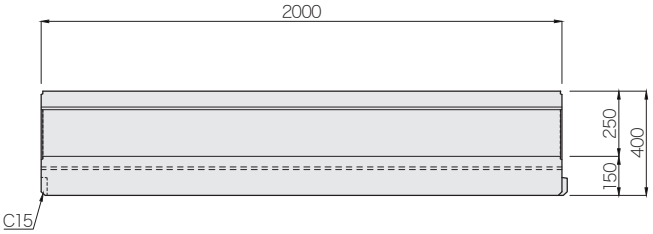

シフト分割型 参考質量：452kg

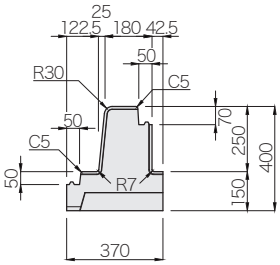

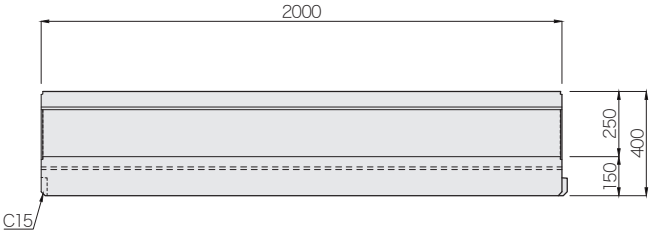

シフト一体型 参考質量：1037kg

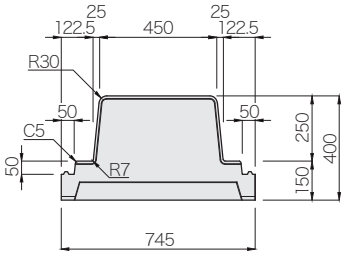

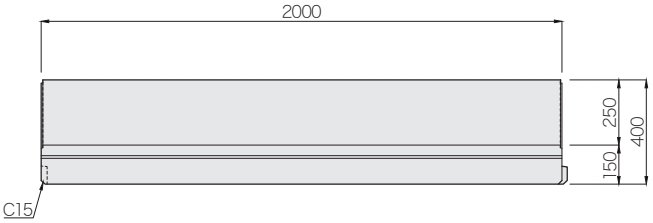

シフト一体型 水抜き 参考質量：985kg

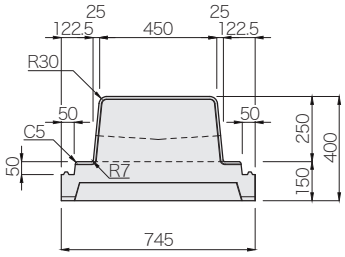

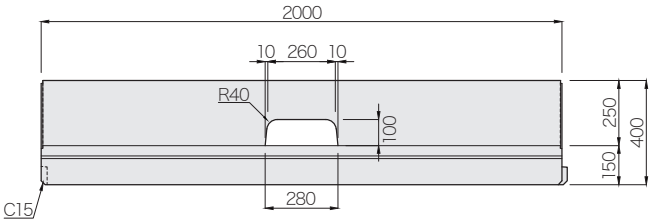

端末(シフト一体型) 参考質量：510kg

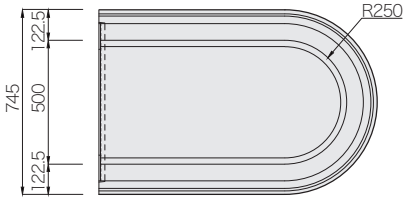

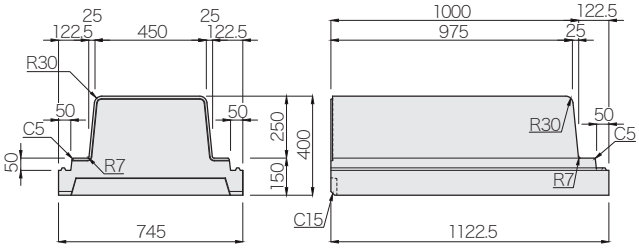

端末デリネーター用(シフト一体型) 参考質量：496kg

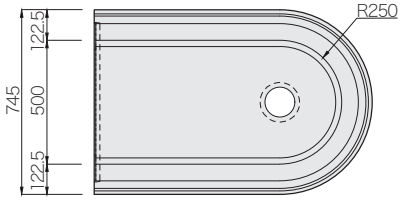

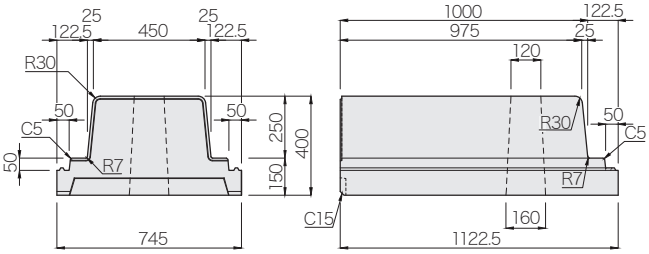

基礎付歩車道境界ブロックB（都市型）

CAD data DWG SFC

基　本 参考質量：374kg

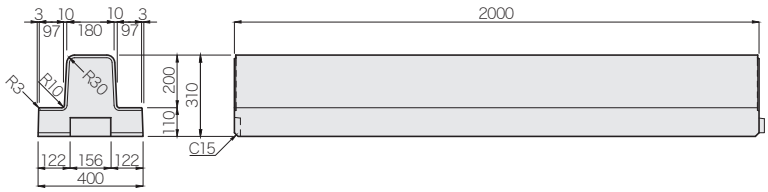

水 抜 き 参考質量：361kg

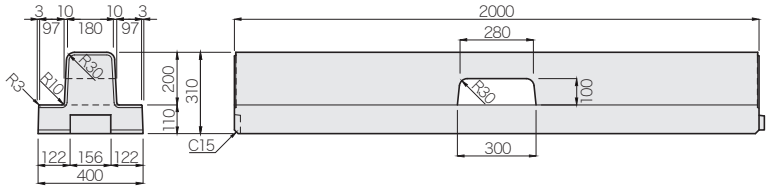

斜 参考質量：365kg

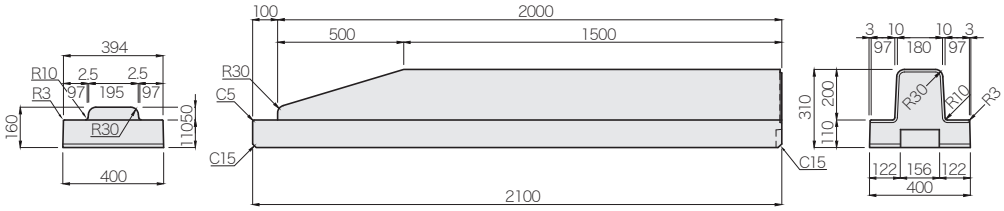

施工現場写真

基礎付中央分離帯ブロック

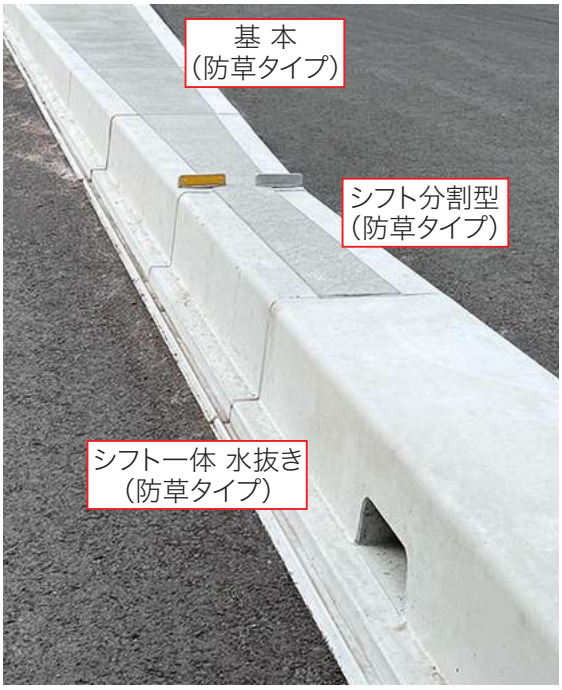

大洗友部線（茨城町）

片基礎付歩車道境界ブロック都市型(セミフラットタイプ)

CAD data	DWG
	SFC

基　本 参考質量 :418kg

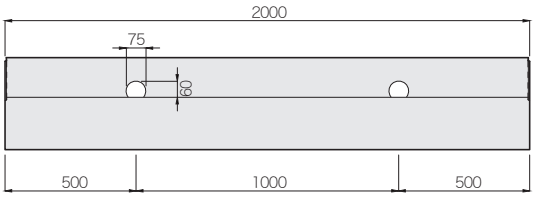

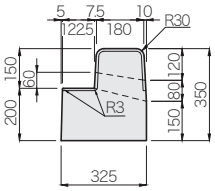

斜 左H=50 用 参考質量 :389kg

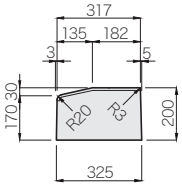

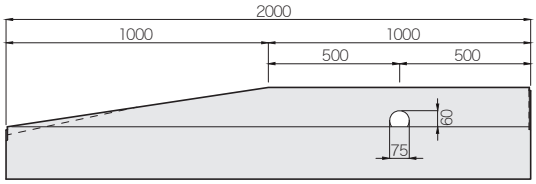

(注)斜右H＝50 は左と左右対称

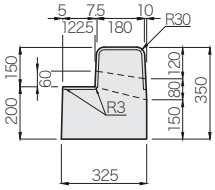

低H=50 用 参考質量 :286kg

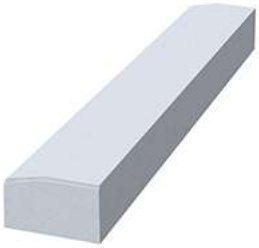

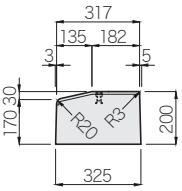

斜左H=20 用 参考質量 :381kg

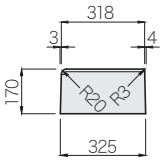

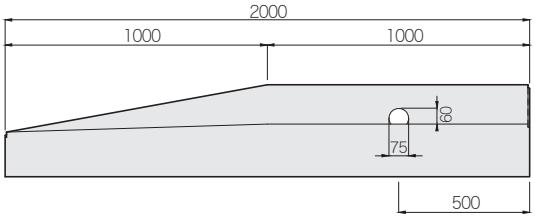

(注)斜右H=20 用 は左と左右対称

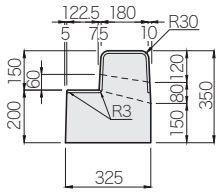

低H=20 用 参考質量 :253kg

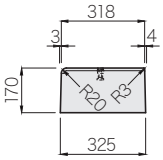

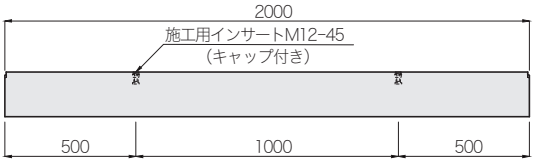

ＴＹ集水桝(底付)

CAD data DWG SFC

グレーチング細目対応

グレーチングタイプ
(ピンヒンジタイプ)

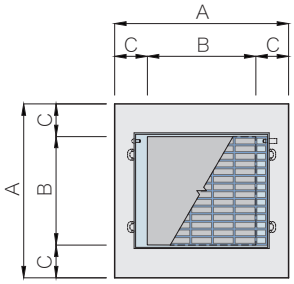

グレーチングタイプ
(ボルト固定式)

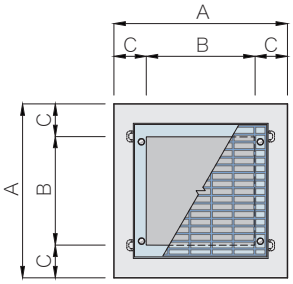

グレーチングタイプ
(落し込み蓋タイプ)

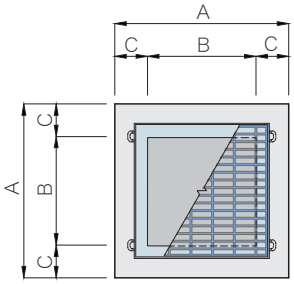

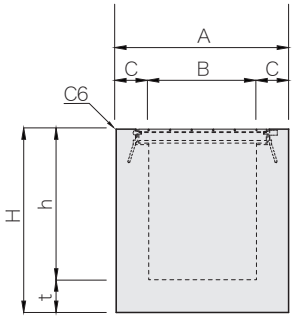

トライポットタイプ

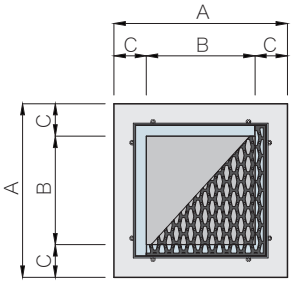

蓋無しタイプ

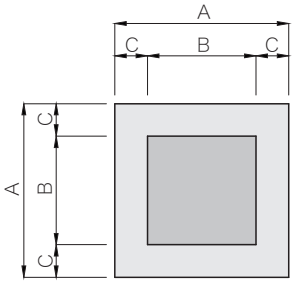

[壁厚 150 タイプ]

呼び名 (B×h)	寸 法 (mm)						参考質量 (kg)
	A	B	C	t	h	H	
400× 400	700	400	150	150	400	550	473
× 500					500	650	549
× 600					600	750	625
× 700					700	850	701
× 800					800	950	777
× 900					900	1050	853
×1000					1000	1150	929
×1100					1100	1250	1004
500× 500	800	500	150	150	500	650	670
× 600					600	750	759
× 700					700	850	849
× 800					800	950	939
× 900					900	1050	1029
×1000					1000	1150	1118
×1100					1100	1250	1208
600× 500	900	600	150	150	500	650	797
× 600					600	750	901
× 700					700	850	1004
× 800					800	950	1108
× 900					900	1050	1211
×1000					1000	1150	1315
×1100					1100	1250	1418
700× 500	1000	700	150	150	500	650	932
× 600					600	750	1049
× 700					700	850	1167
× 800					800	950	1284
× 900					900	1050	1401
×1000					1000	1150	1518
×1100					1100	1250	1636

[壁厚 200 タイプ]

呼び名 (B×h)	寸 法 (mm)						参考質量(kg)	
	A	B	C	h	H t=150	H t=200	底版厚 t=150	底版厚 t=200
500× 500	900	500	200	500	650	700	924	1017
× 600				600	750	800	1053	1146
× 700				700	850	900	1182	1275
× 800				800	950	1000	1310	1403
× 900				900	1050	1100	1439	1532
×1000				1000	1150	1200	1568	1661
600× 500	1000	600	200	500	650	700	1081	1196
× 600				600	750	800	1229	1344
× 700				700	850	900	1376	1491
× 800				800	950	1000	1523	1638
× 900				900	1050	1100	1670	1785
×1000				1000	1150	1200	1817	1932
×1100				1100	1250	1300	1965	2080
×1200				1200	1350	1400	2112	2227
700× 500	1100	700	200	500	650	700	1246	1385
× 600				600	750	800	1412	1551
× 700				700	850	900	1577	1716
× 800				800	950	1000	1743	1882
× 900				900	1050	1100	1908	2047
×1000				1000	1150	1200	2074	2213
×1100				1100	1250	1300	2240	2379
800× 500	1200	800	200	500	650	700	1417	1583
× 600				600	750	800	1601	1767
× 700				700	850	900	1785	1951
× 800				800	950	1000	1969	2135
× 900				900	1050	1100	2153	2319
×1000				1000	1150	1200	2337	2503
×1100				1100	1250	1300	2521	2687
×1200				1200	1350	1400	2705	2871

注(1)グレーチングタイプは用途により[T-25・T-14・T-2]があり、細目タイプも対応できます。
また、トライポットタイプ及び蓋無しタイプにも対応できます。
(2)接続は、ヒューム管、塩ビ管、ボックスカルバート、長尺U字溝、その他各種の接続ができます。
(3)参考質量はグレーチングの質量を含んでおりません。
(4)高さは10mmピッチでも製造可能です。
(5)寸法表の高さ(h)を超える製品につきましては上下２分割で対応できます。
(6)受注生産ですので、あらかじめ担当営業にお問い合わせください。
(7)施工用吊りアンカーは天端の四隅に４個設けてあります。

ＴＹ集水桝(底無し)

CAD data DWG SFC

グレーチング細目対応

グレーチングタイプ
(ピンヒンジタイプ)

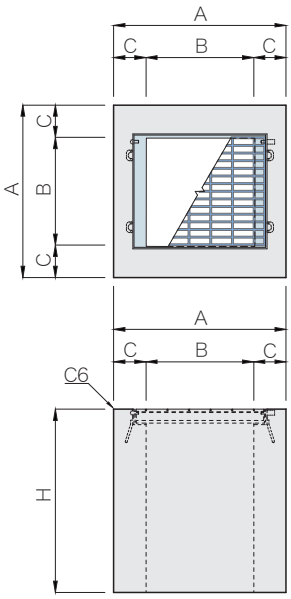

グレーチングタイプ
(ボルト固定式)

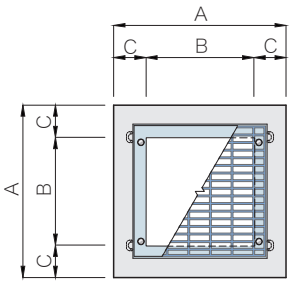

グレーチングタイプ
(落し込み蓋タイプ)

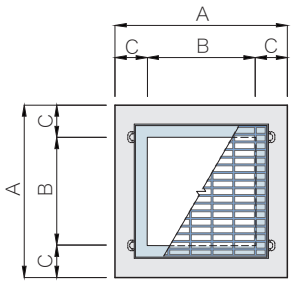

トライポットタイプ

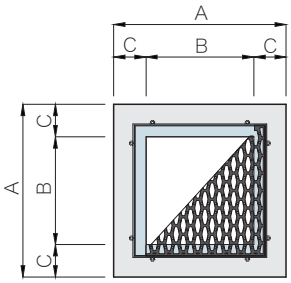

蓋無しタイプ

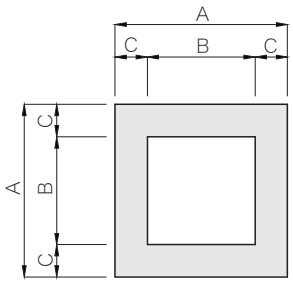

[壁厚 150 タイプ]

呼び名 (B×H)	寸 法 (mm)				参考質量 (kg)
	A	B	C	H	
400× 400	700	400	150	400	304
× 500				500	380
× 600				600	456
× 700				700	532
× 800				800	608
× 900				900	684
×1000				1000	759
×1100				1100	835
500× 500	800	500	150	500	449
× 600				600	539
× 700				700	628
× 800				800	718
× 900				900	808
×1000				1000	897
×1100				1100	987
600× 500	900	600	150	500	518
× 600				600	621
× 700				700	725
× 800				800	828
× 900				900	932
×1000				1000	1035
×1100				1100	1139
700× 500	1000	700	150	500	587
× 600				600	704
× 700				700	822
× 800				800	939
× 900				900	1056
×1000				1000	1173
×1100				1100	1291

[壁厚 200 タイプ]

呼び名 (B×H)	寸 法 (mm)				参考質量 (kg)
	A	B	C	H	
500× 500	900	500	200	500	644
× 600				600	773
× 700				700	902
× 800				800	1031
× 900				900	1160
×1000				1000	1288
600× 500	1000	600	200	500	736
× 600				600	884
× 700				700	1031
× 800				800	1178
× 900				900	1325
×1000				1000	1472
×1100				1100	1620
×1200				1200	1767
700× 500	1100	700	200	500	828
× 600				600	994
× 700				700	1160
× 800				800	1325
× 900				900	1491
×1000				1000	1656
×1100				1100	1822
800× 500	1200	800	200	500	920
× 600				600	1104
× 700				700	1288
× 800				800	1472
× 900				900	1656
×1000				1000	1840
×1100				1100	2024
×1200				1200	2208
900× 500	1300	900	200	500	1012
× 600				600	1215
× 700				700	1417
× 800				800	1620
× 900				900	1822
×1000				1000	2024
×1100				1100	2227
×1200				1200	2429

注(1)グレーチングタイプは用途により[T-25・T-14・T-2]があり、細目タイプも対応できます。
また、トライポットタイプ(900 角は除く)及び蓋無しタイプにも対応できます。
(2)接続は、ヒューム管、塩ビ管、ボックスカルバート、長尺U字溝、その他各種の接続ができます。
(3)参考質量はグレーチングの質量を含んでおりません。
(4)高さは10mmピッチでも製造可能です。
(5)寸法表の高さ(H)を超える製品につきましては上下２分割で対応できます。
(6)受注生産ですので、あらかじめ担当営業にお問い合わせください。
(7)施工用吊りアンカーは天端の四隅に４個設けてあります。

集水桝 1000×1000

CAD data DWG SFC

グレーチング細目対応

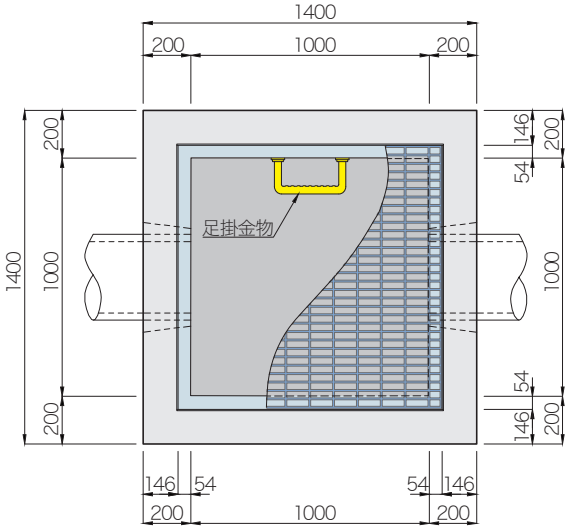

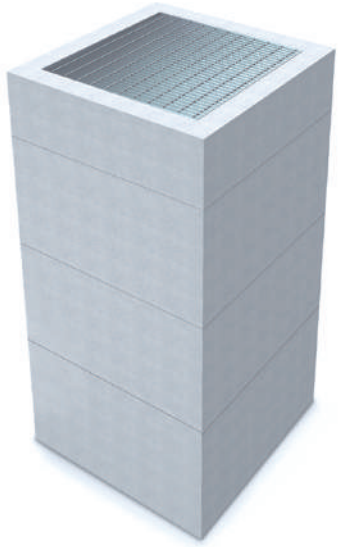

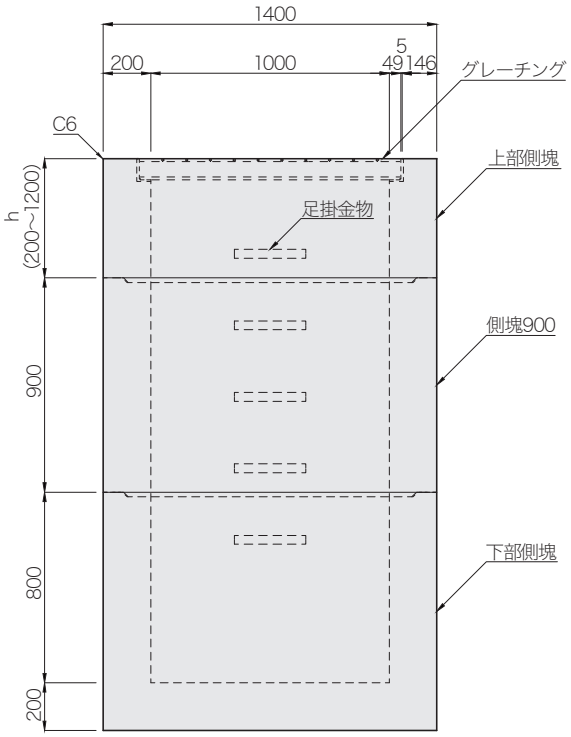

底　付

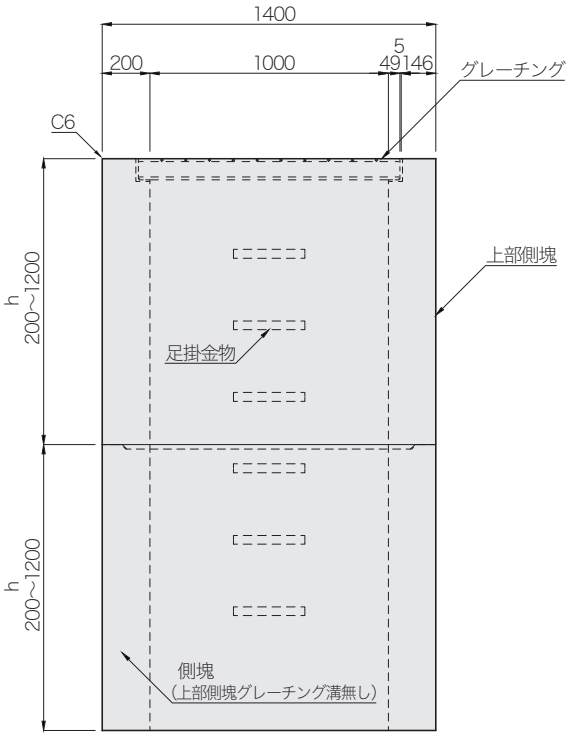

底無し

区　分	上部側塊［h／参考質量(kg)］											側　塊 900	下部側塊 800
	200	300	400	500	600	700	800	900	1000	1100	1200		
底　付	395	616	836	1057	1278	1499	1719	1940	2161	2382	2603	1987	2668

区　分		上部側塊・側塊［h／参考質量(kg)］										
		200	300	400	500	600	700	800	900	1000	1100	1200
底無し	上部側塊	395	616	836	1057	1278	1499	1719	1940	2161	2382	2603
	側　塊	442	663	883	1104	1325	1546	1766	1987	2208	2429	2650

注（1）グレーチングタイプは用途により［T-25・T-14・T-2］があり、細目タイプも対応できます。
　　また、蓋無しタイプにも対応できます。
（2）グレーチングは落とし込み式またはボルト固定式となります。
（3）接続は、ヒューム管、塩ビ管、ボックスカルバート、長尺U字溝、その他各種の接続ができます。
（4）参考質量はグレーチングの質量を含んでおりません。
（5）受注生産ですので、あらかじめ担当営業にお問い合わせください。
（6）底無しの側塊につきましては、上部側塊のグレーチング溝がないタイプの製品です。

マルチフィット集水桝

CAD data DWG SFC

グレーチング細目対応

特 長

（1）壁面の四方全てが50mmの薄壁となっておりますので、現場合わせによって容易に開口を自由に設けることができます。
また、標準的な桝高であれば、在庫品によって対応ができるため早期の納期と工期の短縮が図れます。

（2）耐荷重を考慮したうえで壁厚を薄くし製品の軽量化をした事により、小型の重機での施工が可能です。

Aタイプ

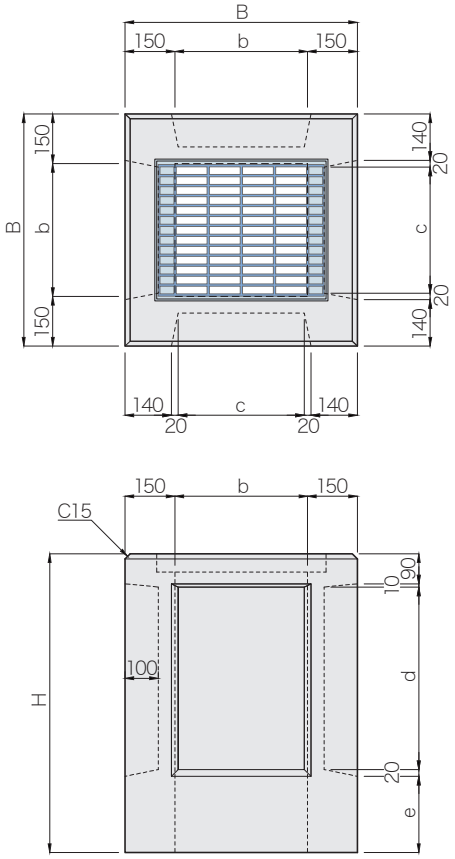

Bタイプ

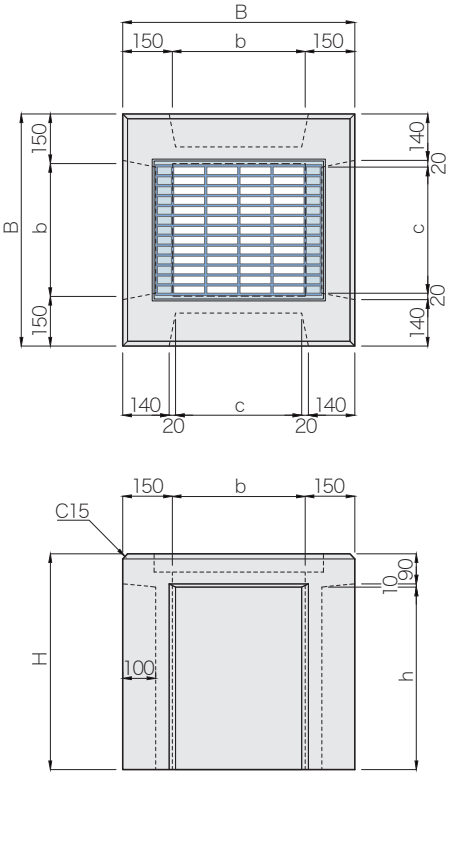

呼び名	寸 法 (mm)						タイプ	
	B	b	c	h	d	e	A	B
400×400	700	400	380	400～ 550	550	30～530	H 700～1200	H500～ 650
				600～ 900	—	—	—	H700～1000
500×500	800	500	480	400～ 450	450	30～630	H 600～1200	H500～ 550
				400～ 800	800	30～280	H 950～1200	H500～ 900
				400～1000	1000	30～ 80	H1150～1200	H500～1100
600×600	900	600	580	400～ 650	650	30～430	H 800～1200	H500～ 750
				400～1000	1000	30～ 80	H1150～1200	H500～1100

注（1）グレーチングタイプは用途により［T-25・T-14・T-2］があり、普通目及び細目タイプがあります。
（2）グレーチングは 110°開閉式（ピンヒンジ式）、ボルト固定式及び落し込み式など各種のタイプに対応可能です。
（3）集水桝の高さHについては、500～1200mmの範囲で 50mmピッチで製造が可能です。
また、壁面の開口は各呼びについて表中 d の高さの種類がありますので高さHにより、タイプ A 及びタイプB に区分されます。
（4）個別製品の質量については別途、担当営業にお問い合わせください。

L形街渠桝 300×400×1000(底無し)[L形縁塊 250用]

CAD data DWG SFC

グレーチング細目対応

この製品はP.179のL形側溝250B(JIS A5372推奨仕様E-4)の専用街渠桝です。

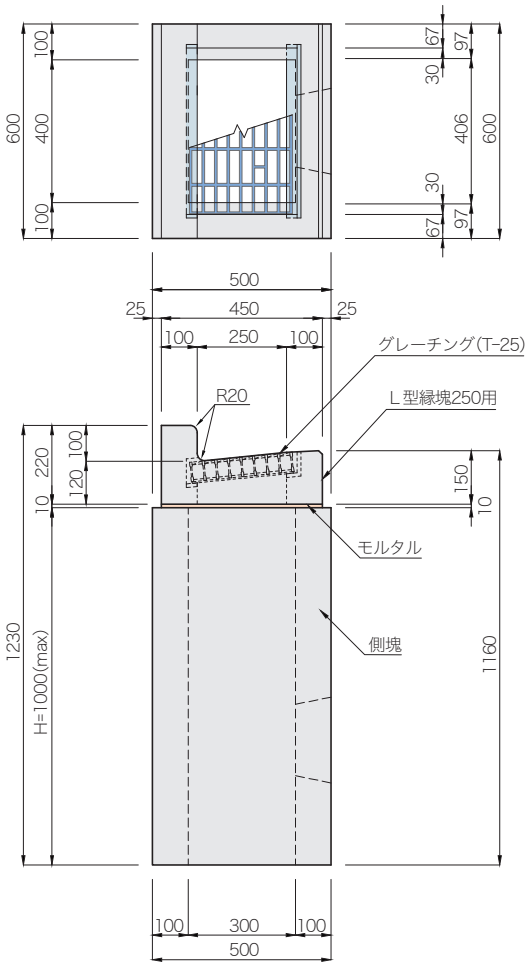

側塊高さ H(mm)	参考質量 (kg)
400	166
500	207
600	248
700	290
800	331
900	373
1000	414

L形縁塊 250用[基本] 参考質量:65kg

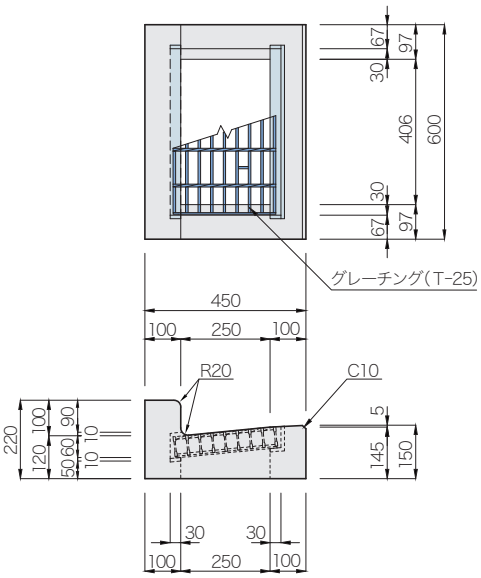

L形縁塊 250用[低] 参考質量:58kg

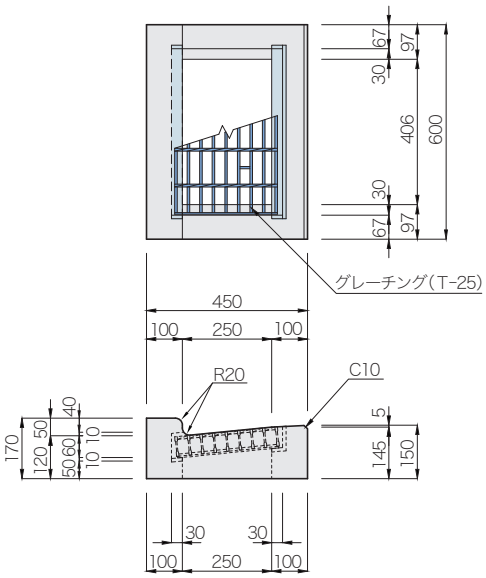

注(1)グレーチングには、盗難防止用の鎖が付いています。
(2)開口寸法及び位置については任意に対応できます。
(3)側塊高さは最大1000mmの範囲で任意の高さ(@100mm)に対応できます。
また、側塊高さが1000mmを超える場合は2分割式で対応可能です。

L 形街渠桝 300×400×1000(底無し)[L 形縁塊 300 用]

CAD data DWG SFC

グレーチング細目対応

この製品は P.179 の L 形側溝 300(JIS A5372 推奨仕様 E-4)の専用街渠桝です。

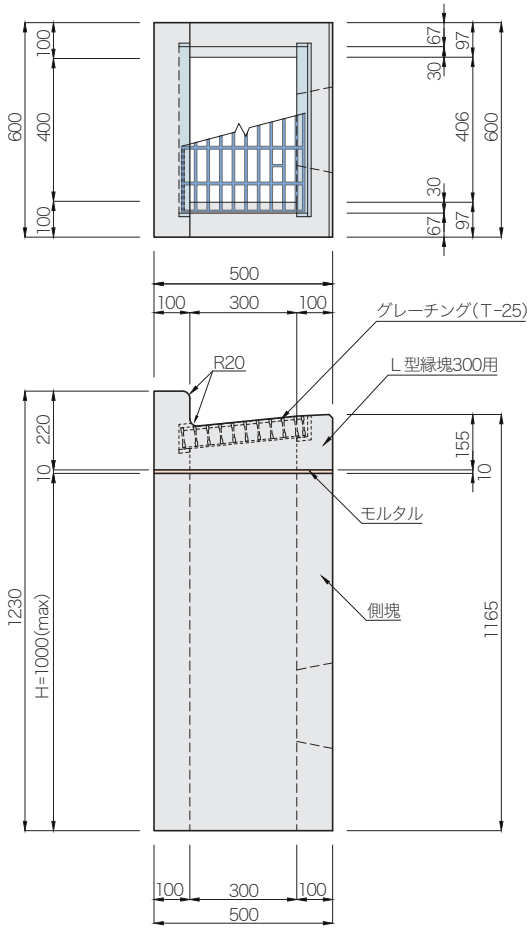

側塊高さ H(mm)	参考質量 (kg)
400	166
500	207
600	248
700	290
800	331
900	373
1000	414

L 形縁塊 300 用[基本] 参考質量:69kg

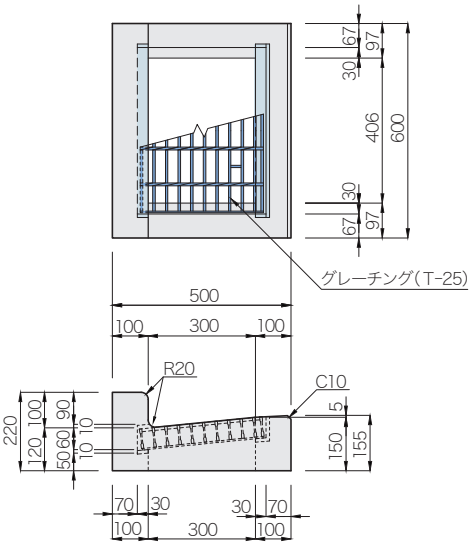

L 形縁塊 300 用[低] 参考質量:62kg

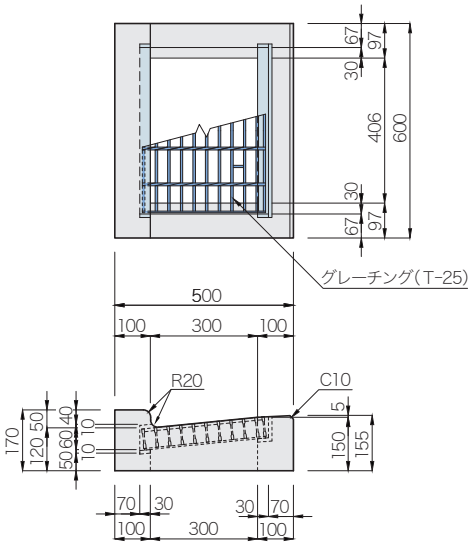

注(1)グレーチングには、盗難防止用の鎖が付いています。
(2)開口寸法及び位置については任意に対応できます。
(3)側塊高さは最大 1000mmの範囲で任意の高さ(@100mm)に対応できます。
また、側塊高さが 1000mmを超える場合は 2 分割式で対応可能です。

L形街渠桝 350×400A型（L形エプロンブロックA用）

CAD data	DWG
	SFC

参考質量：467kg
この製品はP.172のL形エプロンブロックAの専用街渠桝です。

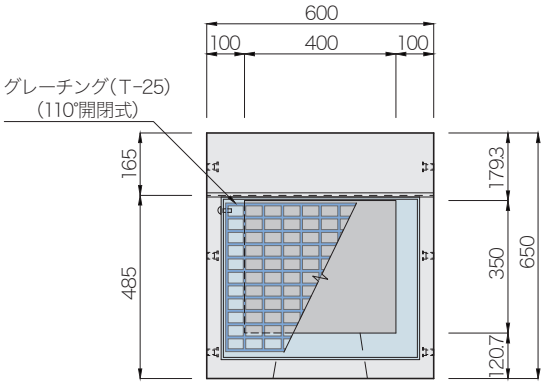

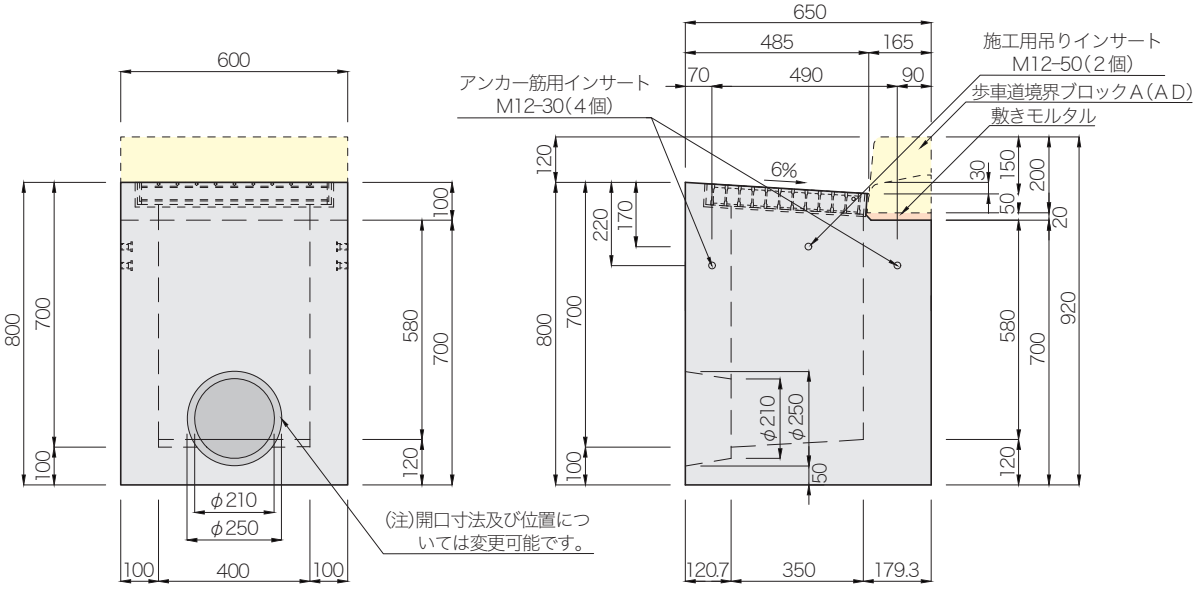

施工イメージ

L形街渠桝 350×400A型(分割式)

CAD data	DWG
	SFC

この製品は主にL形街渠を現場打ちする場合に使用します。

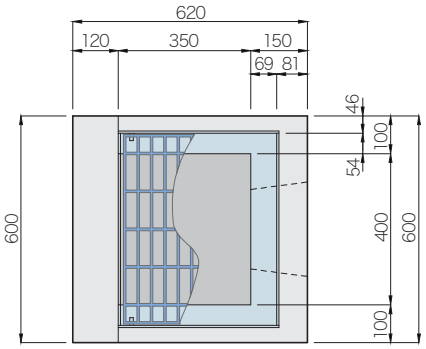

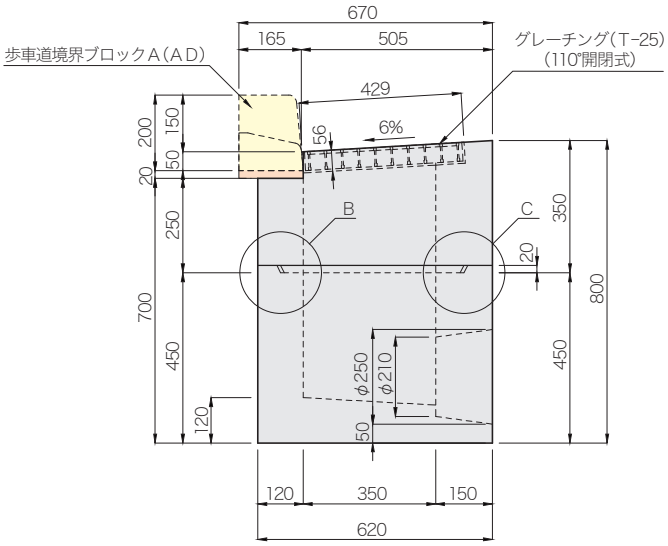

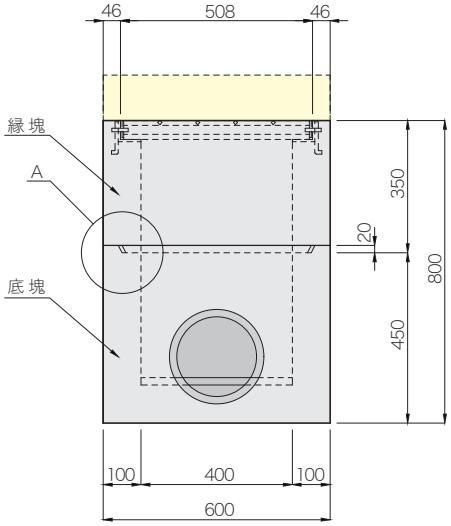

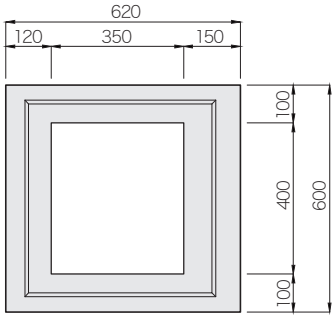

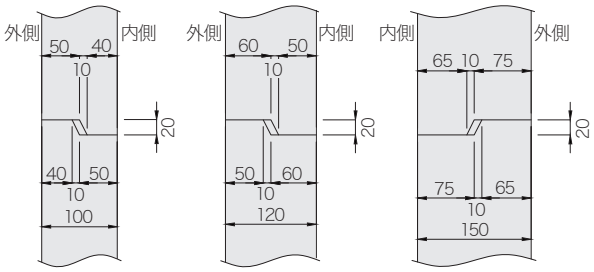

A詳細図　B詳細図　C詳細図

側塊150

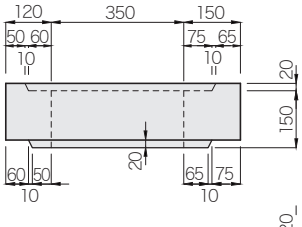

側塊200

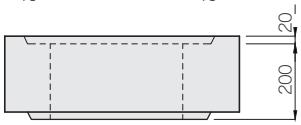

呼び名	参考質量(kg)
縁　塊	171
側塊150	80
側塊200	107
底　塊	267

(注)側塊は高さ調整に用いる。
(h=150・200)

L形街渠桝 350×400B型（L形エプロンブロックB用）

CAD data DWG SFC

参考質量：519kg
この製品はP.175のL形エプロンブロックBの専用街渠桝です。

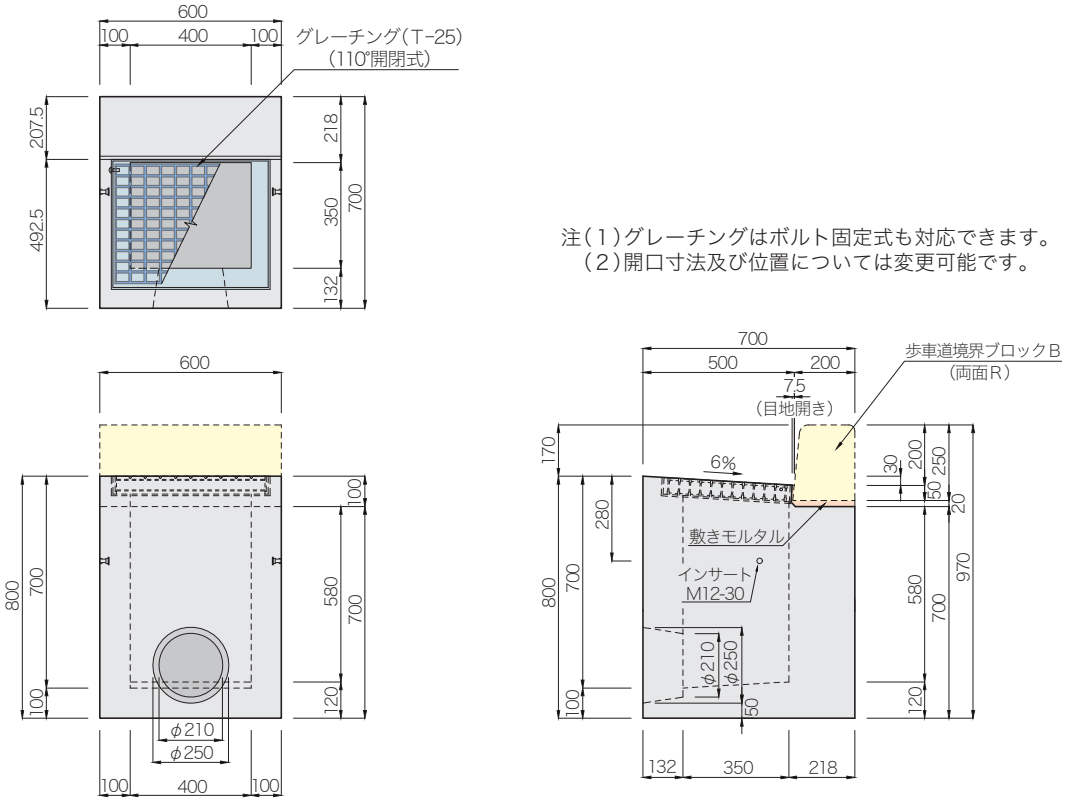

注（1）グレーチングはボルト固定式も対応できます。
（2）開口寸法及び位置については変更可能です。

L形街渠桝 350×500（街渠エプロンブロック用）

CAD data DWG SFC

参考質量：698kg
この製品はP.177の街渠エプロンブロックの専用街渠桝です。

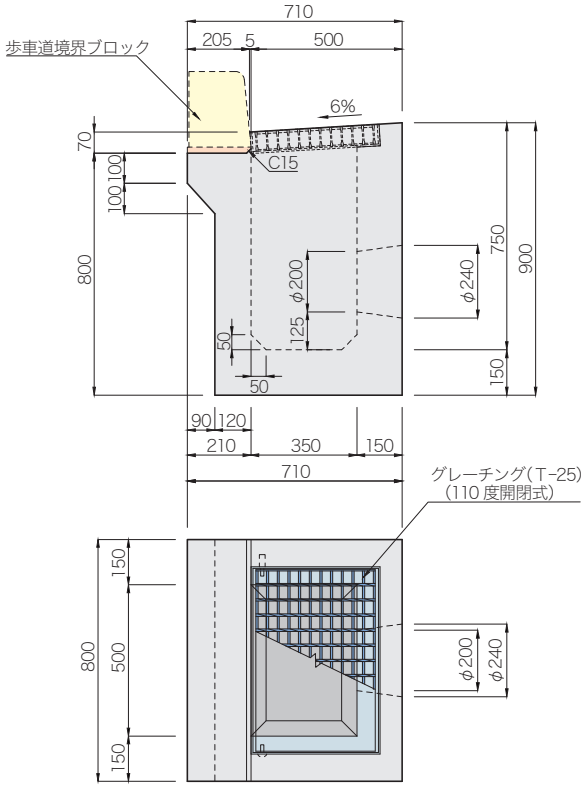

注（1）グレーチングはボルト固定式も対応できます。
（2）開口寸法及び位置については変更可能です。

L形縁塊[国土交通省Ⅰ型 新]

CAD data DWG SFC

マウントアップタイプA

専用の下部桝(D桝)はP.209をご参照ください。

排水性舗装対応(排水孔付き) 参考質量:132kg

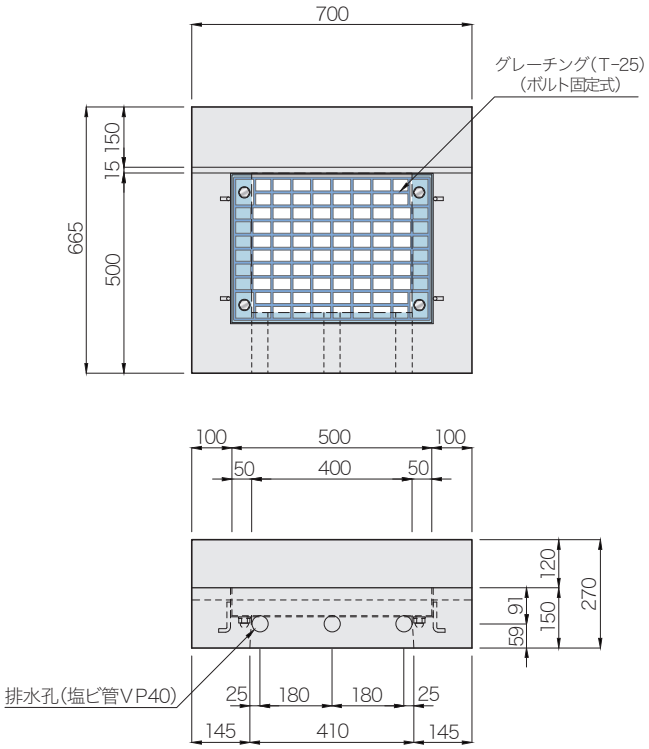

組み合わせ例

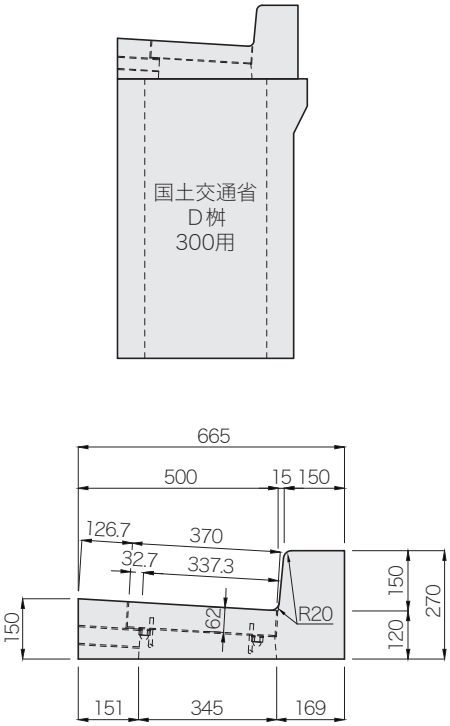

排水孔無し 参考質量:133kg

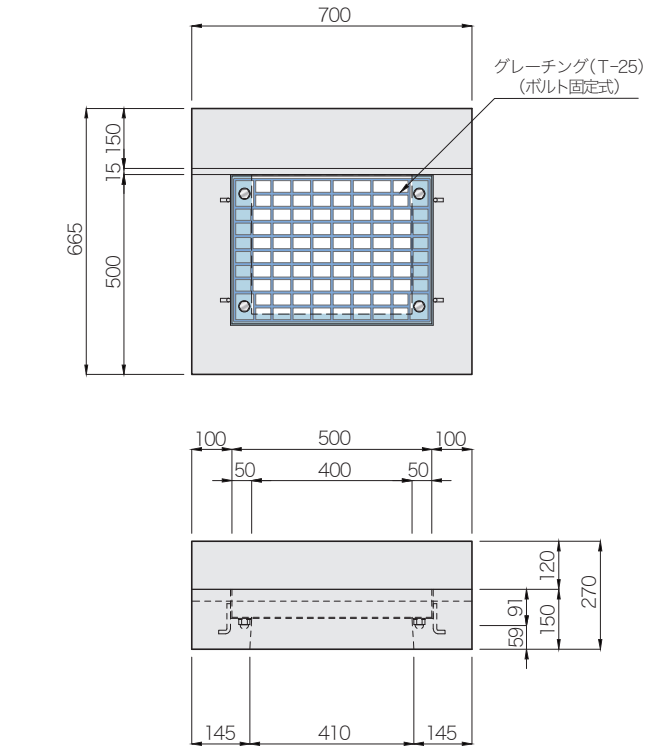

組み合わせ例

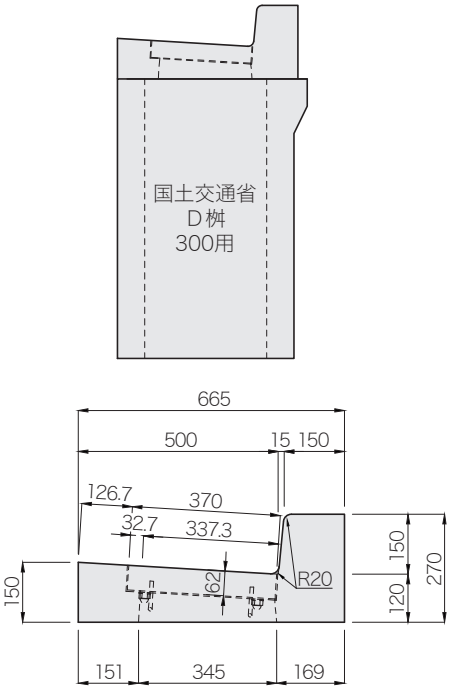

L形縁塊[国土交通省Ⅰ型 新]

CAD data DWG SFC

セミフラットタイプA両面R

専用の下部桝(D桝)はP.209をご参照ください。

排水性舗装対応(排水孔付き) 参考質量:132kg

(注)排水孔を無しとすることもできます。

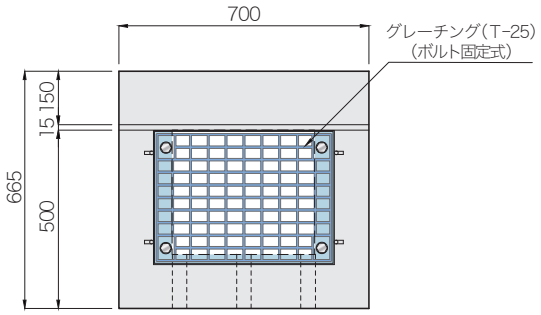

組み合わせ例

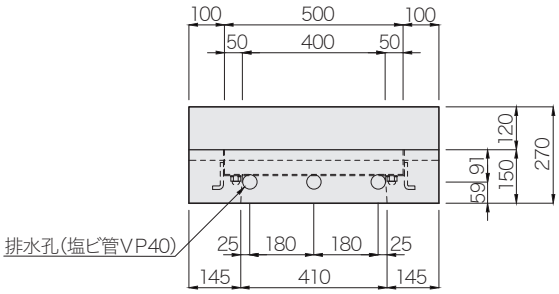

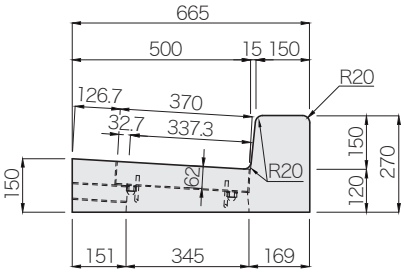

L形縁塊[国土交通省Ⅱ型]

CAD data DWG SFC

セミフラットタイプB両面R

専用の下部桝(D桝)はP.209をご参照ください。

排水性舗装対応(排水孔付き) 参考質量:162kg

(注)排水孔を無しとすることもできます。

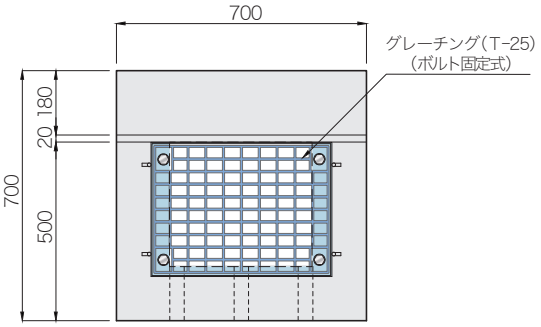

組み合わせ例

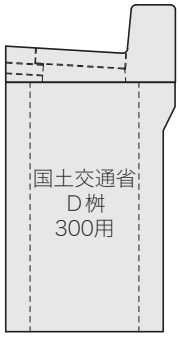

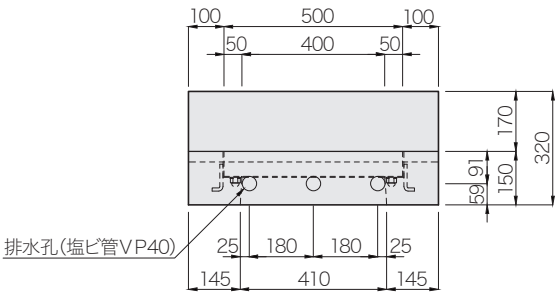

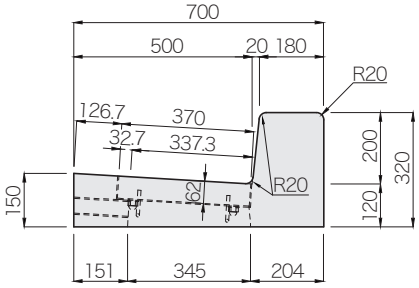

L 形縁塊[国土交通省Ⅱ型]街渠タイプ

CAD data DWG SFC

参考質量：81kg

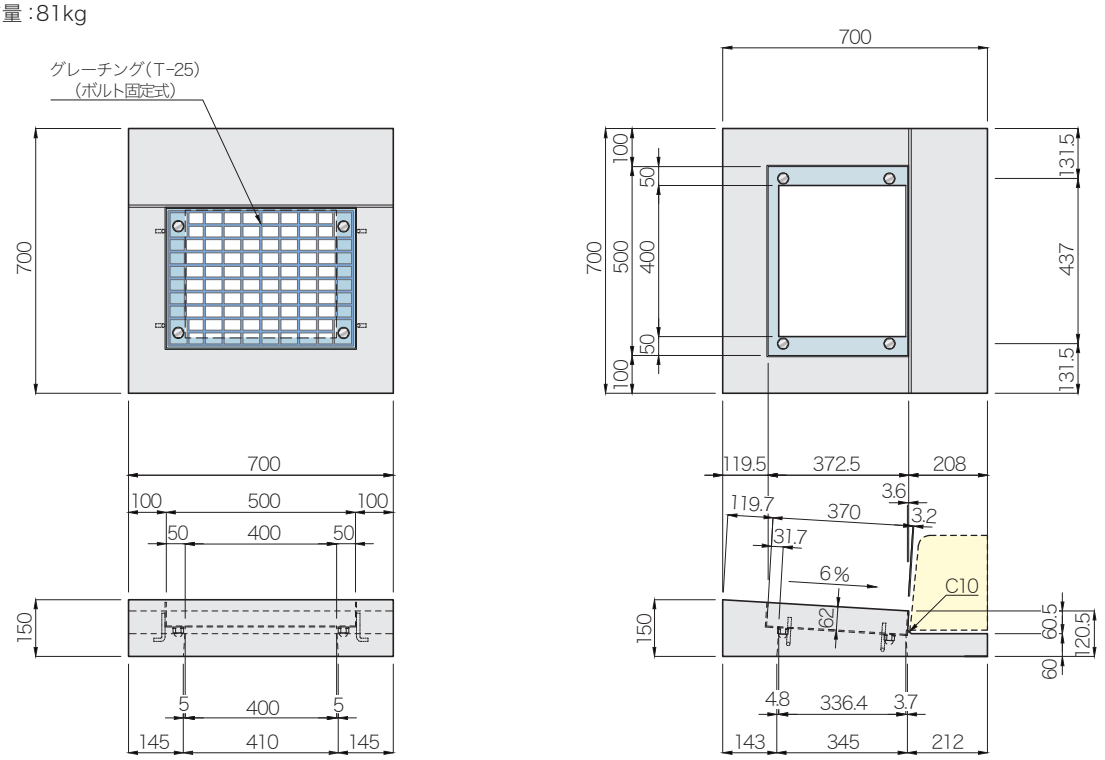

(注)グレーチングは落とし込み式にも変更できます。

国土交通省D桝 300 用

CAD data DWG SFC

参考質量：604kg(H=1030)

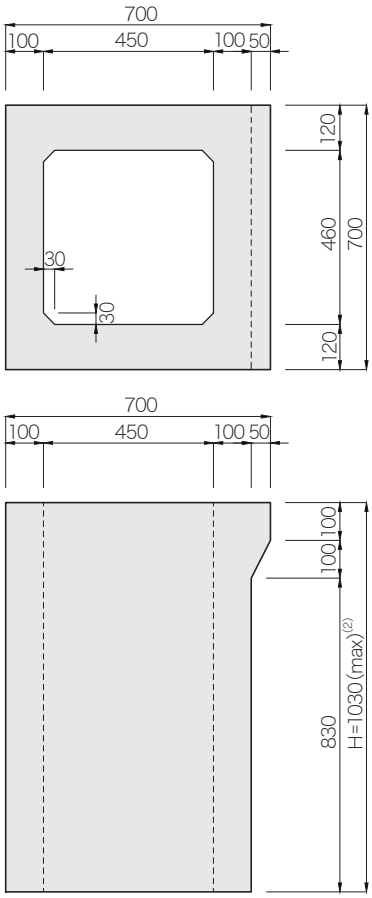

組み合わせ例

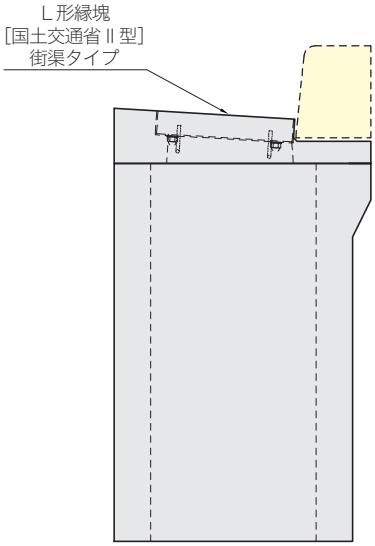

注(1)L形縁塊(国土交通省Ⅰ・Ⅱ型)の下部桝として使用します。
(2)H寸法は @100mm で最大 1030mm まで製造可能です。
(3)側壁の開口寸法及び位置については任意に対応できます。

ため桝・改良桝

CAD data DWG SFC

ため桝・蓋

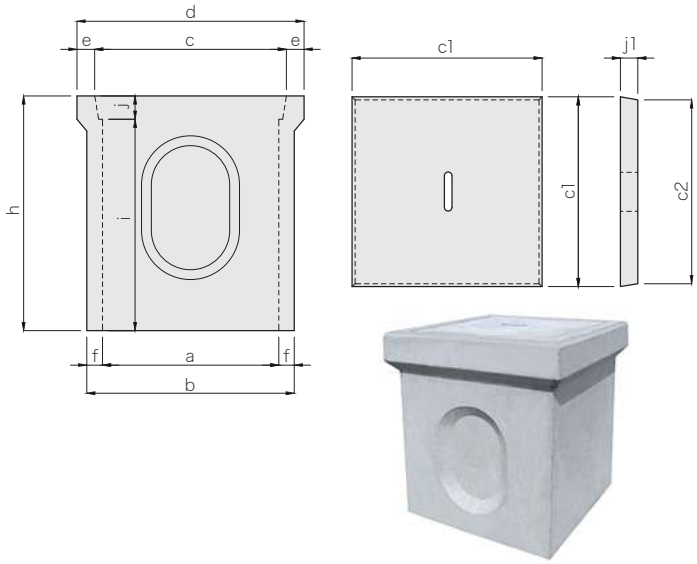

改 良 桝

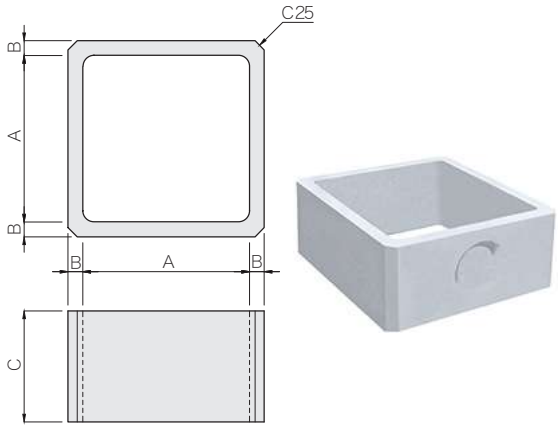

呼び名	寸 法 (mm)												参考質量 (kg)
	a	b	c	d	h	e	f	i	j	c1	c2	j1	
300	300	360	330	410	430	40	30	395	35	325	310	35	51
360	360	430	390	480	495	45	35	455	40	385	375	40	72
450	450	530	490	580	600		40	555	45	485	470	45	125
600	600	700	640	750	770	55	50	710	60	635	625	60	250

(注)こちらの製品につきましては仕入れ品対応です。

呼び名	寸 法 (mm)			参考質量 (kg)
	A	B	C	
300用	300	30	300	26
360用	360			35
450用	450	40		50
600用	600	50		80

(注)こちらの製品につきましては仕入れ品対応です。

DC-S 桝(底無)[切土部路肩集水桝]

CAD data DWG SFC

高速道路の切り土部路肩用集水桝です。

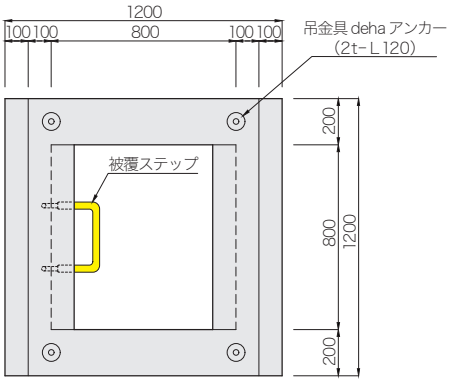

呼び名	寸 法 (mm)			足掛金具 (本)	参考質量 (kg)
	h1	h2	h3		
DC-S 1200	600	1200	1350	3	2429
DC-S 1300	700	1300	1450		2613
DC-S 1400	800	1400	1550		2797
DC-S 1500	900	1500	1650	4	2981
DC-S 1600	1000	1600	1750		3165

注(1)開孔によってステップの位置は変えられます。
(2)底版は現場打ちとしてください。
(3)受注生産ですので、あらかじめ担当営業にお問い合わせください。

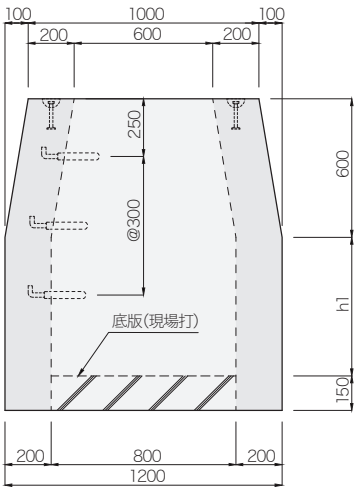

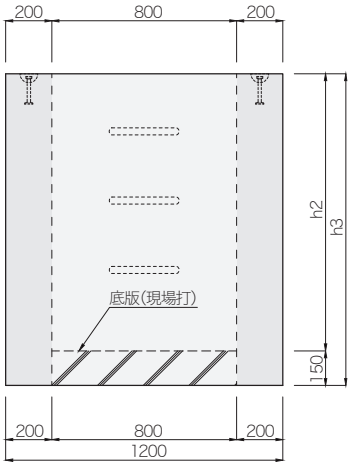

擁壁・土留め・護岸

L

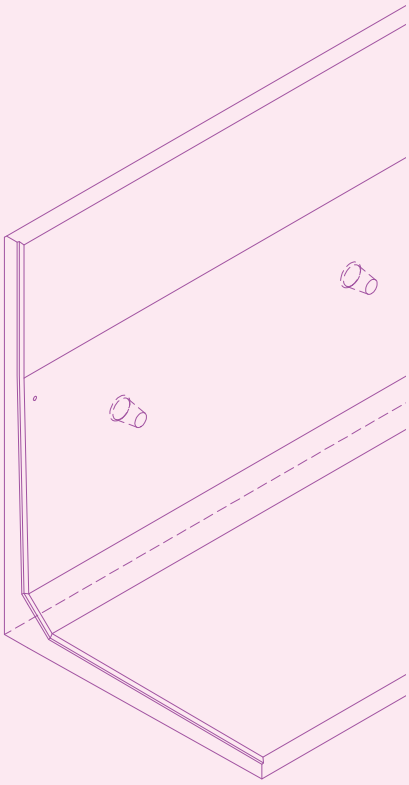

エルフォームGタイプ・・・・・・・・・・・・・・・・・・212
エルフォームG１タイプ・・・・・・・・・・・・・・・・214
ベースブロック・・・・・・・・・・・・・・・・・・・・・・・216

テールアルメ・・・・・・・・・・・・・・・・・・・・・・・・217
ＮＳＳブロック・・・・・・・・・・・・・・・・・・・・・・・227

ＵＫパネル ・・・・・・・・・・・・・・・・・・・・・・・・・232
パネックス（長尺Ｕ対応）・・・・・・・・・・・・・・・233
パネックス（深溝Ｕ対応）・・・・・・・・・・・・・・・236
パネックス（箱型Ｕ対応）・・・・・・・・・・・・・・・239
柵板・鍬止めブロック ・・・・・・・・・・・・・・・・・243

張ブロック・・・・・・・・・・・・・・・・・・・・・・・・・246
護岸用基礎ブロック ・・・・・・・・・・・・・・・・・・246
護岸用帯コンクリート・・・・・・・・・・・・・・・・・247

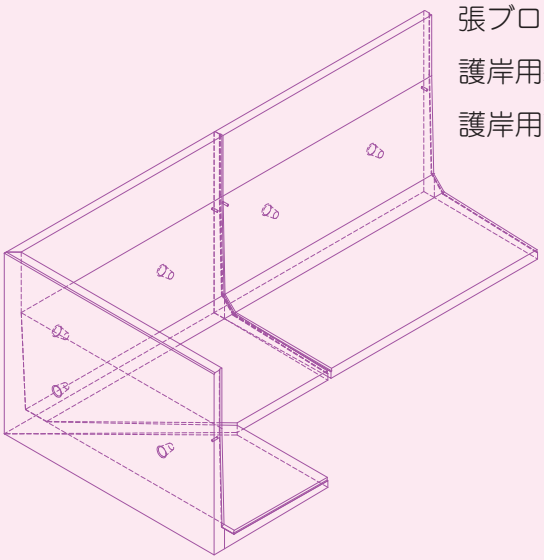

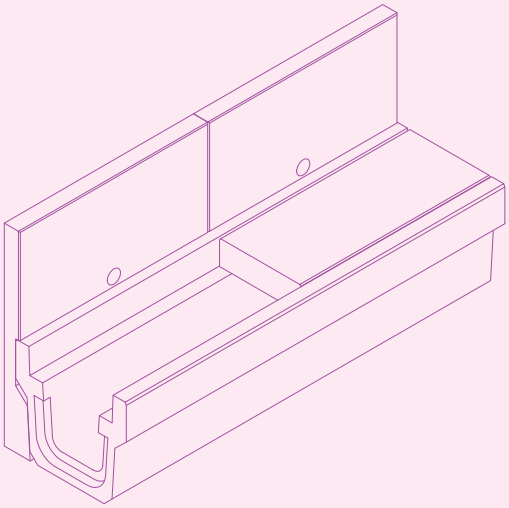

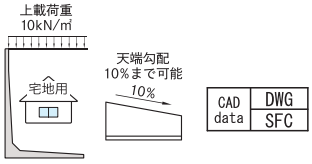

エルフォームGタイプ(宅地用)

L型擁壁

前壁が垂直のため敷地用地を最大限有効に活用できるL型擁壁です。
構造力学的な検証のもとに製品の軽量化を図り、経済性・施工性に優れたL型擁壁です。
法面形状や道路勾配に合わせた天端勾配とすることができます。
擁壁高さは10cm単位の高さに設定することが可能です。

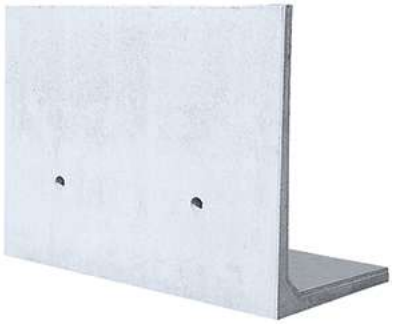

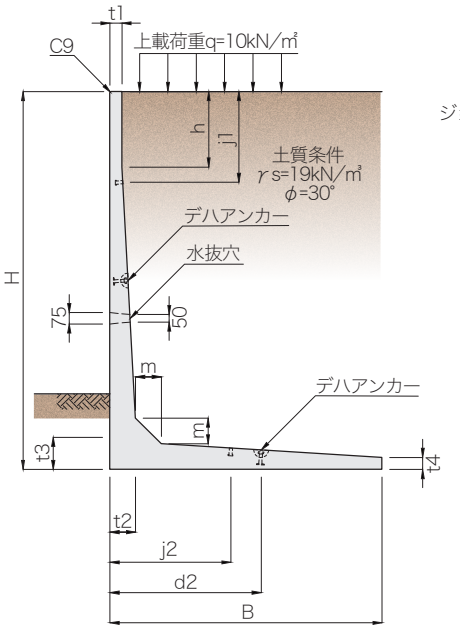

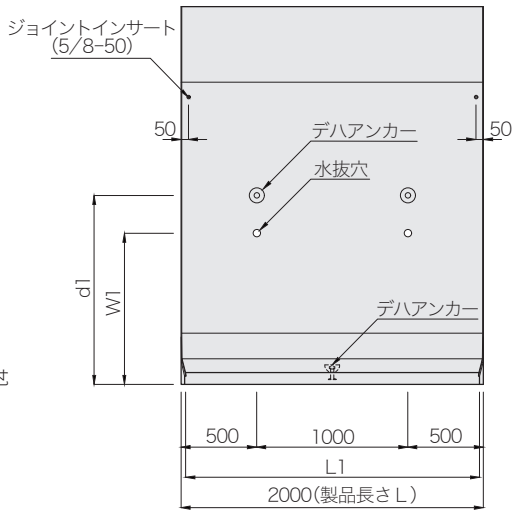

呼び名		寸 法 (mm)														参考質量(kg)	地盤反力度(kN/㎡)
		H	B	L1	t1	t2	t3	t4	m	h	j1	j2	W1	d1	d2		
Gタイプ 上載荷重 q=10kN/㎡ 土質条件 γs=19kN/㎥ φ=30°	G- 50	500	600	1984	75	75	75	75	75	—	100	250	400	—	300	384	23.21
	G- 60	600									200					419	28.97
	G- 70	700									300					454	35.74
	◎ G- 75	750									100			600		472	39.53
	G- 80	800									150					490	43.62
	G- 90	900	750	1980							250					581	43.17
	◎ G-100	1000									350					616	50.56
	G-110	1100	950	1975	80	100	100	83	100	100	200	500	600	800	500	873	48.38
	G-120	1200								200	300					910	54.92
	◎ G-125	1250								250	350					929	58.44
	G-130	1300								300	400					948	62.12
	G-140	1400	1100	1970				80		400	500					1046	61.55
	◎ G-150	1500								500	600					1084	68.49
	G-160	1600	1250	1965	80	140	140	88	140	100	200	650	700	1100	600	1500	68.77
	G-170	1700								200	300					1537	75.51
	◎ G-175	1750								250	350					1556	79.06
	G-180	1800	1400	1960				80		300	400					1637	75.13
	G-190	1900								400	500					1674	81.71
	◎ G-200	2000								500	600					1712	88.74

注(1)呼び名に◎印がついているものが標準規格品です。
その他、擁壁高Hについては10cm(100mm)単位で任意の寸法とすることができますので、あらかじめ担当営業にお問い合わせください。
(2)製品長さL=1000他、任意のL寸法にも対応できます。
(3)擁壁天端の勾配は10%まで型枠にて製造可能です。(G-110・160は5%まで)また、10%を超える場合はカット対応となります。
(4)擁壁は設置される高さ、地形あるいは地盤条件、上載荷重条件などにより、構造形式、基礎形式が変わりますので事前の調査、検討を行い、設計計画をしてください。
(5)基礎高さ及び擁壁高さが異なる場合はジョイントインサートの取付け位置にずれが生じますので、あらかじめ展開図等で確認をしてから工場で加工をします。
(6)地盤反力度につきましては標準的な土質で、背面はレベル上載荷重10kN/㎡として構造計算を行って求めた地盤反力度(参考値)です。

エルフォームGタイプ 90°コーナー(宅地用)

宅地用

CAD data DWG SFC

L型擁壁

90°コーナー組立平面図(参考)

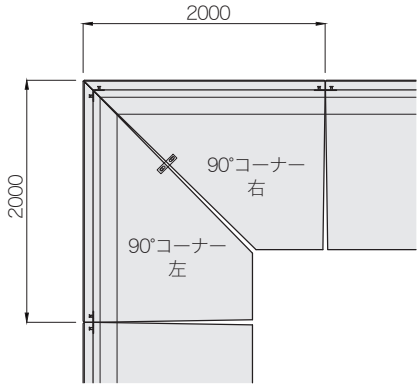

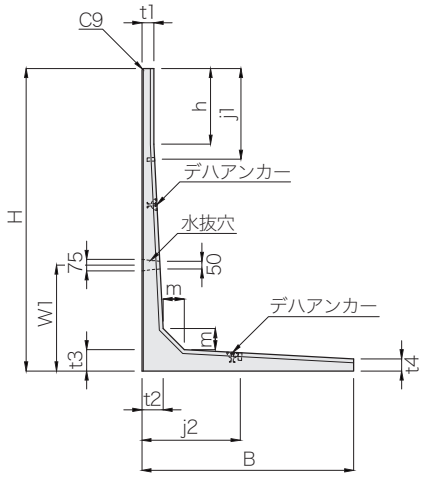

根巻きコンクリート参考図

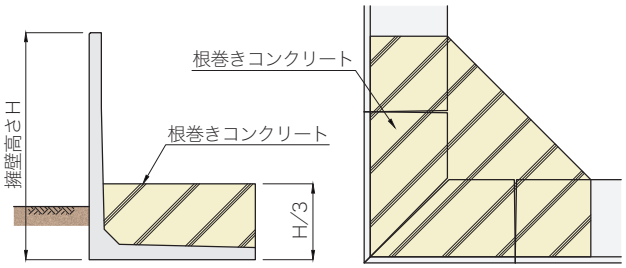

※90°コーナーを施工する際には、より製品を安定させるために
擁壁高さの1/3程度の根巻きコンクリートの打設をお願いします。

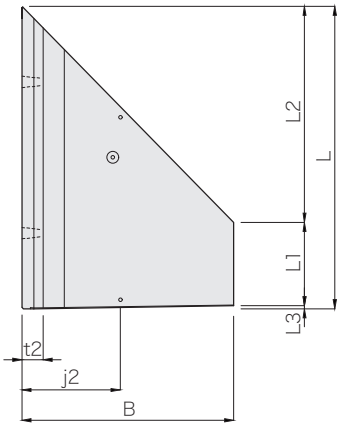

90°コーナー左

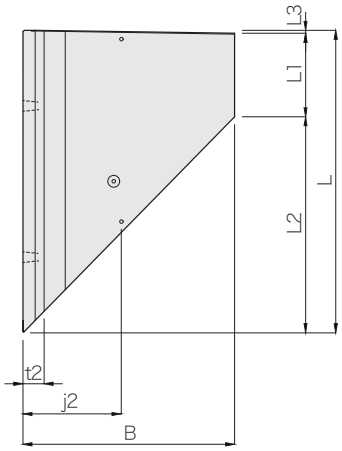

90°コーナー右

呼び名		寸法(mm)															参考質量(kg)
		H	B	L	L1	L2	L3	t1	t2	t3	t4	m	h	j1	j2	W1	
Gタイプ 上載荷重 q=10kN/㎡	G- 75	750	600	2000	1380.9	611.1	8.0	75	75	75	75	75	−	100	250	400	435
	G-100	1000	750		1225.9	764.1	10.0							350			560
	G-125	1250	950		1018.9	968.6	12.5	80	100	100	83	100	250		500	600	819
	G-150	1500	1100		863.8	1121.2	15.0				80		500	600			941
	G-175	1750	1250		707.1	1275.4	17.5		140	140	88	140	250	350	650	700	1317
	G-200	2000	1400		551.7	1428.3	20.0				80		500	600			1426

注(1)擁壁は設置される高さ、地形あるいは地盤条件、上載荷重条件などにより、構造型式、基礎型式が変わりますので事前の調査、検討を行い設計計画をしてください。

(2)根入れ深さは、基礎底版が地表に出ないよう、また排水施設等の構造物より充分な余裕をみて設定しなければなりません。
なお、隣接する既存の擁壁等の構造物に影響を及ぼすおそれがある時は、山留め工等適切な防護措置等を講じた上、根入れ深さを検討し、施工しなければなりません。

(3)コーナー部においては、安定性を向上させるために、擁壁の背面底版を壁高の1/3程度の高さの現場打ちコンクリートで巻き立てることを推奨します。なお、この場合の出隅部1辺の長さは隣接続擁壁底版にかかる程度の長さ以上としてください。

エルフォームＧ１タイプ(道路用)

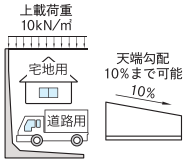

Ｇタイプ以上に安定します

CAD data | DWG | SFC

Ｌ型擁壁

前壁が垂直のため敷地用地を最大限有効に活用できるＬ型擁壁です。
構造力学的な検証のもとに製品の軽量化を図り、経済性･施工性に優れたＬ型擁壁です。
法面形状や道路勾配に合わせた天端勾配とすることができます。
擁壁高さは10cm単位の高さに設定することが可能です。

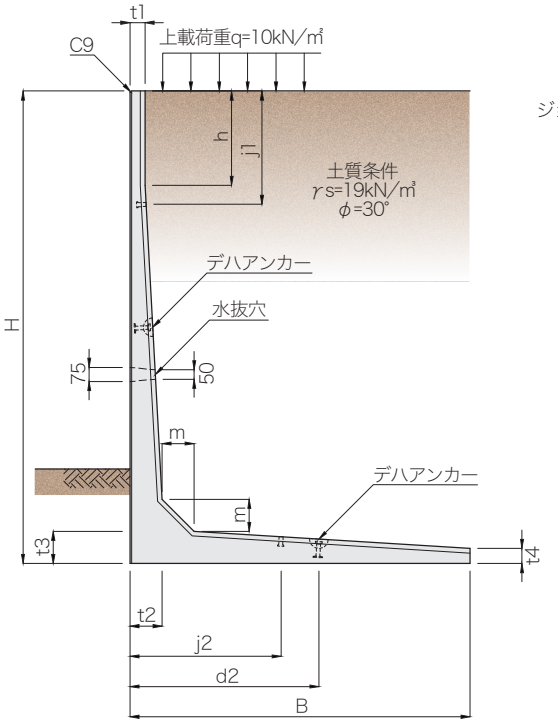

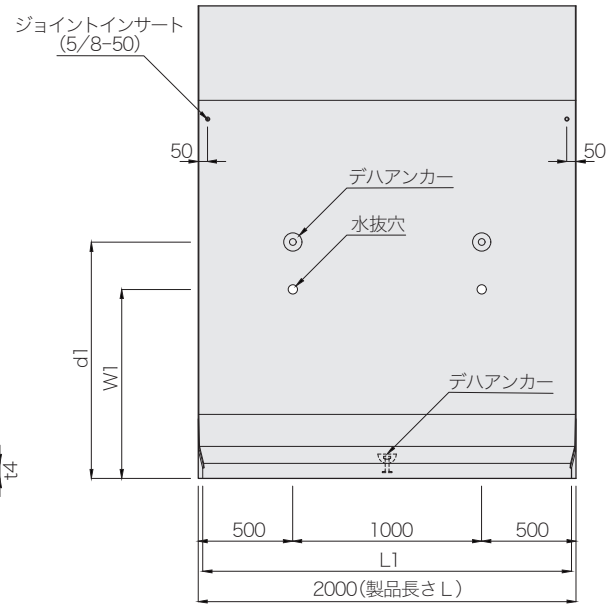

呼び名		寸 法 (mm)														参考質量(kg)	地盤反力度(kN/㎡)
		H	B	L1	t1	t2	t3	t4	m	h	j1	j2	W1	d1	d2		
G1 タイプ 上載荷重 q=10kN/㎡ 土質条件 γs=19kN/㎥ φ=30°	G1- 50	500	700	1982	75	75	75	75	75	−	100	250	400	−	300	419	21.85
	G1- 60	600									200					454	26.62
	G1- 70	700	750	1980							300					506	30.86
	◎ G1- 75	750									100			600		524	33.65
	G1- 80	800									150					542	36.63
	G1- 90	900	850	1977							250					616	39.46
	◎ G1-100	1000									350					651	45.65
	G1-110	1100	1000	1973	80	100	100	82	100	100	200	500	600	800	500	892	46.66
	G1-120	1200								200	300					929	52.76
	◎ G1-125	1250								250	350					948	56.03
	G1-130	1300	1150	1969				79		300	400					1023	53.43
	G1-140	1400								400	500					1064	59.44
	◎ G1-150	1500								500	600					1102	65.96
	G1-160	1600	1300	1963	80	140	140	84	140	100	200	650	700	1100	600	1520	66.69
	G1-170	1700								200	300					1557	73.07
	◎ G1-175	1750								250	350					1576	76.43
	G1-180	1800	1450	1958				77		300	400					1665	73.10
	G1-190	1900								400	500					1692	79.37
	◎ G1-200	2000								500	600					1730	86.05

注(１)呼び名に◎印がついているものが標準規格品です。
その他、擁壁高Ｈについては 10cm(100mm)単位で任意の寸法とすることができますので、あらかじめ担当営業にお問い合わせください。
(２)製品長さＬ=1000 他、任意のＬ寸法にも対応できます。
(３)擁壁天端の勾配は10%まで型枠にて製造可能です。(G1-110･160は５%まで)また、10%を超える場合はカット対応となります。
(４)擁壁は設置される高さ、地形あるいは地盤条件、上載荷重条件などにより、構造形式、基礎形式が変わりますので事前の調査、検討を行い、設計計画をしてください。
(５)基礎高さ及び擁壁高さが異なる場合はジョイントインサートの取付け位置にずれが生じますので、あらかじめ展開図等で確認をしてから工場で加工をします。
(６)地盤反力度につきましては標準的な土質で、背面はレベル上載荷重 10kN/㎡として構造計算を行って求めた地盤反力度(参考値)です。

エルフォーム布設標準構造図(参考資料)

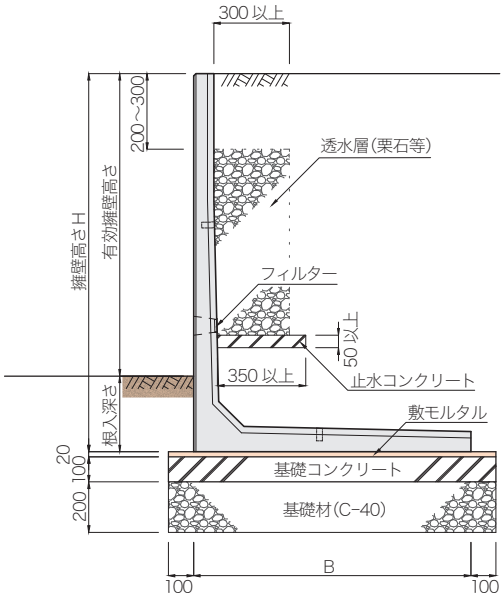

材料表　　10m当り

種　別	規格・寸法	単位	数量
擁　壁	エルフォームG・G1-75～200	本	5.0
敷モルタル	1：3	㎥	=(B+0.2)×0.02
基礎コンクリート	18-8-20	㎥	=(B+0.2)×0.1
基礎材	C-40(t=20cm)	㎡	=(B+0.2)×10

注(1)基礎地盤が軟弱の場合は別途、基礎の設計が必要です。
(2)根入れ深さは、基礎底版が地表に出ないようまた排水施設等の構造物より充分な余裕をみて設定しなければなりません。
根入れ深さは、標準図による擁壁で使用条件が明記されているものを除き、一般的に、擁壁高さの15/100以上かつ35cm以上とし、安定した支持地盤に施工しなければなりません。

曲線部(アール)施工(参考資料)

①製品L=2mの場合

②製品L=1mの場合

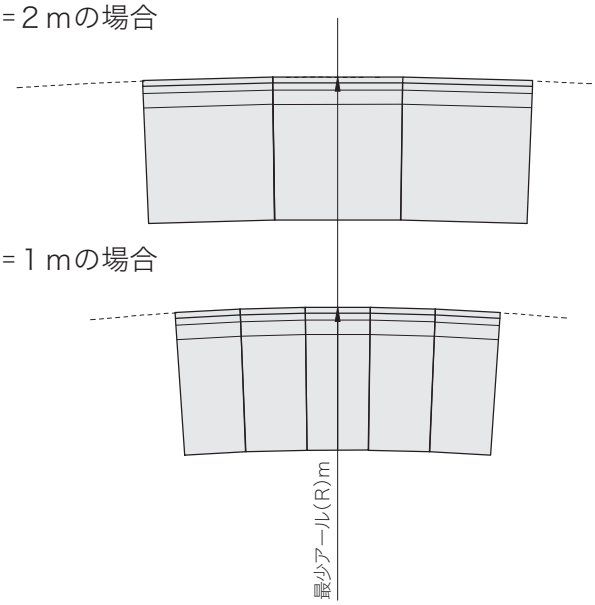

呼び名	最小アール(m)	
	L=2.0m	L=1.0m
G・G1- 75	74.5	37.5
G・G1-100	71.5	36.0
G・G1-125	74.0	37.0
G・G1-150	72.0	36.0
G・G1-175	71.5	35.5
G・G1-200	70.0	35.0

(注)ここでの最少アールは標準品を使用した場合のものです。

施工歩掛り(参考資料)

10m当り

呼び名	労力(人)			トラッククレーン		諸雑費率(%)
	世話役(人)	ブロック工(人)	普通作業員(人)	規格	運転時間(日)	
G・G1- 75	0.3	0.5	1.1	5t	0.3	9.0
G・G1-100						
G・G1-125						
G・G1-150						
G・G1-175						
G・G1-200		0.6	1.3	10t	0.4	

注(1)歩掛りは、標準的なもので、現場の状況により増減します。
(2)クレーンは、規格の能力以上のものを使用してください。一般的に製品質量の3倍以上のものを手配願います。
(3)諸経費は、敷モルタル等の費用であり、労務費の合計金額に上記の率を乗じた金額を上限として計上願います。
(4)歩掛りには、現場内小運搬、据付調整を含みますが、床堀、埋め戻しは、別途計上願います。

エルフォーム用 ベースブロック

CAD data DWG SFC

従来の現場打ち基礎コンクリートをプレキャスト化した製品です。
プレキャスト基礎材のため天候に左右されずに施工ができ、型枠組み立て作業や養生期間が不要なため、
工期の短縮が図れます。

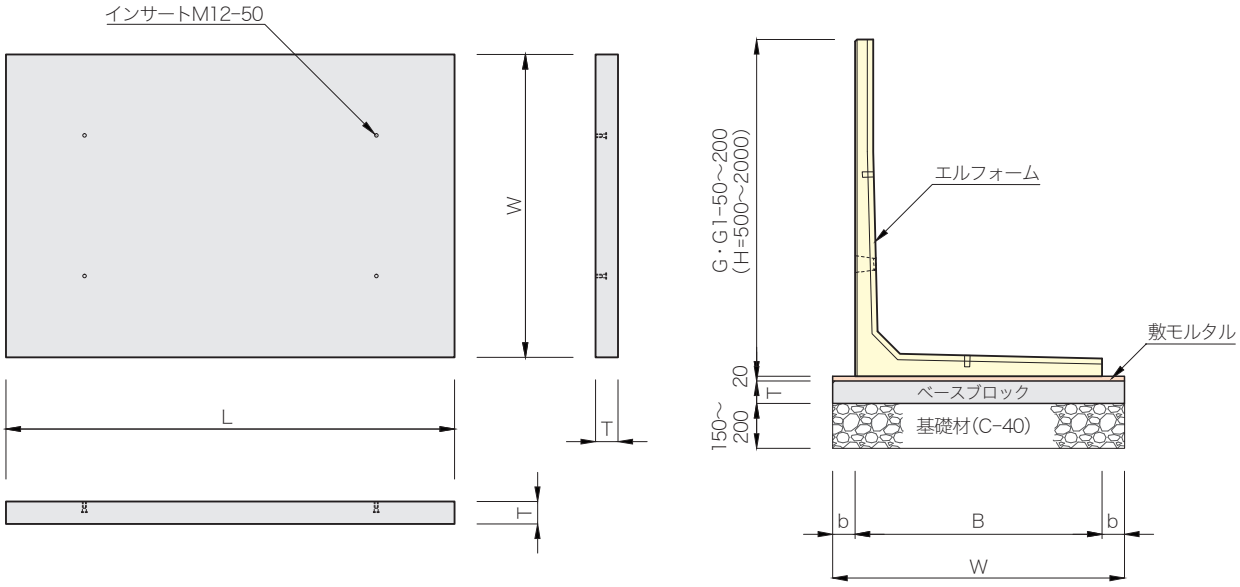

ベースブロック					適用品目					
呼び名	寸 法 (mm)			参考質量 (kg)	エルフォームG			エルフォームG1		
	W	T	L		呼び名	底版幅B (mm)	b (mm)	呼び名	底版幅B (mm)	b (mm)
W 800	800	100	2000	376	G- 50～G- 80	600	100	–	–	–
			1000	188						
W 950	950	100	2000	447	G- 90～G-100	750	100	G1- 50～G1- 60	700	125
			1000	223				G1- 70～G1- 80	750	100
W1050	1050	100	2000	494	–	–	–	G1- 90～G1-100	850	100
			1000	247						
W1150	1150	100	2000	541	G-110～G-130	950	100	–	–	–
			1000	270						
W1250	1250	100	2000	588	–	–	–	G1-110～G1-125	1000	125
			1000	294						
W1350	1350	100	2000	635	G-140～G-150	1100	125	G1-130～G1-150	1150	100
			1000	317						
W1500	1500	100	2000	705	G-160～G-175	1250	125	G1-160～G1-175	1300	100
			1000	353						
W1650	1650	100	2000	776	G-180～G-200	1400	125	G1-180～G1-200	1450	100
			1000	388						

(注)適用品目の区分はベースブロックの幅 W で区分していています。
また、L=2000 及び L=1000 の区分はベースブロックの参考質量の区分です。

エルフォーム

水戸勝田那珂湊線
(水戸市)

terre armée

EARTH DESIGN

大地の詩

テールアルメ

terre armée

※ テールアルメはヒロセ補強土株式会社の製品です。

Efficiency 優れた性能

さらに、薄く、軽く、コストダウンへの新たな挑戦。

ヒロセは、テールアルメ工法、40年余の実績の上に、さらに充実を期し、社会資本の整備を支えます。

テールアルメ工法とは、“土を補強する”工法です。盛土材と、ストリップと呼ばれるリブ付き帯鋼製補強材との摩擦力を利用して、高い垂直盛土を可能にします。ヒロセのテールアルメ工法は、四半世紀を超える長きにわたりご採用をいただき、その実績は1975年の技術導入以来、2008年3月31日現在までで、約700万m²におよんでいます。ヒロセではこれからも、テールアルメ工法の充実に努め、環境との調和を図りながら、機能性、安全性、経済性を徹底的に追求し、社会資本の整備をしっかりと支えてまいります。

高い垂直盛土を築き、用地を有効に利用できる。プレキャスト部材を用い、熟練工や特殊技術も一切不要、工期短縮を図ることができる。テールアルメ工法は全ての補強土工法の原点です。そのオリジナル性にさらに磨きをかけるべく、コンクリートスキンの薄型化、大型化、ストリップ材の高強度化、使用総量の削減など、研究開発を重ね、総合的な経済性の向上を実現しています。

Adaptability 幅広い適用性

テールアルメは、あらゆる場所で使用されています。

水辺テールアルメ

養護施設

曲線施工

複合橋台

Aseismatic 耐震性

耐震性能に自信があります。

突然地盤そのものから大地を破壊する大地震に、どう対処するか。人類の経験をはるかに超えた、地震による大きなエネルギーは構造物を損傷させ、時に崩壊に至らしめます。
1995年1月に起きた阪神大震災は、いままでに築き上げてきた構造物の耐震設計基準を改めなくてはならないほどの大きな衝撃を私たちに与えました。
しかし、そのなかでテールアルメ構造物は、震度7前後の激震にみまわれながら、壁面にわずかなクラックが発生したのは一部の物件のみで構造上の問題はなく、地震の規模から見て極めて軽微な損傷ですみました。
この地震によって、テールアルメ工法ならではの、盛土とストリップ間の摩擦力を土質安定に活用する構造が、耐震性の面でも際立つ性能を有していることが実証されました。（ヒロセおよび日本テールアルメ協会調べ）

テールアルメ工法の地震時における振動特性については、日本国内への技術導入当初より、各種研究機関で研究がなされてきました。カリフォルニア大学、建設省土木研究所、日本国有鉄道技術研究所などでのモデル実験、さらには1994年の科学技術庁防災研究所における、テールアルメ壁実大振動実験においても、その高い耐震性能が証明されています。

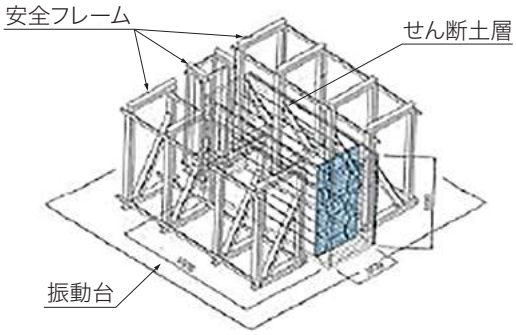

実験装置の概要

耐震実験（大型振動台実験）の実施

1994年4月～7月にかけて行なわれた、科学技術庁防災技術研究所によるテールアルメ壁実大振動実験では、大型振動台の上に積層型せん断土層を据付け、土層内に幅3.0m、高さ6mのテールアルメ擁壁が築造されました。振動台を加振させ、テールアルメ擁壁の基礎部の鉛直荷重、設置圧分布、壁面土圧、壁面変位などの多角的挙動を測定。その結果、全項目に亘り基準値をクリアし、その耐震性能の高さが実証されました。

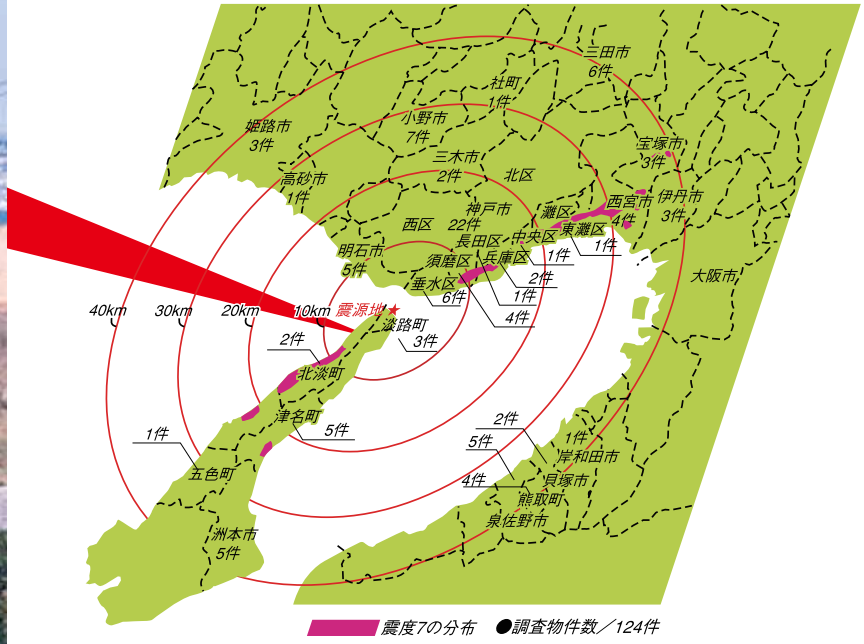

震源地から40km圏内のテールアルメ工法調査物件分布図

【阪神大震災データ】

発生:1995年1月17日
午前5:46
震源:兵庫県淡路島北部
（深さ:18Km）
規模:マグニチュード7.2

被害の分析

（個別調査結果/兵庫県南部地震　最大震度:7）

被災度ランク	被災度	調査結果(件数)
Ⅵ	完全崩壊または大変形	0
Ⅴ	大きな変形･損傷も、構造物機能は維持	0
Ⅳ	部分的変形･損傷も、構造物機能は維持	5
Ⅲ	全体変形も、構造物安定性に影響少ない	16
Ⅱ	部分的変形のみ、構造物安定性に影響少ない	38
Ⅰ	変形･損傷なし	188
合計		247

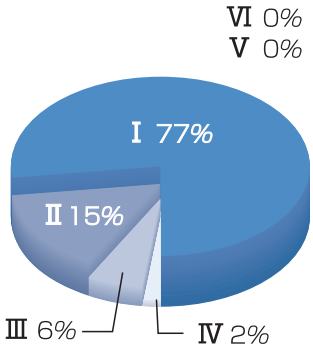

調査結果（兵庫県南部地震）

調査の結果、震源から半径40km圏内の247件の調査対象の中で、全調査数の92%に相当する226件については、テールアルメ盛土に対して異常はまったく観察されなかった。この中には、震源から2kmほどに位置し、震度7の地振動にみまわれた対象物も含まれている。また残り21件（8%）においては何らかの損傷が見られたが、それは隣接する橋台との取り合い部のスキンの割れやクラック、地表面においてはストリップによって補強されている部分と無補強部分との間のクラックなど、各構造物の持つ固有周期の違いによって生じたと考えられる損傷が認められた。
以上の、調査結果から、テールアルメ盛土の地震の影響について、損壊･倒壊など機能的に支障をきたすような損傷は全く生じていないことから、テールアルメはかなりの耐震性を有しているといえる。（日本テールアルメ協会発行:兵庫県南部地震調査報告書より）

地震に強いテールアルメ

近年、日本では大地震が多発しており、各地で土砂崩壊や液状化などの災害が発生しています。これらの内、震源地の大きな地震動をうけたテールアルメ構造物959現場について、現地踏査による被災度調査がなされています。
調査の結果、地震動により崩壊した現場はなく、テールアルメ工法の耐震性が証明されています。

過去10年間の主な地震履歴

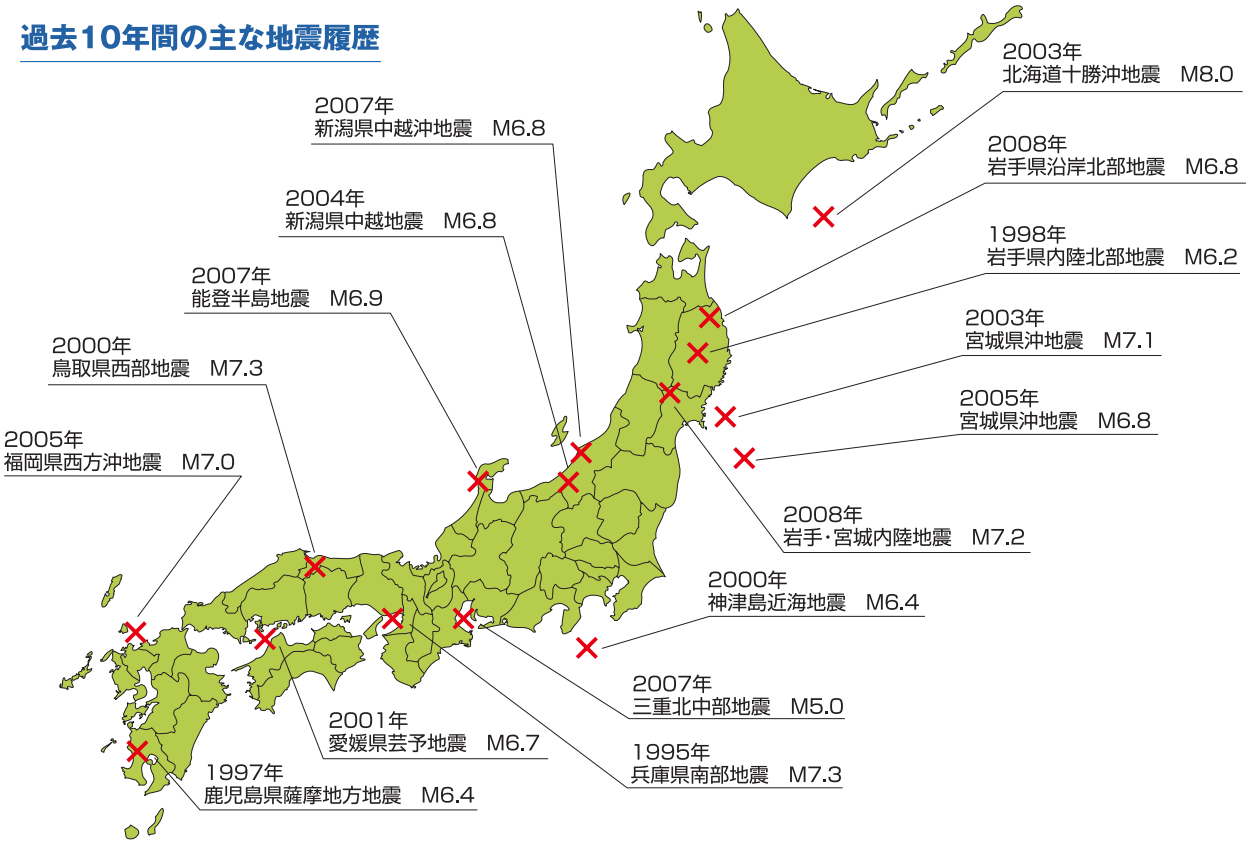

1995年～2008年までに実施された地震被災度調査結果

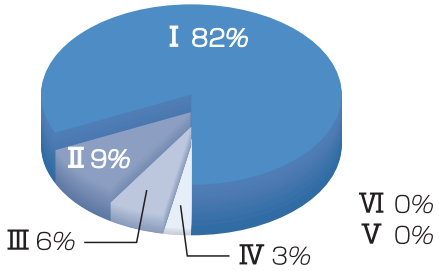

被災度ランク	被災度	調査結果(件数)
Ⅵ	完全崩壊または大変形	0
Ⅴ	大きな変形･損傷も、構造物機能は維持	1
Ⅳ	部分的変形･損傷も、構造物機能は維持	24
Ⅲ	全体変形も、構造物安定性に影響少ない	62
Ⅱ	部分的変形のみ、構造物安定性に影響少ない	86
Ⅰ	変形･損傷なし	786
合計		959

※被災度については、土木研究センター「被災度評価および災害復旧に向けての基本方針等検討委員会（委員長:東京工業大学 太田秀樹教授）」を参照のこと。

テールアルメとテクスパンの組合せ

擁壁の施工環境、地盤の形状、地中の状態、土質の状態、そして自然環境、さまざまな観点から考察し、設計を行ないます。ヒロセは最適工法を選択し、ご提案いたします。全国各地に拡がるヒロセの営業所網により、調査、設計、提案、修復など、いつでもどこでも、キメの細かい迅速な対応で、お客様のご要望に応えてまいります。

Design　デザイン

ふれあいが、コミュニケーションが、生まれます。

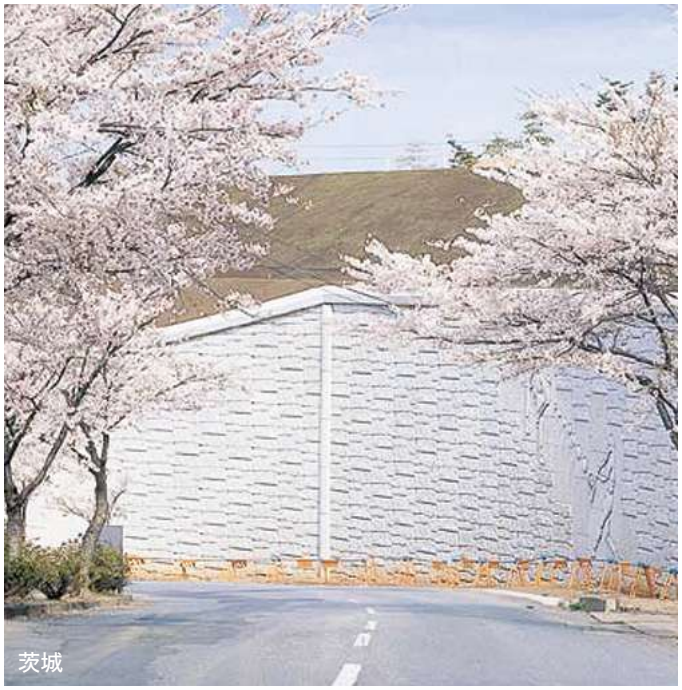
茨城

現場は生きています。ひとつ一つ個性が違えば、景観も異なります。テールアルメのデザイン・バリエーションは多彩です。天然素材をイメージしたデザイン、アートレリーフ模様…。最適なデザイン・スキンの選択は、現場それぞれが持つ特性をフルに生かし、最適な景観を演出します。

Erection 施工手順

プレキャストだから、施工が簡単で早い。

コンクリートスキンをはじめ使用部材はすべて、日本テールアルメ協会認定工場で製作される規格品です。万全の品質体制のもとに製作された部材は、現場で安心してお使いいただけます。テールアルメ工法の施工は簡単。規格部材の組立てと、盛土の繰り返しです。熟練工や特殊な技術を必要とせず、大幅な工期短縮が図れます。ヒロセでは必要に応じ、テールアルメ工法の施工指導を行ない、お客様の現場をサポートいたします。

作業の繰り返し

基礎整地

スキン設置下部に布状のコンクリート（厚さ20cm幅40cmを最低とする無筋のもの）を打設し、表面をレベルに仕上げる。

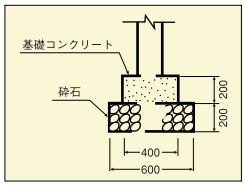

スキン設置

スキンはハーフスキン、フルサイズのスキンの順序で設置し、クランプ、くさびで通りと垂直性を保持する。

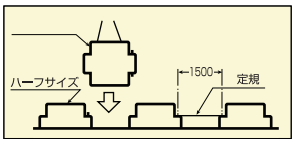

ストリップ取付

所定のボルトを用い、ストリップとスキンに埋め込まれている固定金具とを締結する。

土のまき出し

ストリップのたわみ防止のため、土のまき出しはスキン側から順次奥へ行う。

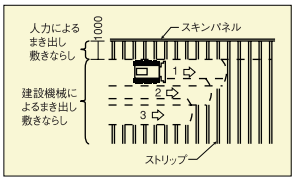

転　圧

ストリップと直角方向に転圧を進め、スキン側1.0mはスキンの押し出し防止のため、小型転圧機（コンパクター等）で行う。これ以外は大型機械を使用して転圧を行う。

完　了

Safety 安全対策

より高い安全性をめざして

全てのテールアルメが安全に施工されるように、ヒロセは、様々な観点から災害防止への取組みを続けてまいります。

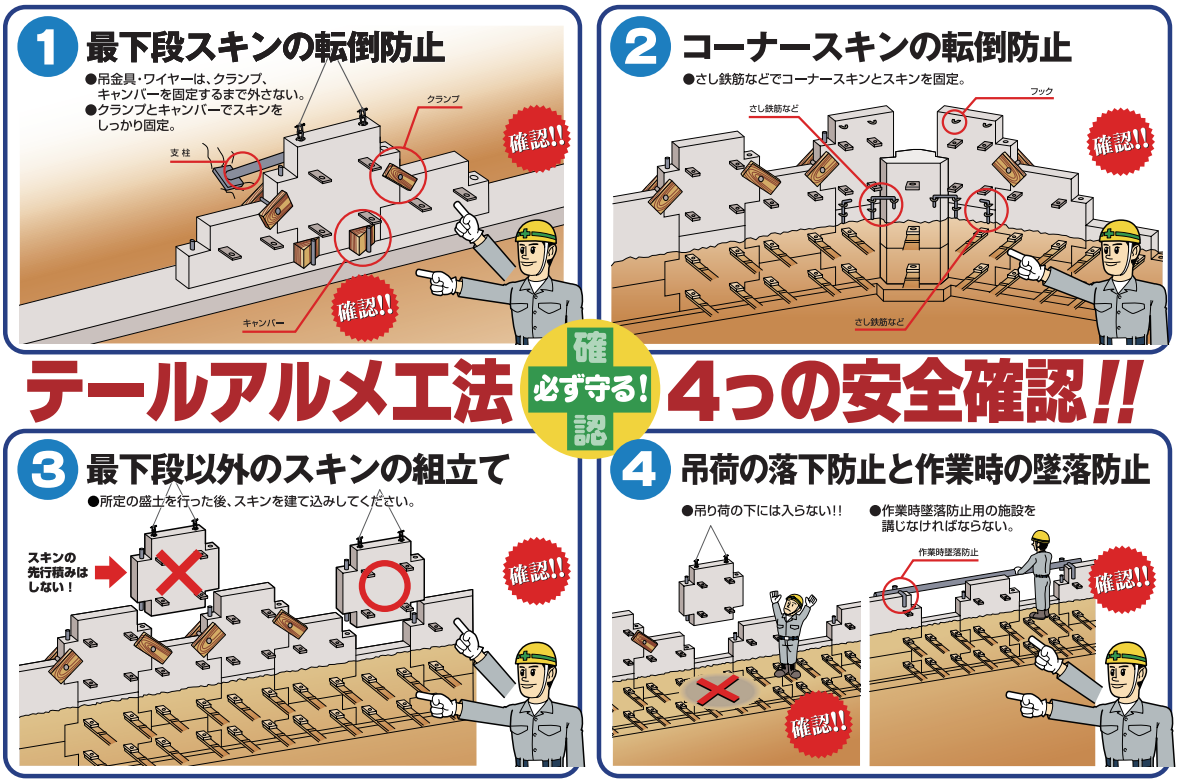

プレキャスト笠コン

従来方式

プレキャスト笠コン

耐久性向上のために

テールアルメ工法の補強材、ストリップは、溶接構造用圧延鋼材（SM490A）に亜鉛メッキ（HDZ35）が施されています。亜鉛メッキには腐食代が見込まれているので、現場打ちコンクリート擁壁と同等、またはそれ以上の、約100年の耐久性が確保されています。万が一、維持補修が必要となった場合は、鉄筋挿入式補強土工法（例えば、スーパーダグシム工法）などにより、テールアルメの耐久性を向上させることが可能です。

テールアルメ

テールアルメ擁壁の一覧

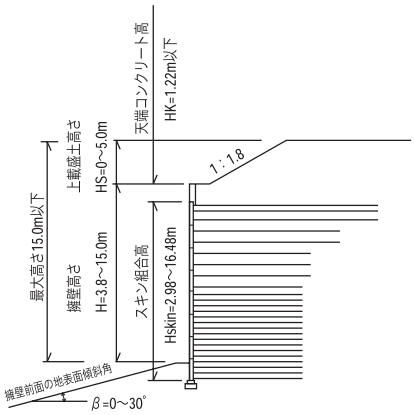

申請擁壁標準築造定規図

■上載盛土高 HS=0m 壁前面の地表面傾斜角 β=0～30°

擁壁高さ	H=(m)	3.80	4.50	5.18	5.86	6.54	7.22	7.90	8.59	9.27	9.95
スキン組合高	Hskin(m)	2.98	3.73	4.48	5.23	5.98	6.73	7.48	8.23	8.98	9.73
必要根入深さ	Df(m)	0.40	0.45	0.52	0.59	0.66	0.73	0.80	0.86	0.93	1.00
擁壁高さ	H=(m)	10.63	11.31	12.00	12.68	13.36	14.04	14.72	15.00	15.00	
スキン組合高	Hskin(m)	10.48	11.23	11.98	12.73	13.48	14.23	14.98	15.73	16.48	
必要根入深さ	Df(m)	1.07	1.14	1.20	1.27	1.34	1.41	1.48	1.95	2.70	

■上載盛土高 HS=3.0m 壁前面の地表面傾斜角 β=0～30°

擁壁高さ	H=(m)	3.80	4.50	5.18	5.86	6.54	7.22	7.90	8.59	9.27	9.95
スキン組合高	Hskin(m)	2.98	3.73	4.48	5.23	5.98	6.73	7.48	8.23	8.98	9.73
必要根入深さ	Df(m)	0.40	0.45	0.52	0.59	0.66	0.73	0.80	0.86	0.93	1.00
擁壁高さ	H=(m)	10.63	11.31	12.00	12.00	12.00	12.00	12.00	12.00	12.00	
スキン組合高	Hskin(m)	10.48	11.23	11.98	12.73	13.48	14.23	14.98	15.73	16.48	
必要根入深さ	Df(m)	1.07	1.14	1.20	1.95	2.70	3.45	4.20	4.95	5.70	

■上載盛土高 HS=5.0m 壁前面の地表面傾斜角 β=0～30°

擁壁高さ	H=(m)	3.80	4.50	5.18	5.86	6.54	7.22	7.90	8.59	9.27	9.95
スキン組合高	Hskin(m)	2.98	3.73	4.48	5.23	5.98	6.73	7.48	8.23	8.98	9.73
必要根入深さ	Df(m)	0.40	0.45	0.52	0.59	0.66	0.73	0.80	0.86	0.93	1.00
擁壁高さ	H=(m)	10.00	10.00	10.00	10.00	10.00	10.00	10.00	10.00	10.00	
スキン組合高	Hskin(m)	10.48	11.23	11.98	12.73	13.48	14.23	14.98	15.73	16.48	
必要根入深さ	Df(m)	1.70	2.45	3.20	3.95	4.70	5.45	6.20	6.95	7.70	

●本擁壁背後の土地の利用制限

ストリップ直上範囲には、建築物・工作物は構築できません。ただし、仮設構造物及び軽微な工作物（フェンス、仮設ハウス、ガードレール、電柱、ベンチ等）で基礎掘削を伴う場合は、掘削深さが最上段ストリップ上面より70cm以上確保されているものは除く。

正　面　図

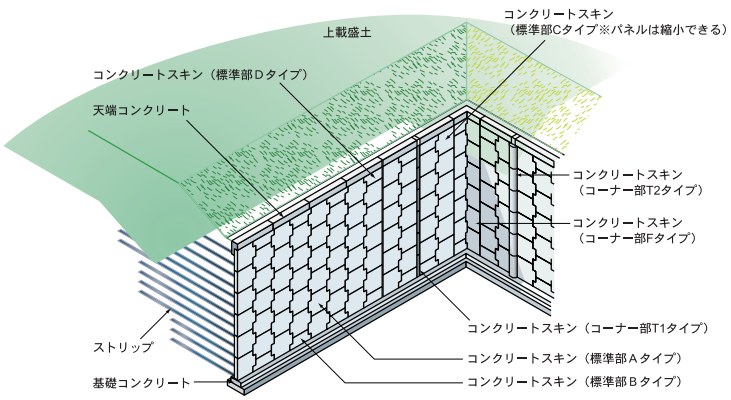

基礎掘削の範囲

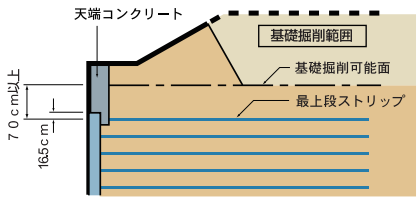

テールアルメ擁壁
コンクリートスキン、天端コンクリート、ストリップ及びストリップが敷設される盛土部分をいう。

ストリップ直上範囲
ストリップが敷設される範囲を地表面に投影した部分をいう。

擁壁範囲
壁前面の地表面とコンクリートスキンの交点を起点として、水平面に対して30°の勾配を有する面を考える。この面と擁壁頂部の地表面との交点位置における鉛直面とコンクリートスキンに挟まれた範囲をいう。

背　面　図

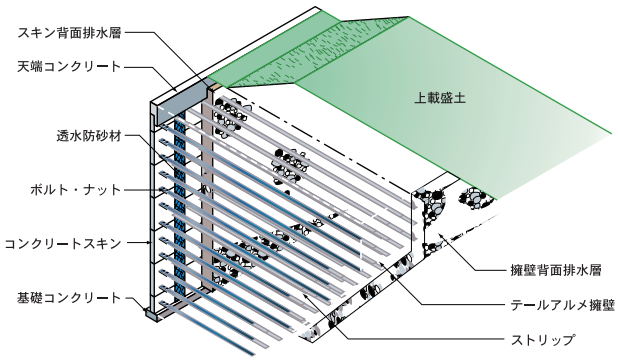

(1)ストリップ直上範囲

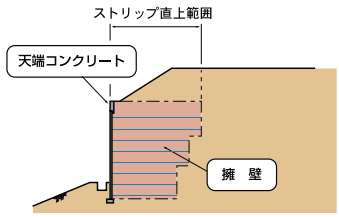

(2)擁壁範囲(用途制限範囲)

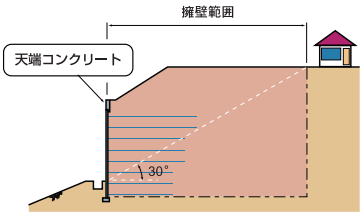

NSSブロック

※NSSブロックはヒロセ補強土株式会社の製品です。

自立式大型ブロック NSSブロック

NEW SELF STANDING SAFETY BLOCK

「道路土工－擁壁工指針」準拠

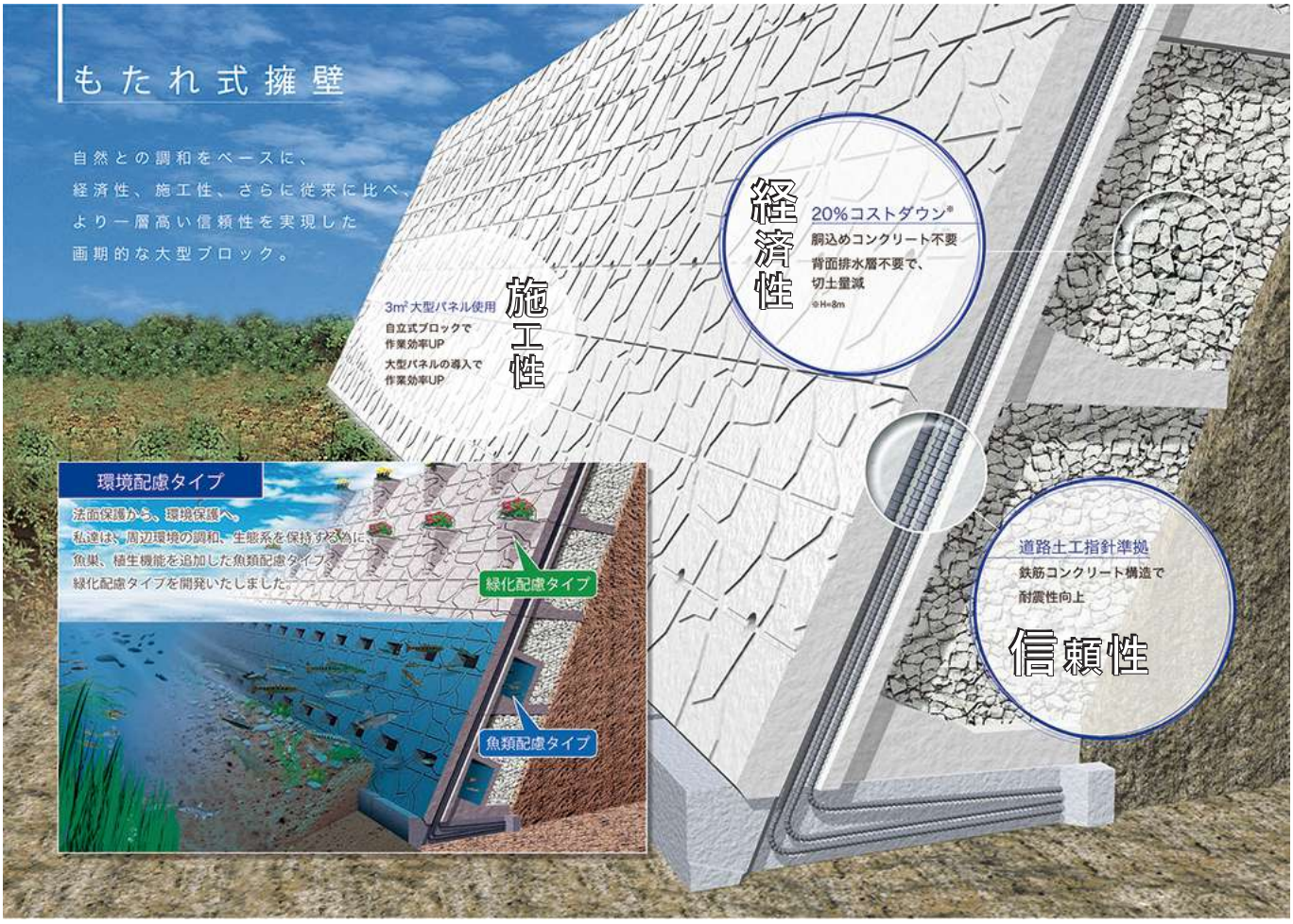

施工現場写真

河　川

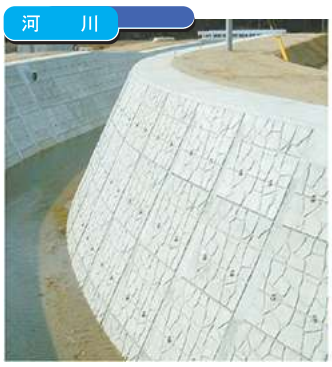

急傾斜対策

造　成

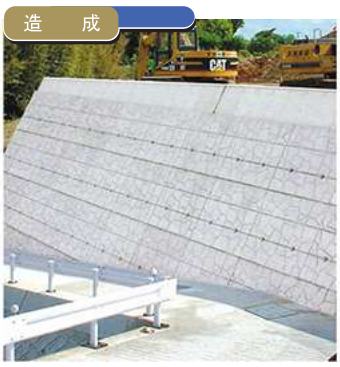

災害復旧　道　路

NSSブロック 1型・2型・3型

A.AH タイプ　A= 高さ1m　AH ＝ 高さ1.5m

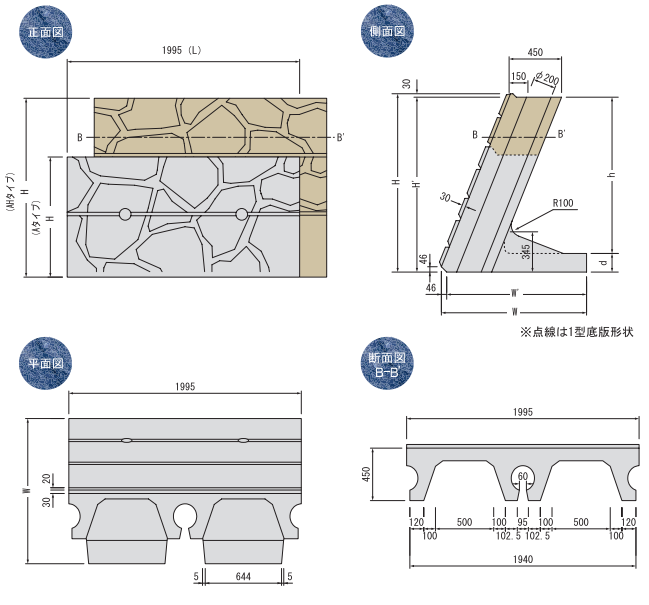

NSS型＼寸法記号	H	H'	W	W'	d	h	L	参考重量(kg)
1型-A	1030	1000	946	900	160	840	1995	1460
2型-A	1030	1000	1246	1200	160	840	1995	2070
2型-AH	1530	1500	1246	1200	160	1340	1995	2590
3型-A	1030	1000	1546	1500	160	840	1995	2220
3型-AH	1530	1500	1546	1500	160	1340	1995	2740

※1型～4型は底板長(W)が変わります。

B.BH タイプ　B= 高さ1m　BH ＝ 高さ1.5m

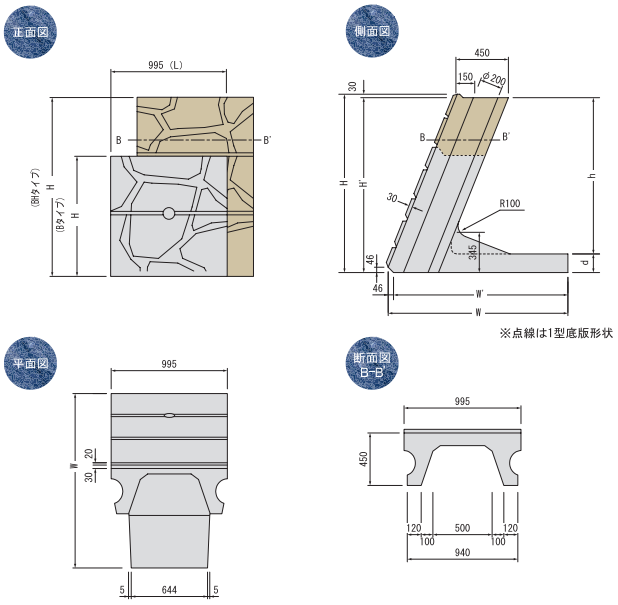

NSS型＼寸法記号	H	H'	W	W'	d	h	L	参考重量(kg)
1型-B	1030	1000	946	900	160	840	995	730
2型-B	1030	1000	1246	1200	160	840	995	1030
2型-BH	1530	1500	1246	1200	160	1340	995	1290
3型-B	1030	1000	1546	1500	160	840	995	1100
3型-BH	1530	1500	1546	1500	160	1340	995	1370

※1型～4型は底板長(W)が変わります。

NSSブロック 4型

B.BH タイプ　B= 高さ1m　BH ＝ 高さ1.5m

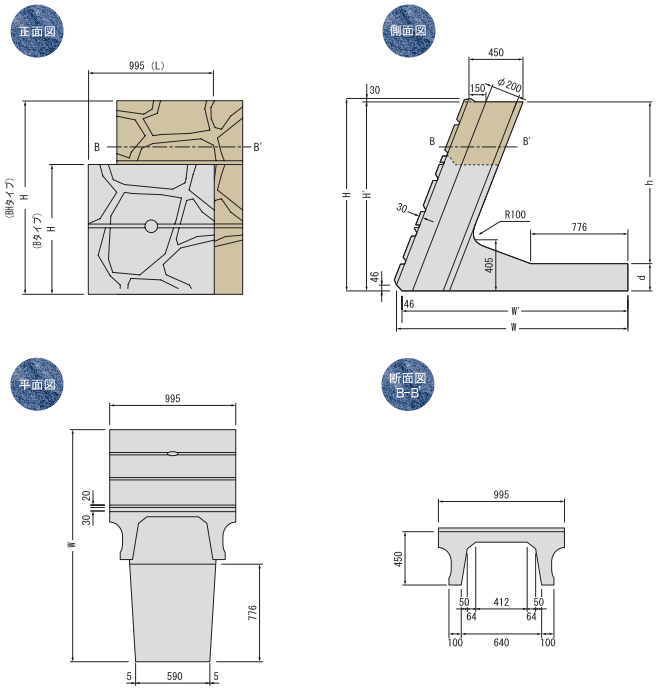

NSS型＼寸法記号	H	H'	W	W'	d	h	L	参考重量(kg)
4型-B	1030	1000	1846	1800	220	780	995	1320
4型-BH	1530	1500	1846	1800	220	1280	995	1560

※1型～4型は底板長(W)が変わります。

NSSブロック 緑化2型・3型・4型

BH タイプ　BH= 高さ1.5m

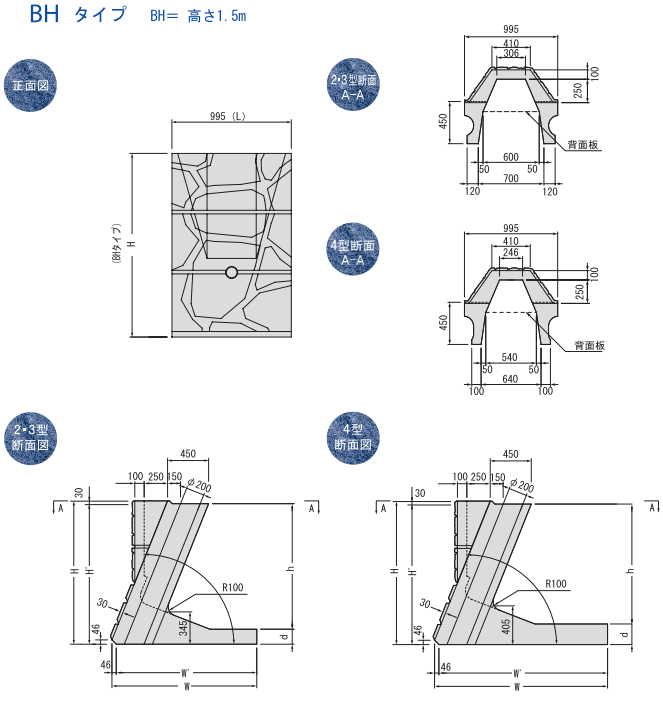

NSS型＼寸法記号	H	H'	W	W'	d	h	L	参考重量(kg)
2型-BH	1530	1500	1246	1200	160	1340	995	1280
3型-BH	1530	1500	1546	1500	160	1340	995	1360
4型-BH	1530	1500	1846	1800	220	1280	995	1640

※1型～4型は底板長(W)が変わります。

NSSブロック

NSSブロック 河川用

施工断面図

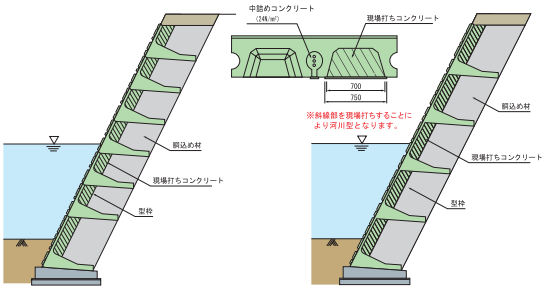

断面図 3-A　　断面図 3-AH

施工例

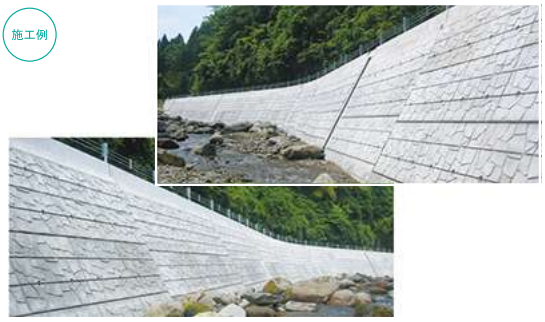

魚巣2型・3型・4型

A= 高さ1m AH = 高さ1.5m
B= 高さ1m BH = 高さ1.5m　A.AH.B.BH タイプ

2・3型 正面図

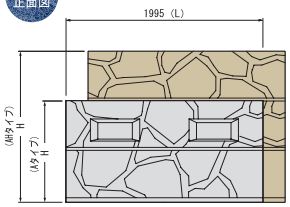

4型 正面図

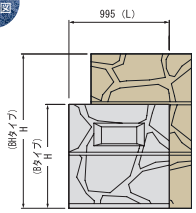

2・3型 側面図

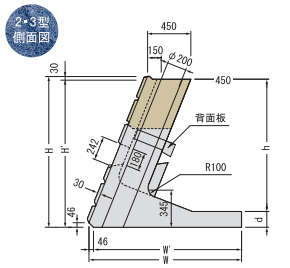

4型 側面図

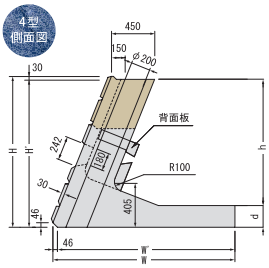

NSS型 ＼ 寸法記号	H	H'	W	W'	d	h	L	参考重量 (kg)
2型-A	1030	1000	1246	1200	160	840	1995	2310
2型-AH	1530	1500	1246	1200	160	1340	1995	2820
3型-A	1030	1000	1546	1500	160	840	1995	2460
3型-AH	1530	1500	1546	1500	160	1340	1995	2970
4型-B	1030	1000	1846	1800	220	780	995	1430
4型-BH	1530	1500	1846	1800	220	1280	995	1640

※1型～4型は底板幅(W)が変わります。
※参考重量は背面板を含みます。

NSSブロック 基礎ブロック

寸法図

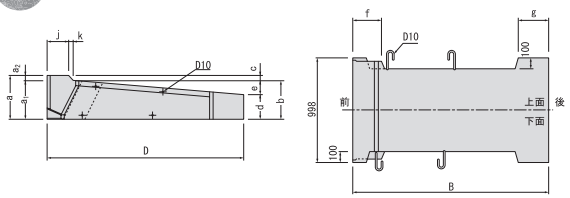

寸法表

ブロック勾配	ブロックタイプ	寸法記号 (mm) B	a	a_1	a_2	b	c	d	e	f	g	j	k	参考重量 (kg)
1：0.5	1 型	—	—	—	—	—	—	—	—	—	—	—	—	—
	2 型	1600	360	310	50	310	50	198	112	280	250	208	42	1175
	3 型	1900	420	370	50	370	50	233	137	280	300	208	42	1311
	4 型	2200	450	400	50	400	50	238	162	280	300	208	42	1525

連結図

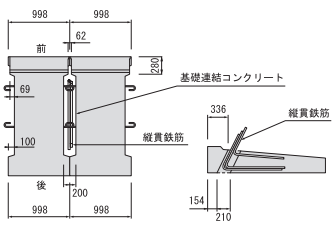

NSSブロック 施工管理寸法

寸法図 1:0.4

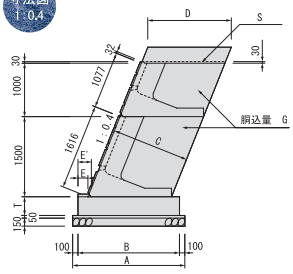

寸法図 1:0.5

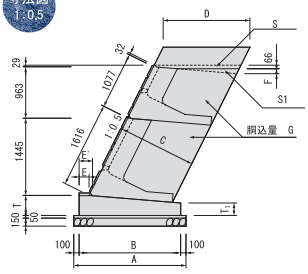

1・2・3型 平面図

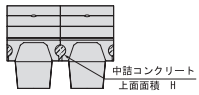

4型 平面図

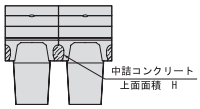

呼び名		A (mm)	B (mm)	C (mm)	G (m³/個)	H (m³/個)	1：0.4 D (mm)	E (mm)	E' (mm)	T (mm)	S (m³/m)	1：0.5 D (mm)	E (mm)	E' (mm)	F (mm)	T (mm)	T1 (mm)	S (m³/m)	S1 (m³/m)
NSS-1型	A B	1300	1100	895	1.246 0.623	0.082 0.041	964	36	100	200	28	1001	36	100	43	300	167	0.056	0.011
NSS-2型	A AH B BH	1800	1600	1174	1.598 2.606 0.799 1.303	0.082 0.123 0.041 0.062	1264	186	250	300	37	1312	186	250	68	420	257	0.077	0.029
NSS-3型	A AH B BH	2100	1900	1453	2.136 3.444 1.068 1.722	0.082 0.123 0.041 0.062	1564	186	250	350	46	1624	186	250	93	450	262	0.098	0.054
NSS-4型	B BH	2400	2200	1731	1.269 2.074	0.053 0.080	1864	186	250	370	55	1935	186	250	117	480	268	0.118	0.086

自立式大型ブロック NSSブロック
NEW SELF STANDING SAFETY BLOCK

施 工 要 領

01

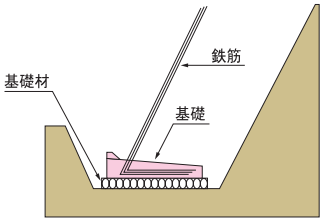

●所定の基礎材を設けます。
●十分に転圧します。
●基礎と連結鉄筋を設けます。
連結鉄筋の高さ［2m以上］
●基礎コンクリートを打設
（プレキャスト基礎板）します。［24N／㎟］

02

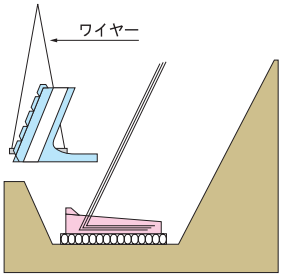

●水抜き孔に、施工金具を取り付け、基礎上にブロックを配列します。
●1段目は入念に行い所定の止水コンクリート処理を設けます。
●水抜き孔には、吸い出し防止材を取り付けます。

03

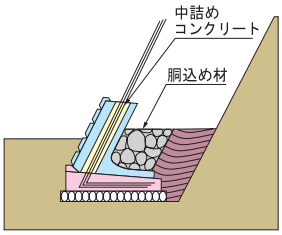

●本体ブロックの円筒部にコンクリートを充填します。［24N／㎟］
●裏込め材は設計条件に見合ったもので行うこと。
●転圧は30cm程度のまきだし厚に対し、ランマーなどで入念に行うこと。

04

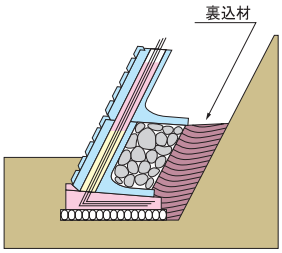

●打ち継ぎコンクリートは段ごとの重複をさけること。［高さの80%程度］
●2段目ブロックは天端突起を凹へかみ合わせながら配列し、同様の手順で組積みします。

05

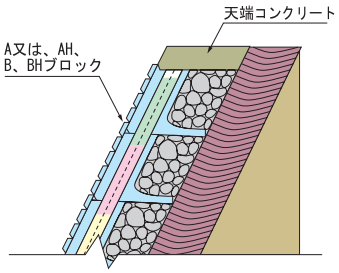

●天端処理は、AまたはAH、B、BH型のブロックで高さを調整した後、現場の状況に合わせて天端コンクリートの寸法、形状を決定します。

※1　高さにより同一製品の鉄筋量の違いに注意してください。

NSSブロック 施工状況

縦貫鉄筋設置

胴込・裏込砕石作業

ブロック設置(背面)

ブロック設置作業

歩掛表

名　称	規　格	単　位	数　量	
			Aタイプ（2m²）	AHタイプ（3m²）
世　話　役		人	2.0	1.4
ブロック工		人	8.0	5.4
特殊作業員		人	4.0	2.7
普通作業員		人	4.0	2.7
トラッククレーン	25.0t吊	日	4.0	
	30.0t吊	日		2.7
NSSブロック	2.0×1.077※	個	46.43※92.85	−
	2.0×1.616※	個	−	30.94※61.88

◎ブロック間の連結鉄筋は別途計上。　※→4型はBタイプ・BHタイプのみです。

UKパネル(KUS・KUR300×300 用)

上載荷重
等分布荷重 q=5kN/㎡

CAD data	DWG
	SFC

UKパネルは、長尺U字溝KUS・KUR300×300 用(P.158)の簡易土留め板です。

布設標準構造図
[h=300〜500]
(基礎ブロック無し)

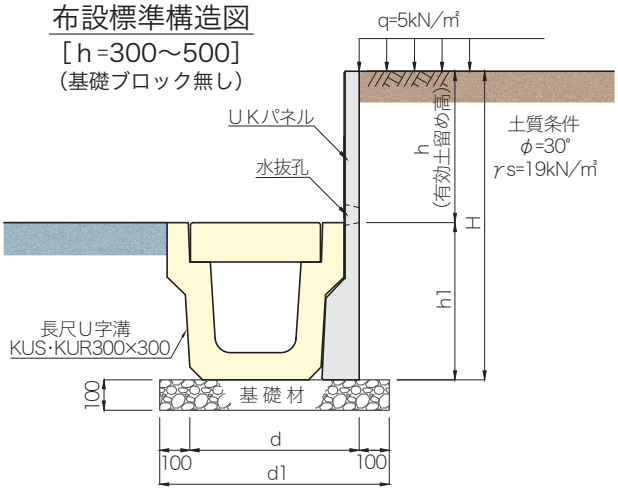

布設標準構造図
[h=600〜1000]
(基礎ブロック使用)

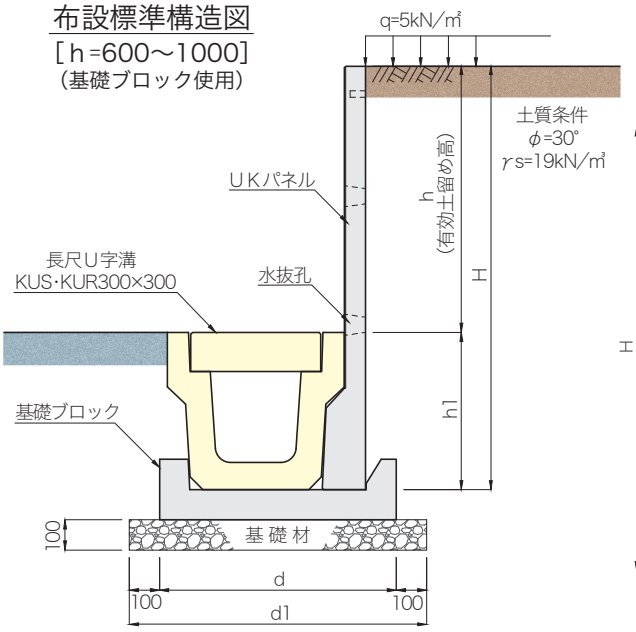

UKパネル

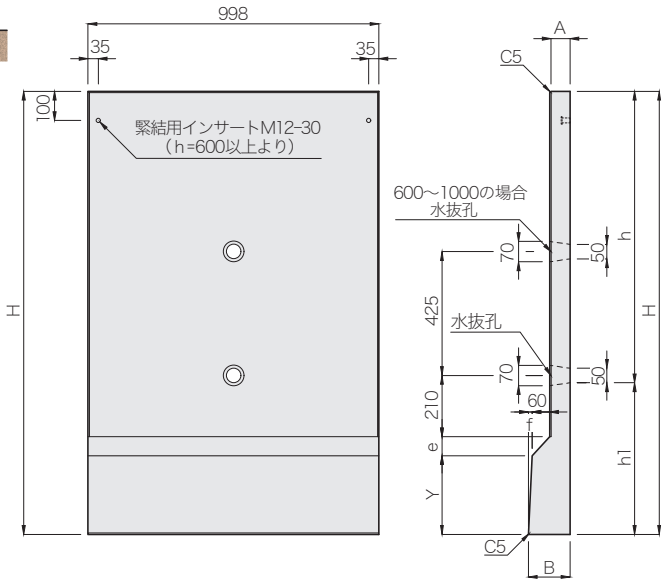

UKパネル用基礎ブロック
有効高さ 600 より使用
参考質量:34kg(33kg)

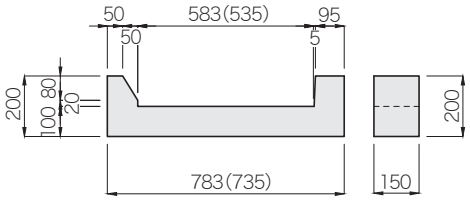

(注)( )内は歩道用Sの寸法です。

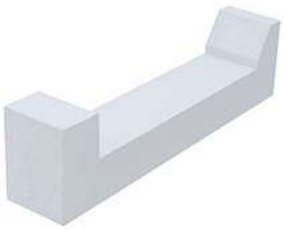

呼び名		基礎ブロック使用の有無		寸法(mm)										参考質量(kg)
		無し	有り	H	A	B	h	h1	Y	e	f	d	d1	
KUS用歩道用	300S	○	−	760	50	135	300	460	250	75	25	510	710	137
	400S			860			400							148
	500S			960			500							160
	600S	−	○	1060	70	143	600		260	65	13	735	935	218
	700S			1160			700							234
	800S			1260			800							251
	900S			1360			900							267
	1000S			1460			1000							284
KUR用車道用	300R	○	−	820	50	123	300	520	270	65	13	560	760	142
	400R			920			400							154
	500R			1020			500							166
	600R	−	○	1120	70	143	600					783	983	230
	700R			1220			700							246
	800R			1320			800							262
	900R			1420			900							279
	1000R			1520			1000							295

(注)h1 はパネルを施工した場合の長尺U字溝の全高です。h は有効土留め高です。

パネックス[KUS・KUR](長尺U字溝対応簡易土留め板)

上載荷重
等分布荷重 q=5kN/㎡

CAD data | DWG | SFC

パネックス[KUS・KUR]は、長尺U字溝(P.158)対応の簡易土留め板です。

布設標準構造図
(基礎ブロック無し)

布設標準構造図
(基礎ブロック使用)

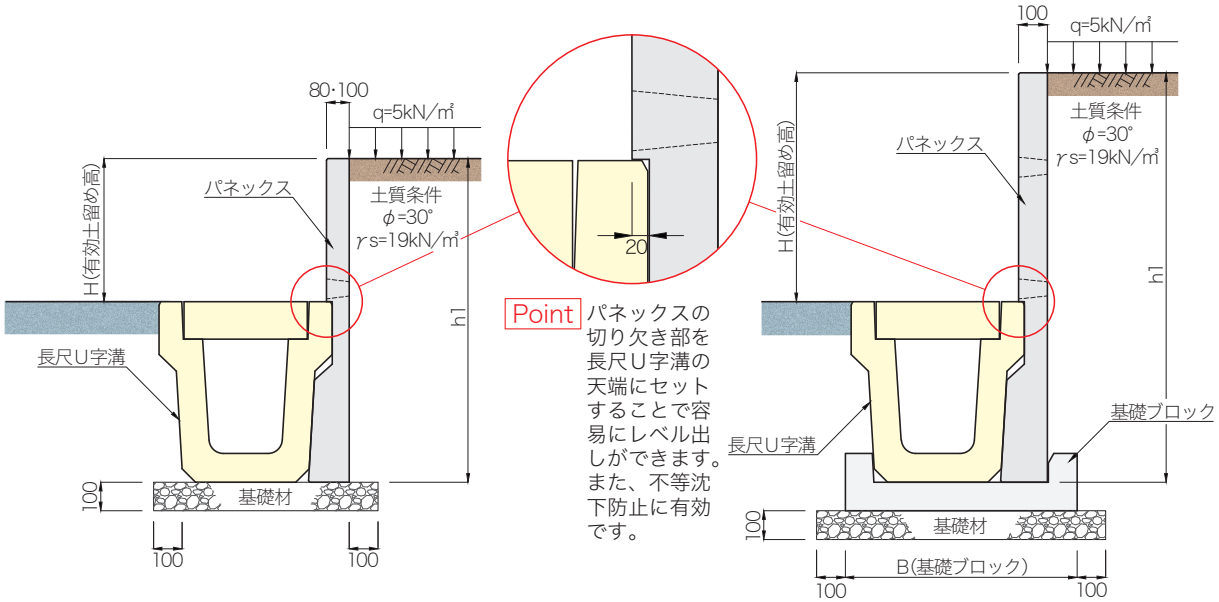

パネックス[KUS·KUR]用基礎ブロック

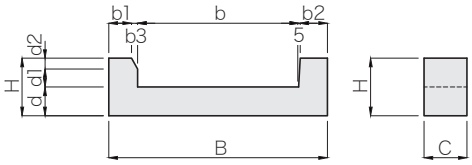

呼び名	寸法(mm)										参考質量(kg)
	B	b	b1	b2	b3	C	H	d	d1	d2	
KUS 300×300用	748	548	79	95	21	150	200	100	64	36	33
KUS 300×400用	762	562							63	37	34
KUS 350×350用	805	605	77		23				61	39	35
KUS 350×400用	812	612	79		21				63	37	36
KUS 400×400用	862	662									37
KUR 300×300用	796	596	78	95	22	150	200	100	62	38	35
KUR 300×400用	810	610	81		19				67	33	
KUR 350×350用	853	653	80		20				64	36	37
KUR 350×400用	860	660	81		19				67	33	
KUR 400×400用	910	710									39
KUR 400×500用	922	722	82		18				69	31	

パネックス[KUS](長尺U字溝対応簡易土留め板)

上載荷重
等分布荷重 q=5kN/㎡

CAD data	DWG
	SFC

パネックス[KUS]は、長尺U字溝[KUS]歩道用(P.158)対応の簡易土留め板です。

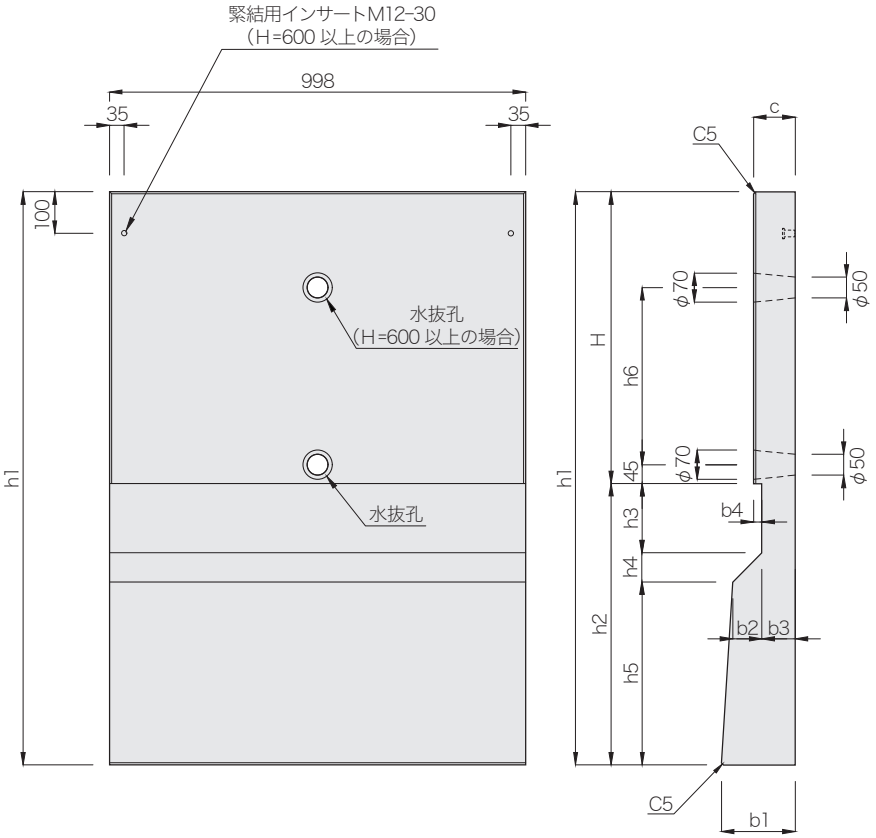

呼び名		基礎ブロック使用の有無		寸法(mm)												参考質量(kg)
		無し	有り	H	h1	h2	h3	h4	h5	h6	b1	b2	b3	b4	c	
KUS 300×300	H= 300	○	−	300	760	460	166	70	224	−	144	70	60	20	80	168
	H= 400			400	860											187
	H= 500	−	○	500	960											250
	H= 600			600	1060					425	164		80		100	273
	H= 700			700	1160											296
	H= 800			800	1260											320
	H= 900			900	1360											343
	H=1000			1000	1460											367
KUS 300×400 350×400 400×400	H= 300	○	−	300	870	570	166	70	334	−	151	70	60	20	80	204
	H= 400			400	970											223
	H= 500			500	1070											242
	H= 600	−	○	600	1170					425	171		80		100	315
	H= 700			700	1270											338
	H= 800			800	1370											362
	H= 900			900	1470											385
	H=1000			1000	1570											409
KUS 350×350	H= 300	○	−	300	815	515	166	70	279	−	147	70	60	20	80	187
	H= 400			400	915											206
	H= 500			500	1015											225
	H= 600	−	○	600	1115					425	167		80		100	294
	H= 700			700	1215											317
	H= 800			800	1315											341
	H= 900			900	1415											364
KUS 400×500	H= 300	○	−	300	975	675	166	70	439	−	157	70	60	20	80	243
	H= 400			400	1075											262
	H= 500			500	1175											281
	H= 600			600	1275					425	177		80		100	358
	H= 700			700	1375											381

(注)現場の施工条件(盛り土、土質及び上載荷重条件等)により、基礎ブロックが必要になる場合がありますので、あらかじめ担当営業にお問い合わせください。

パネックス[KUR](長尺U字溝対応簡易土留め板)

上載荷重
等分布荷重 q=5kN/㎡

CAD data	DWG
	SFC

パネックス[KUR]は、長尺U字溝[KUR]車道用(P.158)対応の簡易土留め板です。

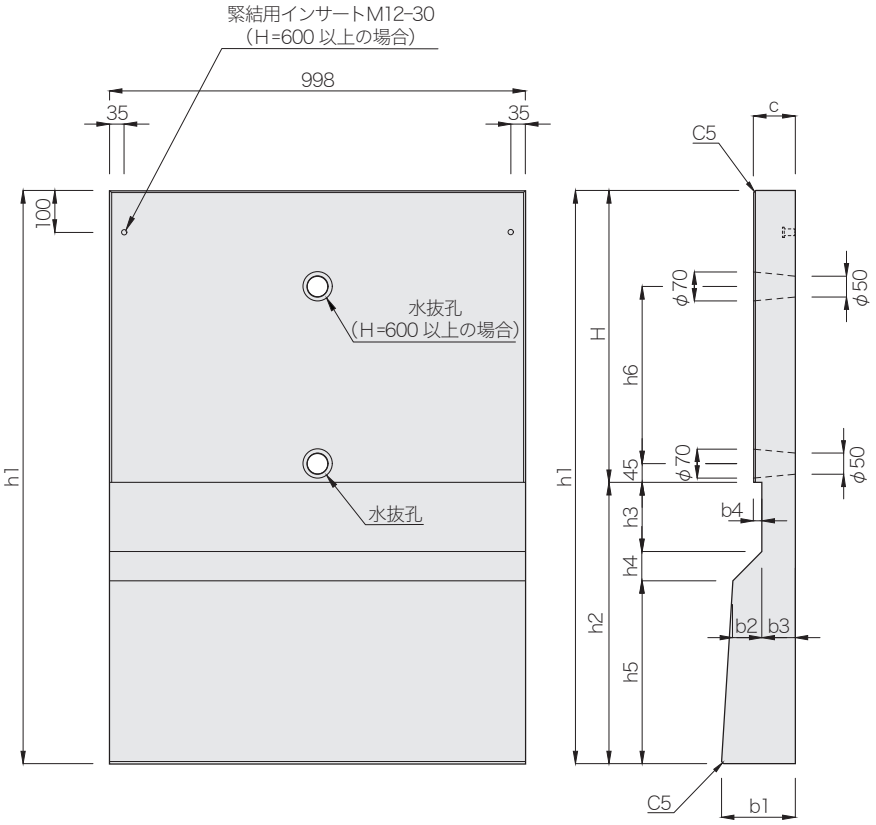

呼び名		基礎ブロック使用の有無		寸法(mm)												参考質量(kg)
		無し	有り	H	h1	h2	h3	h4	h5	h6	b1	b2	b3	b4	c	
KUR 300×300	H= 300	○	−	300	820	520	214	60	246	−	137	62	60	20	80	173
	H= 400			400	920											192
	H= 500			500	1020											211
	H= 600	−	○	600	1120					425	157		80		100	280
	H= 700			700	1220											303
	H= 800			800	1320											327
	H= 900			900	1420											350
	H=1000			1000	1520											374
KUR 300×400 350×400 400×400	H= 300	○	−	300	930	630	214	60	356	−	143	62	60	20	80	211
	H= 400			400	1030											230
	H= 500			500	1130											249
	H= 600			600	1230					425	163		80		100	322
	H= 700	−	○	700	1330											345
	H= 800			800	1430											369
	H= 900			900	1530											392
KUR 350×350	H= 300	○	−	300	875	575	214	60	301	−	140	62	60	20	80	192
	H= 400			400	975											211
	H= 500			500	1075											230
	H= 600	−	○	600	1175					425	160		80		100	301
	H= 700			700	1275											324
	H= 800			800	1375											348
	H= 900			900	1475											371
	H=1000			1000	1575											395
KUR 400×500	H= 300	○	−	300	1040	740	214	60	466	−	150	62	60	20	80	248
	H= 400			400	1140											267
	H= 500			500	1240											286
	H= 600			600	1340					425	170		80		100	367
	H= 700			700	1440											390
	H= 800	−	○	800	1540											414
	H= 900			900	1640											437
	H=1000			1000	1740											461

(注)現場の施工条件(盛り土、土質及び上載荷重条件等)により、基礎ブロックが必要になる場合がありますので、あらかじめ担当営業にお問い合わせください。

パネックス[KDS・KDR](深溝U字溝対応簡易土留め板)

上載荷重
等分布荷重 q=5kN/㎡

CAD data | DWG | SFC

パネックス [KDS・KDR]は、深溝 U 字溝(P.159)対応の簡易土留め板です。

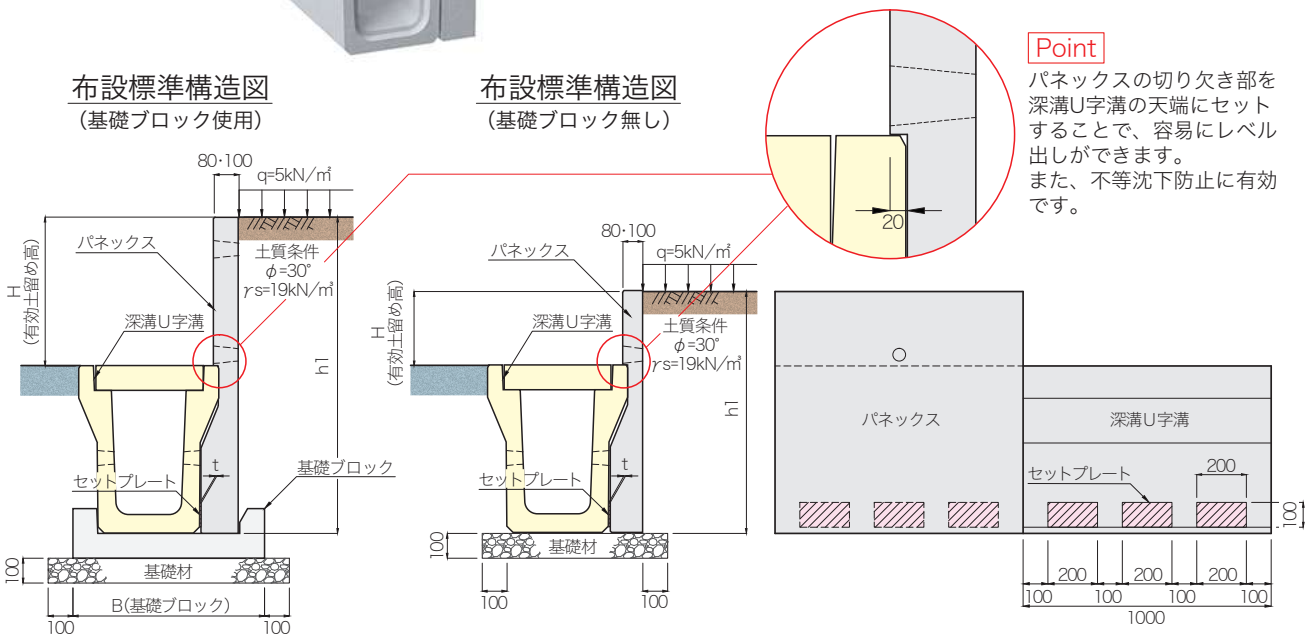

Point
パネックスの切り欠き部を深溝U字溝の天端にセットすることで、容易にレベル出しができます。
また、不等沈下防止に有効です。

注(1)セットプレートは上図のように両面テープ等でパネックスをセットする側溝の外側壁下部に6枚/2m当たり取付けて施工してください。
(2)セットプレートの厚さは寸法表(P.237,P.238)のtですが、パネックスの垂直度がとれない場合は、セットプレートの厚さを調整してください。

パネックス[KDS・KDR]用基礎ブロック

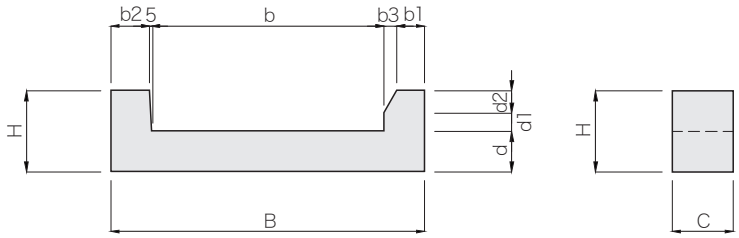

呼び名	適用サイズ	寸法 (mm)										参考質量 (kg)
		B	b	b1	b2	b3	C	H	d	d1	d2	
KDB772	KDS300×500用	772	572	68	95	32	150	200	100	45	55	34
KDB769	KDS300×600用 KDS300×700用 KDS300×800用	769	569									34
KDB873	KDS400×600用 KDS400×700用	873	673									37
KDB876	KDS400×800用	876	676									38
KDB827	KDR300×500用	827	627									36

パネックス[KDS](深溝U字溝対応簡易土留め板)

上載荷重
等分布荷重 q=5kN/㎡

CAD data	DWG
	SFC

パネックス[KDS]は、深溝U字溝[KDS]歩道用(P.159)対応の簡易土留め板です。

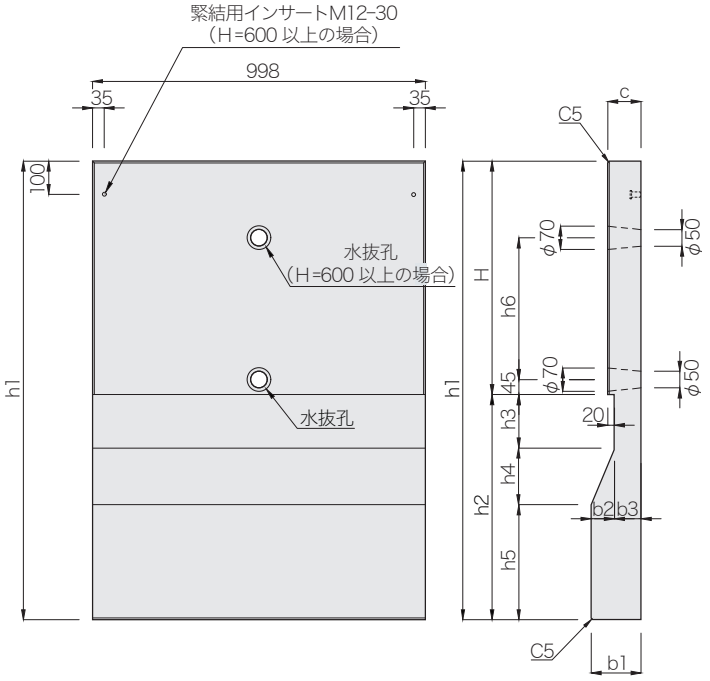

呼び名		基礎ブロック使用の有無		寸法(mm)											参考質量(kg)	セットプレート厚さ t(mm)	
		無し	有り	H	h1	h2	h3	h4	h5	h6	b1	b2	b3	c		300サイズ	400サイズ
KDS 300×500	H= 300	○	−	300	975	675	160	170	345	−	130	70	60	80	222	6	−
	H= 400			400	1075										241		
	H= 500			500	1175										259		
	H= 600			600	1275					425	150		80	100	337		
	H= 700			700	1375										361		
	H= 800			800	1475										384		
	H= 900	−	○	900	1575										400		
	H=1000			1000	1675										431		
KDS 300･400×600	H= 300	○	−	300	1075	775	160	170	445	−	130	70	60	80	252	10	14
	H= 400			400	1175										271		
	H= 500			500	1275										290		
	H= 600			600	1375					425	150		80	100	372		
	H= 700			700	1475										396		
	H= 800			800	1575										419		
	H= 900			900	1675										443		
	H=1000	−	○	1000	1775										466		
KDS 300･400×700	H= 300	○	−	300	1180	880	160	170	550	−	130	70	60	80	284	9	14
	H= 400			400	1280										303		
	H= 500			500	1380										322		
	H= 600			600	1480					425	150		80	100	409		
	H= 700			700	1580										433		
	H= 800			800	1680										456		
	H= 900			900	1780										480		
	H=1000	−	○	1000	1880										503		
KDS 300･400×800	H= 300	○	−	300	1285	985	160	170	655	−	130	70	60	80	316	8	13
	H= 400			400	1385										335		
	H= 500			500	1485										354		
	H= 600			600	1585					425	150		80	100	446		
	H= 700			700	1685										470		
	H= 800			800	1785										493		
	H= 900			900	1885										516		
	H=1000	−	○	1000	1985										540		
KDS 300･400×900	H= 300	○	−	300	1390	1090	160	170	760	−	130	70	60	80	348	7	12
	H= 400			400	1490										367		
	H= 500			500	1590										386		
	H= 600			600	1690					425	150		80	100	483		
	H= 700			700	1790										507		
	H= 800			800	1890										530		
	H= 900			900	1990										553		
	H=1000			1000	2090										577		
KDS 300･400×1000	H= 300	○	−	300	1495	1195	160	170	865	−	130	70	60	80	380	6	11
	H= 400			400	1595										399		
	H= 500			500	1695										418		
	H= 600			600	1795					425	150		80	100	520		
	H= 700			700	1895										543		
	H= 800			800	1995										567		
	H= 900			900	2095										590		
	H=1000			1000	2195										614		

(注)現場の施工条件(盛り土、土質及び上載荷重条件等)により、基礎ブロックが必要になる場合がありますので、あらかじめ担当営業にお問い合わせください。

パネックス[KDR](深溝U字溝対応簡易土留め板)

上載荷重
等分布荷重 q=5kN/㎡

CAD data	DWG / SFC

パネックス[KDR]は、深溝U字溝[KDR]車道用(P.159)対応の簡易土留め板です。

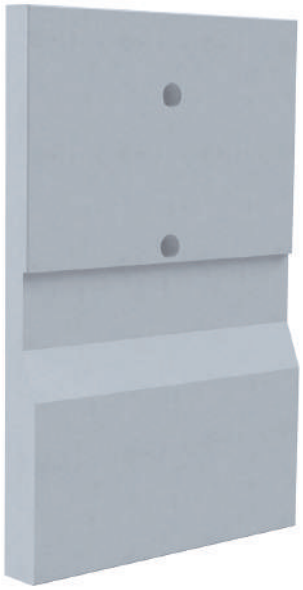

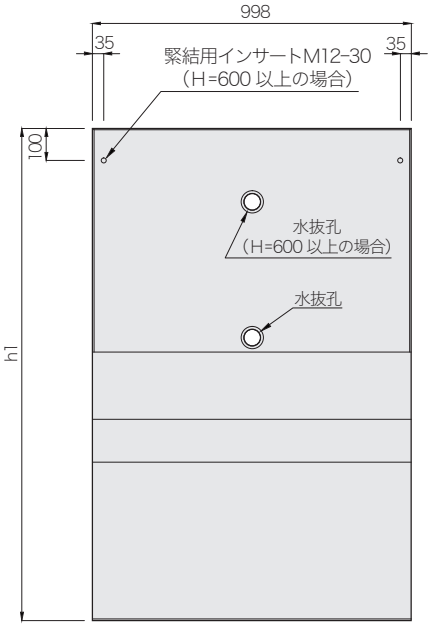

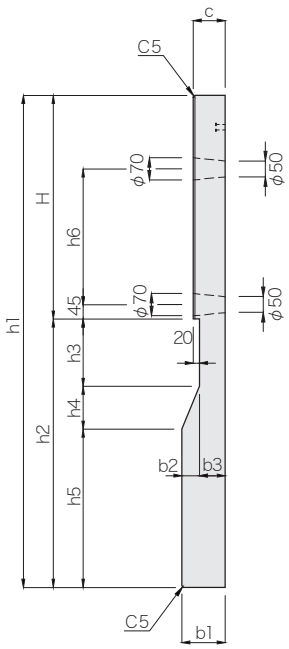

呼び名		基礎ブロック使用の有無		寸法(mm)											参考質量(kg)	セットプレート厚さ t(mm)	
		無し	有り	H	h1	h2	h3	h4	h5	h6	b1	b2	b3	c		300サイズ	400サイズ
KDR 300×500	H= 300	○	−	300	1040	740	210	135	395	−	115	55	60	80	220	6	−
	H= 400			400	1140										239		
	H= 500			500	1240										258		
	H= 600			600	1340					425	135		80	100	338		
	H= 700			700	1440										362		
	H= 800	−	○	800	1540										385		
	H= 900			900	1640										401		
	H=1000			1000	1740										432		
KDR 300･400×600	H= 300	○	−	300	1140	840	210	135	495	−	115	55	60	80	247	10	20
	H= 400			400	1240										266		
	H= 500			500	1340										284		
	H= 600			600	1440					425	135		80	100	370		
	H= 700			700	1540										393		
	H= 800			800	1640										417		
	H= 900			900	1740										440		
	H=1000			1000	1840										464		
KDR 300･400×700	H= 300	○	−	300	1240	940	210	135	595	−	115	55	60	80	274	14	24
	H= 400			400	1340										293		
	H= 500			500	1440										311		
	H= 600			600	1540					425	135		80	100	402		
	H= 700			700	1640										425		
	H= 800			800	1740										449		
	H= 900			900	1840										472		
	H=1000			1000	1940										495		
KDR 300･400×800	H= 300	○	−	300	1340	1040	210	135	695	−	115	55	60	80	301	18	28
	H= 400			400	1440										320		
	H= 500			500	1540										338		
	H= 600			600	1640					425	135		80	100	433		
	H= 700			700	1740										457		
	H= 800			800	1840										480		
	H= 900			900	1940										504		
	H=1000			1000	2040										527		
KDR 300･400×900	H= 300	○	−	300	1445	1145	210	135	800	−	115	55	60	80	329	17	27
	H= 400			400	1545										348		
	H= 500			500	1645										367		
	H= 600			600	1745					425	135		80	100	467		
	H= 700			700	1845										490		
	H= 800			800	1945										513		
	H= 900			900	2045										537		
	H=1000			1000	2145										560		
KDR 300･400×1000	H= 300	○	−	300	1555	1255	210	135	910	−	115	55	60	80	359	11	21
	H= 400			400	1655										378		
	H= 500			500	1755										396		
	H= 600			600	1855					425	135		80	100	501		
	H= 700			700	1955										525		
	H= 800			800	2055										548		
	H= 900			900	2155										572		
	H=1000			1000	2255										595		

(注)現場の施工条件(盛り土、土質及び上載荷重条件等)により、基礎ブロックが必要になる場合がありますので、あらかじめ担当営業にお問い合わせください。

パネックスHU（箱型U字側溝対応簡易土留め板）

上載荷重
等分布荷重 q=5kN/㎡

CAD data	DWG
	SFC

パネックスHUは、箱型U字側溝（P.143）対応の簡易土留め板です。
有効土留め高さはH=300～1000mm で、敷地内の土砂が車道側に流出するのを防ぐためにも有効です。

布設標準構造図
（基礎ブロック無し）

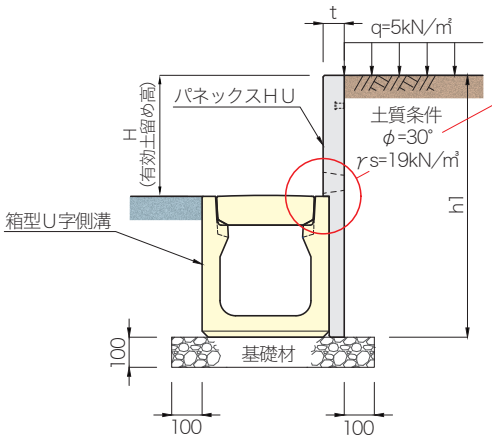

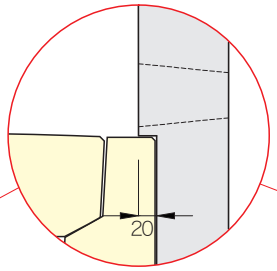

Point パネックスＨＵの切り欠き部を箱型Ｕ字側溝の天端にセットすることで、容易にレベル出しができます。
また、不等沈下防止に有効です。

布設標準構造図
（基礎ブロック使用）

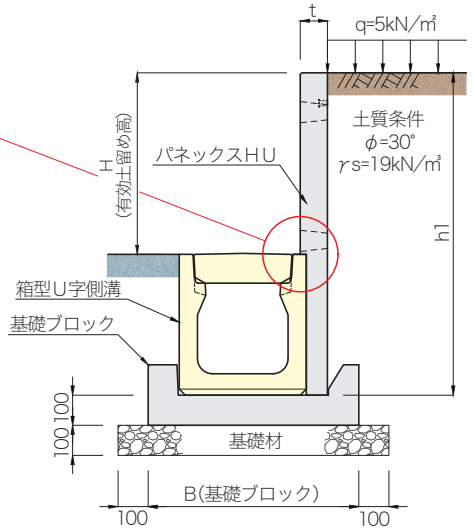

パネックスHU用基礎ブロック

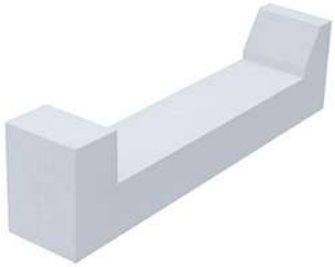

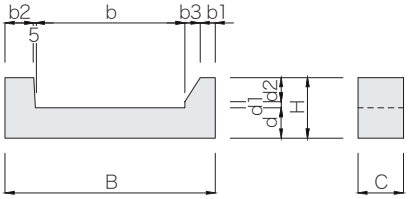

呼び名	適用サイズ	寸法（mm）										参考質量（kg）
		B	b	b1	b2	b3	C	H	d	d1	d2	
HUB625	HU250×250 H=400用	625	425	50	95	50	150	200	100	20	80	28
HUB645	HU250×250 H=500～800用	645	445									29
HUB695	HU300×300用	695	495									31
	HU300×400用											
	HU300×500用											
	HU300×600用											
	HU300×700用											
HUB805	HU400×400用	805	605									35
	HU400×500用											
	HU400×600用											
	HU400×700用											
HUB925	HU500×500用	925	725									39
	HU500×600用											
	HU500×700用											

パネックスHU（箱型U字側溝対応簡易土留め板）

上載荷重
等分布荷重 q=5kN/㎡

CAD data DWG SFC

パネックスHUは、箱型U字側溝（P.143）対応の簡易土留め板です。

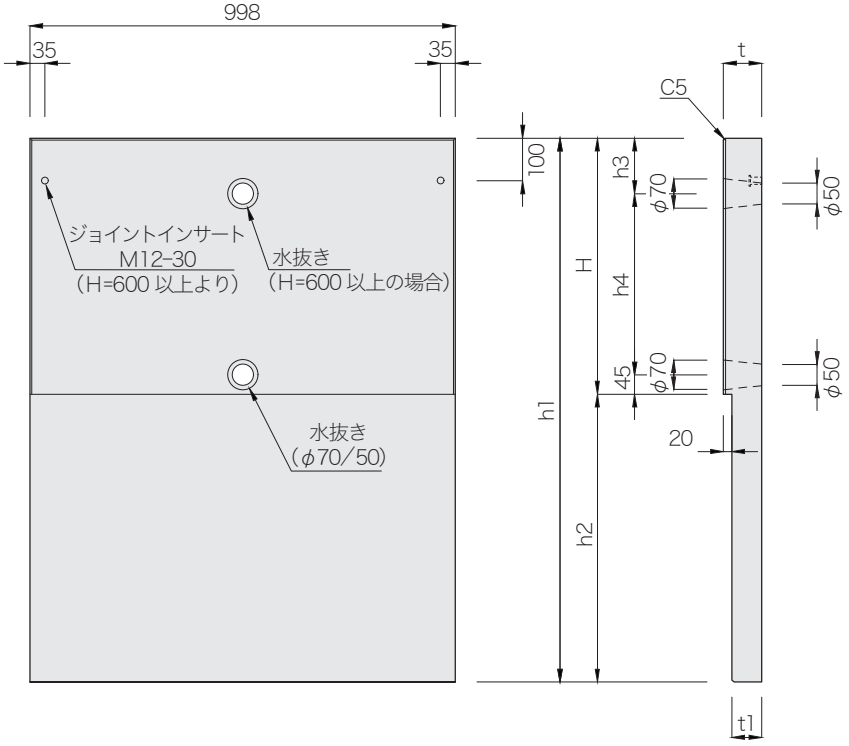

呼び名		基礎ブロック使用の有無		寸法（mm）						参考質量（kg）
		無し	有り	h1	h2	h3	h4	t	t1	
HU250×250	H= 300	○	−	705	405	−	−	70	50	96
	H= 400	−	○	805						113
	H= 500			905				90	70	171
	H= 600			1005		130	425			192
	H= 700			1105		230				213
	H= 800			1205		330				234
HU300×300	H= 300	○	−	765	465	−	−	70	50	103
	H= 400			865						120
	H= 500	−	○	965				90	70	181
	H= 600			1065		130	425			202
	H= 700			1165		230				223
	H= 800			1265		330				244
HU300×400	H= 300	○	−	870	570	−	−	70	50	116
	H= 400			970						132
	H= 500			1070						148
	H= 600	−	○	1170		130	425	90	70	219
	H= 700			1270		230				240
	H= 800			1370		330				261
	H= 900			1470		430				282
HU300×500	H= 300	○	−	975	675	−	−	70	50	128
	H= 400			1075						144
	H= 500			1175						161
	H= 600			1275		130	425	90	70	236
	H= 700			1375		230				257
	H= 800	−	○	1475		330				278
	H= 900			1575		430				300
	H=1000			1675		530				321
HU300×600	H= 300	○	−	1075	775	−	−	70	50	140
	H= 400			1175						156
	H= 500			1275						172
	H= 600			1375		130	425	90	70	253
	H= 700			1475		230				274
	H= 800			1575		330				295
	H= 900	−	○	1675		430				316
	H=1000			1775		530				337

呼び名		基礎ブロック使用の有無		寸法（mm）						参考質量（kg）
		無し	有り	h1	h2	h3	h4	t	t1	
HU300×700	H= 300	○	−	1180	880	−	−	70	50	152
	H= 400			1280						168
	H= 500			1380						185
	H= 600			1480		130	425	90	70	270
	H= 700			1580		230				291
	H= 800			1680		330				312
	H= 900			1780		430				333
	H=1000	−	○	1880		530				354
HU300×800	H= 300	○	−	1285	985	−	−	90	70	224
	H= 400			1385						245
	H= 500			1485						267
	H= 600			1585		130	425			287
	H= 700			1685		230				308
	H= 800			1785		330				329
	H= 900			1885		430				350
	H=1000			1985		530				372
HU300×900	H= 300	○	−	1395	1095	−	−	100	80	275
	H= 400			1495						299
	H= 500			1595						322
	H= 600			1695		130	425			345
	H= 700			1795		230				368
	H= 800			1895		330				392
	H= 900			1995		430				415
	H=1000			2095		530				439
HU300×1000	H= 300	○	−	1505	1205	−	−	120	100	366
	H= 400			1605						394
	H= 500			1705						422
	H= 600			1805		130	425			450
	H= 700			1905		230				478
	H= 800			2005		330				506
	H= 900			2105		430				534
	H=1000			2205		530				562

（注）現場の施工条件（盛り土、土質及び上載荷重条件等）により、基礎ブロックが必要になる場合がありますので、あらかじめ担当営業にお問い合わせください。

パネックスHU（箱型U字側溝対応簡易土留め板）

上載荷重
等分布荷重 q=5kN/㎡

CAD data | DWG | SFC

パネックスHUは、箱型U字側溝（P.143）対応の簡易土留め板です。

呼び名		基礎ブロック使用の有無		寸法（mm）						参考質量(kg)
		無し	有り	h1	h2	h3	h4	t	t1	
HU400×400	H= 300	○	−	890	590	−	−	70	50	118
	H= 400			990						134
	H= 500			1090						151
	H= 600	−	○	1190		130	425	90	70	222
	H= 700			1290		230				243
	H= 800			1390		330				264
	H= 900			1490		430				286
	H=1000			1590		530				307
HU400×500	H= 300	○	−	990	690	−	−	70	50	130
	H= 400			1090						146
	H= 500			1190						163
	H= 600			1290		130	425	90	70	239
	H= 700	−	○	1390		230				260
	H= 800			1490		330				281
	H= 900			1590		430				302
	H=1000			1690		530				323
HU400×600	H= 300	○	−	1095	795	−	−	70	50	142
	H= 400			1195						158
	H= 500			1295						175
	H= 600			1395		130	425	90	70	256
	H= 700			1495		230				277
	H= 800	−	○	1595		330				298
	H= 900			1695		430				319
	H=1000			1795		530				340
HU400×700	H= 300	○	−	1200	900	−	−	90	70	210
	H= 400			1300						232
	H= 500			1400						253
	H= 600			1500		130	425			273
	H= 700			1600		230				294
	H= 800			1700		330				315
	H= 900			1800		430				336
	H=1000	−	○	1900		530				358
HU400×800	H= 300	○	−	1305	1005	−	−	100	80	258
	H= 400			1405						282
	H= 500			1505						305
	H= 600			1605		130	425			328
	H= 700			1705		230				351
	H= 800			1805		330				375
	H= 900			1905		430				398
HU400×900	H= 300	○	−	1415	1115	−	−	100	80	279
	H= 400			1515						302
	H= 500			1615						326
	H= 600			1715		130	425			349
	H= 700			1815		230				372
	H= 800			1915		330				395
	H= 900			2015		430				419
	H=1000			2115		530				442
HU400×1000	H= 300	○	−	1520	1220	−	−	120	100	370
	H= 400			1620						398
	H= 500			1720						426
	H= 600			1820		130	425			453
	H= 700			1920		230				481
	H= 800			2020		330				510
	H= 900			2120		430				538
	H=1000			2220		530				566

呼び名		基礎ブロック使用の有無		寸法（mm）						参考質量(kg)
		無し	有り	h1	h2	h3	h4	t	t1	
HU500×500	H= 300	○	−	1010	710	−	−	90	70	179
	H= 400			1110						200
	H= 500			1210						221
	H= 600			1310		130	425			242
	H= 700			1410		230				263
	H= 800	−	○	1510		330				284
	H= 900			1610		430				305
	H=1000			1710		530				326
HU500×600	H= 300	○	−	1110	810	−	−	90	70	196
	H= 400			1210						217
	H= 500			1310						238
	H= 600			1410		130	425			258
	H= 700			1510		230				279
	H= 800	−	○	1610		330				301
	H= 900			1710		430				322
	H=1000			1810		530				343
HU500×700	H= 300	○	−	1215	915	−	−	90	70	213
	H= 400			1315						234
	H= 500			1415						255
	H= 600			1515		130	425			276
	H= 700			1615		230				297
	H= 800			1715		330				318
	H= 900	−	○	1815		430				339
	H=1000			1915		530				360

（注）現場の施工条件（盛り土、土質及び上載荷重条件等）により、基礎ブロックが必要になる場合がありますので、あらかじめ担当営業にお問い合わせください。

施工現場写真

ＵＫパネル

茨城町

パネックス KUR300×300

山方水府線
（常陸大宮市）

パネックスHU250×250

町道8-0510号線
（城里町）

簡易土留め(柵板・H鋼)

上載荷重
等分布荷重 q=5kN/㎡

CAD data DWG SFC

施工例(参考)

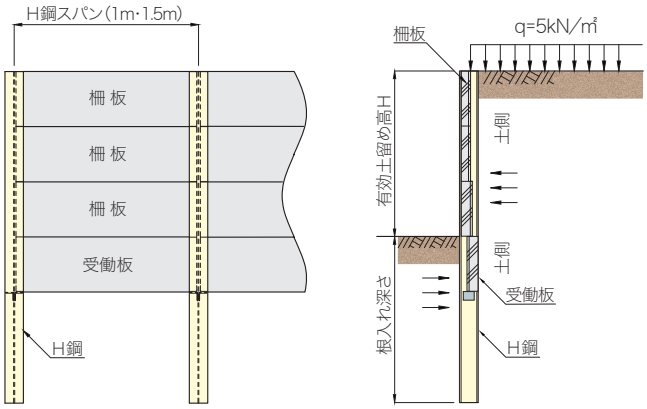

柵板(1480×298×80)

町道8-1056号線(城里町)

柵板とH鋼を使用して土留め壁高さH=300～900mm 程度の簡易の土留めまたは仮設の土留めとする場合に使用します。
L型擁壁等と比較しても施工が簡便で経済的に土留めを構築できます。

注(1)設計概要は背面土がレベルで、上載荷重は群衆荷重5kN/㎡程度を考慮して設計をしています。
受働板有りの場合や盛り土の場合も安定構造計算が可能です。
土留め高さや現場の土質等の設計条件によりH鋼のサイズや根入れ深さが異なります。
(2)受働板を使用することによりH鋼の根入れ深さを浅くできます。
(3)受働板は土側に寄せて、施工してください。
(4)柵板の面取りがある側が土側、受働板は面取り無し側が土側ですので、反対に施工されないようにご注意ください。
(5)H鋼の取り扱いもしております。詳しくは担当営業にお問い合わせください。

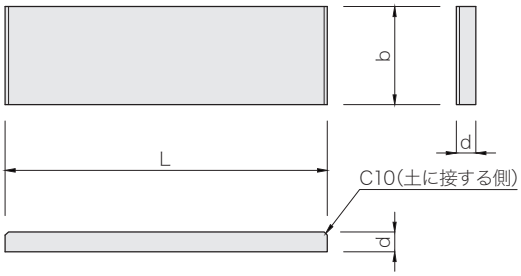

呼び名		寸法(mm) L	b	d	参考質量(kg)	抵抗モーメント Mra (kN・m)
柵板	50	980	298	50	34	0.3454
		1480			52	
	60	980		60	41	0.6600
		1480			62	
	80	980		80	55	1.0140
		1480			82	
受働板	80	980		80	55	2.9470
		1480			82	

舗装止めブロック

CAD data DWG SFC

施工例(参考)

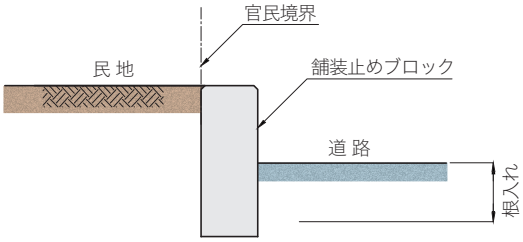

民地と道路の境界(官民境界)で高低差がある場合などに使用する舗装止め専用のブロックです。
高さはH=300、400、500と3種類ありますので、現場に合わせて連続施行が可能です。
片基礎付歩車道境界ブロックA(P.193)も同じように使用できます。

舗装止めブロック(300×150)

(古河市)

※最小根入れについては、概ね製品高さの15/100以上としてください。

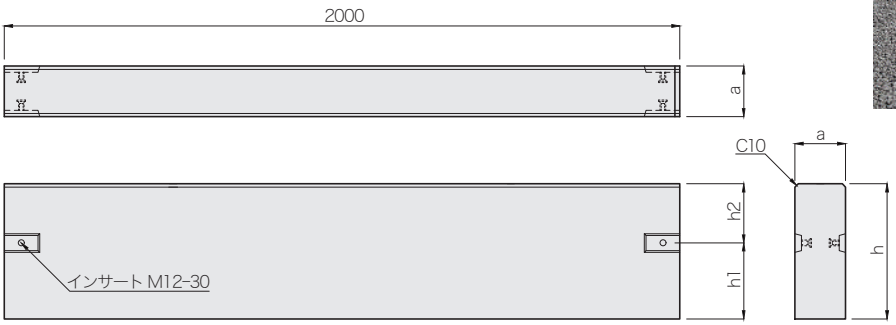

呼び名	寸法(mm) a	h	h1	h2	参考質量(kg)
300×150	150	300	125	175	210
400×150		400	225		282
500×150		500	325		352

鍬止めブロック

CAD data	DWG
	SFC

特　長

・路肩等の土留めとしての現場打ちコンクリート構造物（鍬止めブロック）を二次製品化した製品です。
・施工用の専用吊りインサートを天端に設けましたので、安全性と施行性がよく、工期の短縮が図れます。
・ジョイントインサートを設けてありますので、製品の一体性が確保され不等沈下防止に有効です。
・500型と700型の２種類を組み合わせることで勾配のある地盤（根入れ）でも天端をレベルに揃える事ができます。
・くさび形の化粧目地のためモルタル充填が容易で不等沈下防止に有効です。

製品取り扱い上のご注意とお願い

・化粧目地部はブロックを施工後にモルタルで充填してください。
　また、熱膨張による端面破損を防止するために、必ず10m毎に一箇所、目地をコーキング（グレー色）で充填するかエラスタイト等を施工してください。

鍬止めブロック500型

飯岡石岡線（石岡市）

施工例（参考）

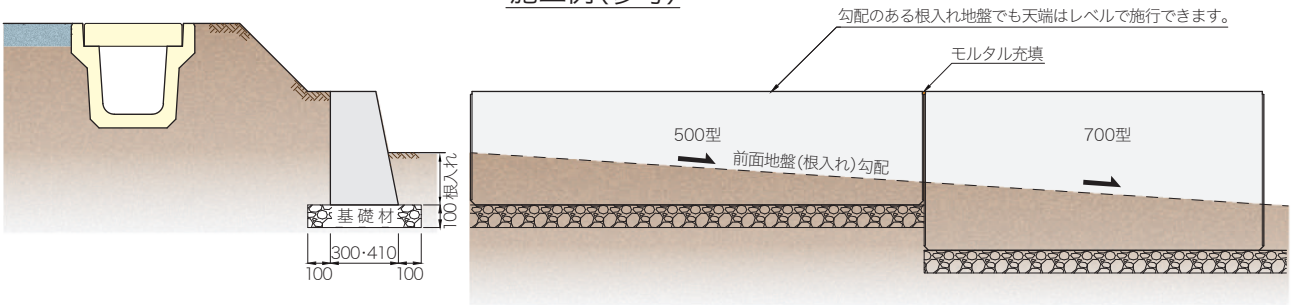

※最小根入れについては、おおむね製品高さの15/100以上としてください。

500型　参考質量：583kg

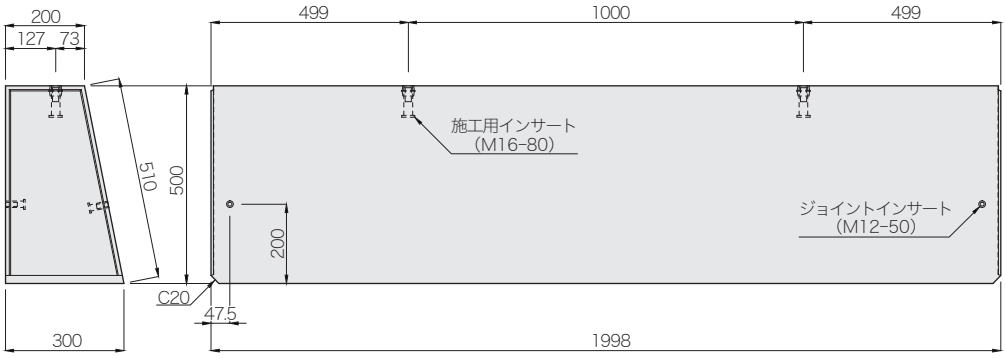

700型　参考質量：752kg

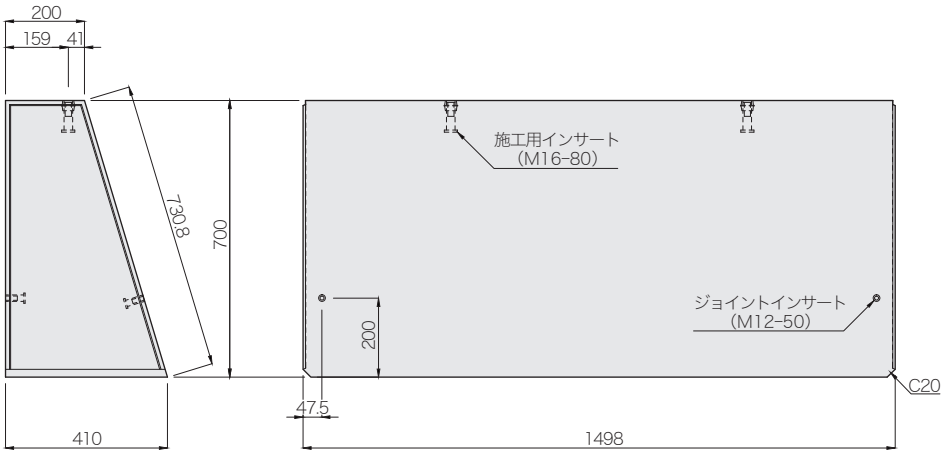

（注）仕入れ品対応です。

鍬止めブロック[BB型]

CAD data	DWG
	SFC

特 長

・路肩等の土留めとしての現場打ちコンクリート構造物(鍬止めブロック)を二次製品化した製品です。
・製品背面を軽量化していますので、小型の重機での施工が可能です。
・切り下げを組み合わせることで天端を勾配にすることができ、基礎はレベルで施工できます。
・端面に凹凸のジョイントを設けてありますので、不等沈下防止と施工性が良いです。
・ブロックの底面に施工吊り上げの際のワイヤーを通すための半円状の切り欠きを設けてあります。

製品取り扱い上のご注意とお願い

・モルタル目地は不要ですが、熱膨張による端面破損を防止するために必ず10m毎に一箇所、コーキング(グレー色)で充填するかエラスタイト等を施工してください。

施行例(参考)

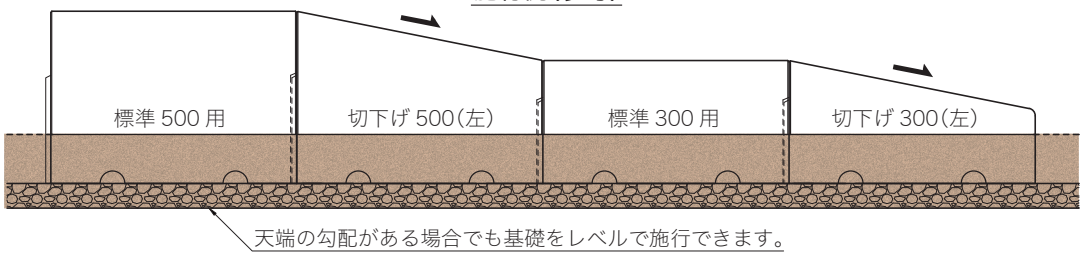

標 準

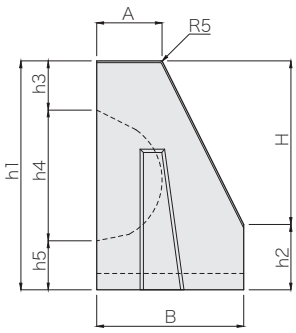

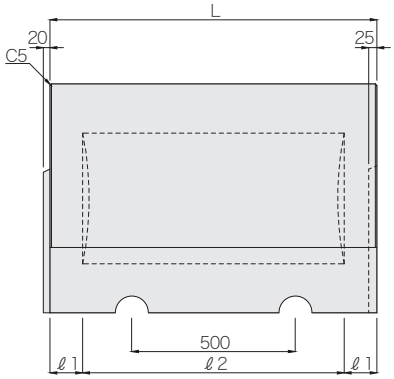

呼び名	寸法(mm)											参考質量(kg)
	A	B	H	L	ℓ1	ℓ2	h1	h2	h3	h4	h5	
300用	200	350	300	1000	100	800	500	200	100	300	100	294
300用(L=2000)(注)				1998	99	1800						588
500用		450	500	1000	100	800	700		150	400	150	486

(注)300用(L=2000)については、ジョイント用のインサートがついています。

切 下 げ

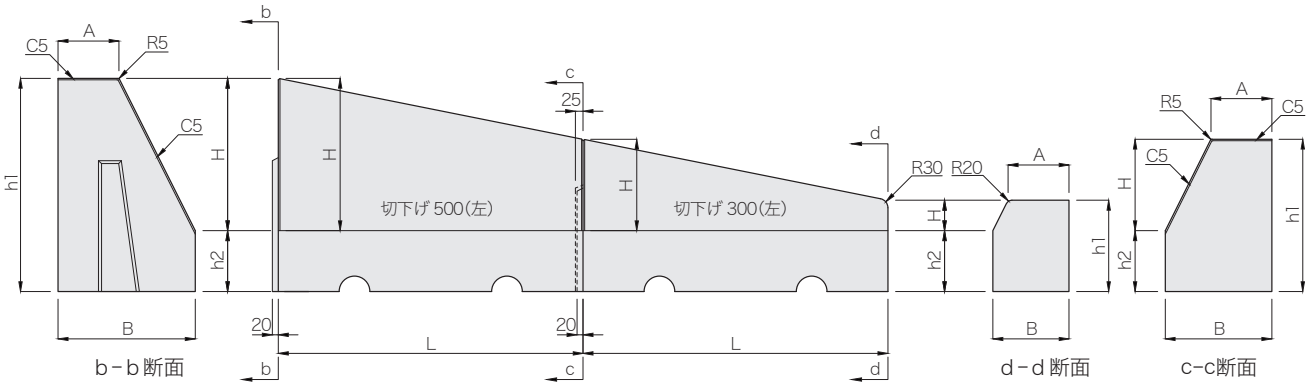

呼び名	寸法(mm)									参考質量(kg)
	大・断面			小・断面			h2	A	L	
	H	B	h1	H	B	h1				
切下げ500	500	450	700	300	350	500	200	200	1000	476
	(b-b断面)			(c-c断面)						
切下げ300	300	350	500	100	250	300				264
	(c-c断面)			(d-d断面)						

(注)切下げ右は切下げ左と左右対称です。(ジョイントも凹凸逆となります。)

張ブロック[A]

CAD data	DWG
	SFC

張ブロック A は、法面保護工のブロック張工に用いる土木用のコンクリートブロックで、主に河川、ため池等の緩やかな法面に敷設し、法面の風化、浸食、崩壊を防止できます。

基 本 型
498×498×140　参考質量：61.1kg

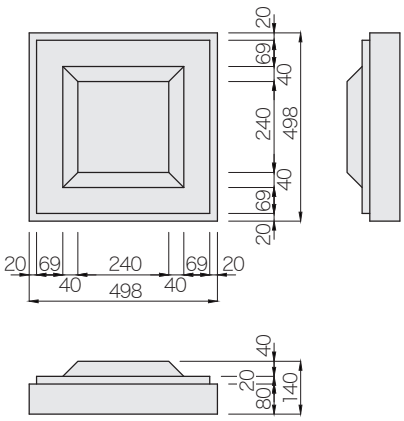

2 W 型
998×498×140　参考質量：123.0kg

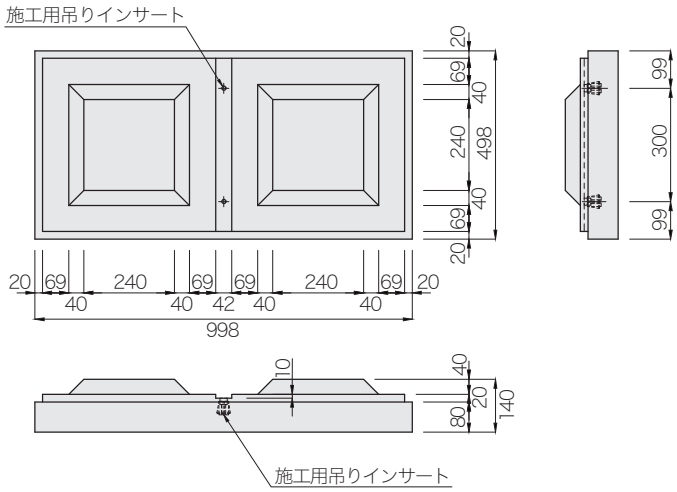

1／2 型
498×248×140　参考質量：28.6 kg

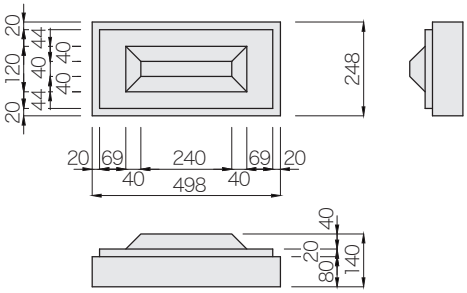

護岸用基礎ブロックＴＹ２型（２割勾配用）

CAD data	DWG
	SFC

護岸用張ブロックの２割勾配用の基礎ブロックです。
ジョイントピン 50×20 を使用することで、不等沈下を防止できます。　参考質量：1128 kg

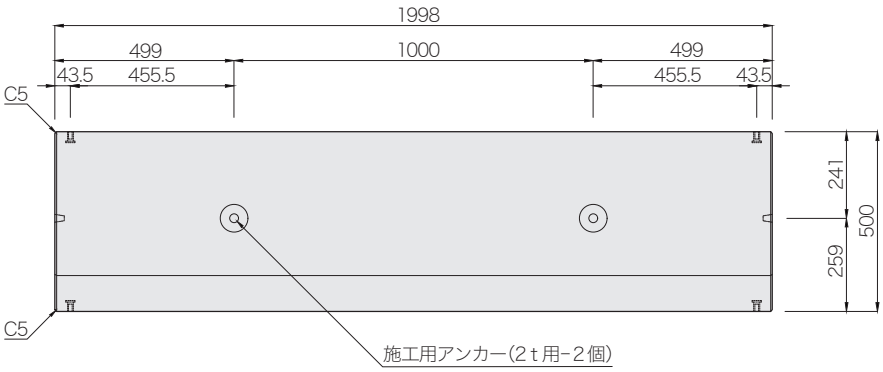

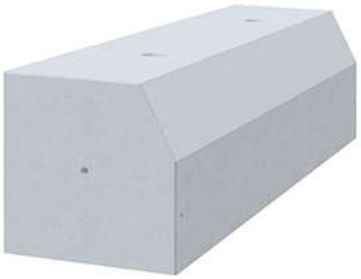

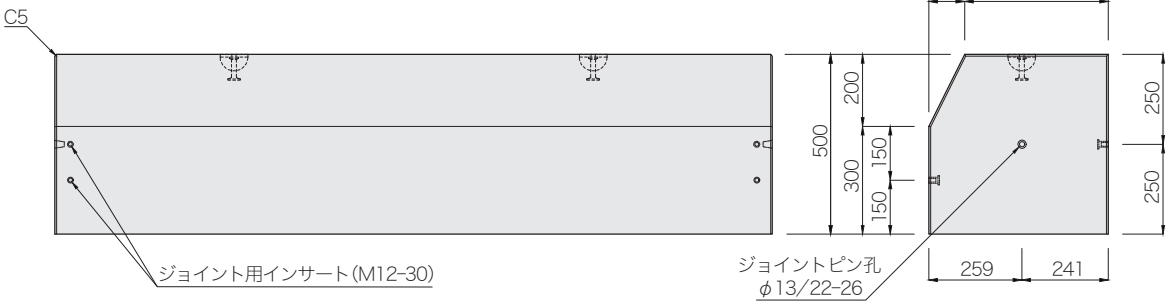

護岸用帯コンクリートＴＬ型

CAD data	DWG
	SFC

張ブロック護岸工事等の縦、横帯コンクリートブロックです。
ジョイントピン 50×20 を使用することで、不等沈下を防止できます。

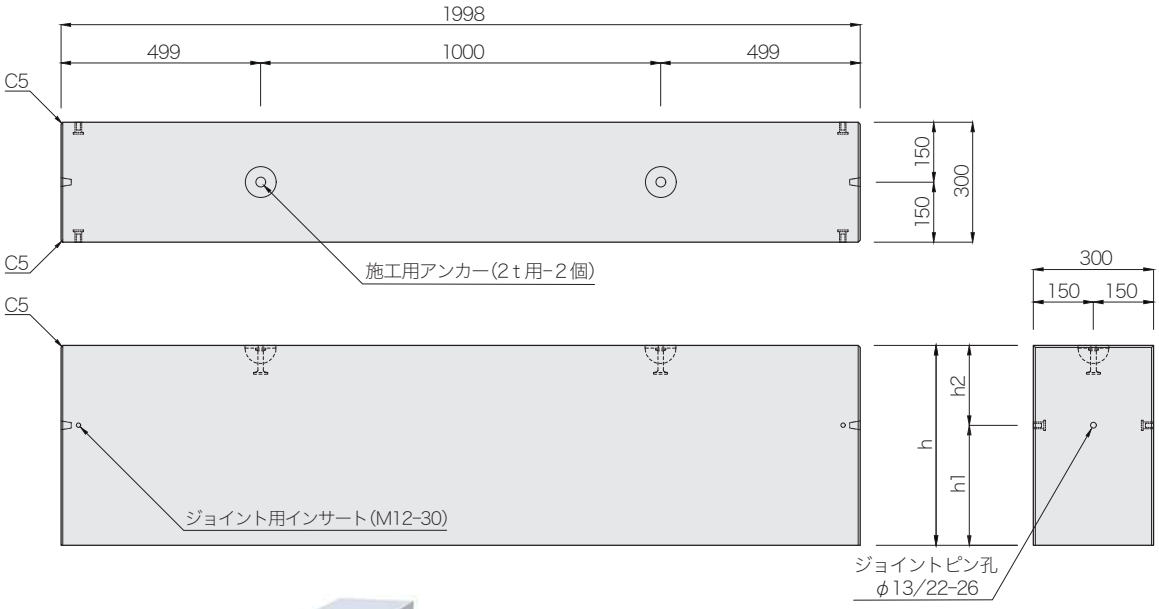

呼び名	寸法(mm)			参考質量(kg)
	h	h1	h2	
300×300	300	100	200	413
300×500	500	300		689
300×700	700	500		965

参考横断図

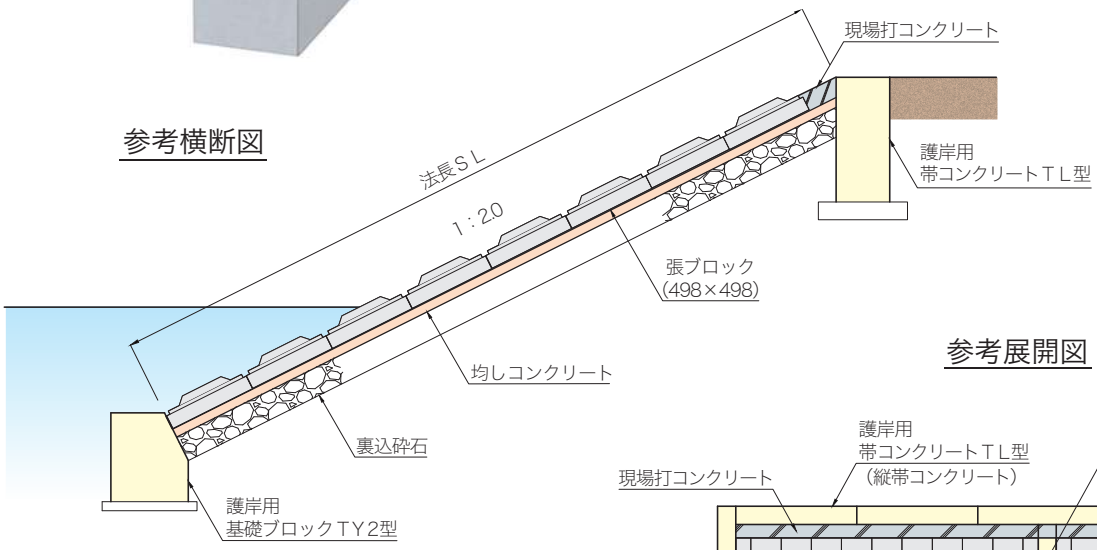

参考展開図

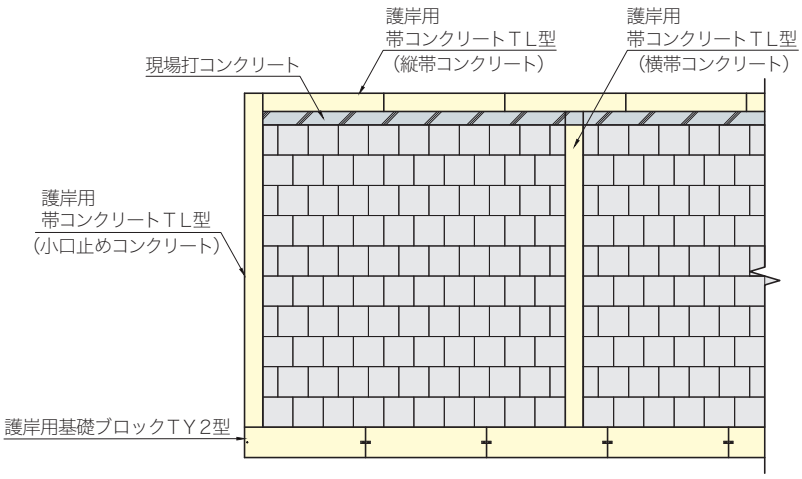

階段ブロック

CAD data	DWG
	SFC

階段ブロック

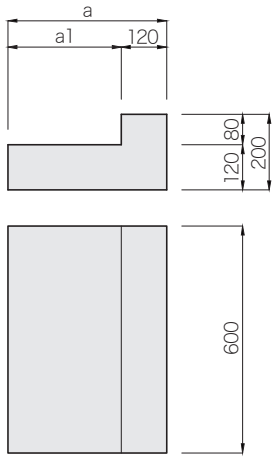

天端ブロック

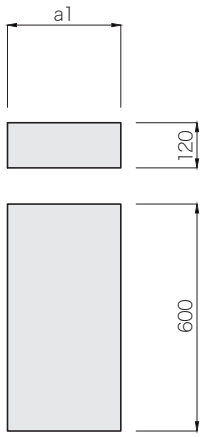

呼び名		X（勾配）	寸法（mm）		参考質量（kg）
			a	a1	
階段ブロック	K420-1.5	1.5	420	300	83
	K520-2.0	2.0	520	400	100
天端ブロック	K420	1.5	―	300	50
	K520	2.0	―	400	67

布設標準構造図（参考）

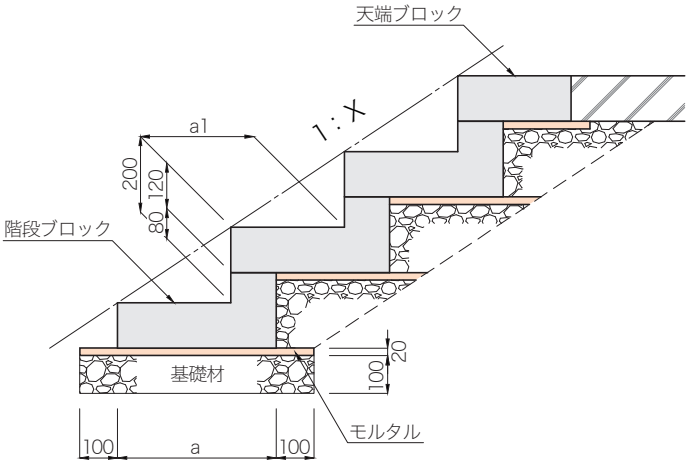

施工現場写真

張ブロックA

一級河川 浅川（常陸太田市）

登録意匠第1709279号

エクステリア

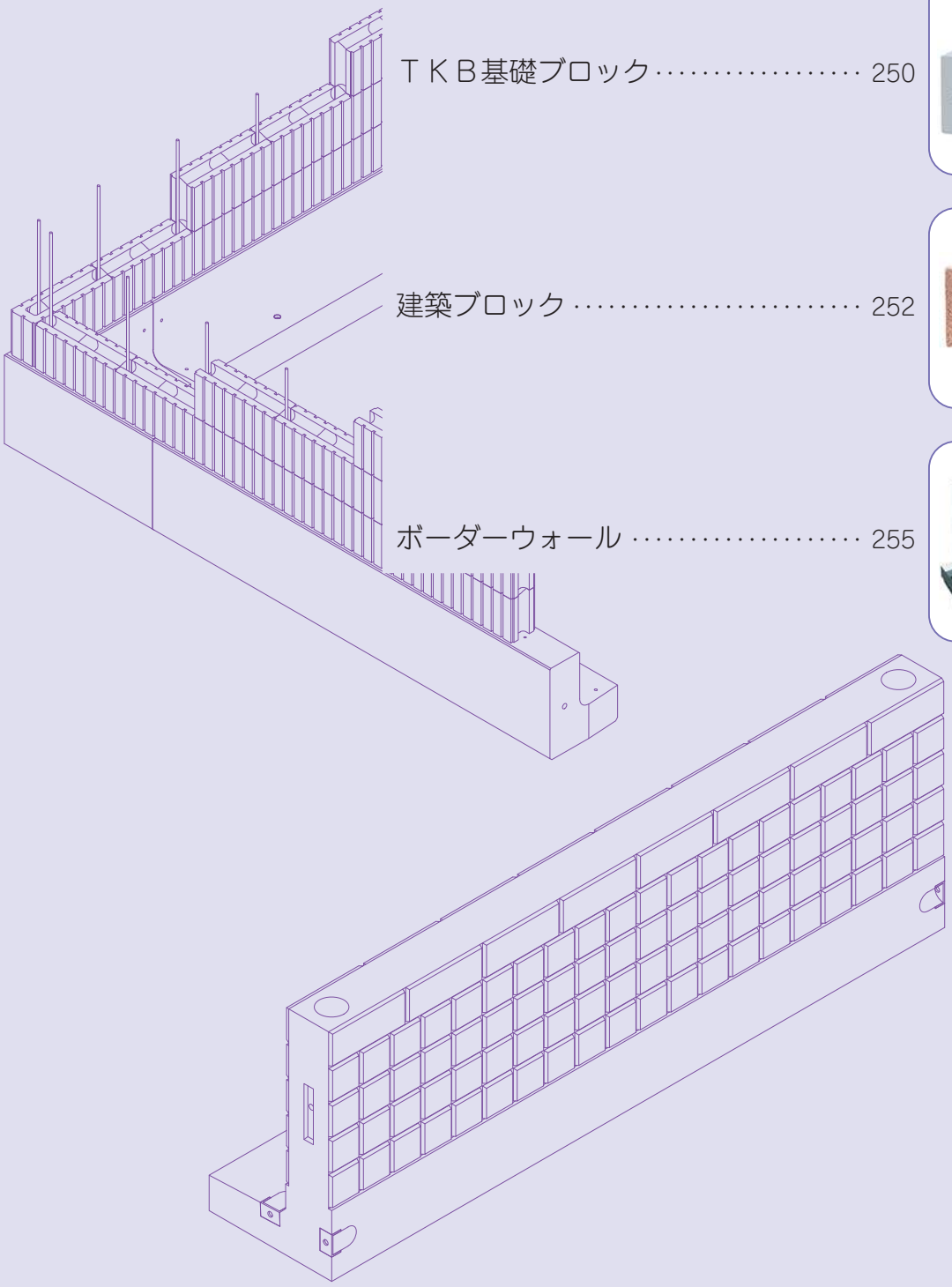

ＴＫＢ基礎ブロック …… 250

建築ブロック …… 252

ボーダーウォール …… 255

TKB基礎ブロック

CAD data	DWG
	SFC

建築用空洞ブロック(厚さ12cm 及び15cm)を建て込める基礎ブロックです。
ブロックの最大積み上げ高さは 600mm(3 段積み)・800mm(4 段積み)・1000mm(5 段積み)の 3 種類です。

標　準

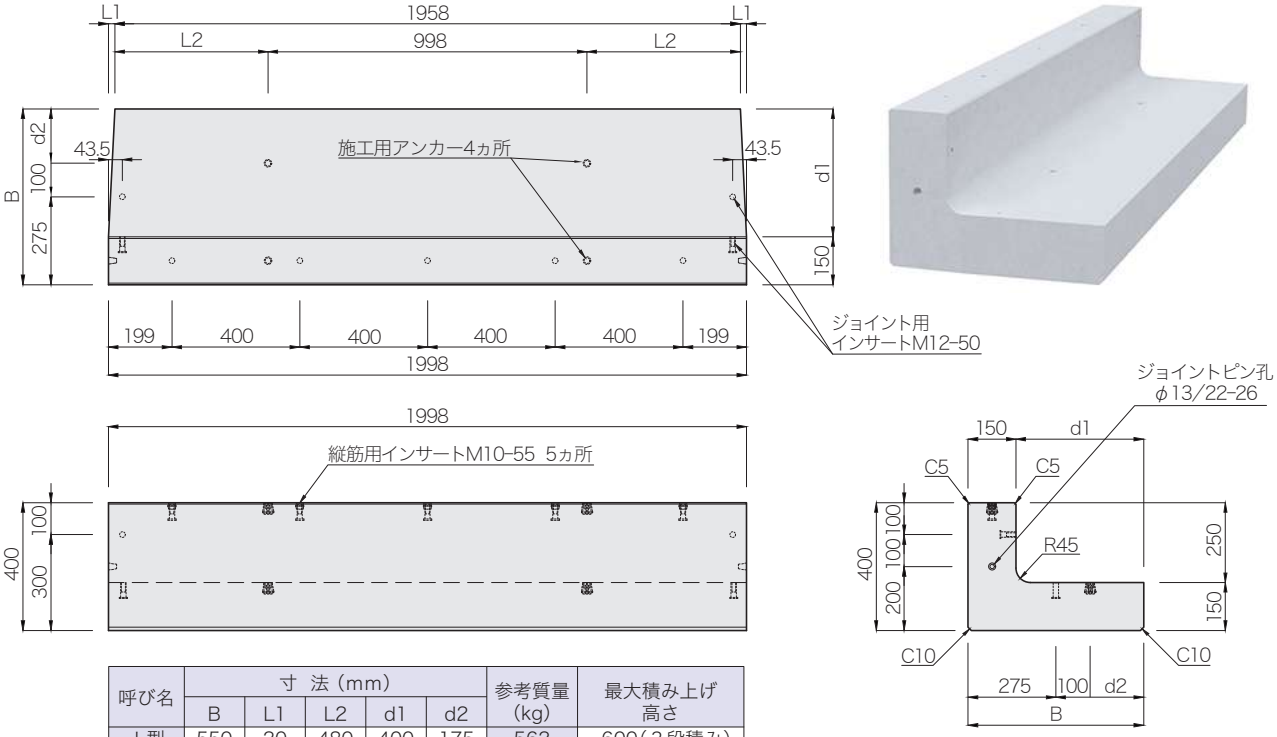

呼び名	寸 法 (mm)					参考質量 (kg)	最大積み上げ高さ
	B	L1	L2	d1	d2		
Ⅰ型	550	20	480	400	175	562	600(3段積み)
Ⅱ型	650	25	475	500	275	631	800(4段積み)
Ⅲ型	750	30	470	600	375	700	1000(5段積み)

90°コーナー 参考質量 : 257kg

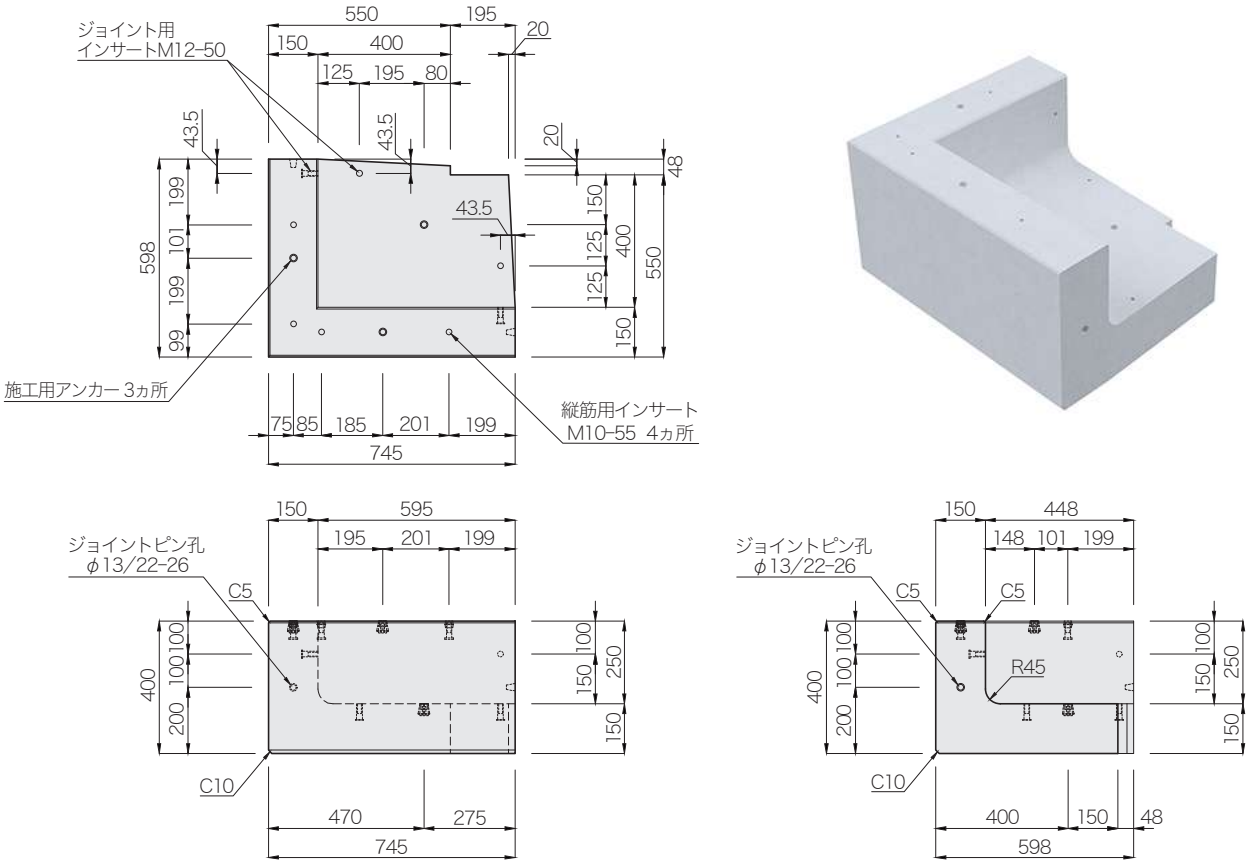

ＴＫＢ基礎ブロック（建築ブロック建て込み例）

CAD data	DWG
	SFC

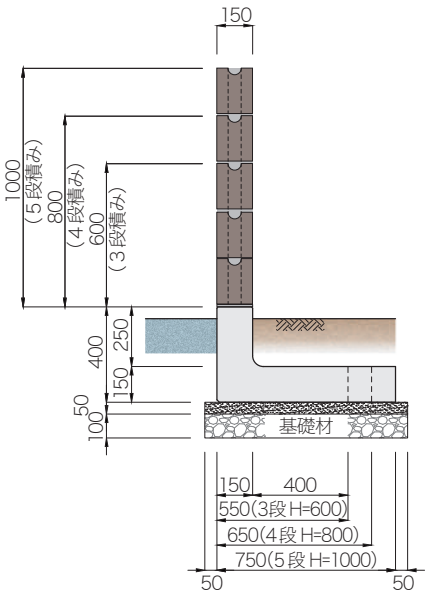

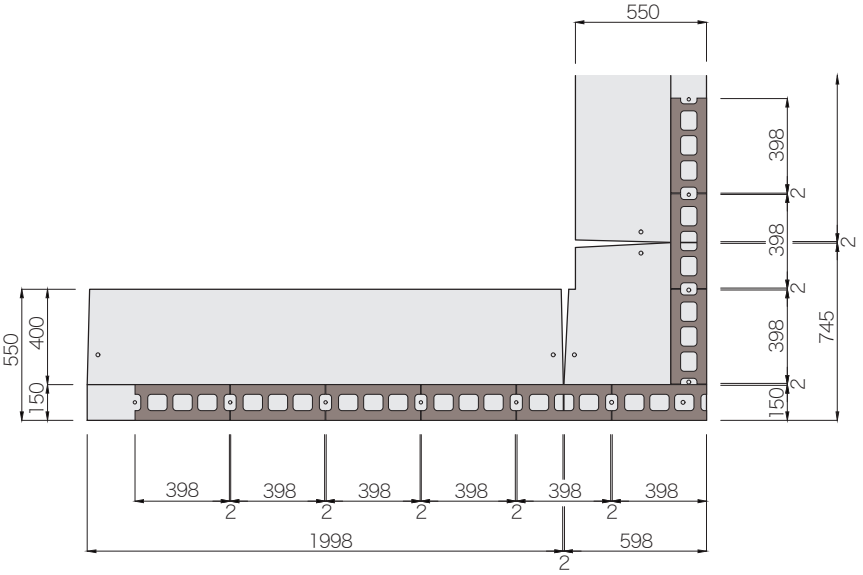

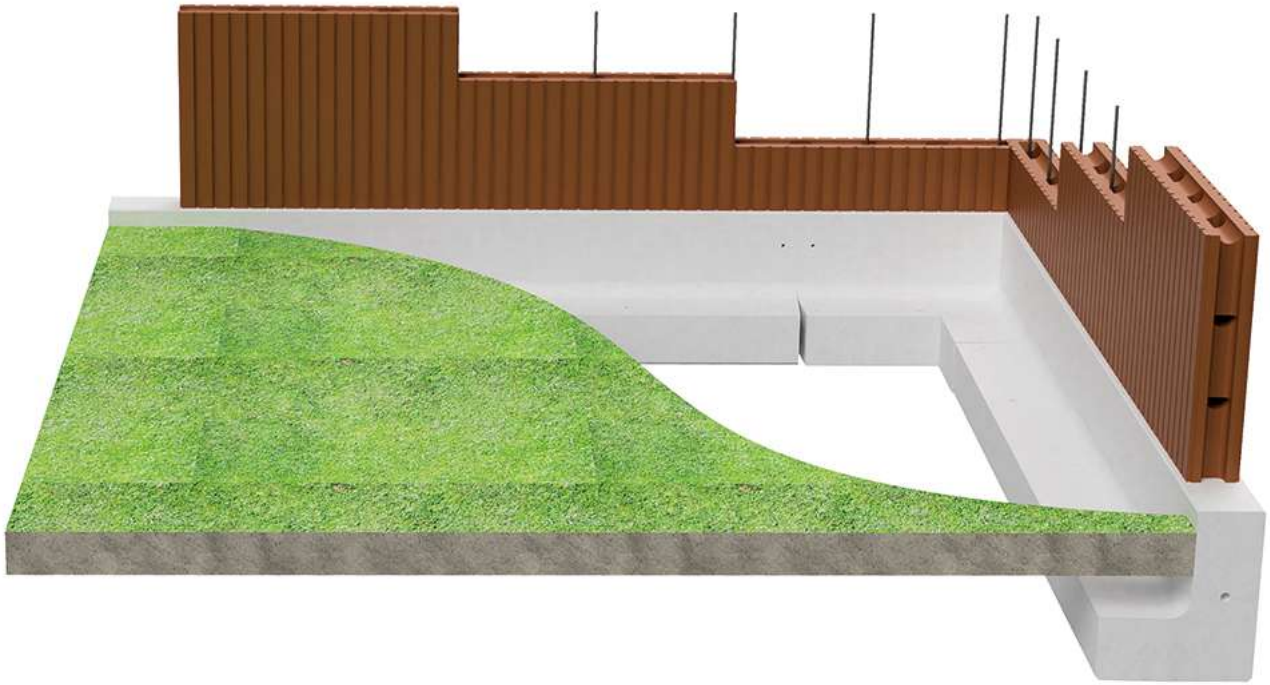

スーパーライン 12

シャープな印象がセンスを感じさせる都会派ブロック

カラーバリエーション

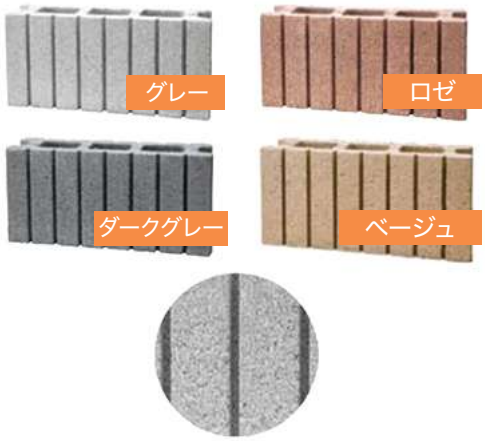

本製品は、淡い色ムラが特徴のソフトアンチック製品ですので、多少の色差が発生する場合があります。

スーパーライン12

品種	規格寸法(mm)	穴径(mm)	カラー	質量(kg)
基本・横兼用	L398×H190×D120	57×84	グレー	12.4
コーナー	L398×H190×D120	57×84	ダークグレー	13.2
笠置	L398×H 90×D140		ロゼ	9.2
コーナー笠置	L408×H 90×D140		ベージュ	9.8

ショットライン 12

ソフトなショットブラスト加工が人気のショットライン

カラーバリエーション

本製品は、淡い色ムラが特徴のソフトアンチック製品ですので、多少の色差が発生する場合があります。

ショットライン12

品種	規格寸法(mm)	穴径(mm)	カラー	質量(kg)
基本・横兼用	L398×H190×D120	57×84	グレー	12.4
コーナー	L398×H190×D120	57×84	ダークグレー	13.2
笠置	L398×H 90×D140		ロゼ	9.4
コーナー笠置	L408×H 90×D140		ベージュ	9.6

(注)現物写真、色見本においては、印刷物掲載につき実物と、色あい濃度が多少異なります。

※建築ブロックは高橋建材工業株式会社の製品です。

スーパーライン 15

シャープでスタイリッシュなイメージのスーパーライン

カラーバリエーション

本製品は、淡い色ムラが特徴のソフトアンチック製品ですので、多少の色差が発生する場合があります。

スーパーライン15

品種	規格寸法(mm)	穴径(mm)	カラー	質量(kg)
基本・横兼用	L398×H190×D150	69×81	グレー ダークグレー ロゼ ベージュ	16.2
コーナー	L398×H190×D150	69×81		16.3
笠置(笠コーナー兼用)	L398×H100×D160			11.8

ショットライン 15

表面ショット加工で高級感あふれるショットライン

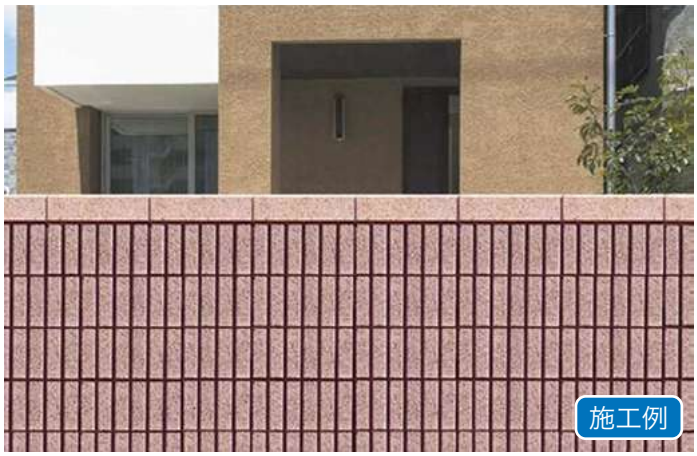

カラーバリエーション

本製品は、淡い色ムラが特徴のソフトアンチック製品ですので、多少の色差が発生する場合があります。

ショットライン15

品種	規格寸法(mm)	穴径(mm)	カラー	質量(kg)
基本・横兼用	L398×H190×D150	69×81	グレー ダークグレー ロゼ ベージュ	16.2
コーナー	L398×H190×D150	69×81		16.3
笠置(笠コーナー兼用)	L398×H100×D160			11.8

(注)現物写真、色見本においては、印刷物掲載につき実物と、色あい濃度が多少異なります。

120MN／150MN（縦目地なし）

施工が更に容易になった待望の縦目地なしブロック新登場

形状寸法図

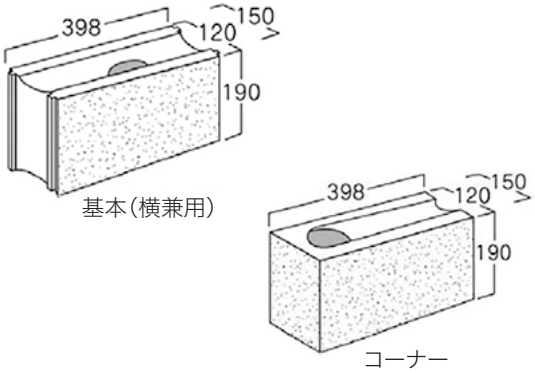

（注）本製品はJIS規格外品です。
あらかじめご了承願います。

品種	規格寸法（mm）	穴径（mm）	隅穴径（mm）	質量（kg）
120MN 基本・横兼用	L398×H190×D120	69×81	－	11.8
120MN コーナー	L398×H190×D120	69×81	60×100	11.9
150MN 基本・横兼用	L398×H190×D150	97×75	－	13.5
150MN コーナー	L398×H190×D150	97×75	80×100	14.1

（注）現物写真、色見本においては、印刷物掲載につき実物と、色あい濃度が多少異なります。

化粧ブロック施工例

使用ブロック
ショットライン12（グレー&ロゼ）
基本・横兼用及びコーナー

使用ブロック
ハーフライン12（グレー）
基本・横兼用及びコーナー
笠置（グレー）
基本及びコーナー

BORDER WALL

PAT.P

新発想のフェンスブロック
ボーダーウォール

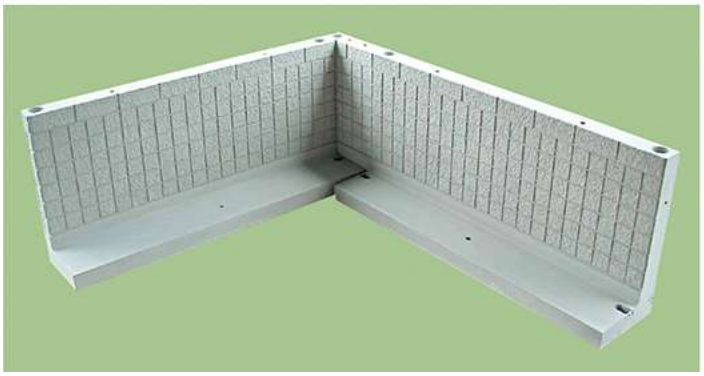

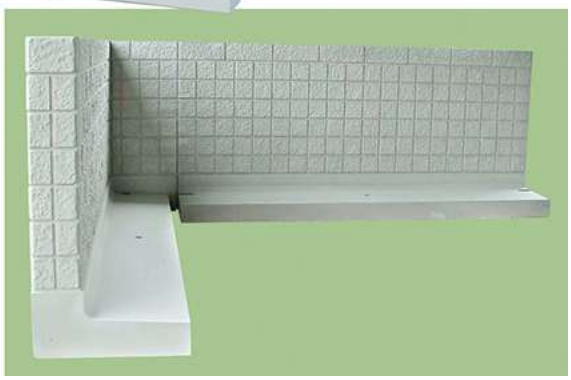

メリット 1

仕上りがキレイ

様々な住宅や街並に自然に溶け込むモダンなデザインで景観性を高めます。

施工前

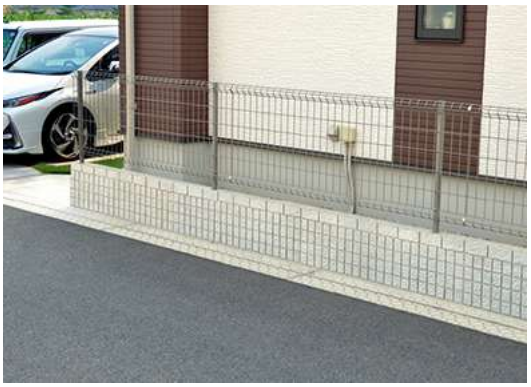

施工後

メリット 2

施工の省力化を実現

基礎とブロックの一体化により、作業効率が向上し、施工の省略化と施工時間の短縮が図れます。

メリット 3

ガチッと連結

基礎部のボルト接続と断面部のピンジョイントにより、連続性が向上し、コーナー部もガッチリ接続できます。

ガッチリくい込み
地震に強く安心です

コーナー部接続

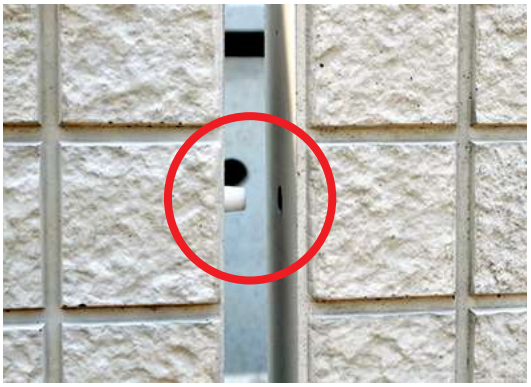

ピンジョイント

ボーダーウォール

CAD data DWG SFC

標準部

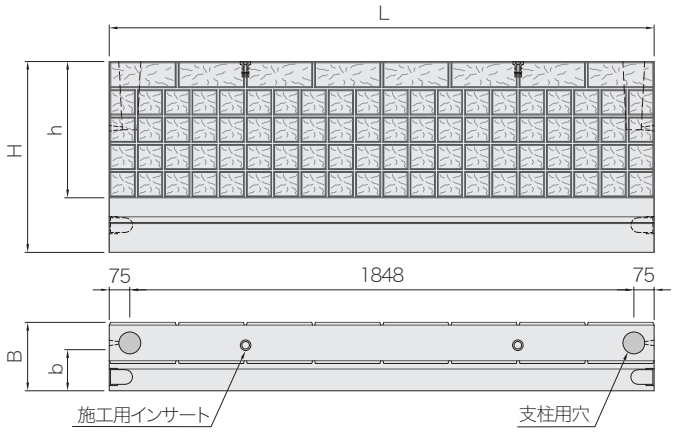

基本タイプ

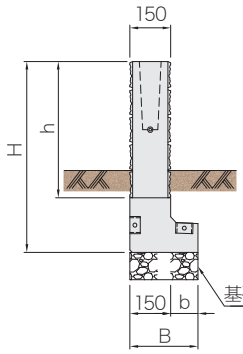

土留タイプ

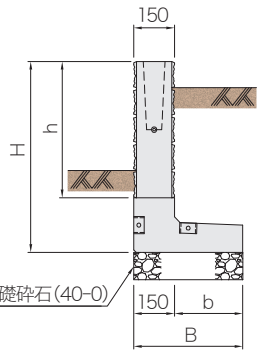

端　部

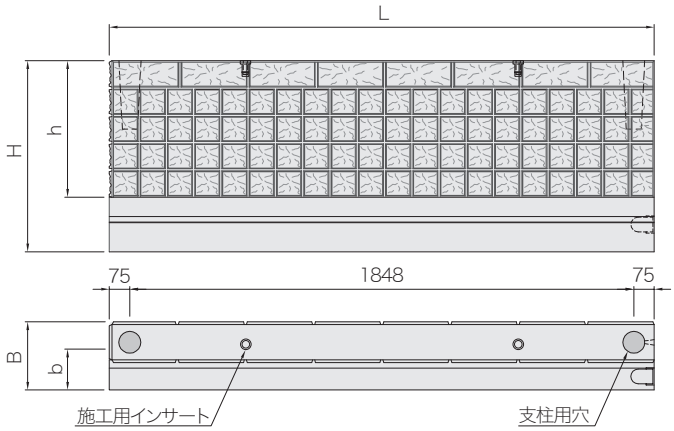

基本タイプ

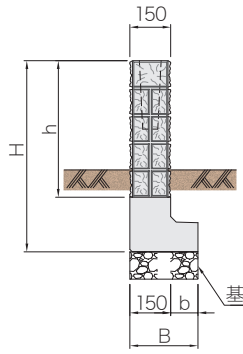

土留タイプ

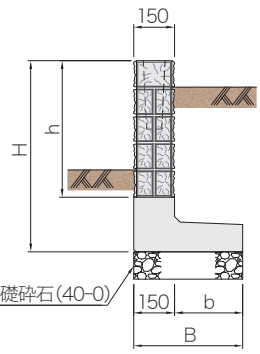

コーナー部

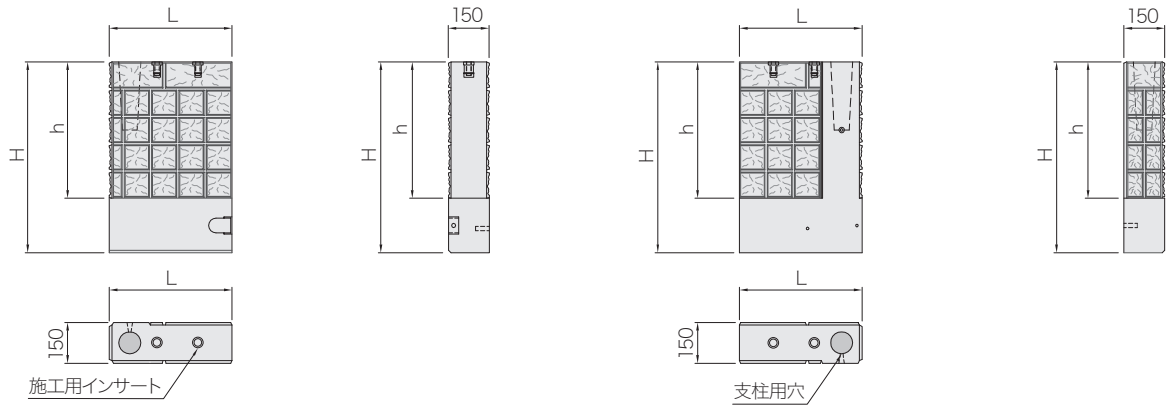

呼び名			寸法(mm) H	h	B	b	L	参考質量(kg)
標準部	基本	H=500	500	300	250	100	1998	388
		H=700	700	500				516
		H=900	900	700	300	150		678
	土留	H=500	500	300	350	200		437
		H=700	700	500	400	250		590
		H=900	900	700	450	300		753
端部	基本	H=500	500	300	250	100	1998	388
		H=700	700	500				516
		H=900	900	700	300	150		678
	土留	H=500	500	300	350	200		437
		H=700	700	500	400	250		590
		H=900	900	700	450	300		753
コーナー部	土留	H=500	500	300	–	–	400	67
		H=700	700	500	–	–	450	108
		H=900	900	700	–	–	500	150

外構工事を追求してたどりついた「ボーダーウォール」という答え

施工要領

①専用吊具の取付け

②製品の吊上げ、吊り下ろし
（２点吊り、基本タイプ）

③製品の吊上げ、吊り下ろし
（３点吊り、土留めタイプ）

④連結用ジョイントピン

⑤製品の据付

⑥連結部の締め付け（側壁）

⑦連結部の締め付け（底版）

⑧吊り用インサート専用キャップ

⑨施工完了

※詳しくは別紙施工要領書がございますので担当営業までお問い合わせください。

鉄道関連・その他

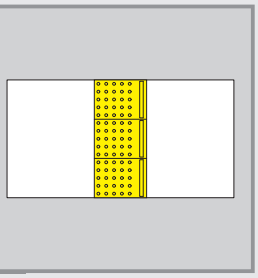

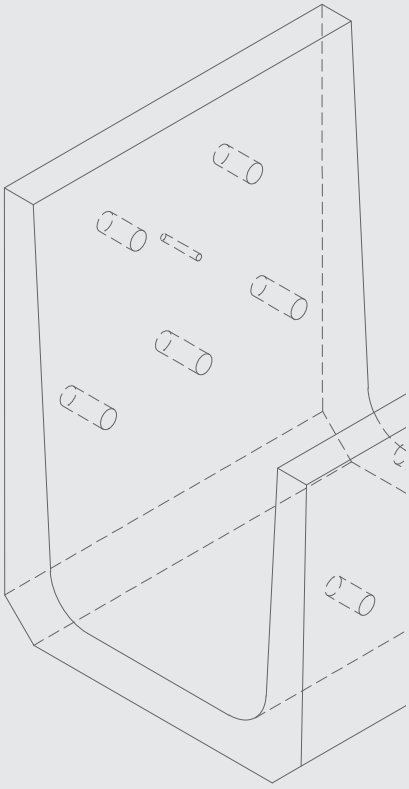

鉄道関連

プラットホーム歩道版・・・・・・・・・・・・・・・・・・・・ 260
ＭＴ式施工基面・走行路板・・・・・・・・・・・・・・・・・ 265

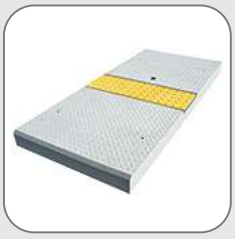

Ｕ形側溝（片面・両面有孔）・・・・・・・・・・・・・・・・ 266
片土留めＵ形側溝・・・・・・・・・・・・・・・・・・・・・・ 267

その他

境界杭・根固めブロック・・・・・・・・・・・・・・・・・・ 269
畦畔ブロック・植樹ます・・・・・・・・・・・・・・・・・・ 270

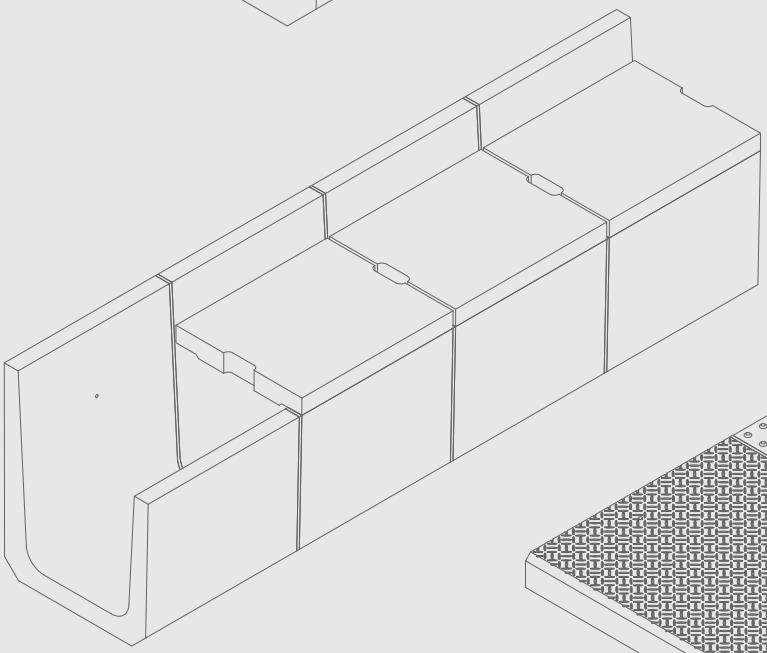

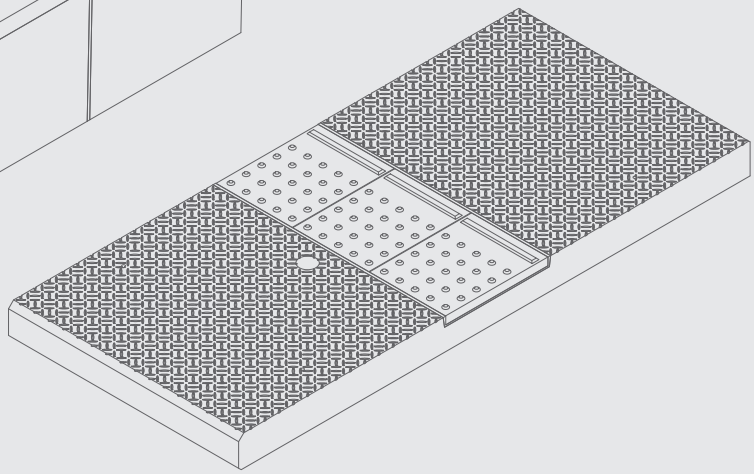

プラットホーム歩道版 Ⅱ型

上載荷重
等分布荷重 q=5kN/㎡

CAD data	DWG
	SFC

プラットホーム歩道版(ホーム縁端警告ブロック付)

特長、用途及び種類

プラットホーム歩道版は当社工場においてホーム縁端警告ブロックを貼り付けて完成品としていますので、現場作業が短縮でき、管理も容易です。
特に既存のホームの嵩上げ工事には、独自の高さ調整工法とグラウト注入工法で夜間工事にも計画通りのスムーズな作業が可能です。
(注)グラウト注入後は、グラウト孔栓をしてください。

Ⅱ型 900×2000×120(ホーム縁端警告ブロック付)
Ⅱ型 900×1500×120(ホーム縁端警告ブロック付)
Ⅱ型 900×1900×120(ホーム縁端警告ブロック付)
Ⅱ型 900×2000×120
Ⅱ型 900×1500×120
Ⅱ型 900×1900×120

由利高原鉄道　薬師堂駅(秋田県)

由利高原鉄道 黒沢駅(秋田県)

プラットホーム歩道版 900×2000×120　Ⅱ型 参考質量：472kg

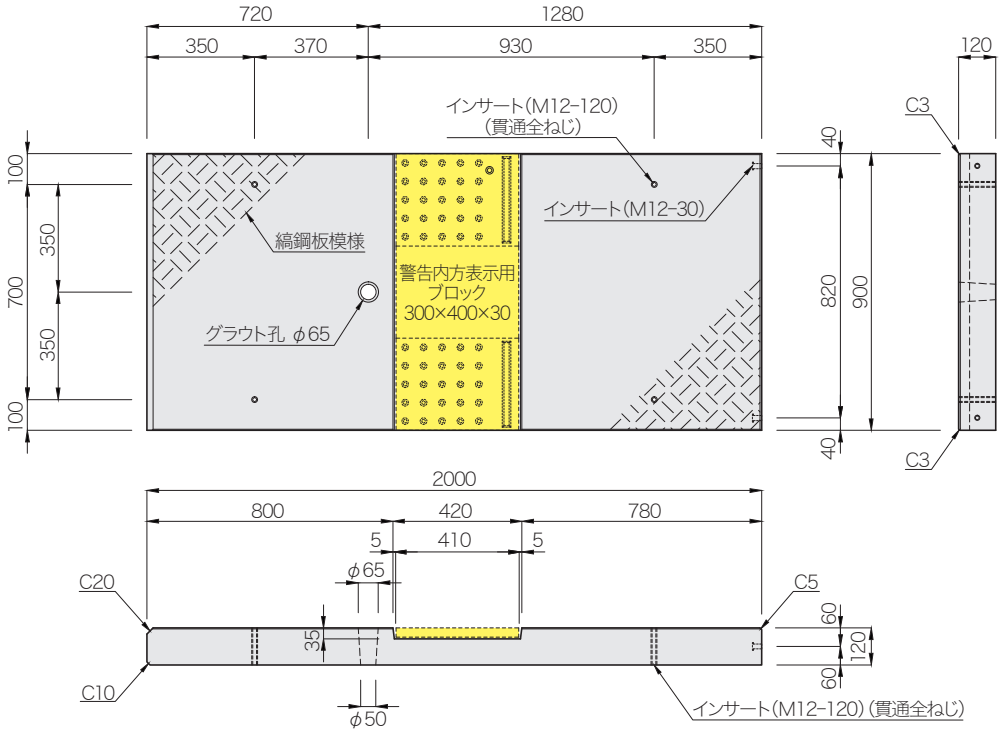

プラットホーム歩道版 Ⅱ型

上載荷重
等分布荷重 q=5kN/㎡

CAD data	DWG
	SFC

プラットホーム歩道版 900×1500×120 Ⅱ型 参考質量：344kg

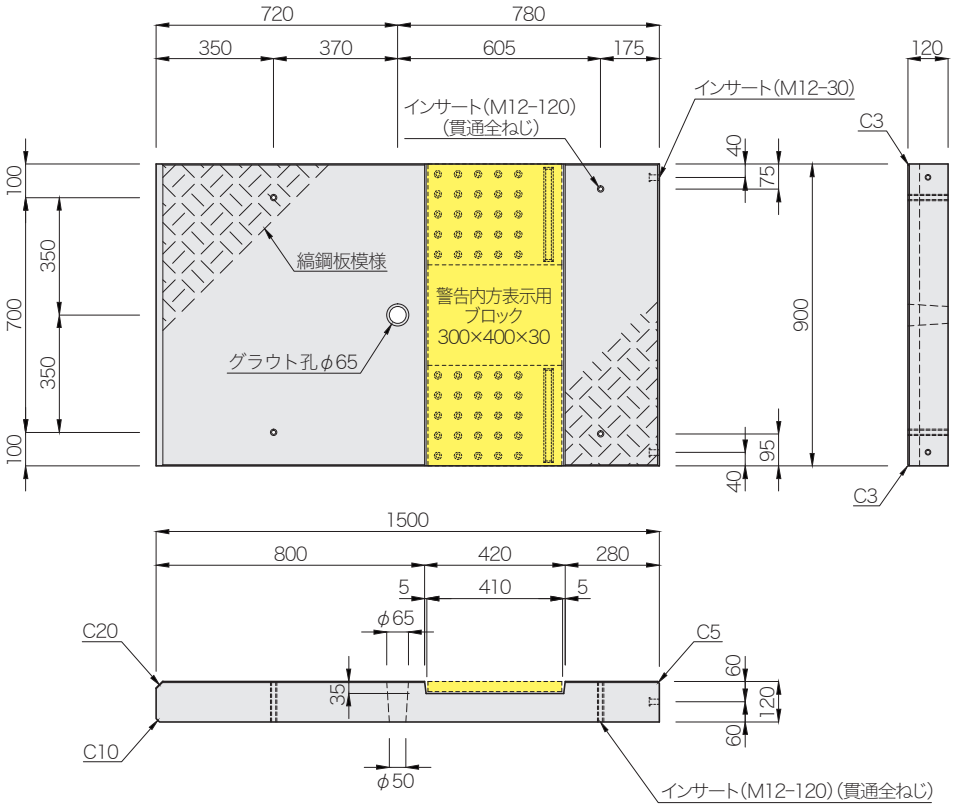

プラットホーム歩道版 900×1900×120 Ⅱ型 参考質量：447kg

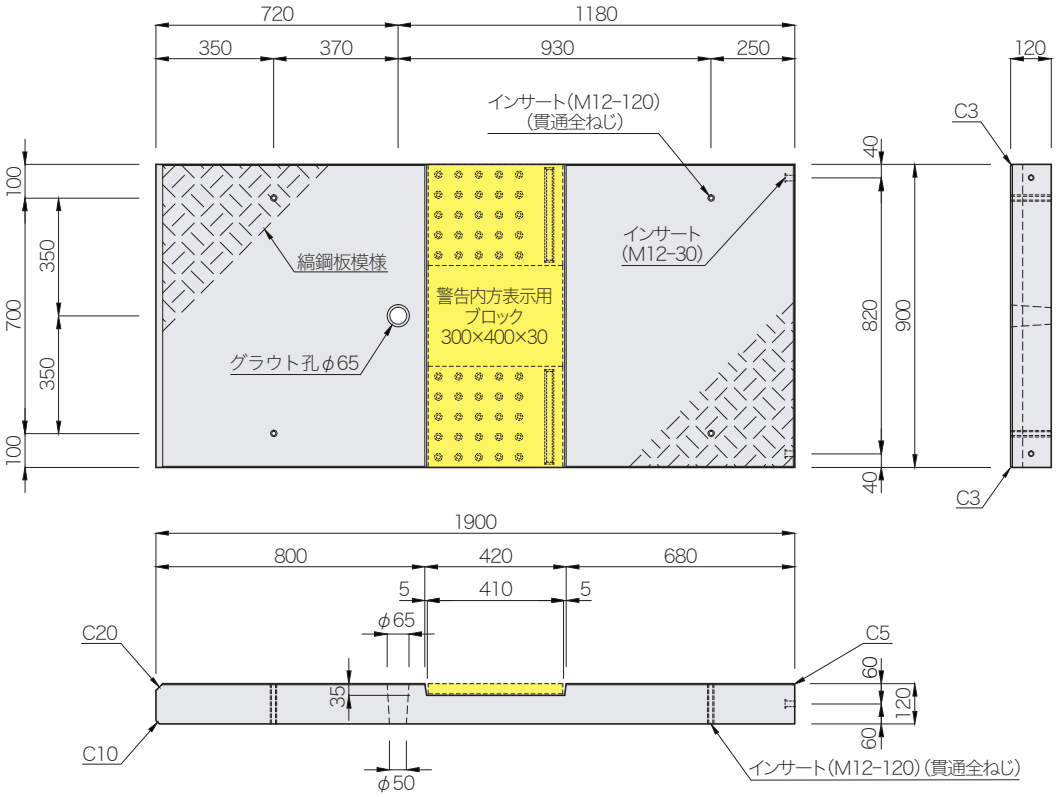

プラットホーム歩道版 Ⅱ型 フラット

上載荷重
等分布荷重 q=5kN/㎡

CAD data	DWG
	SFC

プラットホーム歩道版 900×2000×120 Ⅱ型 フラット 参考質量：507kg

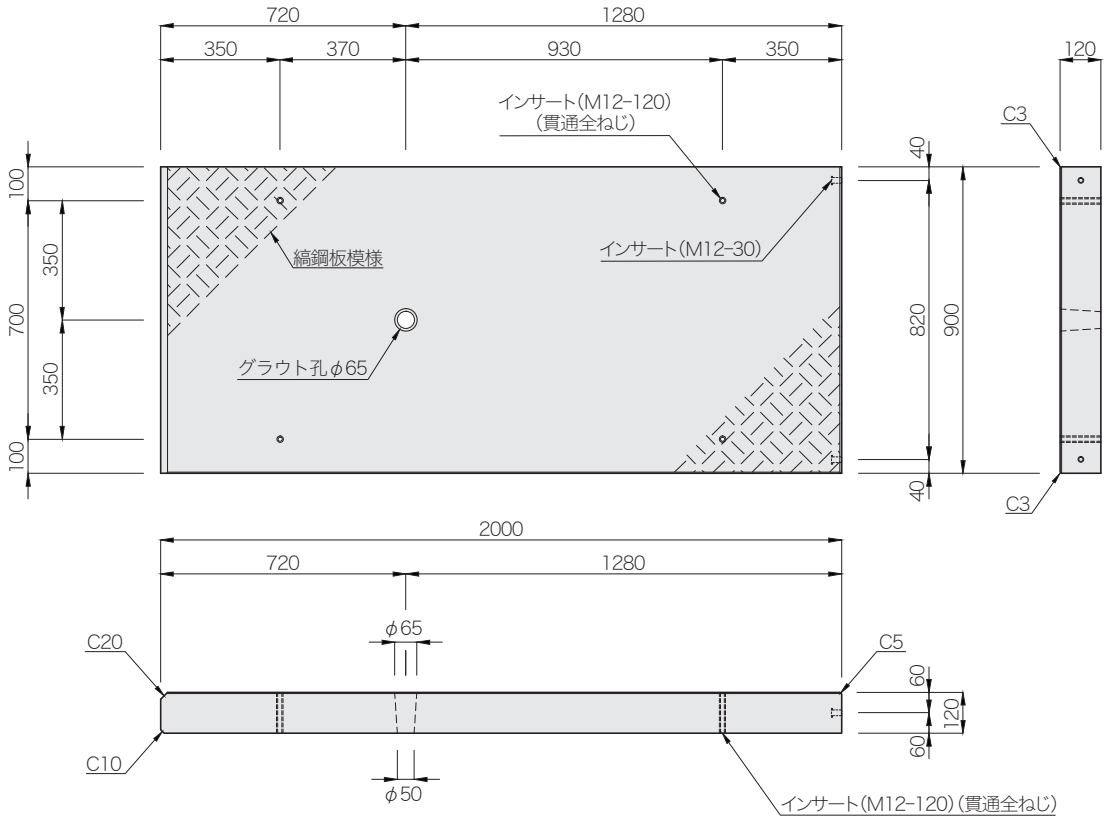

プラットホーム歩道版 900×1500×120 Ⅱ型 フラット 参考質量：379kg

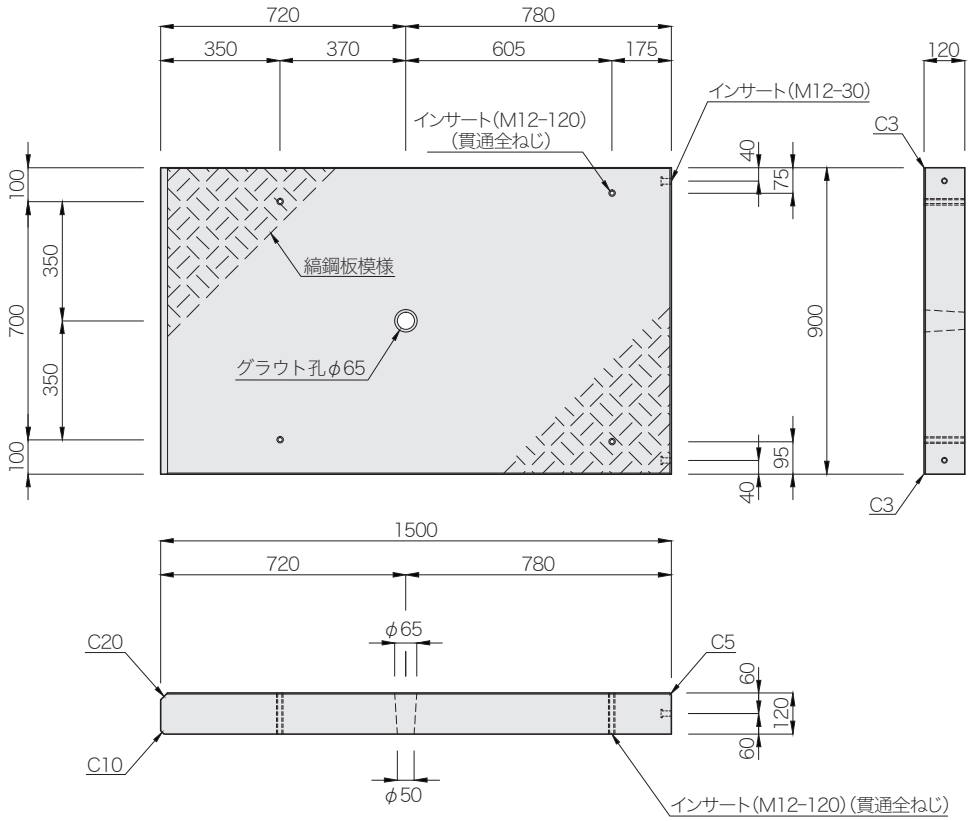

プラットホーム歩道版 Ⅱ型 フラット

上載荷重
等分布荷重 q=5kN/㎡

CAD data	DWG
	SFC

プラットホーム歩道版 900×1900×120 Ⅱ型 フラット 参考質量：482kg

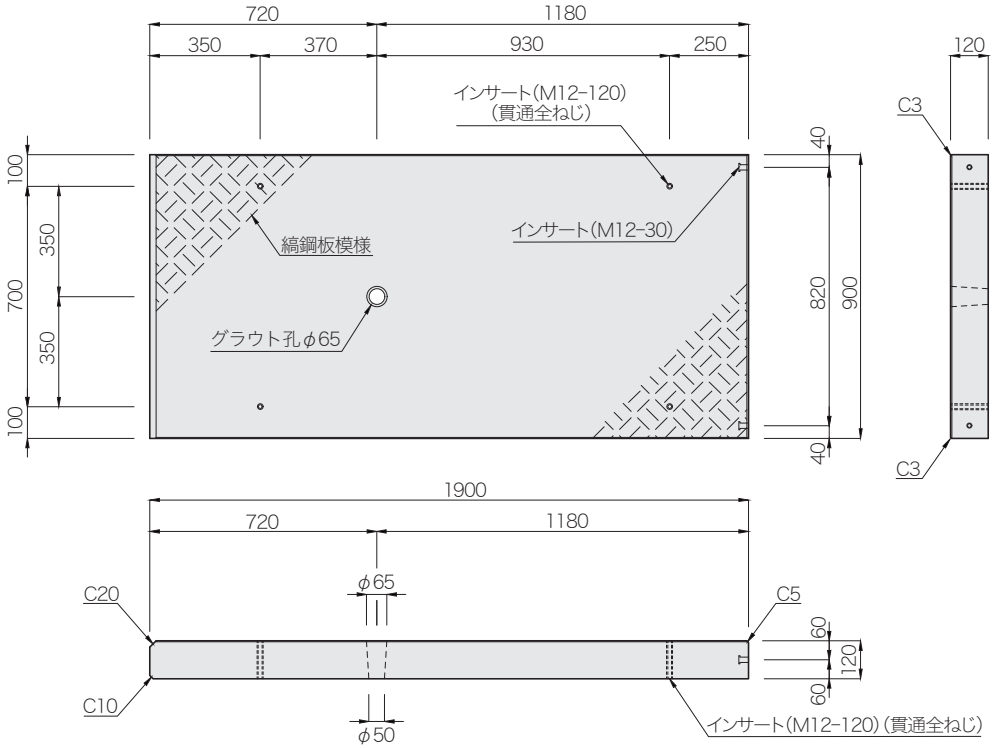

ホーム用ブロック・笠石

CAD data	DWG
	SFC

笠 石 500×610×150
参考質量：103.5kg

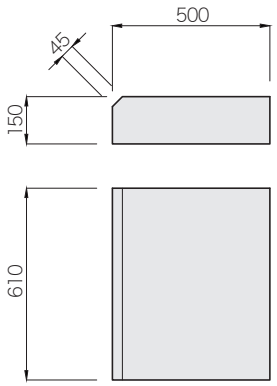

笠 石 800×600×100
参考質量：111kg

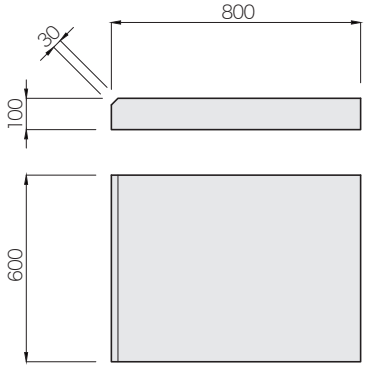

ホーム用ブロック

A型ブロック
400×300×300
参考質量：80.5kg

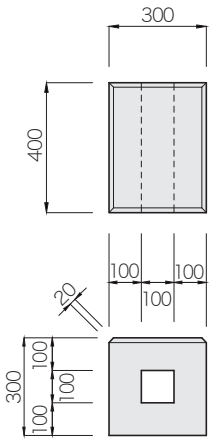

B型ブロック
350×300×450
参考質量：93.6kg

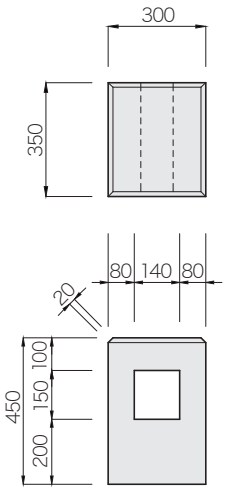

C型ブロック
300×300×600
参考質量：95.2kg

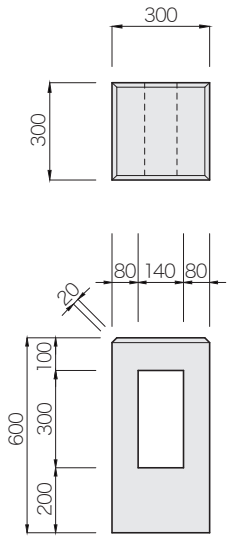

側溝蓋

CAD data DWG SFC

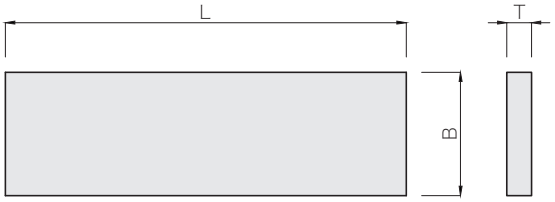

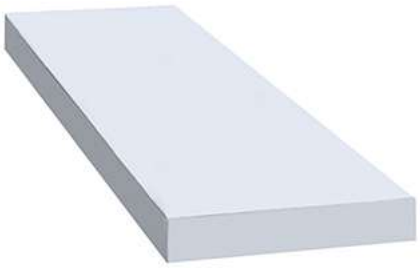

呼び名	寸法(mm)			参考質量(kg)
	L	B	T	
400×400×80	400	400	80	29
500×400×80	500			37
600×400×80	600			44
700×400×80	700			52
800×400×80	800			59
900×400×80	900			66
1000×400×80	1000			74
1100×400×80	1100			81
1200×400×80	1200			88
1250×400×80	1250			94
1300×400×80	1300			98
1400×400×80	1400			105
1500×400×80	1500			113
1600×400×80	1600			120
1700×400×80	1700			128
1800×400×80	1800			135
1900×400×80	1900			143
2000×400×80	2000			150
2100×400×80	2100			158
800×400×50	800	400	50	38

鉄筋コンクリート板

CAD data DWG SFC

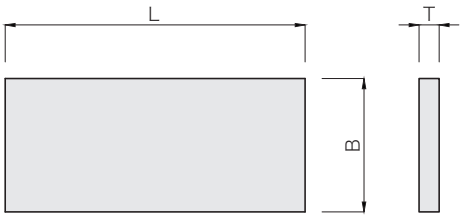

呼び名	寸法(mm)			参考質量(kg)
	L	B	T	
900×400×60	900	400	60	51
900×400×40			40	34

ＪＲ用地杭 120×120×1000

CAD data DWG SFC

参考質量：34kg

正面図

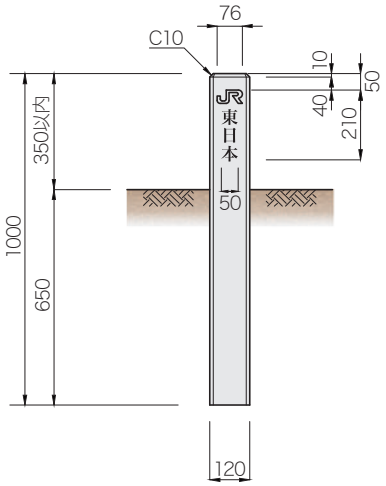

プラス

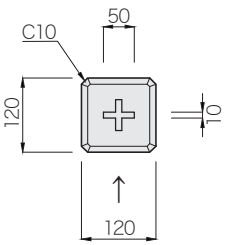

平面図
（杭頭矢印の種類）

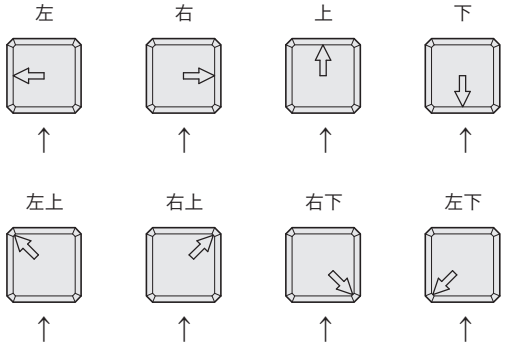

※「↑」矢印側が「ＪＲ東日本」の表示側です。

MT式施工基面

CAD data	DWG
	SFC

砂利止めブロックH300 参考質量：25kg

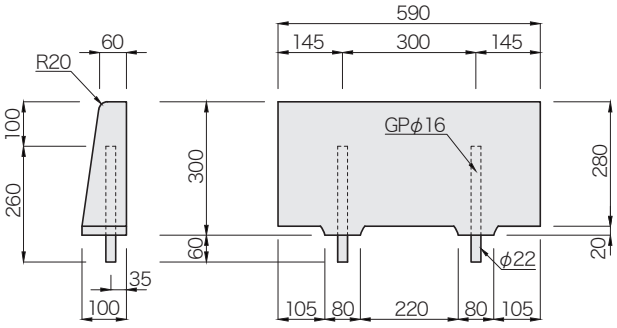

走 行 板 参考質量：47kg

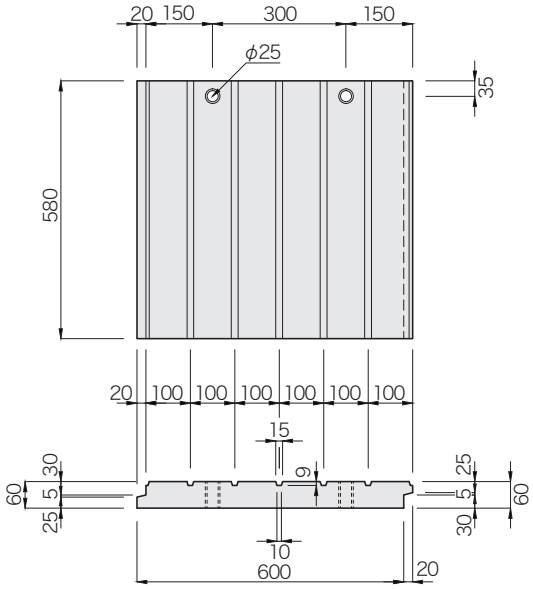

走行路板 1000×400×60

CAD data	DWG
	SFC

参考質量：55kg

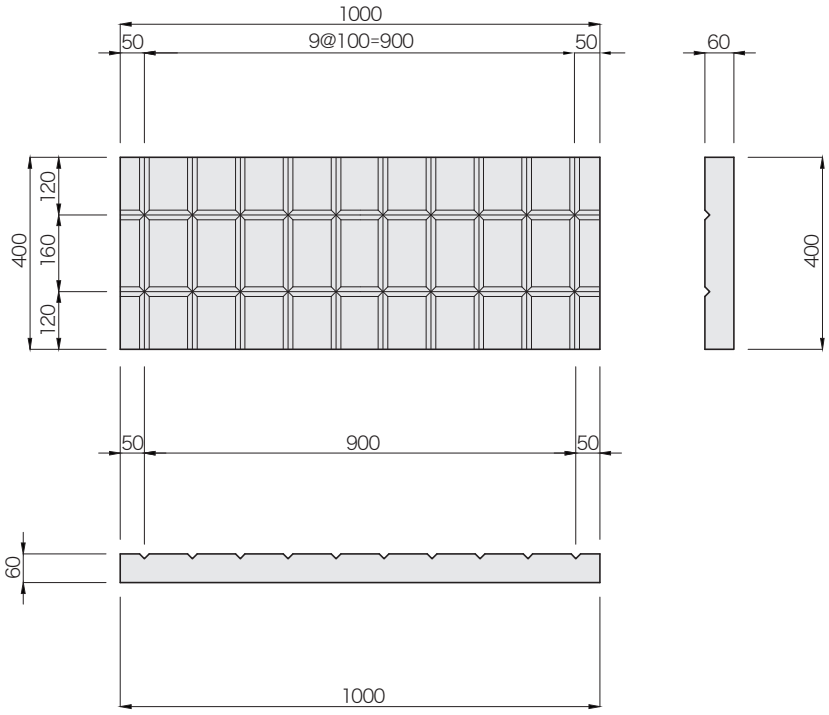

U形側溝[片面有孔・両面有孔]

CAD data DWG SFC

U形側溝[片面有孔]

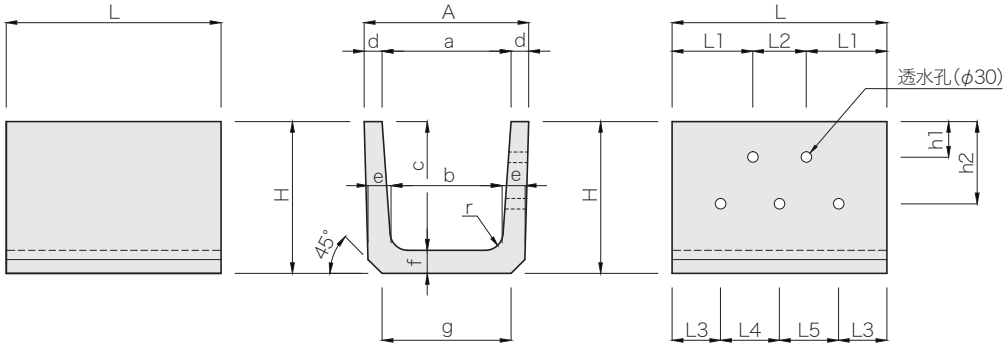

	呼び名	寸法(mm) a	b	c	A	H	h1	h2	d	e	f	g	r	L	L1	L2	L3	L4	L5	参考質量(kg)
	300B	300	260	300	400	360	100	180	50	60	60	300	50	600	150	300	75	200	250	76
	360B	360	310	360	460	425		230		65	65	360			225	150	135	165	165	98
	450	450	400	450	560	520		260	55	70	70	430	70		220	160	140	160	160	131
☆	600	600	540	600	740	680			70	80	80	600					150	150	150	206

(注)☆印につきましては、型枠を整備中ですので、あらかじめ担当営業にお問い合わせください。

U形側溝[両面有孔]

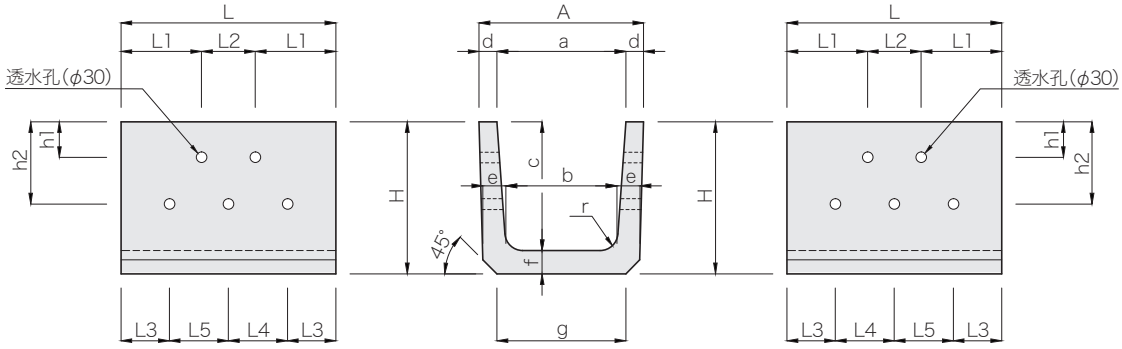

	呼び名	寸法(mm) a	b	c	A	H	h1	h2	d	e	f	g	r	L	L1	L2	L3	L4	L5	参考質量(kg)
	300B	300	260	300	400	360	100	180	50	60	60	300	50	600	150	300	75	200	250	75
	360B	360	310	360	460	425		230		65	65	360			225	150	135	165	165	95
	450	450	400	450	560	520		260	55	70	70	430	70		220	160	140	160	160	129
☆	600	600	540	600	740	680			70	80	80	600					150	150	150	203

(注)☆印につきましては、型枠を整備中ですので、あらかじめ担当営業にお問い合わせください。

片土留めU形側溝

CAD data	DWG
	SFC

片土留め用U蓋 450 用 参考質量：45kg

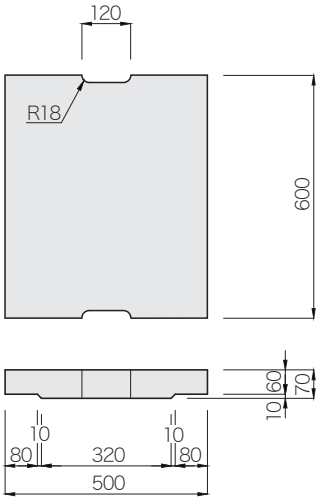

片土留めU形側溝

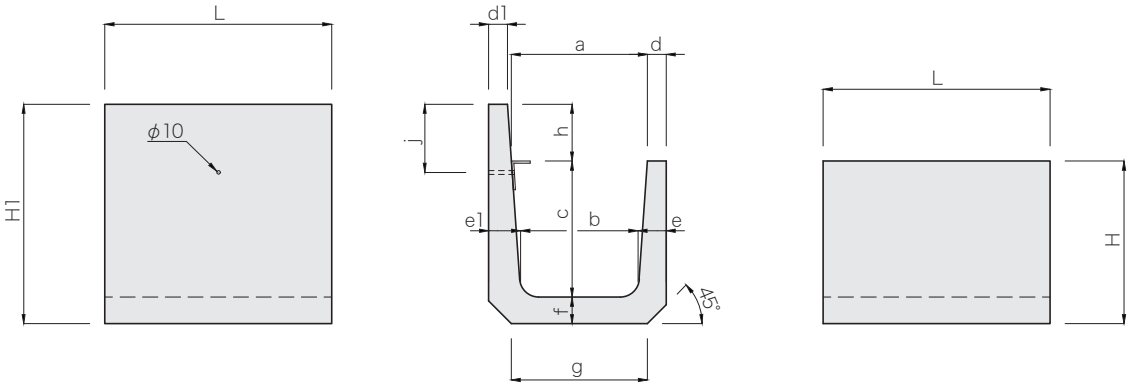

呼び名	寸 法 (mm)															参考質量 (kg)
	a	b	c	H	H1	j	h	d	d1	e	e1	f	g	r	L	
360B	360	310	360	430	580	180	150	50	50	75	85	70	360	50	600	122
450	450	400	450	520	720	230	200	55	55	70	90		450	70		160

片土留めU形側溝[片面有孔](低壁有孔)

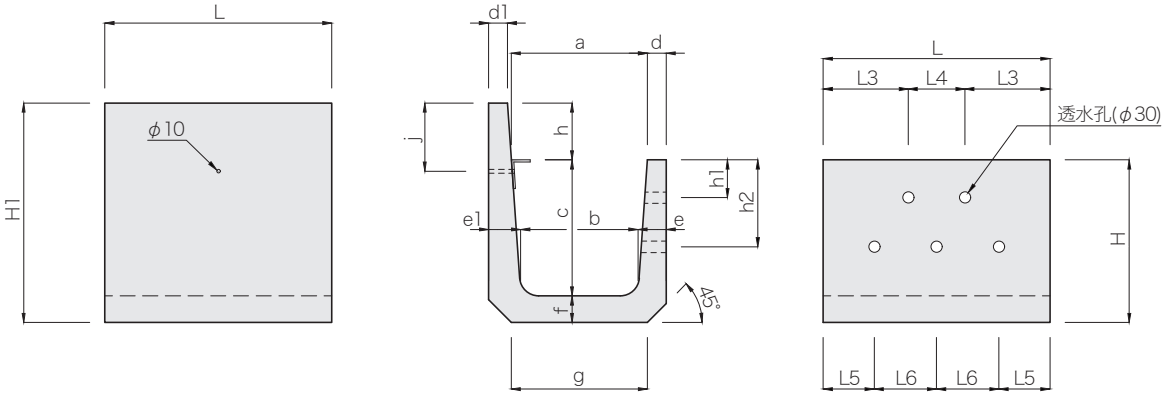

呼び名	寸 法 (mm)																					参考質量 (kg)
	a	b	c	H	H1	h1	h2	j	h	d	d1	e	e1	f	g	r	L	L3	L4	L5	L6	
360B	360	310	360	430	580	100	230	180	150	50	50	75	85	70	360	50	600	225	150	135	165	121
450	450	400	450	520	720		260	230	200	55	55	70	90		450	70		240	120	120	180	159

(注)透水孔は、用途により片面有孔及び両面有孔の２種類の規格がありますので、担当営業にお問い合わせください。

片土留めU形側溝

CAD data DWG SFC

片土留めU形側溝[両面有孔]

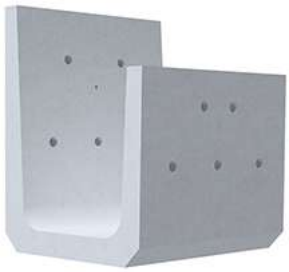

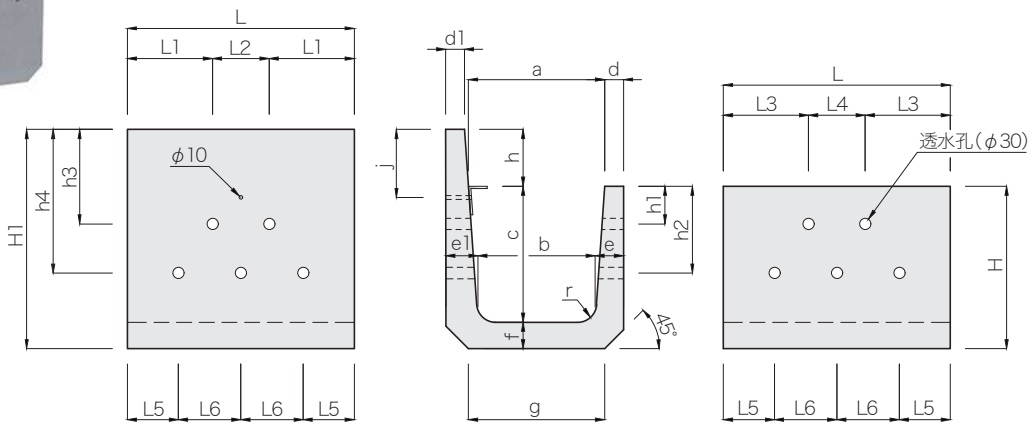

呼び名		寸法(mm)																								参考質量(kg)
		a	b	c	H	H1	h1	h2	h3	h4	j	h	d	d1	e	e1	f	g	r	L	L1	L2	L3	L4	L5	L6	
360B	低穴	360	310	360	430	580	100	230	250	380	180	150	50	50	75	85	70	360	50	600	225	150	225	150	135	165	121
	高穴								200	330																
450	低穴	450	400	450	520	720		260	300	460	230	200	55	55	70	90		450	70		190	220	240	120	120	180	159
	高穴								150	400																

(注)透水孔は、用途により片面有孔及び両面有孔の２種類の規格がありますので、担当営業にお問い合わせください。

片土留めU形側溝[片面有孔]

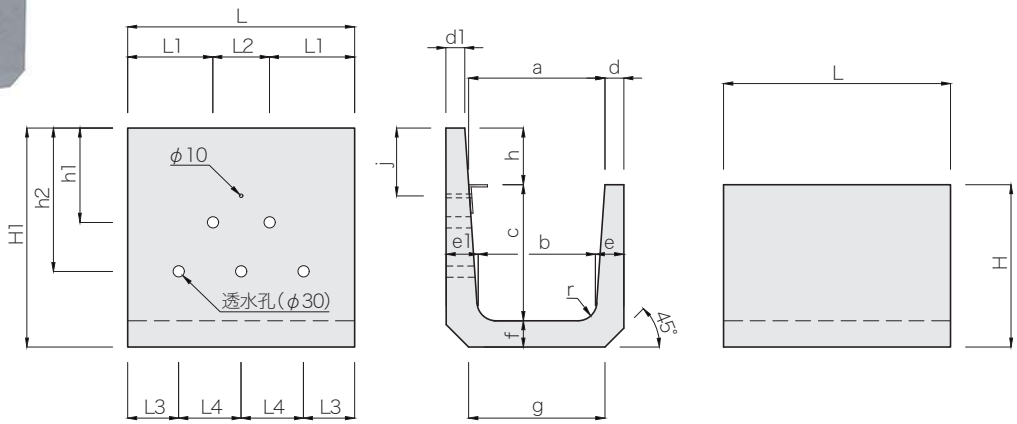

呼び名		寸法(mm)																					参考質量(kg)
		a	b	c	H	H1	h1	h2	j	h	d	d1	e	e1	f	g	r	L	L1	L2	L3	L4	
360B	低穴	360	310	360	430	580	250	380	180	150	50	50	75	85	70	360	50	600	225	150	135	165	121
	高穴						200	330															
450	低穴	450	400	450	520	720	300	460	230	200	55	55	70	90		450	70		190	220	120	180	159
	高穴						150	400															

(注)透水孔は、用途により片面有孔及び両面有孔の２種類の規格がありますので、担当営業にお問い合わせください。

境界杭・根固めブロック(茨城県規格)

CAD data	DWG
	SFC

境 界 杭 参考質量：29kg

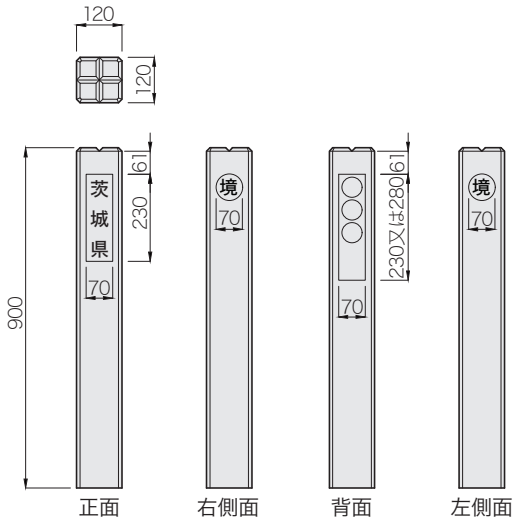

正　面	背　面	頭　部
茨　城　県	道路境界	
	河川境界	

根固めブロック 参考質量：45kg

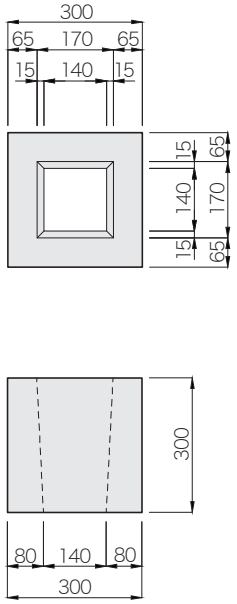

境界杭

CAD data	DWG
	SFC

境 界 杭 参考質量：29kg

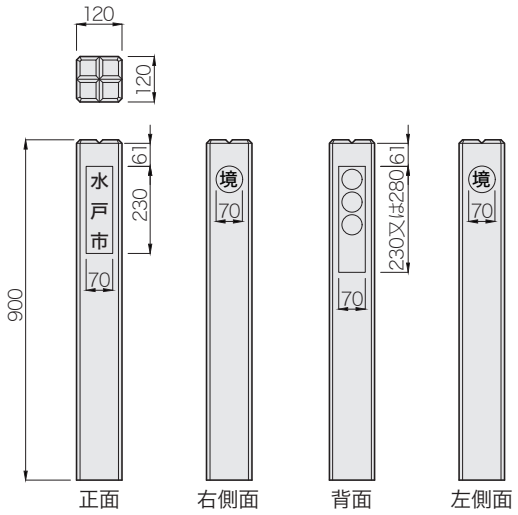

正　面	背　面	頭　部
水　戸　市	道路境界	
	河川境界	
ひたちなか市	道路境界	
常陸太田市	道路境界	
常陸大宮市		
那　珂　市		
城　里　町		
大　洗　町		
東　海　村	道路境界	

境界杭 無印(水戸市) 参考質量：14kg

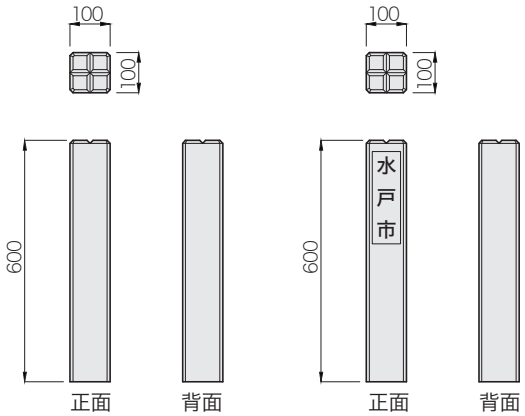

正　面	頭　部
無　印	
水 戸 市	

畦畔ブロック

CAD data DWG SFC

○水田の畔(あぜ)に使用するＩ形のコンクリートパネルです。
○畦作り、畦塗りなどの作業が不要です。
　また、耕作面積を最大限有効に活用できる他、耐久性のあるコンクリートパネルのため半永久的に畦畔を構築できます。
○天端の幅は歩きやすい 150mm の幅として天端面は滑り止めの縞鋼板模様となっています。
○製品質量も人力施工ができるように軽量化していますので、施工においても特殊な機具、機械も必要なく工事費も経済的です。
○パネル端面にジョイントの凹凸を設けていますので、ブロックの通りが簡単にとれます。また、端部凹凸の隙間にモルタルを充填してパネルの一体性が確保できますのでパネルのずれを防止できます。

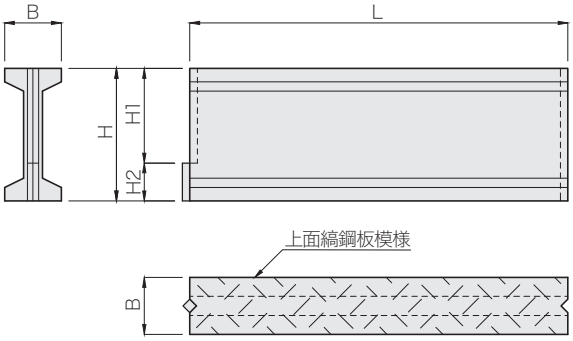

畦畔ブロックの施行例

NH350
（フラットの場合）

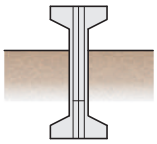

NH500
（段差がある場合など）

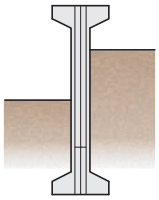

呼び名	寸 法 (mm)					参考質量 (kg)
	H	B	L	H1	H2	
NH350	350	150	1000	250	100	60
NH500	500			375	125	80

コンクリート植樹ます(茨城県規格)

CAD data DWG SFC

1号ブロック

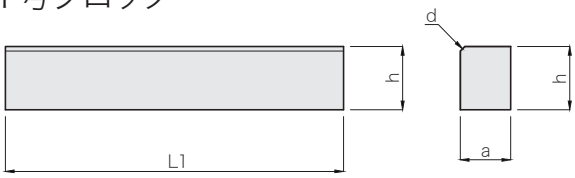

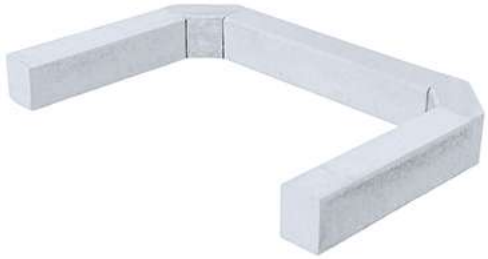

2号ブロック

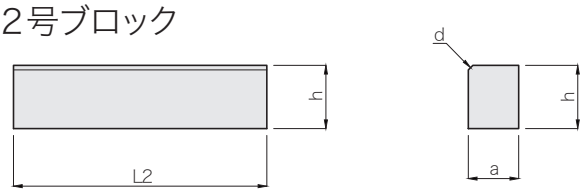

3号ブロック

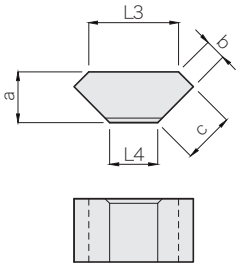

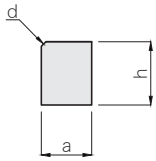

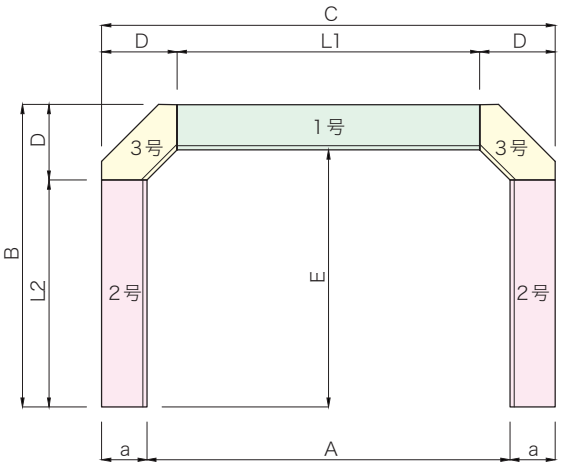

ブロック組み合わせ例(平面図)

呼び名	寸 法 (mm)														参考質量(kg)		
	a	b	c	d	h	L1	L2	L3	L4	A	B	C	D	E	1号ブロック	2号ブロック	3号ブロック
120×150	120	50	120	11	150	800	600	212	113	960	800	1200	200	680	32.9	24.2	8.5
150×180	150	62	150	15	180	900		336	212	1200	900	1500	300	750	54.4	36.2	20.3

会社案内図

北関東自動車道 水戸南インターより涸沼・中石崎方面 約7キロ

認定・指定

- 日本産業規格製品認証工場
- 茨城県土木部指定工場
- 日本テールアルメ協会
  コンクリートスキン製造認定工場

東洋コンクリート工業株式会社
コンクリート製品総合カタログ

2023年5月発行 Vol.5

〒311-3125
茨城県東茨城郡茨城町下石崎 1061-2
TEL 029-240-8866 https://www.toyo-con.jp/
FAX 029-240-8861 E-mail info@toyo-con.co.jp

東洋コンクリート工業株式会社

〒311-3125
茨城県東茨城郡茨城町下石崎 1061-2
TEL 029-240-8866　https://www.toyo-con.jp/
FAX 029-240-8861　E-mail　info@toyo-con.co.jp

カタログのＰＤＦ、ＣＡＤデータはホームページからダウンロードできます。製品の形状や寸法等は変更もしくは削除する場合がございます。また、都合により製造中止になる場合がございますので、最新データはホームページをご参照ください。