UKパネル(KUS300×300用)(歩道用)

KUS用 300S

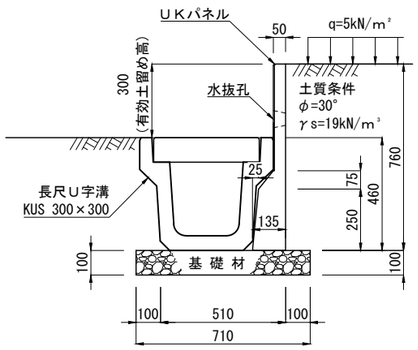

材 料 表　　10m当り

種　別	規格・寸法	単位	数量	摘　要
側　溝	長尺U字溝 KUS 300×300	本	5.0	参考質量 357kg/本(2m)
側 溝 蓋	IS-(ISL) 300	枚	20(10)	
UKパネル	KUS用 300S	枚	10.0	参考質量 137kg/本(1m)
基 礎 材	Ｃ－４０ (t=10cm)	m^2	7.10	

KUS用 400S

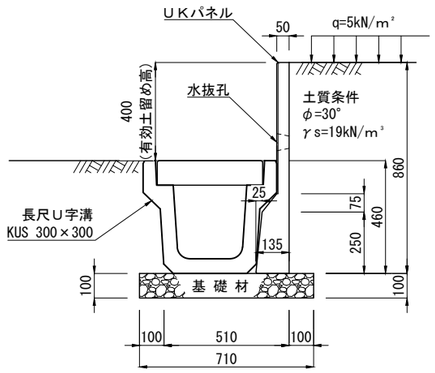

材 料 表　　10m当り

種　別	規格・寸法	単位	数量	摘　要
側　溝	長尺U字溝 KUS 300×300	本	5.0	参考質量 357kg/本(2m)
側 溝 蓋	IS-(ISL) 300	枚	20(10)	
UKパネル	KUS用 400S	枚	10.0	参考質量 148kg/本(1m)
基 礎 材	Ｃ－４０ (t=10cm)	m^2	7.10	

KUS用 500S

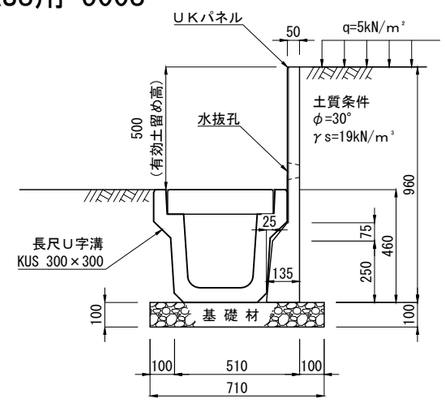

材 料 表　　10m当り

種　別	規格・寸法	単位	数量	摘　要
側　溝	長尺U字溝 KUS 300×300	本	5.0	参考質量 357kg/本(2m)
側 溝 蓋	IS-(ISL) 300	枚	20(10)	
UKパネル	KUS用 500S	枚	10.0	参考質量 160kg/本(1m)
基 礎 材	Ｃ－４０ (t=10cm)	m^2	7.10	

KUS用 600S　基礎ブロック使用

基礎ブロックセンター部断面図

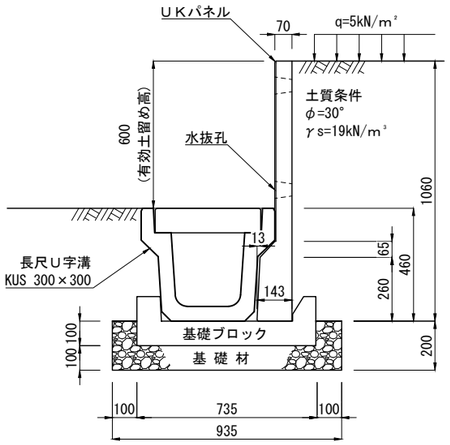

材 料 表　　10m当り

種　別	規格・寸法	単位	数量	摘　要
側　溝	長尺U字溝 KUS 300×300	本	5.0	参考質量 357kg/本(2m)
側 溝 蓋	IS-(ISL) 300	枚	20(10)	
UKパネル	KUS用 600S	枚	10.0	参考質量 218kg/枚(1m)
基礎ブロック	KUS用	個	10.0	参考質量 32kg/個(1m毎)
基 礎 材	Ｃ－４０ (t=20cm)	m^2	9.35	
	Ｃ－４０ (t=10cm)	m^2	▲1.1025	基礎ブロック幅150mm控除

KUS用 700S　基礎ブロック使用

基礎ブロックセンター部断面図

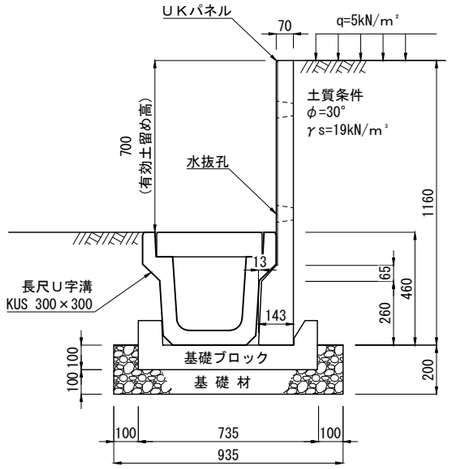

材 料 表　　10m当り

種　別	規格・寸法	単位	数量	摘　要
側　溝	長尺U字溝 KUS 300×300	本	5.0	参考質量 357kg/本(2m)
側 溝 蓋	IS-(ISL) 300	枚	20(10)	
UKパネル	KUS用 700S	枚	10.0	参考質量 234kg/枚(1m)
基礎ブロック	KUS用	個	10.0	参考質量 32kg/個(1m毎)
基 礎 材	Ｃ－４０ (t=20cm)	m^2	9.35	
	Ｃ－４０ (t=10cm)	m^2	▲1.1025	基礎ブロック幅150mm控除

KUS用 800S　基礎ブロック使用

基礎ブロックセンター部断面図

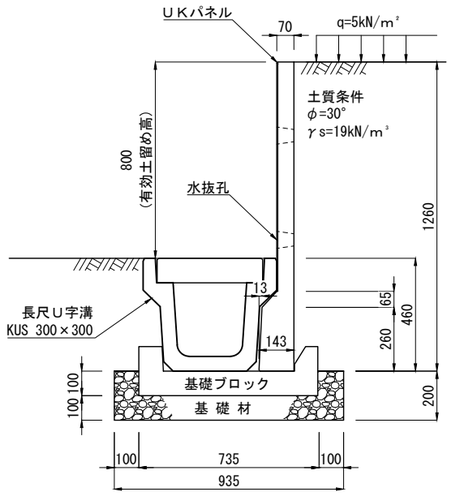

材 料 表　　10m当り

種　別	規格・寸法	単位	数量	摘　要
側　溝	長尺U字溝 KUS 300×300	本	5.0	参考質量 357kg/本(2m)
側 溝 蓋	IS-(ISL) 300	枚	20(10)	
UKパネル	KUS用 800S	枚	10.0	参考質量 251kg/枚(1m)
基礎ブロック	KUS用	個	10.0	参考質量 32kg/個(1m毎)
基 礎 材	Ｃ－４０ (t=20cm)	m^2	9.35	
	Ｃ－４０ (t=10cm)	m^2	▲1.1025	基礎ブロック幅150mm控除

KUS用 900S　基礎ブロック使用

基礎ブロックセンター部断面図

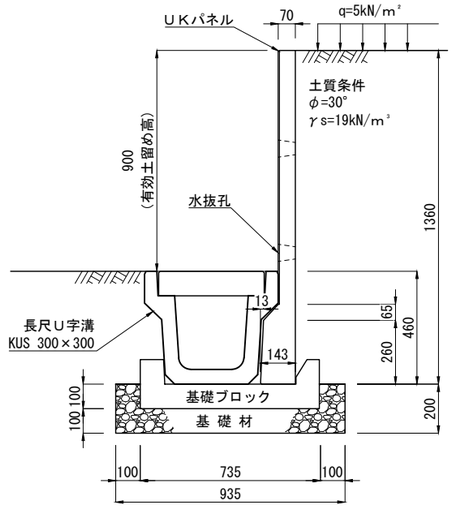

材 料 表　　10m当り

種　別	規格・寸法	単位	数量	摘　要
側　溝	長尺U字溝 KUS 300×300	本	5.0	参考質量 357kg/本(2m)
側 溝 蓋	IS-(ISL) 300	枚	20(10)	
UKパネル	KUS用 900S	枚	10.0	参考質量 267kg/枚(1m)
基礎ブロック	KUS用	個	10.0	参考質量 32kg/個(1m毎)
基 礎 材	Ｃ－４０ (t=20cm)	m^2	9.35	
	Ｃ－４０ (t=10cm)	m^2	▲1.1025	基礎ブロック幅150mm控除

KUS用 1000S　基礎ブロック使用

基礎ブロックセンター部断面図

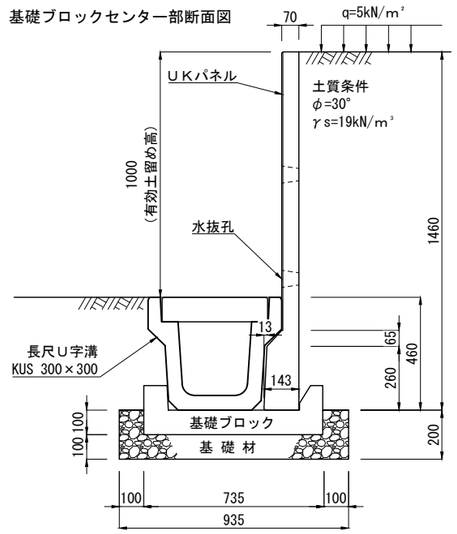

材 料 表　　10m当り

種　別	規格・寸法	単位	数量	摘　要
側　溝	長尺U字溝 KUS 300×300	本	5.0	参考質量 357kg/本(2m)
側 溝 蓋	IS-(ISL) 300	枚	20(10)	
UKパネル	KUS用 1000S	枚	10.0	参考質量 284kg/枚(1m)
基礎ブロック	KUS用	個	10.0	参考質量 32kg/個(1m毎)
基 礎 材	Ｃ－４０ (t=20cm)	m^2	9.35	
	Ｃ－４０ (t=10cm)	m^2	▲1.1025	基礎ブロック幅150mm控除

UKパネル(KUR300×300用)(車道用)

KUR用 300R

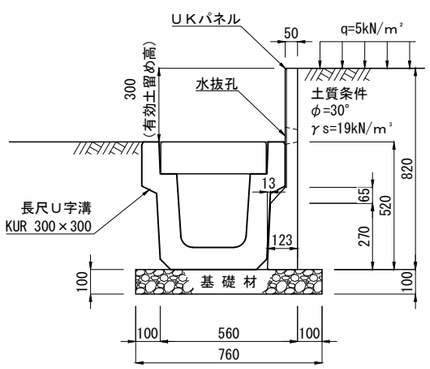

材 料 表　　10m当り

種　別	規格・寸法	単位	数量	摘　要
側　溝	長尺U字溝 KUR 300×300	本	5.0	参考質量 560kg/本(2m)
側 溝 蓋	IR･(IRL) 300	枚	20(10)	
UKパネル	KUR用 300R	枚	10.0	参考質量 142kg/本(1m)
基 礎 材	Ｃ－４０ (t=10cm)	m^2	7.10	

KUR用 400R

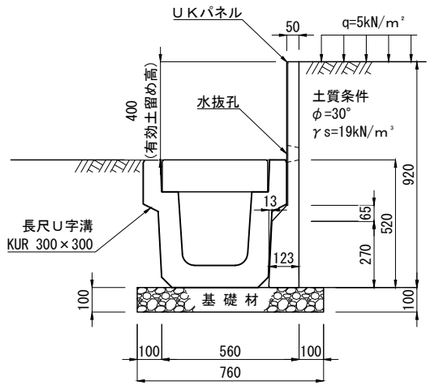

材 料 表　　10m当り

種　別	規格・寸法	単位	数量	摘　要
側　溝	長尺U字溝 KUR 300×300	本	5.0	参考質量 560kg/本(2m)
側 溝 蓋	IR･(IRL) 300	枚	20(10)	
UKパネル	KUR用 400R	枚	10.0	参考質量 154kg/本(1m)
基 礎 材	Ｃ－４０ (t=10cm)	m^2	7.10	

KUR用 500R

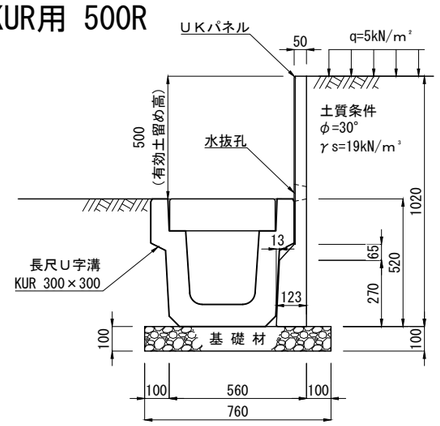

材 料 表　　10m当り

種　別	規格・寸法	単位	数量	摘　要
側　溝	長尺U字溝 KUR 300×300	本	5.0	参考質量 560kg/本(2m)
側 溝 蓋	IR･(IRL) 300	枚	20(10)	
UKパネル	KUR用 500R	枚	10.0	参考質量 166kg/本(1m)
基 礎 材	Ｃ－４０ (t=10cm)	m^2	7.10	

KUR用 600R　基礎ブロック使用

基礎ブロックセンター部断面図

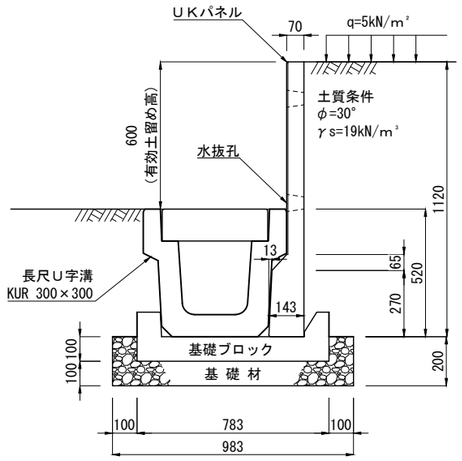

材 料 表　　10m当り

種　別	規格・寸法	単位	数量	摘　要
側　溝	長尺U字溝 KUR 300×300	本	5.0	参考質量 560kg/本(2m)
側 溝 蓋	IR･(IRL) 300	枚	20(10)	
UKパネル	KUR用 600R	枚	10.0	参考質量 230kg/枚(1m)
基礎ブロック	KUR用	個	10.0	参考質量 34kg/個(1m毎)
基 礎 材	Ｃ－４０ (t=20cm)	m^2	9.83	
	Ｃ－４０ (t=10cm)	m^2	▲1.1745	基礎ブロック幅150mm控除

KUR用 700R　基礎ブロック使用

基礎ブロックセンター部断面図

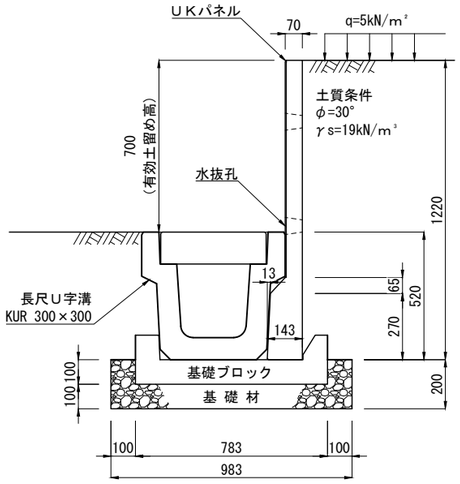

材 料 表　　10m当り

種　別	規格・寸法	単位	数量	摘　要
側　溝	長尺U字溝 KUR 300×300	本	5.0	参考質量 560kg/本(2m)
側 溝 蓋	IR･(IRL) 300	枚	20(10)	
UKパネル	KUR用 700R	枚	10.0	参考質量 246kg/枚(1m)
基礎ブロック	KUR用	個	10.0	参考質量 34kg/個(1m毎)
基 礎 材	Ｃ－４０ (t=20cm)	m^2	9.83	
	Ｃ－４０ (t=10cm)	m^2	▲1.1745	基礎ブロック幅150mm控除

KUR用 800R　基礎ブロック使用

基礎ブロックセンター部断面図

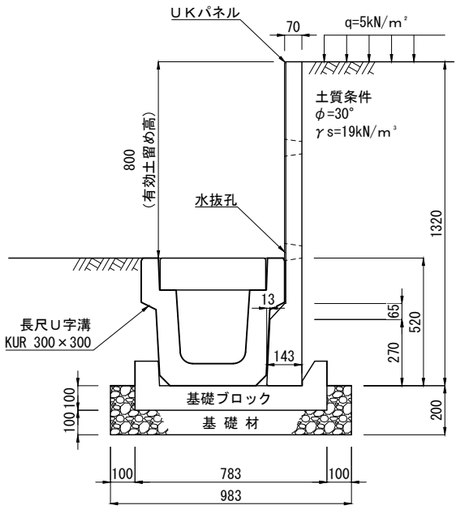

材 料 表　　10m当り

種　別	規格・寸法	単位	数量	摘　要
側　溝	長尺U字溝 KUR 300×300	本	5.0	参考質量 560kg/本(2m)
側 溝 蓋	IR･(IRL) 300	枚	20(10)	
UKパネル	KUR用 800R	枚	10.0	参考質量 262kg/枚(1m)
基礎ブロック	KUR用	個	10.0	参考質量 34kg/個(1m毎)
基 礎 材	Ｃ－４０ (t=20cm)	m^2	9.83	
	Ｃ－４０ (t=10cm)	m^2	▲1.1745	基礎ブロック幅150mm控除

KUR用 900R　基礎ブロック使用

基礎ブロックセンター部断面図

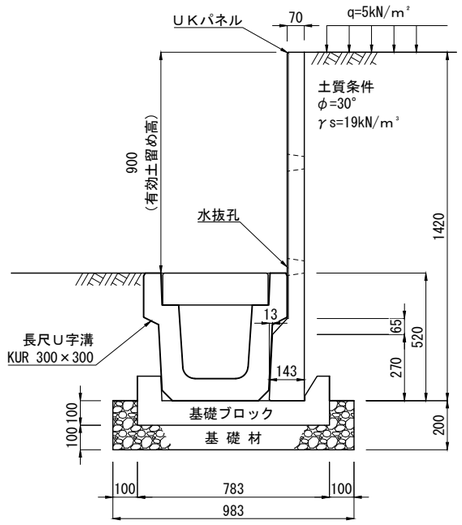

材 料 表　　10m当り

種　別	規格・寸法	単位	数量	摘　要
側　溝	長尺U字溝 KUR 300×300	本	5.0	参考質量 560kg/本(2m)
側 溝 蓋	IR･(IRL) 300	枚	20(10)	
UKパネル	KUR用 900R	枚	10.0	参考質量 279kg/枚(1m)
基礎ブロック	KUR用	個	10.0	参考質量 34kg/個(1m毎)
基 礎 材	Ｃ－４０ (t=20cm)	m^2	9.83	
	Ｃ－４０ (t=10cm)	m^2	▲1.1745	基礎ブロック幅150mm控除

KUR用 1000R　基礎ブロック使用

基礎ブロックセンター部断面図

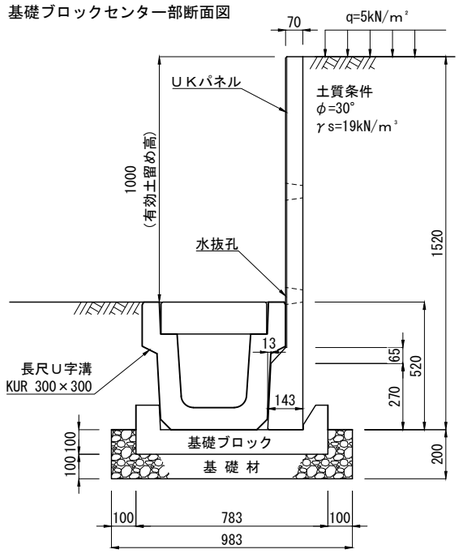

材 料 表　　10m当り

種　別	規格・寸法	単位	数量	摘　要
側　溝	長尺U字溝 KUR 300×300	本	5.0	参考質量 560kg/本(2m)
側 溝 蓋	IR･(IRL) 300	枚	20(10)	
UKパネル	KUR用 1000R	枚	10.0	参考質量 295kg/枚(1m)
基礎ブロック	KUR用	個	10.0	参考質量 34kg/個(1m毎)
基 礎 材	Ｃ－４０ (t=20cm)	m^2	9.83	
	Ｃ－４０ (t=10cm)	m^2	▲1.1745	基礎ブロック幅150mm控除