都市型側溝 基本 防草タイプ

可変勾配対応　輪荷重 縦断 T-25　CAD data DWG SFC　サイクルレーン

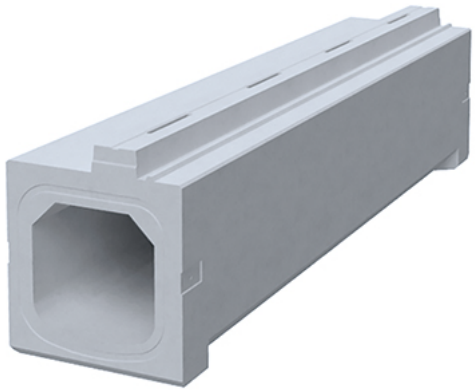

布設標準構造図(参考)

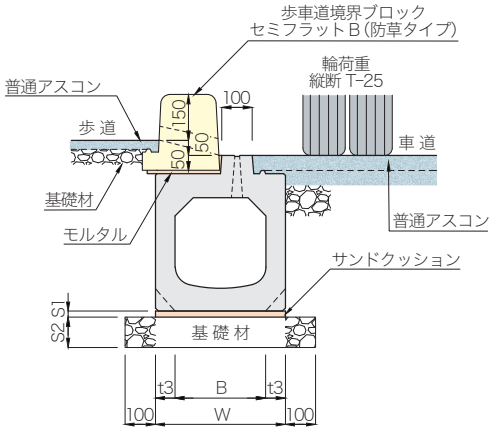

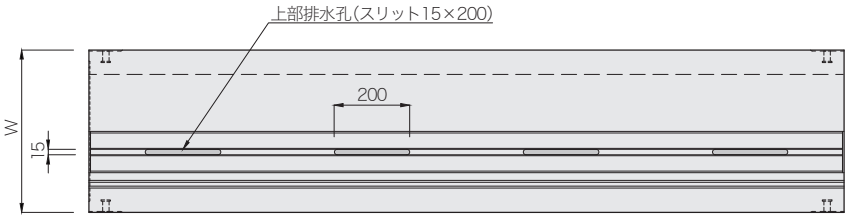

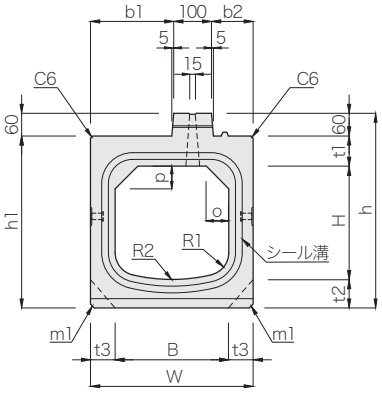

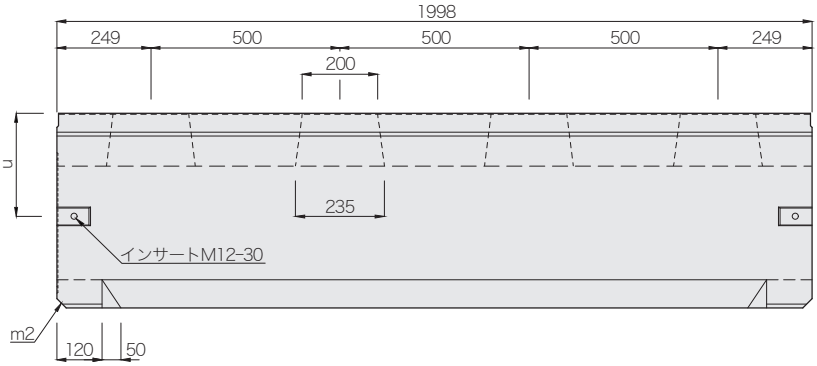

呼び名 (B×H)	寸 法 (mm)																			参考質量 (kg)
	B	H	h	h1	W	b1	b2	t1	t2	t3	o	p	m1	m2	u	R1	R2	S1	S2	
300× 300	300	300	515	455	430	220	110	80	75	65	60	60	10	25	273	60	450	20	100	531
× 400		400	615	555																592
× 500		500	715	655																653
× 600		600	815	755															150	714
× 700		700	915	855																775
× 800		800	1015	955																836
× 900		900	1115	1055															200	897
×1000		1000	1215	1155																958
☆ 400× 400	400	400	640	580	540	275	165	90	90	70	80	80	20	35	337	80	600	20	100	769
☆ × 500		500	740	680																835
☆ × 600		600	840	780															150	901
☆ × 700		700	940	880																967
☆ × 800		800	1040	980																1033
☆ × 900		900	1140	1080															200	1099
☆ ×1000		1000	1240	1180																1165

(注)☆印につきましては型枠を整備中ですので、あらかじめ担当営業にお問い合わせください。

都市型側溝 グレーチング 防草タイプ

可変勾配対応　輪荷重 縦断 T-25　CAD data DWG SFC　サイクルレーン　グレーチング細目対応

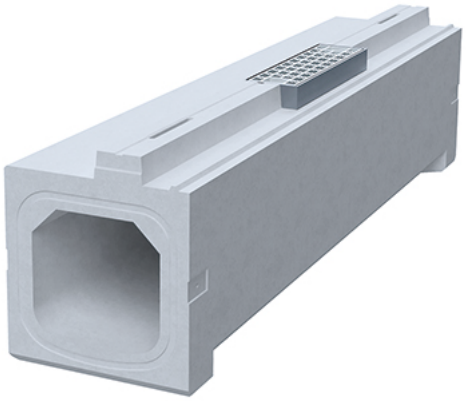

布設標準構造図(参考)

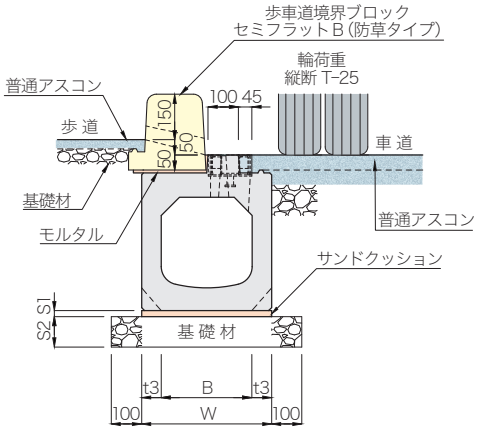

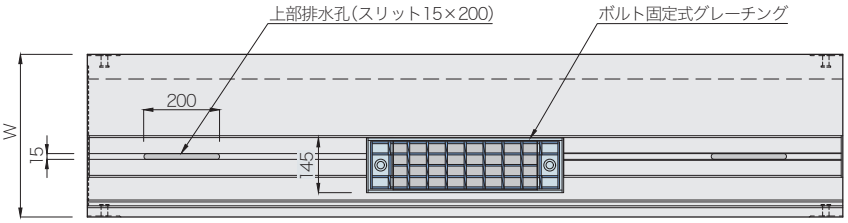

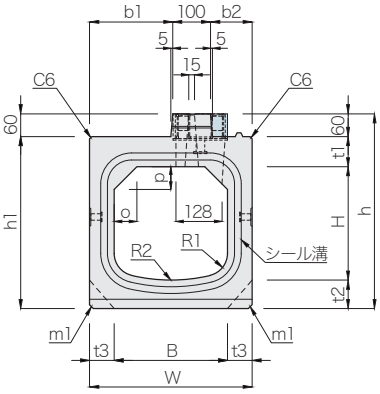

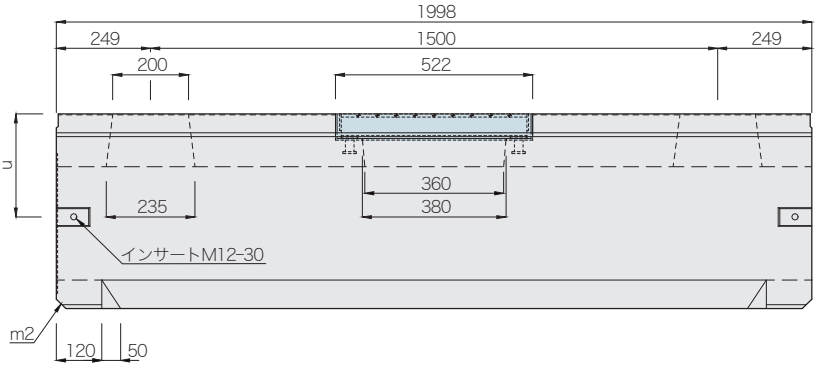

呼び名 (B×H)	寸 法 (mm)																			参考質量 (kg)
	B	H	h	h1	W	b1	b2	t1	t2	t3	o	p	m1	m2	u	R1	R2	S1	S2	
300× 300	300	300	515	455	430	220	110	80	75	65	60	60	10	25	273	60	450	20	100	526
× 400		400	615	555																587
× 500		500	715	655																648
× 600		600	815	755															150	709
× 700		700	915	855																770
× 800		800	1015	955																831
× 900		900	1115	1055															200	892
×1000		1000	1215	1155																953
400× 400	400	400	640	580	540	275	165	90	90	70	80	80	20	35	337	80	600	20	100	759
× 500		500	740	680																825
× 600		600	840	780															150	891
× 700		700	940	880																957
× 800		800	1040	980																1023
× 900		900	1140	1080															200	1089
×1000		1000	1240	1180																1155

注(1)こちらの製品につきましては型枠を整備中ですので、あらかじめ担当営業にお問い合わせください。
(2)グレーチングはボルト固定式です。また、細目仕様にも変更できます。

都市型側溝 集水桝

輪荷重 縦断 T-25　CAD data DWG SFC

グレーチング細目対応

基本 防草タイプ

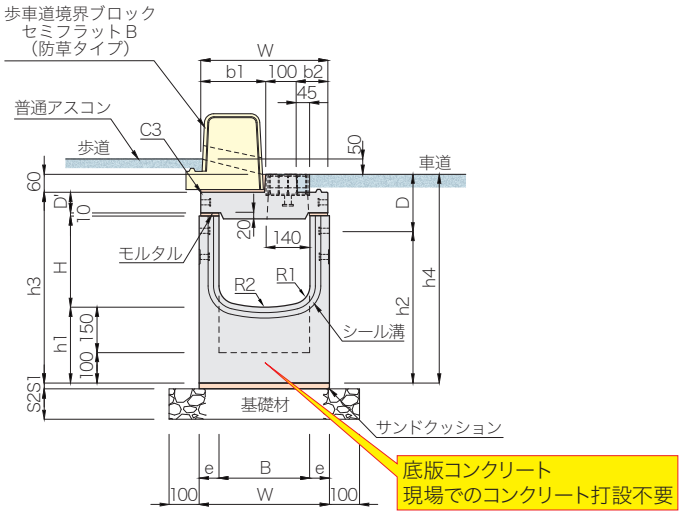

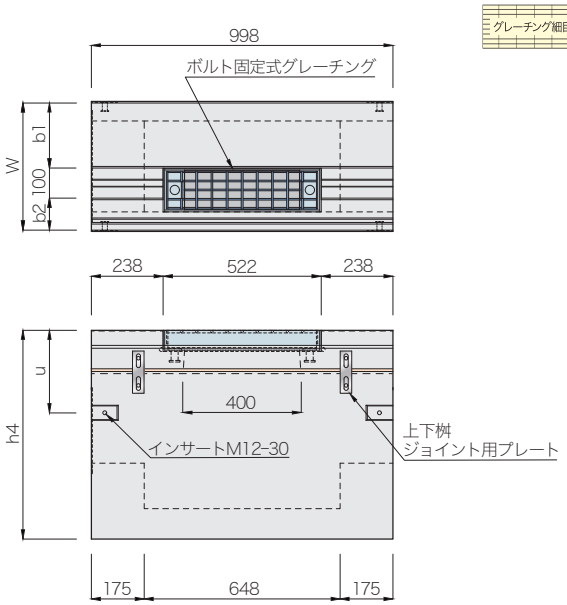

基本タイプ

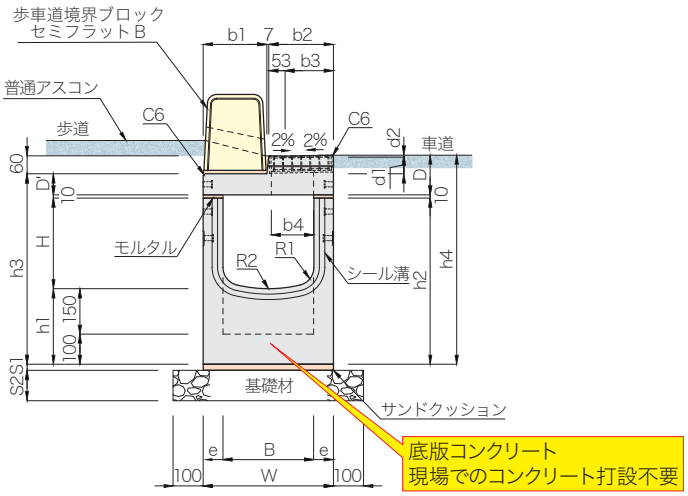

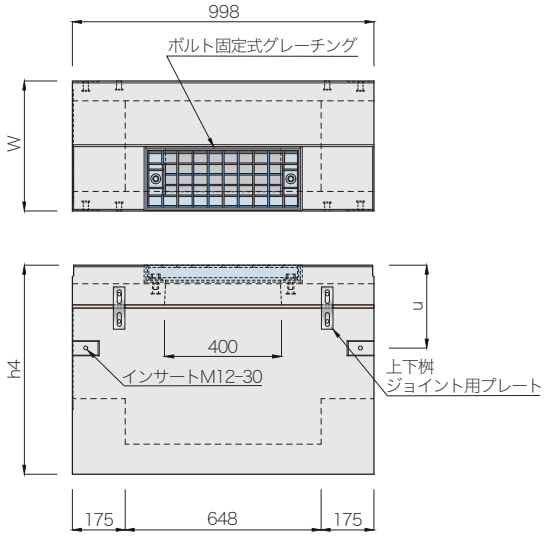

	呼び名 (B×H)	寸法 (mm)																					参考質量(kg)		
		B	H	h1	h2	h3	h4	W	b1	b2	b3	b4	D	D'	d1	d2	e	u	R1	R2	S1	S2	上部桝	下部桝	合計
基本防草タイプ	300× 300	300	250	250	550	630	690	430	220	110	–	–	130	70	–	–	65	273	60	450	20	100	91	277	368
	× 400		350		650	730	790																	308	399
	× 500		450		750	830	890																	338	429
	× 600		550		850	930	990															150		369	460
	× 700		650		950	1030	1090																	400	491
☆	400× 400	400	340	250	650	740	800	540	275	165	–	–	140	80	–	–	70	337	80	600	20	100	125	362	487
☆	× 500		440		750	840	900																	395	520
☆	× 600		540		850	940	1000															150		428	553
☆	× 700		640		950	1040	1100																	461	586
☆	× 800		740		1050	1140	1200																	494	619
基本タイプ	300× 300	300	300	250	550	630	692	430	210	213	160	150	132	70	59	3	65	275	60	450	20	100	91	277	368
	× 400		400		650	730	792																	308	399
	× 500		500		750	830	892																	338	429
	× 600		600		850	930	992															150		369	460
	× 700		700		950	1030	1092																	400	491
	400× 400	400	400	250	650	740	803	540	275	258	205	189	143	80	59	4	70	340	80	600	20	100	123	362	485
	× 500		500		750	840	903																	395	518
	× 600		600		850	940	1003															150		428	551
	× 700		700		950	1040	1103																	461	584
	× 800		800		1050	1140	1203																	494	617

注(1)☆印につきましては型枠を整備中ですので、あらかじめ担当営業にお問い合わせください。
(2)グレーチングはボルト固定式となります。また、細目仕様にも変更できます。

都市型側溝 深型集水桝

輪荷重 縦断 T-25　CAD data DWG SFC

グレーチング細目対応

300型

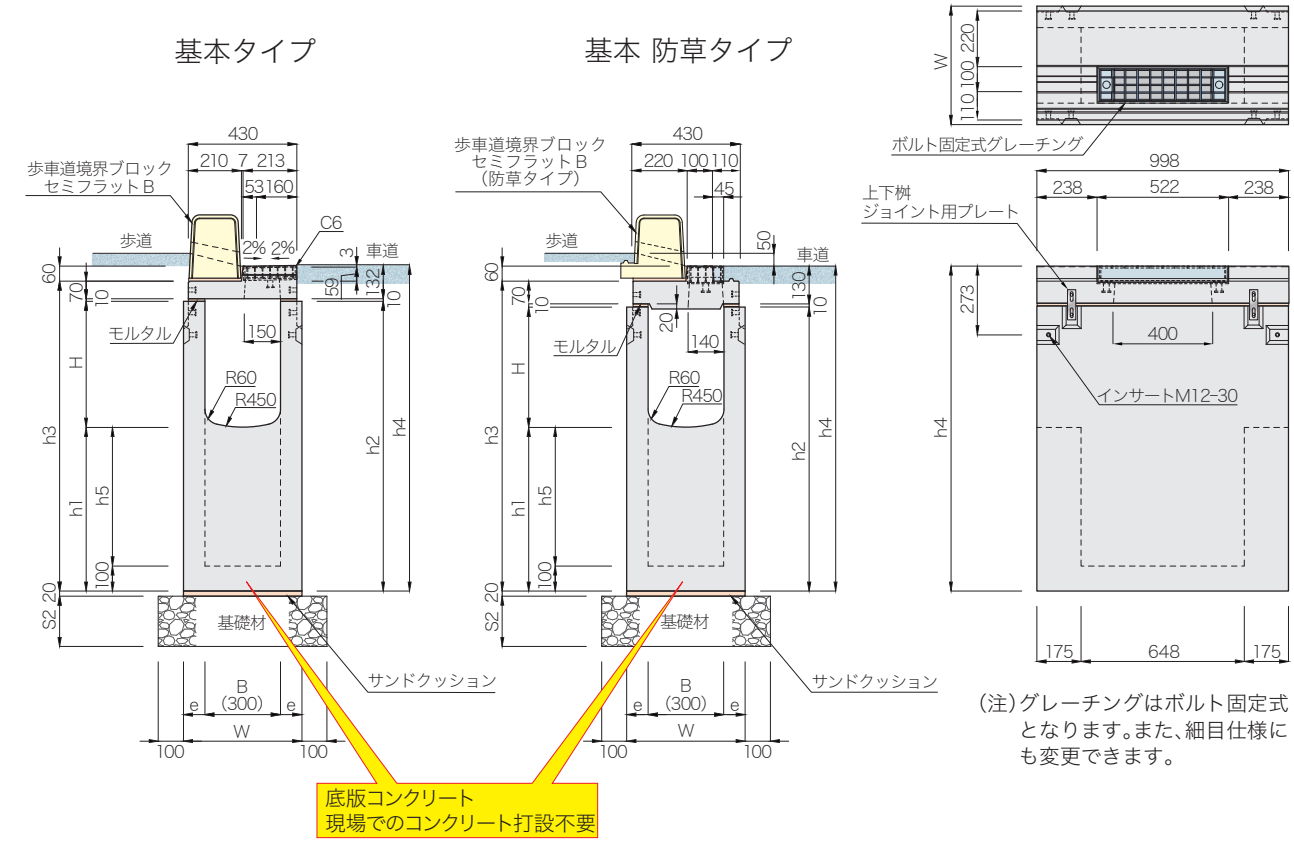

（注）グレーチングはボルト固定式となります。また、細目仕様にも変更できます。

400型

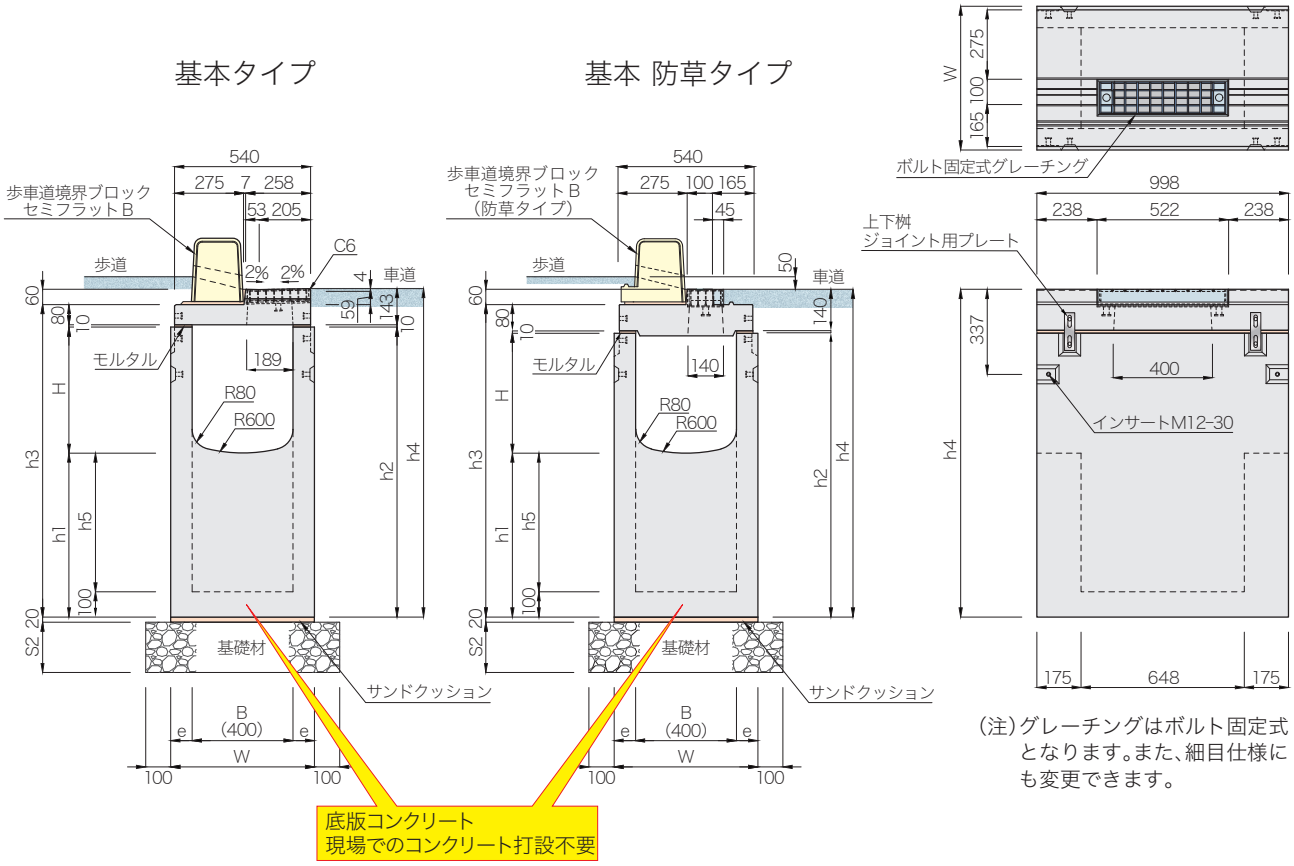

（注）グレーチングはボルト固定式となります。また、細目仕様にも変更できます。

都市型側溝 深型集水桝

輪荷重 縦断 T-25　CAD data DWG SFC

基本タイプ

呼び名 (B×H−h2)		寸法 (mm) h1	h3	h4	h5	W	e	S2	参考質量(kg) 上部桝	下部桝	合計
300× 300	650	350	730	792	250	470	85	150	91	394	485
	750	450	830	892	350					458	549
	850	550	930	992	450					522	613
	950	650	1030	1092	550					587	678
	1050	750	1130	1192	650					652	743
	1150	850	1230	1292	750			200		717	808
	1250	950	1330	1392	850					781	872
	1350	1050	1430	1492	950					845	936
	1450	1150	1530	1592	1050					910	1001
300× 400	750	350	830	892	250	470	85	150	91	434	525
	850	450	930	992	350					498	589
	950	550	1030	1092	450					563	654
	1050	650	1130	1192	550					627	718
	1150	750	1230	1292	650			200		693	784
	1250	850	1330	1392	750					757	848
	1350	950	1430	1492	850					821	912
	1450	1050	1530	1592	950					886	977
300× 500	850	350	930	992	250	470	85	150	91	473	564
	950	450	1030	1092	350					538	629
	1050	550	1130	1192	450					602	693
	1150	650	1230	1292	550			200		667	758
	1250	750	1330	1392	650					732	823
	1350	850	1430	1492	750					796	887
	1450	950	1530	1592	850					860	951
300× 600	950	350	1030	1092	250	470	85	150	91	513	604
	1050	450	1130	1192	350					577	668
	1150	550	1230	1292	450			200		642	733
	1250	650	1330	1392	550					706	797
	1350	750	1430	1492	650					771	862
	1450	850	1530	1592	750					836	927
300× 700	1050	350	1130	1192	250	470	85	150	91	553	644
	1150	450	1230	1292	350			200		618	709
	1250	550	1330	1392	450					682	773
	1350	650	1430	1492	550					746	837
	1450	750	1530	1592	650					812	903
300× 800	1050	250	1130	1192	150	470	85	150	91	529	620
	1150	350	1230	1292	250			200		593	684
	1250	450	1330	1392	350					658	749
	1350	550	1430	1492	450					722	813
	1450	650	1530	1592	550					787	878
300× 900	1150	250	1230	1292	150	470	85	200	91	569	660
	1250	350	1330	1392	250					633	724
	1350	450	1430	1492	350					698	789
	1450	550	1530	1592	450					762	853
300×1000	1250	250	1330	1392	150	470	85	200	91	609	700
	1350	350	1430	1492	250					673	764
	1450	450	1530	1592	350					738	829
400× 400	750	350	840	903	250	570	85	150	123	480	603
	850	450	940	1003	350					553	676
	950	550	1040	1103	450					625	748
	1050	650	1140	1203	550					698	821
	1150	750	1240	1303	650			200		771	894
	1250	850	1340	1403	750					844	967
	1350	950	1440	1503	850					916	1039
	1450	1050	1540	1603	950					989	1112
400× 500	850	350	940	1003	250	570	85	150	123	520	643
	950	450	1040	1103	350					593	716
	1050	550	1140	1203	450					665	788
	1150	650	1240	1303	550			200		738	861
	1250	750	1340	1403	650					811	934
	1350	850	1440	1503	750					884	1007
	1450	950	1540	1603	850					956	1079
400× 600	950	350	1040	1103	250	570	85	150	123	560	683
	1050	450	1140	1203	350					633	756
	1150	550	1240	1303	450			200		705	828
	1250	650	1340	1403	550					778	901
	1350	750	1440	1503	650					851	974
	1450	850	1540	1603	750					924	1047
400× 700	1050	350	1140	1203	250	570	85	150	123	600	723
	1150	450	1240	1303	350			200		673	796
	1250	550	1340	1403	450					745	868
	1350	650	1440	1503	550					818	941
	1450	750	1540	1603	650					891	1014
400× 800	1150	350	1240	1303	250	570	85	200	123	640	763
	1250	450	1340	1403	350					713	836
	1350	550	1440	1503	450					785	908
	1450	650	1540	1603	550					858	981
☆400× 900	1150	250	1240	1303	150	600	100	200	123	687	810
	1250	350	1340	1403	250					767	890
	1350	450	1440	1503	350					847	970
	1450	550	1540	1603	450					927	1050
☆400×1000	1250	250	1340	1403	150	600	100	200	123	734	857
	1350	350	1440	1503	250					814	937
	1450	450	1540	1603	350					894	1017

基本 防草タイプ

呼び名 (B×H−h2)		寸法 (mm) h1	h3	h4	h5	W	e	S2	参考質量(kg) 上部桝	下部桝	合計
300× 300	650	350	730	790	250	470	85	150	91	394	485
	750	450	830	890	350					458	549
	850	550	930	990	450					522	613
	950	650	1030	1090	550					587	678
	1050	750	1130	1190	650					652	743
	1150	850	1230	1290	750			200		717	808
	1250	950	1330	1390	850					781	872
	1350	1050	1430	1490	950					845	936
	1450	1150	1530	1590	1050					910	1001
300× 400	750	350	830	890	250	470	85	150	91	434	525
	850	450	930	990	350					498	589
	950	550	1030	1090	450					563	654
	1050	650	1130	1190	550					627	718
	1150	750	1230	1290	650			200		693	784
	1250	850	1330	1390	750					757	848
	1350	950	1430	1490	850					821	912
	1450	1050	1530	1590	950					886	977
300× 500	850	350	930	990	250	470	85	150	91	473	564
	950	450	1030	1090	350					538	629
	1050	550	1130	1190	450					602	693
	1150	650	1230	1290	550			200		667	758
	1250	750	1330	1390	650					732	823
	1350	850	1430	1490	750					796	887
	1450	950	1530	1590	850					860	951
300× 600	950	350	1030	1090	250	470	85	150	91	513	604
	1050	450	1130	1190	350					577	668
	1150	550	1230	1290	450			200		642	733
	1250	650	1330	1390	550					706	797
	1350	750	1430	1490	650					771	862
	1450	850	1530	1590	750					836	927
300× 700	1050	350	1130	1190	250	470	85	150	91	553	644
	1150	450	1230	1290	350			200		618	709
	1250	550	1330	1390	450					682	773
	1350	650	1430	1490	550					746	837
	1450	750	1530	1590	650					812	903
300× 800	1050	250	1130	1190	150	470	85	150	91	529	620
	1150	350	1230	1290	250			200		593	684
	1250	450	1330	1390	350					658	749
	1350	550	1430	1490	450					722	813
	1450	650	1530	1590	550					787	878
300× 900	1150	250	1230	1290	150	470	85	200	91	569	660
	1250	350	1330	1390	250					633	724
	1350	450	1430	1490	350					698	789
	1450	550	1530	1590	450					762	853
300×1000	1250	250	1330	1390	150	470	85	200	91	609	700
	1350	350	1430	1490	250					673	764
	1450	450	1530	1590	350					738	829
☆400× 400	750	350	840	900	250	570	85	150	125	480	605
	850	450	940	1000	350					553	678
	950	550	1040	1100	450					625	750
	1050	650	1140	1200	550					698	823
	1150	750	1240	1300	650			200		771	896
	1250	850	1340	1400	750					844	969
	1350	950	1440	1500	850					916	1041
	1450	1050	1540	1600	950					989	1114
☆400× 500	850	350	940	1000	250	570	85	150	125	520	645
	950	450	1040	1100	350					593	718
	1050	550	1140	1200	450					665	790
	1150	650	1240	1300	550			200		738	863
	1250	750	1340	1400	650					811	936
	1350	850	1440	1500	750					884	1009
	1450	950	1540	1600	850					956	1081
☆400× 600	950	350	1040	1100	250	570	85	150	125	560	685
	1050	450	1140	1200	350					633	758
	1150	550	1240	1300	450			200		705	830
	1250	650	1340	1400	550					778	903
	1350	750	1440	1500	650					851	976
	1450	850	1540	1600	750					924	1049
☆400× 700	1050	350	1140	1200	250	570	85	150	125	600	725
	1150	450	1240	1300	350			200		673	798
	1250	550	1340	1400	450					745	870
	1350	650	1440	1500	550					818	943
	1450	750	1540	1600	650					891	1016
☆400× 800	1150	350	1240	1300	250	570	85	200	125	640	765
	1250	450	1340	1400	350					713	838
	1350	550	1440	1500	450					785	910
	1450	650	1540	1600	550					858	983
☆400× 900	1150	250	1240	1300	150	600	100	200	125	687	812
	1250	350	1340	1400	250					767	892
	1350	450	1440	1500	350					847	972
	1450	550	1540	1600	450					927	1052
☆400×1000	1250	250	1340	1400	150	600	100	200	125	734	859
	1350	350	1440	1500	250					814	939
	1450	450	1540	1600	350					894	1019

(注)☆印につきましては型枠を整備中ですので、あらかじめ担当営業にお問い合わせください。