# ＳＫ側溝ロードレインＩ型 スタンダードタイプ

可変勾配対応　輪荷重縦断 T-25　CAD data DWG SFC

全面開口型排水で抜群の排水能力をもつT-25縦断設計の管渠タイプの側溝です。歩車道境界ブロックとの組み合わせにより、Ｌ形街渠を形成します。設計の水路勾配をミリ単位で製造可能な自由勾配側溝で道路勾配と逆の水路勾配とすることも可能です。側溝の側面に排水孔を設けた排水性舗装対応型の製品もあります。

## 布設標準構造図(参考)

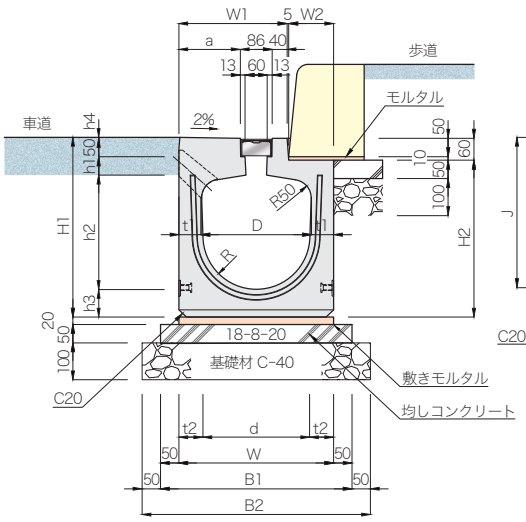


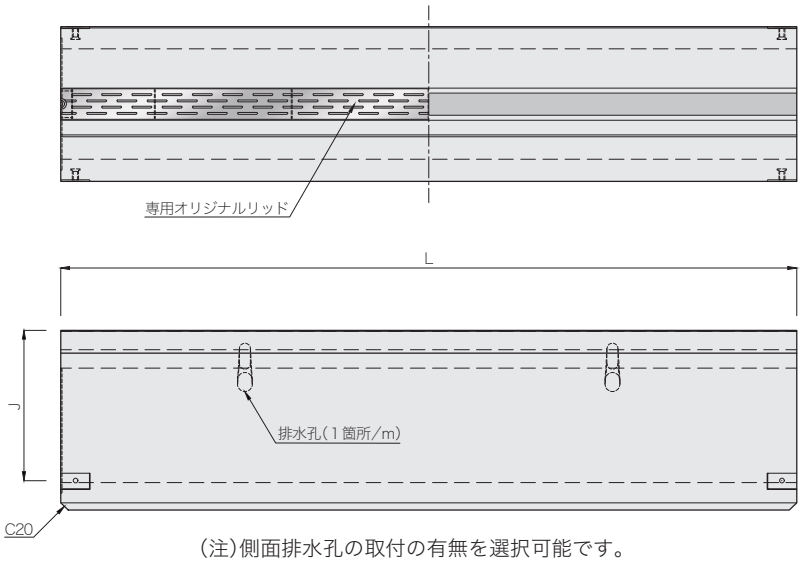


(注)側面排水孔の取付の有無を選択可能です。

## 防草タイプ

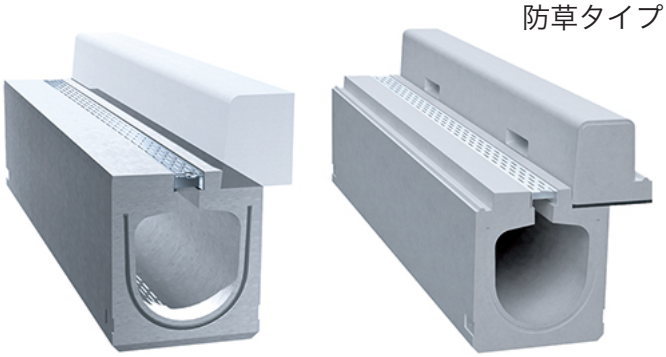

## スタンダードタイプ[防草タイプ]

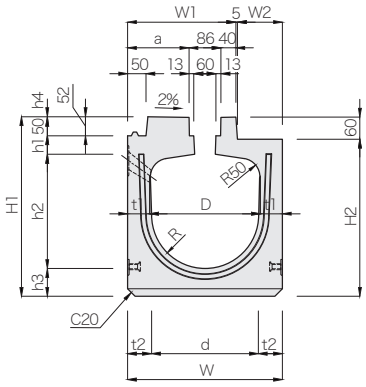


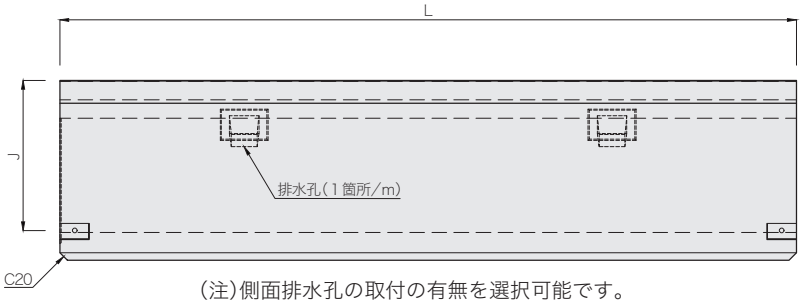


(注)側面排水孔の取付の有無を選択可能です。

| 呼び名 | | 寸法(mm) | | | | | | | | | | | | | | | | | | | 参考質量(kg) |
|---|---|---|---|---|---|---|---|---|---|---|---|---|---|---|---|---|---|---|---|---|---|
| | | W | D | H1 | H2 | a | W1 | W2 | h1 | h2 | h3 | h4 | t1 | t2 | d | R | J | L | B1 | B2 | |
| 250× | 250 | 360 | 250 | 433 | 371 | 137 | 263 | 92 | 50 | 260 | 70 | 3 | 55 | 60 | 240 | 120 | 353 | 1998 | 460 | 560 | 410 |
| | 300 | | | 483 | 421 | | | | | 310 | | | | 63 | 234 | 117 | | | | | 445 |
| | 400 | | | 588 | 526 | | | | | 410 | 75 | | | 66 | 228 | 114 | | | | | 515 |
| 300× | 300 | 420 | 300 | 488 | 426 | 167 | 293 | 122 | | 310 | | | 60 | 65 | 290 | 145 | 408 | | 520 | 620 | 520 |
| | 400 | | | 593 | 531 | | | | | 410 | 80 | | | 68 | 284 | 142 | | | | | 595 |
| | 500 | | | 693 | 631 | | | | | 510 | | | | 71 | 278 | 139 | | | | | 665 |
| 300×(防草) | 300 | | | 487 | 426 | | | | | 310 | 75 | 2 | | 65 | 290 | 145 | 407 | | | | 510 |
| | 400 | | | 592 | 531 | | | | | 410 | 80 | | | 68 | 284 | 142 | | | | | 585 |
| | 500 | | | 692 | 631 | | | | | 510 | | | | 71 | 278 | 139 | | | | | 655 |
| 400× | 400 | 540 | 400 | 600 | 536 | 227 | 353 | 182 | | 410 | 85 | 5 | 70 | 75 | 390 | 195 | 520 | | 640 | 740 | 775 |
| | 500 | | | 705 | 641 | | | | | 510 | 90 | | | 78 | 384 | 192 | | | | | 865 |
| | 600 | | | 805 | 741 | | | | | 610 | | | | 81 | 378 | 189 | | | | | 940 |
| 500× | 500 | 670 | 500 | 731 | 666 | 292 | 418 | 247 | 65 | 510 | 100 | 6 | 85 | 90 | 490 | 245 | 651 | | 770 | 870 | 1165 |
| | 600 | | | 836 | 771 | | | | | 610 | 105 | | | 93 | 484 | 242 | | | | | 1270 |
| | 700 | | | 936 | 871 | | | | | 710 | | | | 96 | 478 | 239 | | | | | 1360 |

# ＳＫ側溝ロードレインＩ型 集水桝

輪荷重 縦断 T-25　CAD data DWG SFC

## スタンダードタイプ

グレーチング細目対応

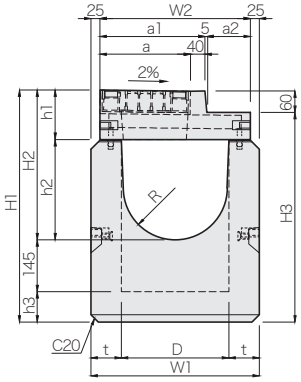


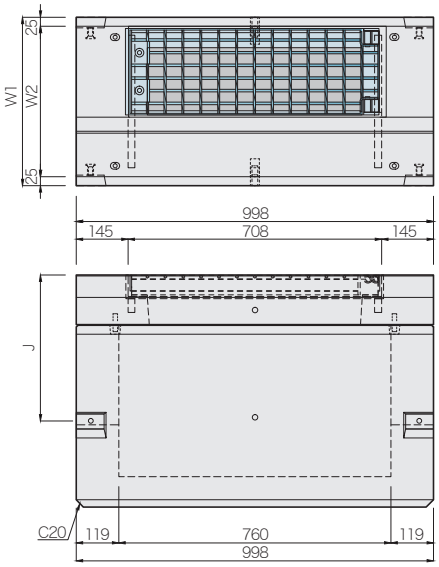


| 呼び名 | | 寸 法 (mm) | | | | | | | | | | | | | | | 参考質量 (kg) |
|---|---|---|---|---|---|---|---|---|---|---|---|---|---|---|---|---|---|
| | | D | W1 | W2 | H1 | H2 | H3 | a | a1 | a2 | h1 | h2 | h3 | t | R | J | |
| 250× | 250 | 250 | 410 | 360 | 593 | 368 | 531 | 223 | 263 | 92 | 138 | 230 | 80 | 80 | 120 | 353 | 315 |
| | 300 | | | | 643 | 418 | 581 | | | | | 280 | | | | | 335 |
| | 400 | | | | 743 | 518 | 681 | | | | | 380 | | | | | 375 |
| 300× | 300 | 300 | 470 | 420 | 648 | 418 | 586 | 253 | 293 | 122 | | 280 | 85 | 85 | 145 | 408 | 375 |
| | 400 | | | | 748 | 518 | 686 | | | | | 380 | | | | | 420 |
| | 500 | | | | 848 | 618 | 786 | | | | | 480 | | | | | 460 |
| 400× | 400 | 400 | 590 | 540 | 760 | 520 | 696 | 313 | 353 | 182 | 160 | 360 | 95 | 95 | 195 | 520 | 525 |
| | 500 | | | | 860 | 620 | 796 | | | | | 460 | | | | | 570 |
| | 600 | | | | 960 | 720 | 896 | | | | | 560 | | | | | 615 |
| 500× | 500 | 500 | 720 | 670 | 891 | 636 | 826 | 378 | 418 | 247 | 181 | 455 | 110 | 110 | 245 | 651 | 740 |
| | 600 | | | | 991 | 736 | 926 | | | | | 555 | | | | | 795 |
| | 700 | | | | 1091 | 836 | 1026 | | | | | 655 | | | | | 845 |

## 乗り入れタイプ

グレーチング細目対応

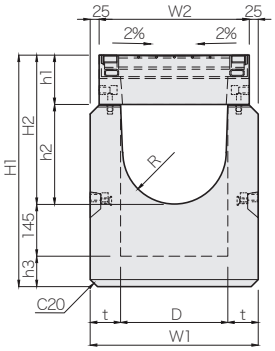


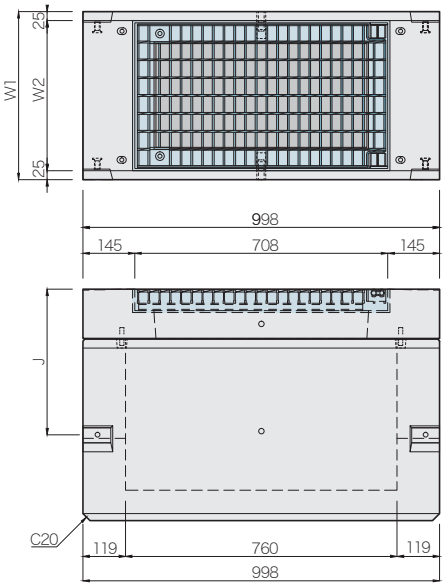


| 呼び名 | | 寸 法 (mm) | | | | | | | | | | | 参考質量 (kg) |
|---|---|---|---|---|---|---|---|---|---|---|---|---|---|
| | | D | W1 | W2 | H1 | H2 | h1 | h2 | h3 | t | R | J | |
| 250× | 250 | 250 | 410 | 360 | 593 | 368 | 138 | 230 | 80 | 80 | 120 | 353 | 305 |
| | 300 | | | | 643 | 418 | | 280 | | | | | 325 |
| | 400 | | | | 743 | 518 | | 380 | | | | | 365 |
| 300× | 300 | 300 | 470 | 420 | 648 | 418 | | 280 | 85 | 85 | 145 | 408 | 365 |
| | 400 | | | | 748 | 518 | | 380 | | | | | 410 |
| | 500 | | | | 848 | 618 | | 480 | | | | | 450 |
| 400× | 400 | 400 | 590 | 540 | 760 | 520 | 160 | 360 | 95 | 95 | 195 | 520 | 505 |
| | 500 | | | | 860 | 620 | | 460 | | | | | 550 |
| | 600 | | | | 960 | 720 | | 560 | | | | | 595 |
| 500× | 500 | 500 | 720 | 670 | 891 | 636 | 181 | 455 | 110 | 110 | 245 | 651 | 710 |
| | 600 | | | | 991 | 736 | | 555 | | | | | 765 |
| | 700 | | | | 1091 | 836 | | 655 | | | | | 815 |

## ＳＫ側溝ロードレインＩ型 流速・流量表

### 1.基本条件

粗度係数n=0.013　　設計水深 80%

### 2.計算式（マニング式）

流量Q= A・V（㎥/sec）　　流速V= $\frac{1}{n}\cdot I^{1/2}\cdot R^{2/3}$（m/sec）　　径深R= $\frac{A}{S}$（m）

| 呼び名 | 250×250 | | 250×300 | | 250×400 | | 300×300 | | 300×400 | | 300×500 | |
|---|---|---|---|---|---|---|---|---|---|---|---|---|
| 流積A(㎡) | 0.0450 | | 0.0539 | | 0.0798 | | 0.0644 | | 0.0868 | | 0.1086 | |
| 潤辺S(m) | 0.5612 | | 0.6378 | | 0.7945 | | 0.6697 | | 0.8263 | | 0.9829 | |
| 径深R(m) | 0.0802 | | 0.0845 | | 0.1004 | | 0.0962 | | 0.1050 | | 0.1105 | |
| 動水勾配I | 流速V (m/sec) | 流量Q (㎥/sec) | 流速V (m/sec) | 流量Q (㎥/sec) | 流速V (m/sec) | 流量Q (㎥/sec) | 流速V (m/sec) | 流量Q (㎥/sec) | 流速V (m/sec) | 流量Q (㎥/sec) | 流速V (m/sec) | 流量Q (㎥/sec) |
| 1／100 | 1.4309 | 0.0644 | 1.4815 | 0.0799 | 1.6619 | 0.1326 | 1.6154 | 0.1041 | 1.7125 | 0.1486 | 1.7709 | 0.1923 |
| 1／200 | 1.0118 | 0.0456 | 1.0476 | 0.0565 | 1.1752 | 0.0938 | 1.1423 | 0.0736 | 1.2109 | 0.1051 | 1.2522 | 0.1360 |
| 1／300 | 0.8261 | 0.0372 | 0.8554 | 0.0461 | 0.9595 | 0.0766 | 0.9327 | 0.0601 | 0.9887 | 0.0858 | 1.0224 | 0.1110 |
| 1／400 | 0.7155 | 0.0322 | 0.7408 | 0.0399 | 0.8310 | 0.0663 | 0.8077 | 0.0521 | 0.8562 | 0.0743 | 0.8854 | 0.0961 |
| 1／500 | 0.6399 | 0.0288 | 0.6626 | 0.0357 | 0.7432 | 0.0593 | 0.7224 | 0.0466 | 0.7658 | 0.0665 | 0.7919 | 0.0860 |
| 1／600 | 0.5842 | 0.0263 | 0.6048 | 0.0326 | 0.6785 | 0.0541 | 0.6595 | 0.0425 | 0.6991 | 0.0607 | 0.7229 | 0.0785 |
| 1／700 | 0.5408 | 0.0244 | 0.5600 | 0.0302 | 0.6282 | 0.0501 | 0.6106 | 0.0394 | 0.6473 | 0.0562 | 0.6693 | 0.0727 |
| 1／800 | 0.5059 | 0.0228 | 0.5238 | 0.0282 | 0.5876 | 0.0469 | 0.5711 | 0.0368 | 0.6054 | 0.0525 | 0.6261 | 0.0680 |
| 1／900 | 0.4770 | 0.0215 | 0.4938 | 0.0266 | 0.5540 | 0.0442 | 0.5385 | 0.0347 | 0.5708 | 0.0495 | 0.5903 | 0.0641 |
| 1／1000 | 0.4525 | 0.0204 | 0.4685 | 0.0253 | 0.5256 | 0.0419 | 0.5108 | 0.0329 | 0.5415 | 0.0470 | 0.5600 | 0.0608 |
| 1／1500 | 0.3695 | 0.0166 | 0.3825 | 0.0206 | 0.4291 | 0.0342 | 0.4171 | 0.0269 | 0.4422 | 0.0384 | 0.4572 | 0.0496 |
| 1／2000 | 0.3200 | 0.0144 | 0.3313 | 0.0179 | 0.3716 | 0.0296 | 0.3612 | 0.0233 | 0.3829 | 0.0332 | 0.3960 | 0.0430 |

| 呼び名 | 400×400 | | 400×500 | | 400×600 | | 500×500 | | 500×600 | | 500×700 | |
|---|---|---|---|---|---|---|---|---|---|---|---|---|
| 流積A(㎡) | 0.1137 | | 0.1437 | | 0.1732 | | 0.1767 | | 0.2145 | | 0.2517 | |
| 潤辺S(m) | 0.8867 | | 1.0434 | | 1.2000 | | 1.1038 | | 1.2604 | | 1.4171 | |
| 径深R(m) | 0.1282 | | 0.1377 | | 0.1443 | | 0.1601 | | 0.1702 | | 0.1776 | |
| 動水勾配I | 流速V (m/sec) | 流量Q (㎥/sec) | 流速V (m/sec) | 流量Q (㎥/sec) | 流速V (m/sec) | 流量Q (㎥/sec) | 流速V (m/sec) | 流量Q (㎥/sec) | 流速V (m/sec) | 流量Q (㎥/sec) | 流速V (m/sec) | 流量Q (㎥/sec) |
| 1／100 | 1.9556 | 0.2223 | 2.0517 | 0.2949 | 2.1166 | 0.3666 | 2.2681 | 0.4008 | 2.3622 | 0.5067 | 2.4306 | 0.6118 |
| 1／200 | 1.3828 | 0.1572 | 1.4507 | 0.2085 | 1.4967 | 0.2592 | 1.6038 | 0.2834 | 1.6704 | 0.3583 | 1.7187 | 0.4326 |
| 1／300 | 1.1290 | 0.1283 | 1.1845 | 0.1702 | 1.2220 | 0.2117 | 1.3095 | 0.2314 | 1.3638 | 0.2925 | 1.4033 | 0.3532 |
| 1／400 | 0.9778 | 0.1111 | 1.0258 | 0.1474 | 1.0583 | 0.1833 | 1.1341 | 0.2004 | 1.1811 | 0.2533 | 1.2153 | 0.3059 |
| 1／500 | 0.8746 | 0.0994 | 0.9175 | 0.1319 | 0.9466 | 0.1640 | 1.0143 | 0.1793 | 1.0564 | 0.2266 | 1.0870 | 0.2736 |
| 1／600 | 0.7984 | 0.0907 | 0.8376 | 0.1204 | 0.8641 | 0.1497 | 0.9260 | 0.1636 | 0.9644 | 0.2069 | 0.9923 | 0.2498 |
| 1／700 | 0.7391 | 0.0840 | 0.7755 | 0.1114 | 0.8000 | 0.1386 | 0.8573 | 0.1515 | 0.8928 | 0.1915 | 0.9187 | 0.2312 |
| 1／800 | 0.6914 | 0.0786 | 0.7254 | 0.1042 | 0.7483 | 0.1296 | 0.8019 | 0.1417 | 0.8352 | 0.1791 | 0.8594 | 0.2163 |
| 1／900 | 0.6519 | 0.0741 | 0.6839 | 0.0983 | 0.7055 | 0.1222 | 0.7560 | 0.1336 | 0.7874 | 0.1689 | 0.8102 | 0.2039 |
| 1／1000 | 0.6184 | 0.0703 | 0.6488 | 0.0932 | 0.6693 | 0.1159 | 0.7172 | 0.1268 | 0.7470 | 0.1602 | 0.7686 | 0.1935 |
| 1／1500 | 0.5049 | 0.0574 | 0.5297 | 0.0761 | 0.5465 | 0.0947 | 0.5856 | 0.1035 | 0.6099 | 0.1308 | 0.6276 | 0.1580 |
| 1／2000 | 0.4373 | 0.0497 | 0.4588 | 0.0659 | 0.4733 | 0.0820 | 0.5072 | 0.0896 | 0.5282 | 0.1133 | 0.5435 | 0.1368 |

## 施工現場写真

ロードレインＩ型 スタンダードタイプ

石岡田伏土浦線（石岡市）