都市型側溝 集水桝 基本防草タイプ ３００型 布設標準構造図 S=1/20

都市型側溝 歩車道境界ブロック　セミフラットＢ 基本防草タイプ

単位：mm

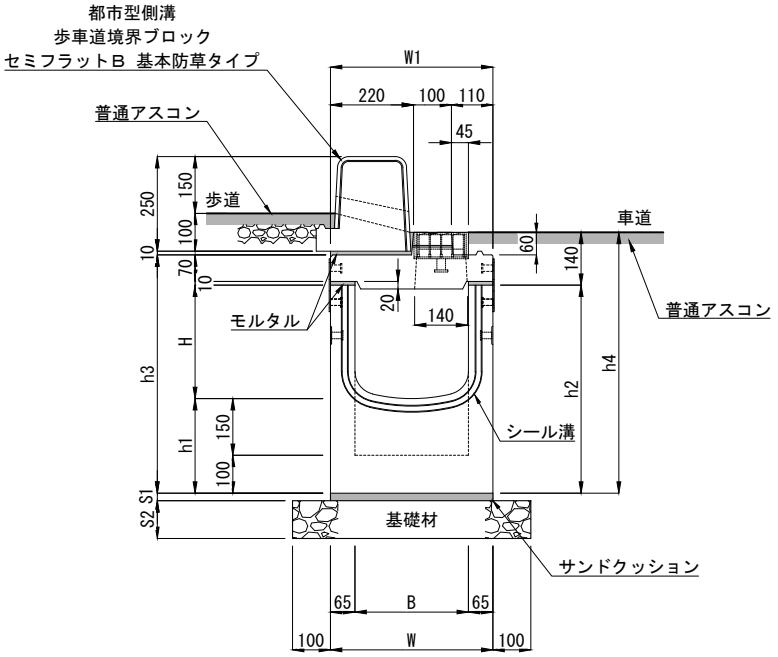

寸 法 表［集水桝 基本防草タイプ ３００型］

呼 び 名	寸　法　（mm）										参考質量（kg）
	B	H	h１	h２	h３	h４	W	W１	S1	S2	
300×300	300	300	250	550	630	690	430	430	20	100	368
300×400		400		650	730	790					399
300×500		500		750	830	890					429
300×600		600		850	930	990				150	460
300×700		700		950	1030	1090					491

（注）ここでの参考質量は上部桝と下部桝の合計の質量です。

材 料 表　　一基当たり

種　別	規格・寸法	単位	数量	摘　要
集 水 桝	都市型側溝 集水桝 基本防草タイプ ３００型	基	1.0	L=1000
サンドクッション	砂	m^3	0.009	
基 礎 材	Ｃ－４０（t=10cm）	m^2	0.630	Ｈ＝300～500
	Ｃ－４０（t=15cm）			Ｈ＝600～700
歩車道境界ブロック	都市型側溝 歩車道境界ブロック セミフラットＢ 基本防草タイプ	本	1.0	L=1000
モルタル	１：３	m^3	0.004	総モルタル量

製 品 名	都市型側溝 集水桝 布設標準構造図	縮　尺	1/20	TOYO 東洋コンクリート工業株式会社
規　格	集水桝 基本防草タイプ ３００型 都市型側溝 歩車道境界ブロック セミフラットＢ 基本防草タイプ	製　図	E2024.09.09 R2025.04.14	
		図面番号		

都市型側溝 集水桝 基本防草タイプ ３００型 布設標準構造図 S=1/20

都市型側溝 中央分離帯用ブロックＣ 防草タイプ

単位：mm

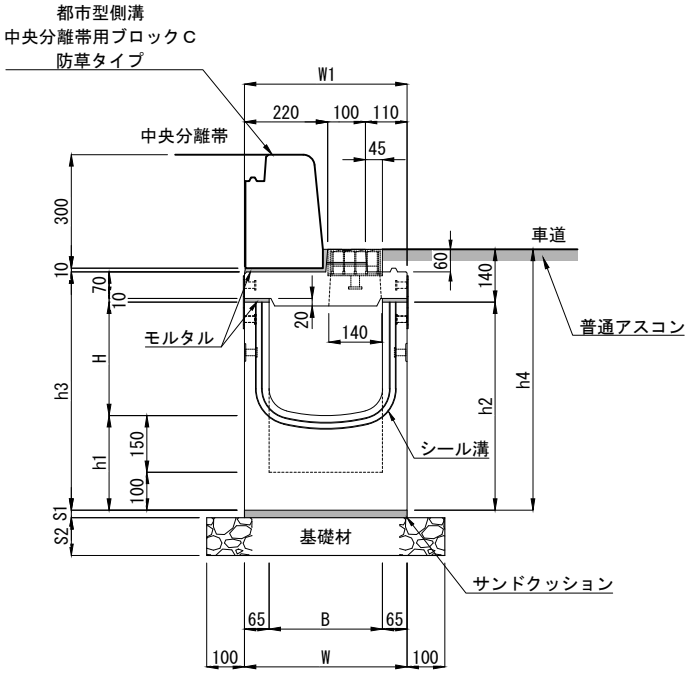

寸 法 表［集水桝 基本防草タイプ ３００型］

呼 び 名	寸　法　（mm）										参考質量（kg）
	B	H	h１	h２	h３	h４	W	W１	S1	S2	
300×300	300	300	250	550	630	690	430	430	20	100	368
300×400		400		650	730	790					399
300×500		500		750	830	890					429
300×600		600		850	930	990				150	460
300×700		700		950	1030	1090					491

（注）ここでの参考質量は上部桝と下部桝の合計の質量です。

材 料 表　　一基当たり

種　別	規格・寸法	単位	数量	摘　要
集 水 桝	都市型側溝 集水桝 基本防草タイプ ３００型	基	1.0	L=1000
サンドクッション	砂	m^3	0.009	
基 礎 材	Ｃ－４０（t=10cm）	m^2	0.630	Ｈ＝300～500
	Ｃ－４０（t=15cm）			Ｈ＝600～700
歩車道境界ブロック	都市型側溝 中央分離帯用ブロックＣ 防草タイプ	本	1.0	L=1000
モルタル	１：３	m^3	0.004	総モルタル量

製 品 名	都市型側溝 集水桝 布設標準構造図	縮　尺	1/20	TOYO 東洋コンクリート工業株式会社
規　格	集水桝 基本防草タイプ ３００型 都市型側溝 中央分離帯用ブロックＣ 防草タイプ	製　図	E2024.09.09 R2025.04.14	
		図面番号		

都市型側溝 集水桝 基本防草タイプ ３００型 布設標準構造図 S=1/20

都市型側溝 歩車道境界ブロック　セミフラット平 H=50用 防草タイプ

単位：mm

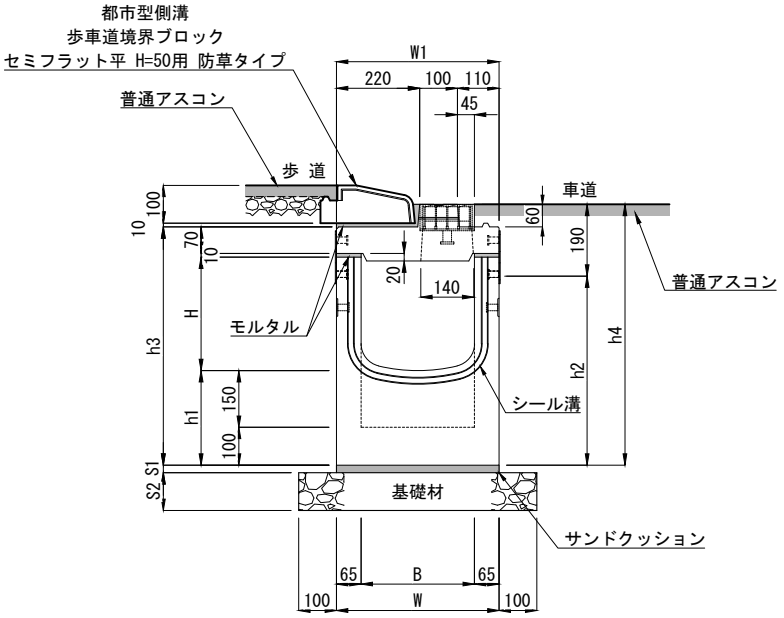

寸 法 表［集水桝 基本防草タイプ ３００型］

呼 び 名	寸　法　（mm）										参考質量（kg）
	B	H	h１	h２	h３	h４	W	W１	S1	S2	
300×300	300	300	250	550	630	690	430	430	20	100	368
300×400		400		650	730	790					399
300×500		500		750	830	890					429
300×600		600		850	930	990				150	460
300×700		700		950	1030	1090					491

（注）ここでの参考質量は上部桝と下部桝の合計の質量です。

材 料 表　　一基当たり

種　別	規格・寸法	単位	数量	摘　要
集 水 桝	都市型側溝 集水桝 基本防草タイプ ３００型	基	1.0	L=1000
サンドクッション	砂	m^3	0.009	
基 礎 材	Ｃ－４０（t=10cm）	m^2	0.630	Ｈ＝300～500
	Ｃ－４０（t=15cm）			Ｈ＝600～700
歩車道境界ブロック	都市型側溝 歩車道境界ブロック セミフラット平 H=50用 防草タイプ	本	1.0	L=1000
モルタル	１：３	m^3	0.004	総モルタル量

製 品 名	都市型側溝 集水桝 布設標準構造図	縮　尺	1/20	TOYO 東洋コンクリート工業株式会社
規　格	集水桝 基本防草タイプ ３００型 都市型側溝 歩車道境界ブロック セミフラット 平 H=50用 防草タイプ	製　図	E2024.09.09 R2025.04.14	
		図面番号		

都市型側溝　深型集水桝　基本防草タイプ ３００型　布設標準構造図

都市型側溝 歩車道境界ブロック　セミフラットＢ 基本防草タイプ

単位：mm

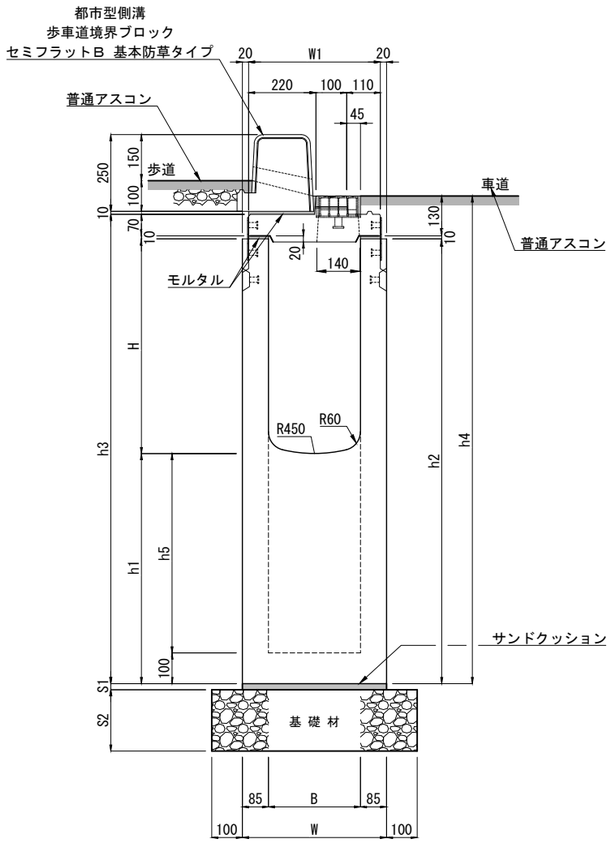

寸 法 表

呼び名		寸　法　(mm)											参考質量
B × H	h2	B	H	h1	h2	h3	h4	h5	W	W1	S1	S2	(kg)
300× 300	650	300	300	350	650	730	790	250	470	430	20	150	485
	750			450	750	830	890	350					549
	850			550	850	930	990	450					613
	950			650	950	1030	1090	550					678
	1050			750	1050	1130	1190	650					743
	1150			850	1150	1230	1290	750				200	808
	1250			950	1250	1330	1390	850					872
	1350			1050	1350	1430	1490	950					936
	1450			1150	1450	1530	1590	1050					1001
300× 400	750	300	400	350	750	830	890	250	470	430	20	150	525
	850			450	850	930	990	350					589
	950			550	950	1030	1090	450					654
	1050			650	1050	1130	1190	550					718
	1150			750	1150	1230	1290	650				200	784
	1250			850	1250	1330	1390	750					848
	1350			950	1350	1430	1490	850					912
	1450			1050	1450	1530	1590	950					977
300× 500	850	300	500	350	850	930	990	250	470	430	20	150	564
	950			450	950	1030	1090	350					629
	1050			550	1050	1130	1190	450					693
	1150			650	1150	1230	1290	550				200	758
	1250			750	1250	1330	1390	650					823
	1350			850	1350	1430	1490	750					887
	1450			950	1450	1530	1590	850					951
300× 600	950	300	600	350	950	1030	1090	250	470	430	20	150	604
	1050			450	1050	1130	1190	350					668
	1150			550	1150	1230	1290	450				200	733
	1250			650	1250	1330	1390	550					797
	1350			750	1350	1430	1490	650					862
	1450			850	1450	1530	1590	750					927
300× 700	1050	300	700	350	1050	1130	1190	250	470	430	20	150	644
	1150			450	1150	1230	1290	350				200	709
	1250			550	1250	1330	1390	450					773
	1350			650	1350	1430	1490	550					837
	1450			750	1450	1530	1590	650					903
300× 800	1050	300	800	250	1050	1130	1190	150	470	430	20	150	620
	1150			350	1150	1230	1290	250				200	684
	1250			450	1250	1330	1390	350					749
	1350			550	1350	1430	1490	450					813
	1450			650	1450	1530	1590	550					878
300× 900	1150	300	900	250	1150	1230	1290	150	470	430	20	200	660
	1250			350	1250	1330	1390	250					724
	1350			450	1350	1430	1490	350					789
	1450			550	1450	1530	1590	450					853
300×1000	1250	300	1000	250	1250	1330	1390	150	470	430	20	200	700
	1350			350	1350	1430	1490	250					764
	1450			450	1450	1530	1590	350					829

(注) ここでの参考質量は上部桝と下部桝の合計です。

材 料 表　　一基当たり

種　別	規格・寸法	単位	数量	摘　要
集 水 桝	都市型側溝 深型集水桝 基本防草タイプ ３００型	基	1.0	L=1000
サンドクッション	砂	m^3	0.009	
基 礎 材	Ｃ－４０ (t=15cm)	m^2	0.670	h2= 650～1050
	Ｃ－４０ (t=20cm)			h2=1150～1450
歩車道境界ブロック	都市型側溝 歩車道境界ブロック セミフラットＢ 基本防草タイプ	本	1.0	L=1000
モルタル	１：３	m^3	0.004	総モルタル量

東洋コンクリート工業株式会社	製　品　名	都市型側溝 深型集水桝 布設標準構造図	参 考 質 量	縮　　尺	作成年月日	図 面 番 号
	規　　格	深型集水桝 基本防草タイプ ３００型 都市型側溝 歩車道境界ブロック セミフラットＢ 基本防草タイプ	図　示	1/20		No.

都市型側溝　深型集水桝　基本防草タイプ ３００型　布設標準構造図

都市型側溝 中央分離帯用ブロックＣ 防草タイプ

単位：mm

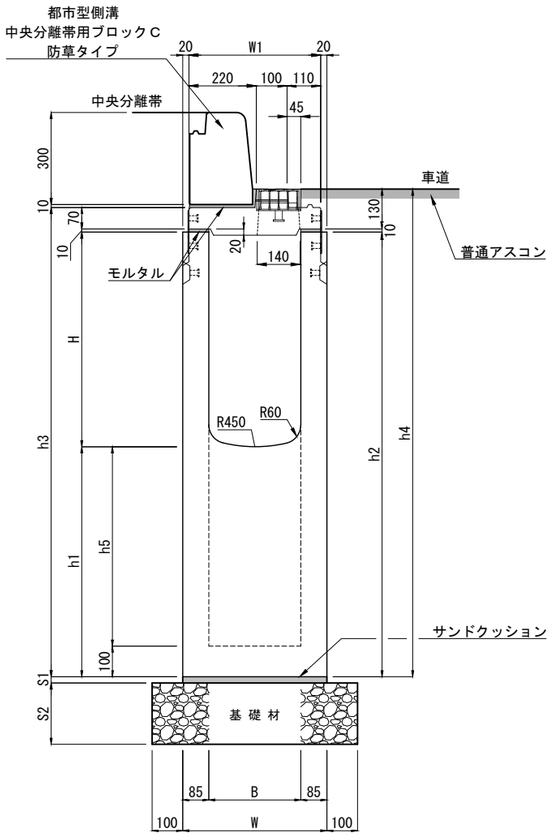

寸 法 表

呼び名		寸法 (mm)											参考質量
B × H	h2	B	H	h1	h2	h3	h4	h5	W	W1	S1	S2	(kg)
300× 300	650	300	300	350	650	730	790	250	470	430	20	150	485
	750			450	750	830	890	350					549
	850			550	850	930	990	450					613
	950			650	950	1030	1090	550					678
	1050			750	1050	1130	1190	650					743
	1150			850	1150	1230	1290	750				200	808
	1250			950	1250	1330	1390	850					872
	1350			1050	1350	1430	1490	950					936
	1450			1150	1450	1530	1590	1050					1001
300× 400	750	300	400	350	750	830	890	250	470	430	20	150	525
	850			450	850	930	990	350					589
	950			550	950	1030	1090	450					654
	1050			650	1050	1130	1190	550					718
	1150			750	1150	1230	1290	650				200	784
	1250			850	1250	1330	1390	750					848
	1350			950	1350	1430	1490	850					912
	1450			1050	1450	1530	1590	950					977
300× 500	850	300	500	350	850	930	990	250	470	430	20	150	564
	950			450	950	1030	1090	350					629
	1050			550	1050	1130	1190	450					693
	1150			650	1150	1230	1290	550				200	758
	1250			750	1250	1330	1390	650					823
	1350			850	1350	1430	1490	750					887
	1450			950	1450	1530	1590	850					951
300× 600	950	300	600	350	950	1030	1090	250	470	430	20	150	604
	1050			450	1050	1130	1190	350					668
	1150			550	1150	1230	1290	450				200	733
	1250			650	1250	1330	1390	550					797
	1350			750	1350	1430	1490	650					862
	1450			850	1450	1530	1590	750					927
300× 700	1050	300	700	350	1050	1130	1190	250	470	430	20	150	644
	1150			450	1150	1230	1290	350				200	709
	1250			550	1250	1330	1390	450					773
	1350			650	1350	1430	1490	550					837
	1450			750	1450	1530	1590	650					903
300× 800	1050	300	800	250	1050	1130	1190	150	470	430	20	150	620
	1150			350	1150	1230	1290	250				200	684
	1250			450	1250	1330	1390	350					749
	1350			550	1350	1430	1490	450					813
	1450			650	1450	1530	1590	550					878
300× 900	1150	300	900	250	1150	1230	1290	150	470	430	20	200	660
	1250			350	1250	1330	1390	250					724
	1350			450	1350	1430	1490	350					789
	1450			550	1450	1530	1590	450					853
300×1000	1250	300	1000	250	1250	1330	1390	150	470	430	20	200	700
	1350			350	1350	1430	1490	250					764
	1450			450	1450	1530	1590	350					829

(注) ここでの参考質量は上部桝と下部桝の合計です。

材 料 表　　一基当たり

種　別	規格・寸法	単位	数量	摘　要
集 水 桝	都市型側溝 深型集水桝 基本防草タイプ ３００型	基	1.0	L=1000
サンドクッション	砂	m^3	0.009	
基 礎 材	Ｃ－４０ (t=15cm)	m^2	0.670	h2= 650～1050
	Ｃ－４０ (t=20cm)			h2=1150～1450
歩車道境界ブロック	都市型側溝　中央分離帯用ブロックＣ 防草タイプ	本	1.0	L=1000
モルタル	１：３	m^3	0.004	総モルタル量

	製　品　名	都市型側溝 深型集水桝 布設標準構造図	参 考 質 量	縮　尺	作成年月日	図 面 番 号
東洋コンクリート工業株式会社	規　格	深型集水桝 基本防草タイプ ３００型 都市型側溝 中央分離帯用ブロックＣ 防草タイプ	図　示	1/20	E:2024.09.11 R:2025.04.12	No.

都市型側溝　深型集水桝　基本防草タイプ ３００型　布設標準構造図

都市型側溝 歩車道境界ブロック　セミフラット平 H=50用 防草タイプ

単位：mm

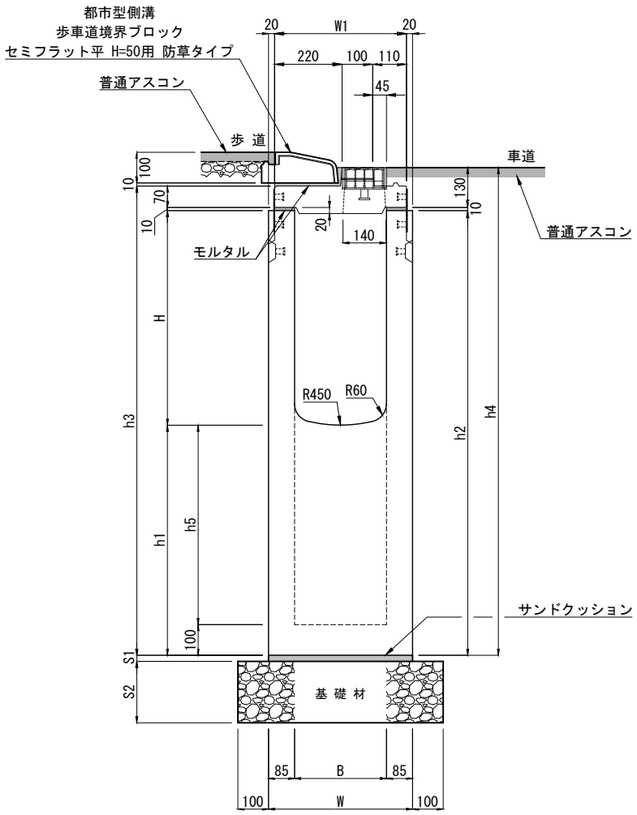

寸 法 表

呼び名		寸法 (mm)											参考質量
B × H	h2	B	H	h1	h2	h3	h4	h5	W	W1	S1	S2	(kg)
300× 300	650	300	300	350	650	730	790	250	470	430	20	150	485
	750			450	750	830	890	350					549
	850			550	850	930	990	450					613
	950			650	950	1030	1090	550					678
	1050			750	1050	1130	1190	650					743
	1150			850	1150	1230	1290	750				200	808
	1250			950	1250	1330	1390	850					872
	1350			1050	1350	1430	1490	950					936
	1450			1150	1450	1530	1590	1050					1001
300× 400	750	300	400	350	750	830	890	250	470	430	20	150	525
	850			450	850	930	990	350					589
	950			550	950	1030	1090	450					654
	1050			650	1050	1130	1190	550					718
	1150			750	1150	1230	1290	650				200	784
	1250			850	1250	1330	1390	750					848
	1350			950	1350	1430	1490	850					912
	1450			1050	1450	1530	1590	950					977
300× 500	850	300	500	350	850	930	990	250	470	430	20	150	564
	950			450	950	1030	1090	350					629
	1050			550	1050	1130	1190	450					693
	1150			650	1150	1230	1290	550				200	758
	1250			750	1250	1330	1390	650					823
	1350			850	1350	1430	1490	750					887
	1450			950	1450	1530	1590	850					951
300× 600	950	300	600	350	950	1030	1090	250	470	430	20	150	604
	1050			450	1050	1130	1190	350					668
	1150			550	1150	1230	1290	450				200	733
	1250			650	1250	1330	1390	550					797
	1350			750	1350	1430	1490	650					862
	1450			850	1450	1530	1590	750					927
300× 700	1050	300	700	350	1050	1130	1190	250	470	430	20	150	644
	1150			450	1150	1230	1290	350				200	709
	1250			550	1250	1330	1390	450					773
	1350			650	1350	1430	1490	550					837
	1450			750	1450	1530	1590	650					903
300× 800	1050	300	800	250	1050	1130	1190	150	470	430	20	150	620
	1150			350	1150	1230	1290	250				200	684
	1250			450	1250	1330	1390	350					749
	1350			550	1350	1430	1490	450					813
	1450			650	1450	1530	1590	550					878
300× 900	1150	300	900	250	1150	1230	1290	150	470	430	20	200	660
	1250			350	1250	1330	1390	250					724
	1350			450	1350	1430	1490	350					789
	1450			550	1450	1530	1590	450					853
300×1000	1250	300	1000	250	1250	1330	1390	150	470	430	20	200	700
	1350			350	1350	1430	1490	250					764
	1450			450	1450	1530	1590	350					829

(注) ここでの参考質量は上部桝と下部桝の合計です。

材 料 表　　一基当たり

種　別	規格・寸法	単位	数量	摘　要
集 水 桝	都市型側溝 深型集水桝 基本防草タイプ ３００型	基	1.0	L=1000
サンドクッション	砂	m^3	0.009	
基 礎 材	Ｃ－４０ (t=15cm)	m^2	0.670	h2= 600～1000
	Ｃ－４０ (t=20cm)			h2=1100～1400
歩車道境界ブロック	都市型側溝 歩車道境界ブロック セミフラット平 H=50用 防草タイプ	本	1.0	L=1000
モルタル	１：３	m^3	0.004	総モルタル量

東洋コンクリート工業株式会社

製　品　名	都市型側溝 深型集水桝 布設標準構造図	参考質量	縮　尺	作成年月日	図面番号
規　　格	深型集水桝 基本防草タイプ ３００型 都市型側溝 歩車道境界ブロック セミフラット平 H=50用 基本防草タイプ	図　示	1/20	E:2024.09.11 R:2025.04.12	No.