コンクリート製品
総合カタログ

TOYO

東洋コンクリート工業株式会社

目　次

1.道路用製品

フルドレーンⅠ型

フルドレーンの特長……2
レギュラー[A]・[AH](排水性舗装対応)……5
集水桝 レギュラー[WA]……7
乗り入れ[B]・[BH](排水性舗装対応)……9
乗り入れ[BHJ]NEXCOスリットタイプ(排水性舗装対応)……11
集水桝 乗り入れ[WB]……13
横断暗渠[D](T-25 横断)・BOX敷板……15
FD基礎ブロック・専用グレーチング……16
フルドレーンの施工方法……17

フルドレーンⅡ型

レギュラー[ⅡA]・[ⅡAH](排水性舗装対応)……20
レギュラークリーンタイプ[ⅡCA]……21
集水桝 レギュラー[ⅡWA]……22
乗り入れ[ⅡB]・[ⅡBH](排水性舗装対応)……23
乗り入れ[ⅡBR]・[ⅡBHR](T-25 横断・排水性舗装対応)……24
乗り入れクリーンタイプ[ⅡCB]……25
乗り入れ 135°コーナー[ⅡB135CR]……26
集水桝 乗り入れ[ⅡWB]……27
乗り入れデザインV[ⅡBD・ⅡBHD](排水性舗装対応)……28
乗り入れデザインV[ⅡBDR・ⅡBHDR](T-25 横断・排水性舗装対応)……29
乗り入れクリーンデザインV[ⅡCBD]……30
集水桝 乗り入れデザインV[ⅡWBD]……31
横断暗渠[ⅡD]・BOX敷板……32
フルドレーンⅡ型の施工方法……33
流速・流量表……34
FD境界ブロック……36

IBC排水側溝

IBC排水側溝の特長……40
基本Ⅰ型・Ⅱ型・Ⅲ型……41
乗り入れ一体Ⅰ型 H=50・Ⅱ型 H=20・Ⅱ型 H=0-20……44
フラット乗り入れⅠ型……47
暗渠・敷板(全タイプ共通)……48
集水桝 セミフラットB(Ⅰ型・Ⅱ型兼用)……49
集水桝 セミフラットBⅢ型……50
集水桝 セミフラットB斜 H=50(Ⅰ型・Ⅲ型兼用)[グレーチング埋込一体式]……51
集水桝 セミフラット乗り入れ H=50(Ⅰ型・Ⅲ型兼用)[グレーチング埋込一体式]……52
集水桝 セミフラットBⅡ型斜 H=20[グレーチング式]……53
集水桝 セミフラットBⅡ型斜 H=0-20[グレーチング式]……54
集水桝 セミフラット乗り入れⅡ型 H=20[グレーチング式]……55
集水桝 フラットBⅠ型……56
集水桝 フラット乗り入れⅠ型……57
集水桝 中央分離帯用C(Ⅰ型・Ⅲ型兼用)……58
流速・流量表……59
IBC排水側溝用歩車道境界ブロック……60
IBC側溝・境界ブロック布設参考図……64
施工方法・参考歩掛表……65

都市型側溝

都市型側溝の特長……68
基本タイプ・グレーチングタイプ・暗渠・敷板……69
集水桝(深型集水桝)……73
都市型側溝用歩車道境界ブロック セミフラットB……76
バリアフリータイプ・集水桝(深型集水桝)……77
流速・流量表……81

ロードレインⅠ型

スタンダードタイプ・集水桝……84
乗り入れタイプ・集水桝……86
アングルタイプ・集水桝……88
横断タイプ(T-25 横断)……90
流速・流量表……91
SK側溝エントリーP型(T-25 横断タイプ)……92

目　次

1. 道路用製品

箱型U字側溝
箱型U字側溝の特長 ……94
本体・側溝蓋・グレーチング……96
箱型U字側溝・蓋［カット対応型］……98
集水桝 …… 99
横断タイプ(T-25 横断) ……100
流速・流量表 ……101

長尺U字溝
長尺U字溝[KUS・KUR](茨城県規格) ……104
長尺U字溝可変用・浸透用[KUSD・KURD](底穴開き) ……105
流速・流量表 ……106

深溝U字溝
深溝U字溝[KDS・KDR](茨城県規格) ……108
深溝U字溝可変用・浸透用[KDSD・KDRD](底穴開き) ……109
流速・流量表・参考歩掛表 ……110

側溝用蓋
側溝用蓋[ISL・IRL・IS・IR](茨城県規格) ……112
長尺U字溝用グレーチング(茨城県型) ……113
長尺U字溝グレーチング用盗難防止金具 ……114

長尺U横断溝
長尺U横断溝[グレーチング式ボルト固定型](T-25 横断) ……115
長尺Uトライポット式横断溝[KUR300×300](T-25 横断) ……115
長尺U横断溝 天端勾配型(5%・9%)[グレーチング式ボルト固定型] ……116

ボックスカルバート
Y.T.C ボックスカルバート(T-25 横断)・ＢＯＸ敷板 ……118
流速・流量表 ……119
U.K.ＢＯＸ(T-25 横断)・ＢＯＸ敷板 ……120

U形側溝
U形側溝(JIS A 5372 推奨仕様 E-1) ……121
上ぶた式U形側溝ふた(JIS A 5372 推奨仕様 E-2) ……121
ソケット付き鉄筋コンクリートU字溝 ……122
U形側溝用Ｒ蓋 ……123

L形側溝
Ｌ形エプロンブロックＡ[滑面](基本・低・斜・低 90°コーナー) ……125
Ｌ形エプロンブロックＡ[滑面](135°コーナー・斜 135°コーナー) ……126
Ｌ形エプロンブロックＡ 組立平面展開図例(参考) ……127
Ｌ形エプロンブロックＡ[滑り止め](基本・低・斜) ……129
Ｌ形エプロンブロックＢ セミフラットタイプ(基本・水抜き・斜・低) ……130
Ｌ形エプロンブロックＢ マウントアップタイプ(基本) ……131
Ｌ形街渠ブロックＡ セミフラットタイプ(基本・水抜き・斜) ……132
Ｌ形街渠ブロックＡ マウントアップタイプ(基本・斜・低) ……133
街渠エプロンブロック(750×1990×130/220) ……134
Ｌ形側溝(JIS A 5372 推奨仕様 E-4) ……136
Ｌ形側溝 バリアフリータイプ ……136

境界ブロック
歩車道境界ブロック(JIS A 5371 推奨仕様 B-2)・水抜き ……137
歩車道境界ブロック[両面R・90°コーナー] ……138
歩車道境界ブロック[Ａ形２段斜(低 10cm)] ……138
歩車道境界ブロック[斜・低(10cm・7cm)・斜ＡＤ形] ……139
歩車道境界ブロック[３段斜](茨城県規格)・[斜Ｄ形] ……140
歩車道境界Ｒブロック[Ａ・Ｂ・Ｃ]・低 7cm[Ａ・Ｂ] ……141
歩車道境界Ｄ型Ｒブロック・Ｅ型(茨城県規格) ……142
歩車道境界ブロック 都市型・[バリアフリータイプ]・Ｒブロック ……143
歩車道境界ブロックマウントアップ用(茨城県規格) ……145
基礎付歩車道境界ブロックＬＢ(茨城県規格) ……146
片基礎付歩車道境界ブロックＬＢ ……147
基礎付歩車道境界ブロックＬＥ(茨城県規格) ……148
基礎付歩車道境界ブロックＢ(都市型) ……149
基礎付歩車道境界ブロックＣ(中央分離帯用) ……150
片基礎付歩車道境界ブロックＣ ……151
片基礎付歩車道境界ブロック都市型(セミフラットタイプ) ……151
歩車道付側溝蓋[SLB-300・RLB-300] ……153

東洋コンクリート工業㈱ 茨城町工場

目　次

1. 道路用製品

集水桝

ＴＹ集水桝(底付・底無し)[壁厚 150・200]……156
集水桝 1000×1000(底付・底無し)……160
マルチフィット集水桝……161
Ｌ形街渠桝 300×400×1000(底無し)[Ｌ形縁塊 250 用・300 用]……162
Ｌ形街渠桝 350×400 Ａ型(Ｌ形エプロンＡ用)……164
Ｌ形街渠桝 350×400(分割式)……164
Ｌ形街渠桝 350×400 Ｂ型(Ｌ形エプロンＢ用)……165
Ｌ形街渠桝 350×500……165
Ｌ形縁塊[国土交通省Ⅱ型](マウントアップタイプＡ)……166
Ｌ形縁塊[国土交通省Ⅱ型](セミフラットタイプＡ両面Ｒ・Ｂ両面Ｒ)……167
国土交通省型 Ｄ桝 300 用……168
ため桝・改良桝……169

2. 擁壁・土留め

エルフォーム

エルフォームＧタイプ(宅地用)……172
エルフォームＧタイプ 90°コーナー(宅地用)……173
エルフォームＧ１タイプ(道路用)……174
逆エルフォームＧタイプ(宅地用)……175
布設標準構造図(参考資料)……176
エルフォーム用ベースブロック……177

テールアルメ擁壁

テールアルメ擁壁の特長……178
スーパー・テールアルメ……181
新テールアルメ[ジオメガシステム]……187

大型ブロック積擁壁

ＮＳＳブロック……193
ＳＰブロック……198

UKパネル・パネックス

ＵＫパネル(KUS・KUR 300×300 用)……203
パネックス[KUS・KUR](長尺Ｕ字溝対応簡易土留め板)……204
パネックス[KDS・KDR](深溝Ｕ字溝用対応簡易土留め板)……207
パネックスＨＵ(箱型Ｕ字溝対応簡易土留め板)……211

柵板・鍬止めブロック
張ブロック
法枠ブロック

鉄筋コンクリート柵板(茨城県規格)……215
鍬止めブロック……216
張ブロック[Ａ]……218
法枠ブロック 120×150……219

3. 鉄道関連

プラットホーム歩道版Ⅱ型……222
側溝蓋・鉄筋コンクリート板……226
ＭＴ式走行基面・走行路板……227
ＪＲ用地杭・ホーム用ブロック・笠石……228
Ｕ形側溝[片面有孔・両面有孔]……229
片土留めＵ形側溝……230
片土留め用Ｕ蓋 450 用・踏切ブロック……232
柵垣柱・月形柵……233

4. その他製品

畦畔ブロック・階段ブロック……234
境界杭・根固めブロック(茨城県規格)……235
コンクリート植樹ます(茨城県規格)……236
舗装止めブロック……237
フリー床版ブロック……238

TOYO

フルドレーンⅠ型

フルドレーンの特長
レギュラー[A]・[AH](排水性舗装対応)
集水桝 レギュラー[WA]
乗り入れ[B]・[BH](排水性舗装対応)
乗り入れ[BHJ]NEXCOスリットタイプ
(排水性舗装対応)
集水桝　乗り入れ[WB]
横断暗渠[D](T-25横断)・BOX敷板
FD基礎ブロック・専用グレーチング
フルドレーンの施工方法

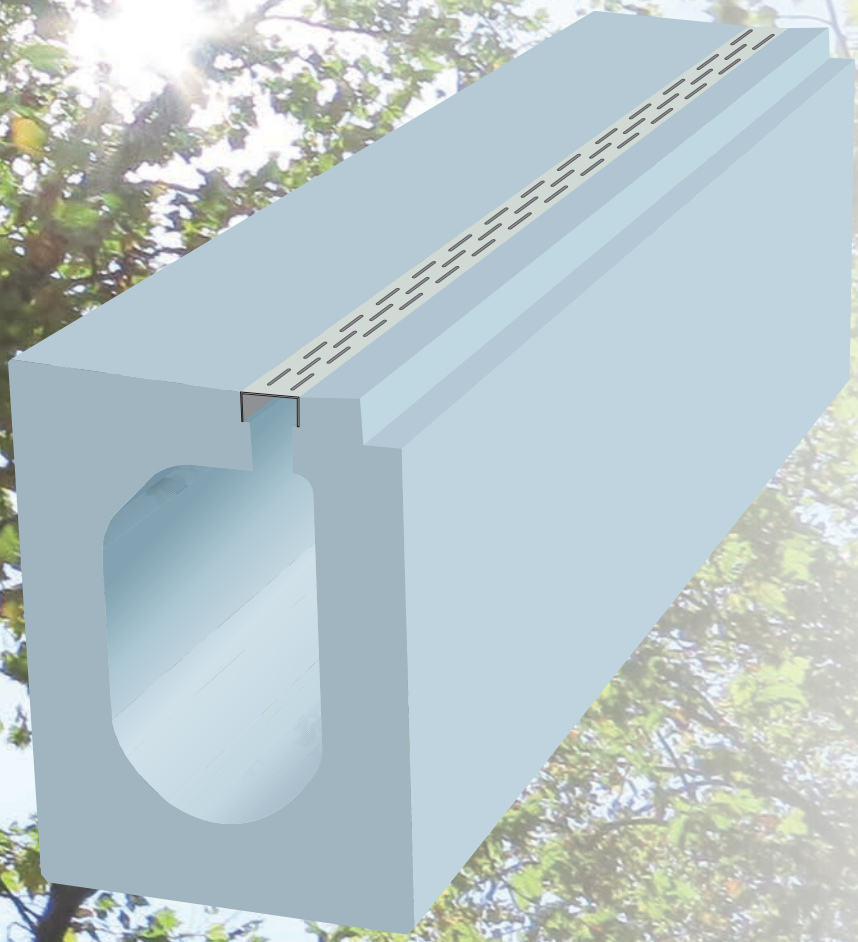

フルドレーン Ⅰ型
フルドレーン Ⅱ型
フルドレーン 境界ブロック
IBC 排水側溝
IBC 境界ブロック
都市型側溝
SK側溝 ロードレインⅠ型
箱形U字側溝
長尺U字溝
深溝U字溝
側溝用蓋
横断溝
ボックス カルバート
U形側溝
L形側溝
境界ブロック
集水桝
エルフォーム
テールアルメ
NSS ブロック
SPブロック
UKパネル パネックス
柵板・鍬止 張・法枠ブロック
鉄道関連
その他製品

■ フルドレーンの特長 ■

☆自由勾配対応側溝☆
☆(逆勾配可変完全対応)☆

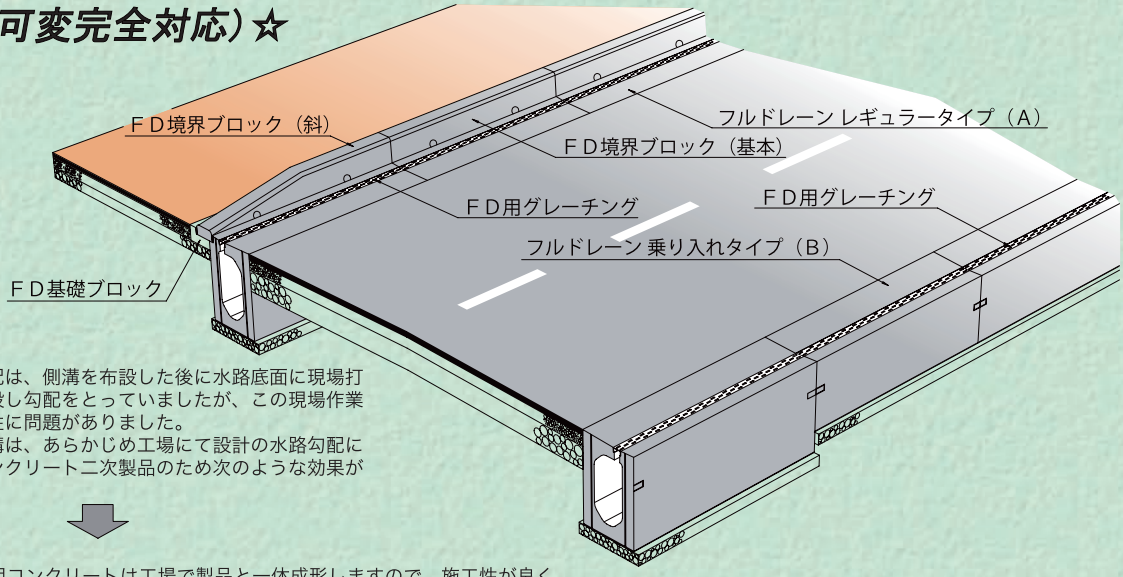

従来、側溝の水路勾配は、側溝を布設した後に水路底面に現場打ちコンクリートを打設し勾配をとっていましたが、この現場作業が非常に困難で施工性に問題がありました。
フルドレーン可変側溝は、あらかじめ工場にて設計の水路勾配にあわせて製作したコンクリート二次製品のため次のような効果が得られます。

工 期 短 縮……調整用コンクリートは工場で製品と一体成形しますので、施工性が良く、経済的で、工期の短縮が図れます。
また、施工専用の吊り治具を使うことによりスムーズな施工が可能です。
品　　質……常に安定した高品質の製品を提供いたします。
自 由 勾 配……設計の水路勾配がミリ単位で自由に設定できます。（逆勾配完全対応）
排　水　性……全面開口のため抜群の排水能力があります。
環境・安全性……車両等の縦断等による騒音もなく、環境、安全性が良いです。

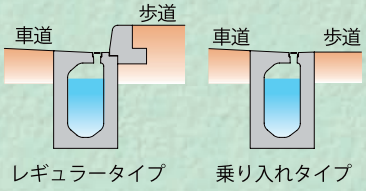

特　長 ① ……流水量にかかわらず製品幅が統一でき、通りを一定にできます。

片側の通りを一定にした場合

図－A

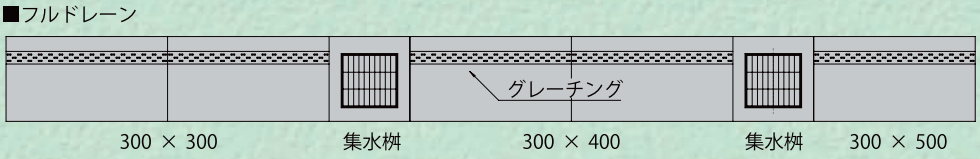

図－B

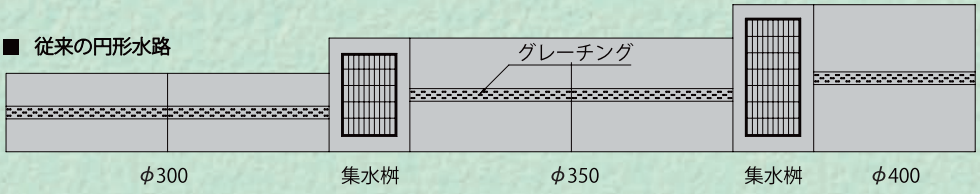

特　長 ② ……工場にて調整コンクリートの打ち込みが可能なため、自由な水路勾配をとることができます。（逆勾配完全対応）

図－C

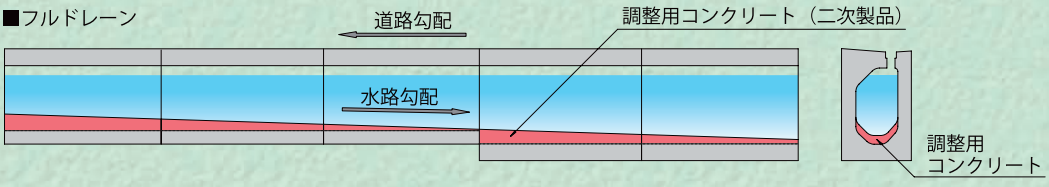

図－D

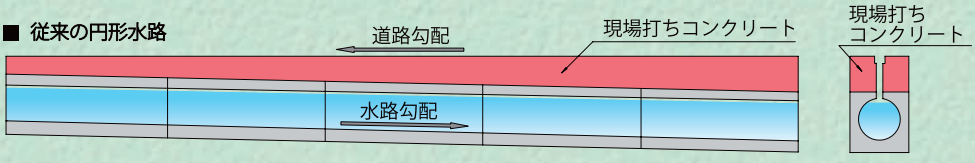

※(1)

①流水量が多くなると側溝のサイズを大きくしなければならない。

図－E 従来の円形水路の場合

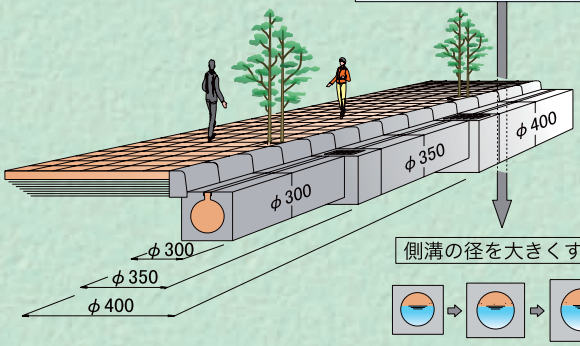

◆製品幅が統一できない。
◆通りが一定にできない。
◆景観・美観上あまり良くない。

図－F フルドレーン側溝の場合

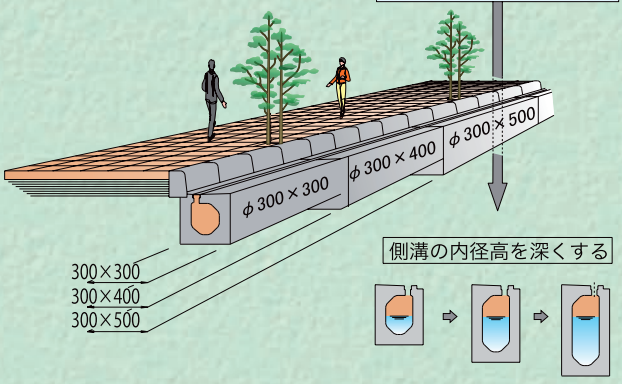

◆流水量にかかわらず製品幅を統一でき、通りを一定にできる。
◆歩道と車道の区別が簡単にできる。
◆通りが一定のため景観・美観上良い。

※(1) 流水量とは水の流れる量のことをいいます。

※(2)

②雨水排水は、流末によっては道路縦断勾配とは逆に水を流さなければならない場合があります。

図－G 従来の円形水路の場合

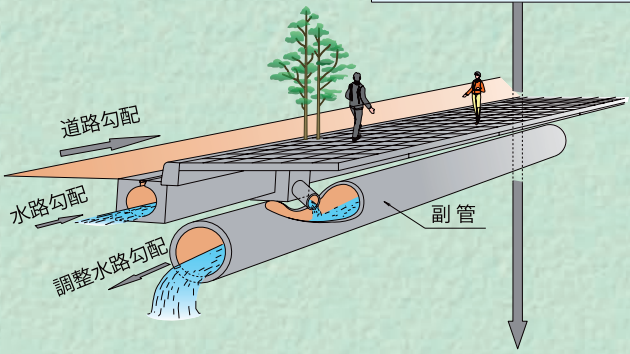

◆従来の円形水路の場合、上図－Gのように道路勾配と逆の勾配の副管（ヒューム管）を別に設けたり、図－Dのように側溝上面を現場打ちコンクリートで打設したり側溝の勾配を逆にとるなどしなければなりません。
また、流水量が大きい場合、従来の円形水路だけでは排水能力が少ないため副管を側溝と別に施工しなければならない等、工期及び施工経費がその分かさみます。

図－H フルドレーン側溝の場合

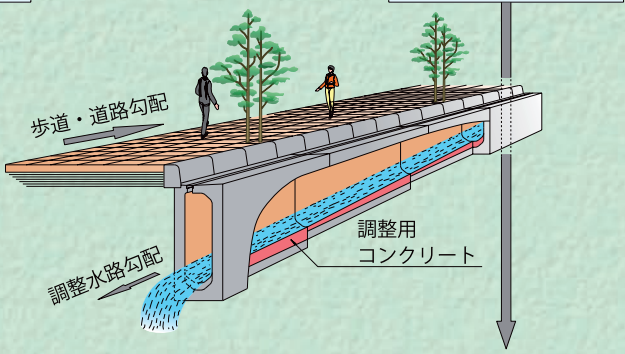

◆フルドレーン側溝は、道路勾配にかかわらず設計の水路勾配にあわせてあらかじめコンクリート二次製品工場にて側溝の水路底面に調整用コンクリートを打ち込んでありますので、フルドレーン側溝を布設するだけで設計の水路勾配がとれます。
また、流水量が大きい場合は、側溝の内径高を深くすることで、側溝の通りを変えることなく、また、従来の円形水路のように副管を別に設ける必要もなく、工期短縮、経費削減ができます。

※(2) 流末とは、水の流れの末端の部分をいいます。

■ フルドレーン　可変用調整コンクリート ■

単位：mm

フルドレーン 可変用調整コンクリートの特長

◆ご要望により０～１０％の水路勾配をミリ単位で自由に設定できます。

◆水勾配（調整用コンクリート）を製品と一体化としたため、施行性が良く経済的で工期短縮が図れます。



※調整用コンクリートは、工場で製品と一体成形してあります。

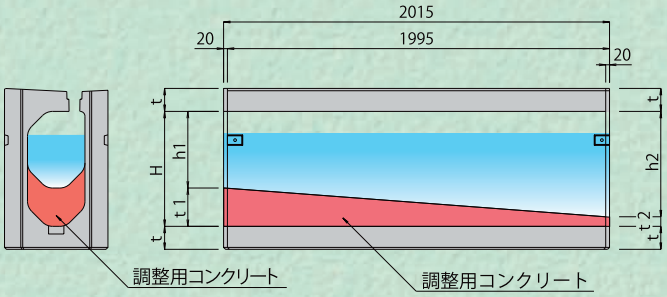

フルドレーン 可変用調整コンクリート寸法表

呼 び 名	H	h1	h2	t	t 1	t 2
300× 300	300	250～ 300	250～ 300	120	0～ 50	0～ 50
300× 400	400	300～ 400	300～ 400		0～100	0～100
300× 500	500	300～ 500	300～ 500		0～200	0～200
300× 600	600	400～ 600	400～ 600			
300× 700	700	500～ 700	500～ 700			
300× 800	800	600～ 800	600～ 800			
300× 900	900	700～ 900	700～ 900			
300×1000	1000	800～1000	800～1000	130		
300×1100	1100	900～1100	900～1100	140		
300×1200	1200	1000～1200	1000～1200			
300×1300	1300	1100～1300	1100～1300	160		
300×1400	1400	1200～1400	1200～1400	170		
400× 400	400	300～ 400	300～ 400	150	0～100	0～100
400× 500	500	300～ 500	300～ 500		0～200	0～200
400× 600	600	400～ 600	400～ 600			
400× 700	700	500～ 700	500～ 700			
400× 800	800	600～ 800	600～ 800			
400× 900	900	700～ 900	700～ 900			
400×1000	1000	800～1000	800～1000			
400×1100	1100	900～1100	900～1100			

フルドレーン可変側溝施工例

単位：mm

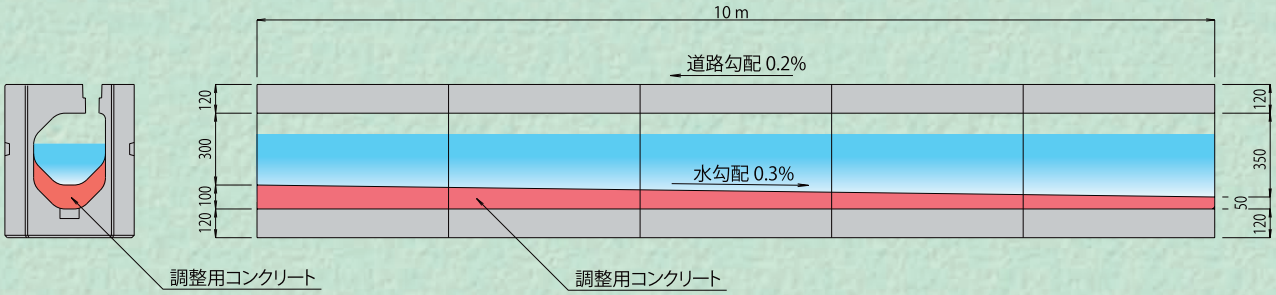

フルドレーン可変側溝施工歩掛　　10m 当たり

名　　称	数　量	単位	備　考
フルドレーン（L=2000）	5.0	本	
世　話　役	0.3	人	
特 殊 作 業 員			
普 通 作 業 員	0.8	人	
トラッククレーン			
諸 雑 費 率	9	%	

※道路勾配及び水路勾配の設計資料により、可変勾配側溝としての割り付け展開図を作成いたします。

フルドレーンⅠ型 レギュラー[A]・[AH]（排水性舗装対応）

可変勾配対応　輪荷重 縦断 T-25　CAD data DWG SFC

全面開口型排水で抜群の排水能力をもつ深型のT-25縦断函渠タイプの側溝です。
歩車道境界ブロックとの組み合わせにより、L形街渠を形成します。
エプロン幅が一定で、水路深さ300mm～1400mmまで対応。
設計の水路勾配をミリ単位で製造可能な自由勾配側溝で、道路勾配と逆の水路勾配とすることも可能です。
側溝の側面に排水孔を設けた排水性舗装対応型の製品もございます。

単位：mm



布設標準構造図（参考）

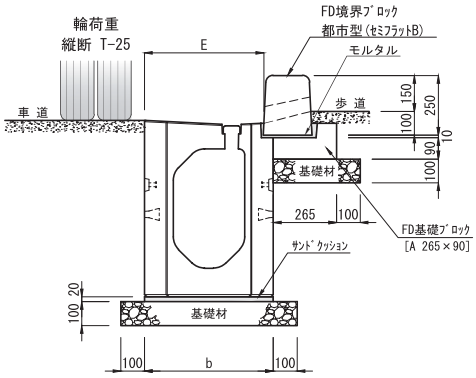

レギュラー［A］

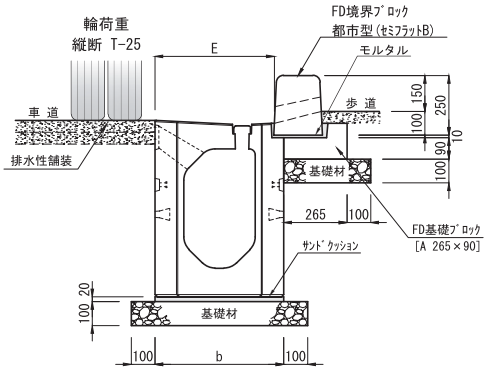

レギュラー［AH］（排水性舗装対応）

■ レギュラー［A］

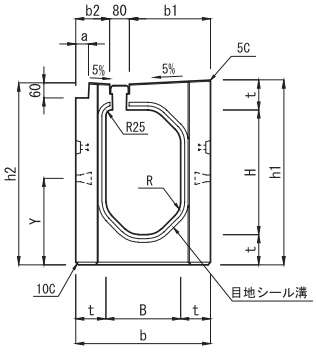

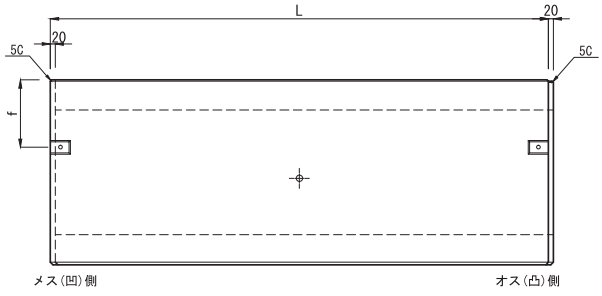

■ レギュラー［AH］（排水性舗装対応）

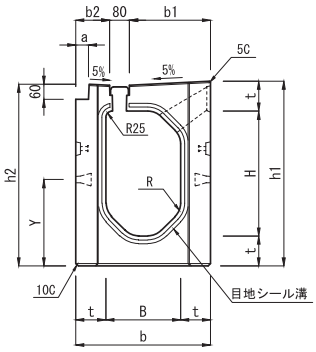

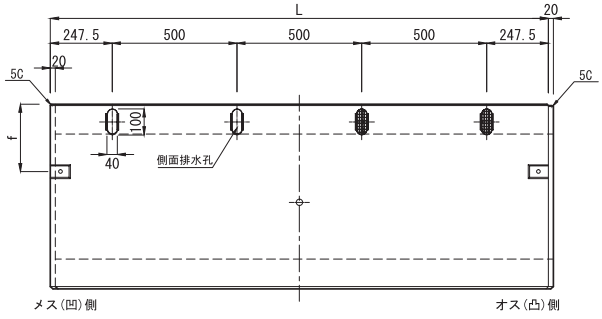

	呼び名	寸法（mm） B	H	b	b1	b2	h1	h2	t	a	f	R	L	Y	E	参考質量(kg) レギュラー［A］	レギュラー［AH］
	300× 300	300	300	540	325	135	540	528	120	50	270	75	1995	250	500	946	939
	300× 400		400				640	628						298		1059	1052
	300× 500		500				740	728						346		1171	1164
	300× 600		600				840	828						395		1284	1277
	300× 700		700				940	928						444		1396	1389
	300× 800		800				1040	1028						493		1509	1502
	300× 900		900				1140	1128						542		1621	1614
☆	400× 400	400	400	700	455	165	700	681	150	80	360	100	1995	325	630	1515	1506
	400× 500		500				800	781						373		1656	1647
☆	400× 600		600				900	881						421		1796	1787
	400× 700		700				1000	981						470		1937	1928
	400× 800		800				1100	1081						519		2078	2069
	400× 900		900				1200	1181						568		2218	2209
	400×1000	400	1000	700	455	165	1300	1281	150	80	360	100	995	617	630	1177	1172
	400×1100		1100				1400	1381						666		1247	1242

注 (1)目地シール溝はメス(凹)側に付いてます。
(2)寸法表左欄外の☆印につきましては、現在、型枠を保有しておりません。

フルドレーンⅠ型 レギュラー[A]・[AH](排水性舗装対応)

可変勾配対応 | 輪荷重 縦断 T-25 | CAD data DWG SFC

単位：mm

■ レギュラー[A]

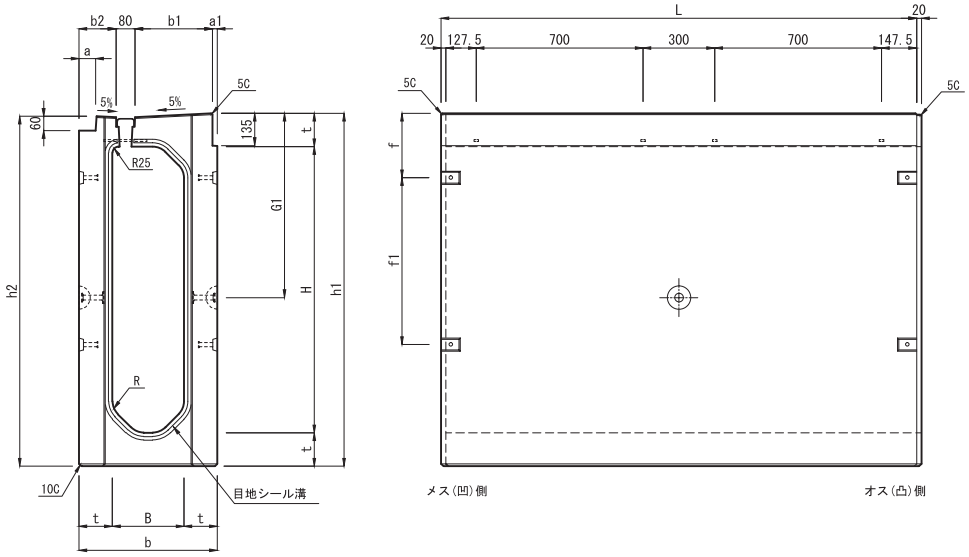

■ レギュラー[AH](排水性舗装対応)

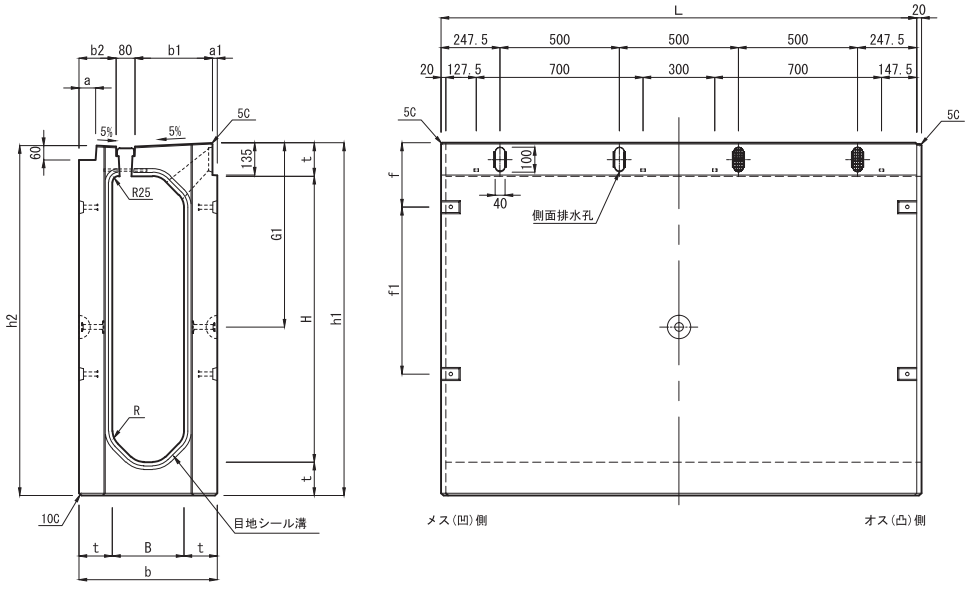

呼び名	寸法 (mm)															参考質量(kg)	
	B	H	b	b1	b2	h1	h2	t	a	a1	f	f1	G1	R	L	レギュラー[A]	レギュラー[AH]
300×1000	300	1000	560	325	145	1260	1248	130	60	10	270	700	661	75	1995	1899	1883
300×1100		1100	580		155	1380	1368	140	70	20			722			2195	2179
300×1200		1200				1480	1468						773			2327	2311
300×1300	300	1300	620	325	175	1620	1608	160	90	40	270	700	843	75	995	1429	1420
300×1400		1400	640		185	1740	1728	170	100	50			904			1610	1601

注 (1)目地シール溝はメス(凹)側に付いてます。

フルドレーンⅠ型 集水桝 レギュラー[WA]

輪荷重 縦断 T-25　CAD data DWG SFC

単位：mm

グレーチング細目対応



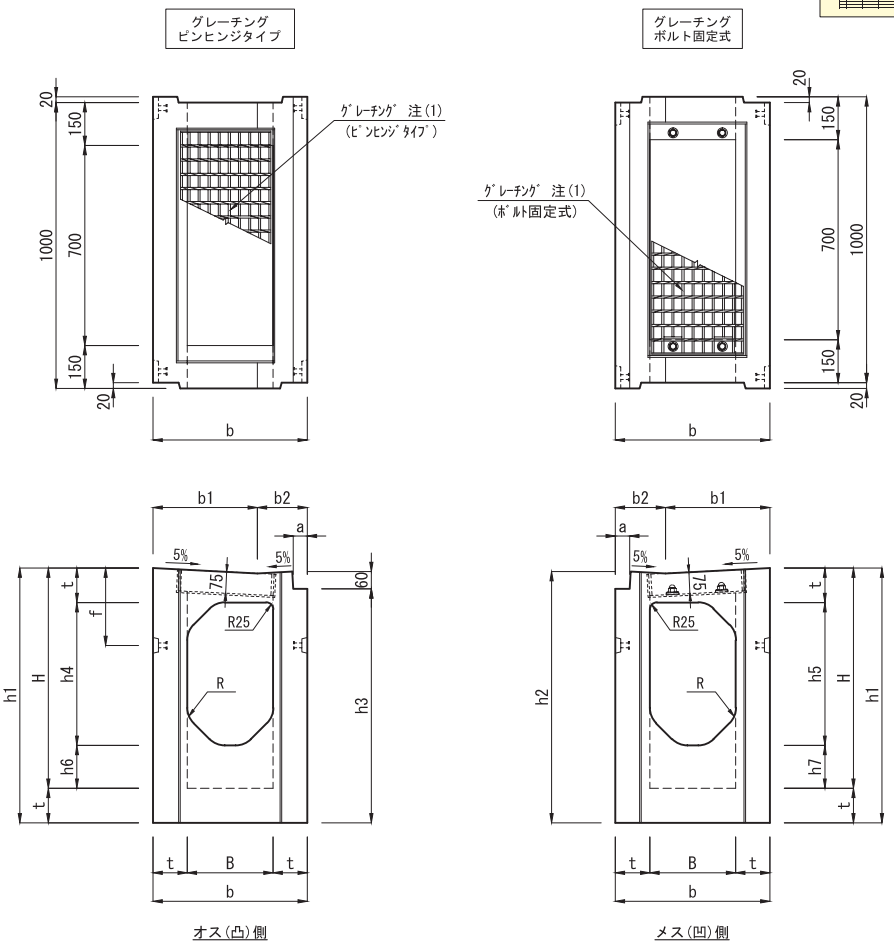

呼び名	寸法 (mm)														参考質量 (kg)
	B	b	b1	b2	t	a	f	R	H	h1	h2	h3	h4・h5	h6・h7	
WA 300× 300	300	540	365	175	120	50	270	75	570	690	678	618	300	150	561
WA 300× 400									670	790	778	718	300～ 400	150～ 250	618
WA 300× 500									770	890	878	818	300～ 500	150～ 350	676
WA 300× 600									870	990	978	918	300～ 600	150～ 450	733
WA 300× 700									970	1090	1078	1018	300～ 700	150～ 550	791
WA 300× 800									1070	1190	1178	1118	300～ 800	150～ 650	849
WA 300× 900									1170	1290	1278	1218	300～ 900	150～ 750	906
WA 400× 400	400	700	495	205	150	80	360	100	700	850	831	771	400	150	962
WA 400× 500									800	950	931	871	400～ 500	150～ 250	1043
WA 400× 600									900	1050	1031	971	400～ 600	150～ 350	1106
WA 400× 700									1000	1150	1131	1071	400～ 700	150～ 450	1178
WA 400× 800									1100	1250	1231	1171	400～ 800	150～ 550	1250
WA 400× 900									1200	1350	1331	1271	400～ 900	150～ 650	1322
WA 400×1000									1300	1450	1431	1371	400～1000	150～ 750	1394
WA 400×1100									1400	1550	1531	1471	400～1100	150～ 850	1466

注 (1)グレーチングはピンヒンジタイプとボルト固定式の２種類があります。また、普通目及び細目の２種類があります。

フルドレーンⅠ型 集水桝 レギュラー[WA]

輪荷重 縦断 T-25　CAD data DWG SFC

単位：mm

グレーチング細目対応

グレーチング ピンヒンジタイプ

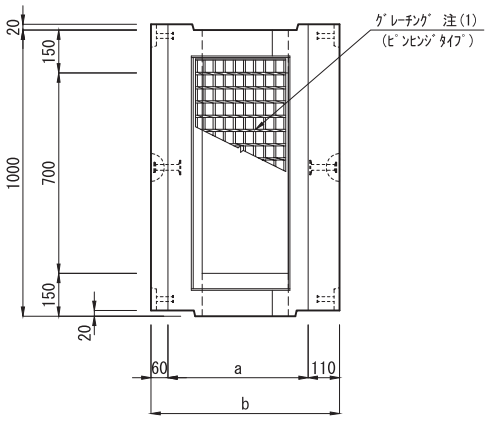

グレーチング ボルト固定式

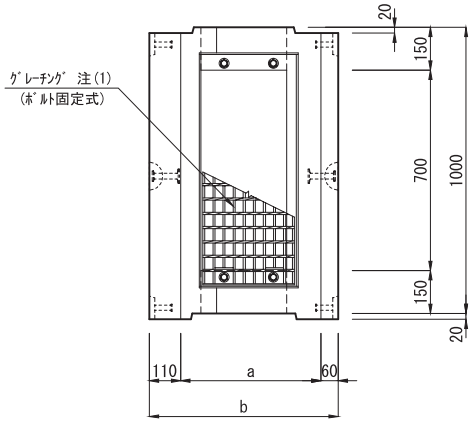

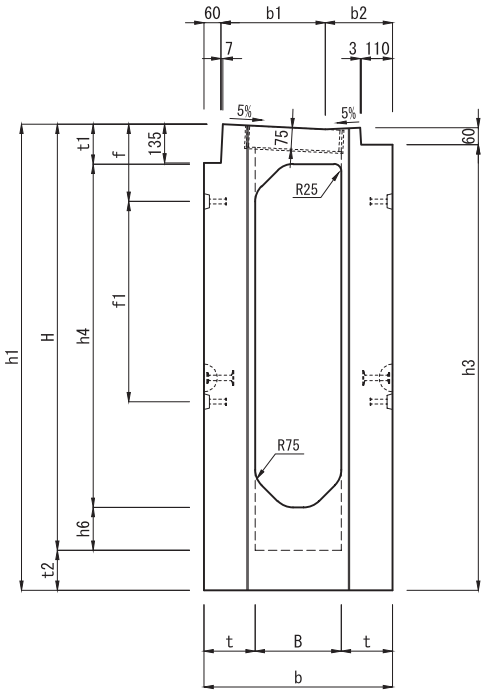

オス(凸)側

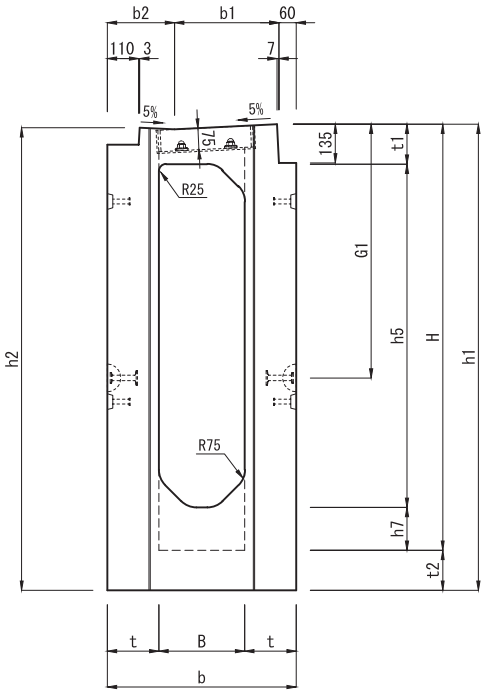

メス(凹)側

呼び名	寸法 (mm)																	参考質量 (kg)
	B	b	b1	b2	t	t1	t2	a	f	f1	G1	H	h1	h2	h3	h4・h5	h6・h7	
WA 300×1000	300	660	365	235	180	130	130	490	270	700	773	1280	1410	1398	1338	1000	150	1249
WA 300×1100						140	140				837	1390	1530	1518	1458	1000～1100	150～ 250	1354
WA 300×1200											887	1490	1630	1618	1558	1000～1200	150～ 350	1439
WA 300×1300						160	160				964	1610	1770	1758	1698	1000～1300	150～ 450	1566
WA 300×1400						170	170				1027	1720	1890	1878	1818	1000～1400	150～ 550	1672

注 (1)グレーチングはピンヒンジタイプとボルト固定式の２種類があります。また、普通目及び細目の２種類があります。

フルドレーンⅠ型 乗り入れ[B]・[BH]

可変勾配対応 | 輪荷重 縦断 T-25 | 輪荷重 横断 T-14 | CAD data DWG SFC

（排水性舗装対応）

単位：mm

全面開口型排水で抜群の排水能力をもつ深型のT-25縦断函渠タイプの側溝です 。
T-14相当の車両の乗り入れが可能です。
歩車道境界ブロックとの組み合わせにより、 L形街渠を形成します。
エプロン幅が一定で、 水路深さ300mm～1400mmまで対応。
設計の水路勾配をミリ単位で製造可能な自由勾配側溝で、道路勾配と逆の水路勾配とすることも可能です。
側溝の側面に排水孔を設けた排水性舗装対応型の製品もございます。



布設標準構造図（参考）

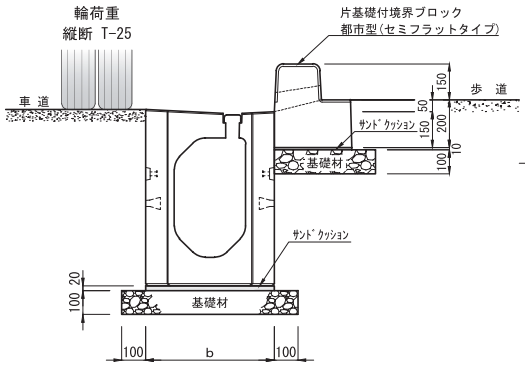

■ 乗り入れ［B］

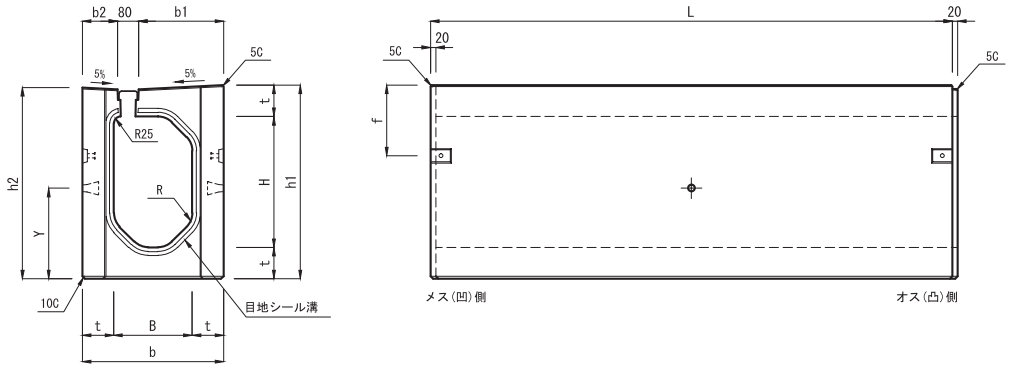

■ 乗り入れ［BH］（排水性舗装対応）

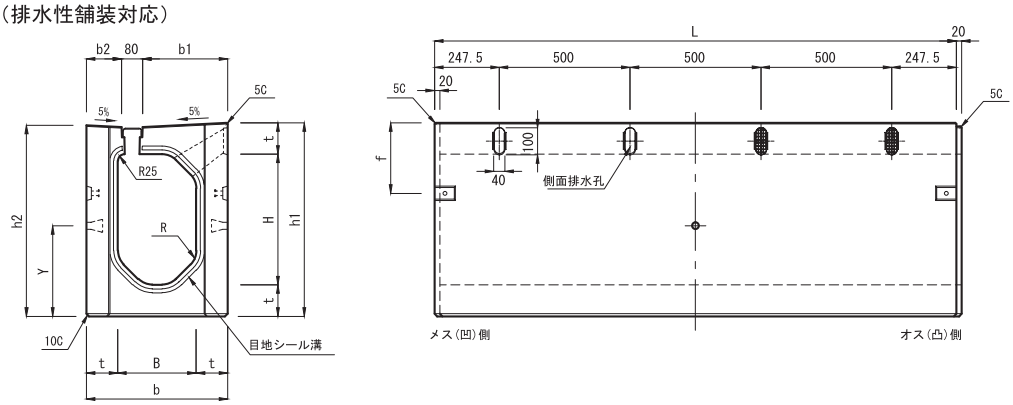

	呼び名	寸法（mm） B	H	b	b1	b2	h1	h2	t	f	R	L	Y	参考質量(kg) 乗り入れ［B］	乗り入れ［BH］
	300× 300	300	300	540	325	135	540	531	120	270	75	1995	250	961	954
	300× 400		400				640	631					298	1074	1067
	300× 500		500				740	731					346	1186	1179
	300× 600		600				840	831					395	1299	1292
	300× 700		700				940	931					444	1411	1404
	300× 800		800				1040	1031					493	1524	1517
	300× 900		900				1140	1131					542	1636	1629
☆	400× 400	400	400	700	455	165	700	686	150	360	100	1995	325	1539	1530
	400× 500		500				800	786					373	1679	1670
☆	400× 600		600				900	886					421	1820	1811
	400× 700		700				1000	986					470	1961	1952
	400× 800		800				1100	1086					519	2101	2092
	400× 900		900				1200	1186					568	2242	2233
	400×1000	400	1000	700	455	165	1300	1286	150	360	100	995	617	1189	1184
	400×1100		1100				1400	1386					666	1259	1254

注 (1)目地シール溝はメス(凹)側に付いてます。
(2)寸法表左欄外の☆印につきましては、現在、型枠を保有しておりません。

フルドレーンⅠ型
フルドレーンⅡ型
フルドレーン境界ブロック
IBC排水側溝
IBC境界ブロック
都市型側溝
SK側溝ロードレインⅠ型
箱形U字側溝
長尺U字溝
深溝U字溝
側溝用蓋
横断溝
ボックスカルバート
U形側溝
L形側溝
境界ブロック
集水桝
エルフォーム
テールアルメ
NSSブロック
SPブロック
UKパネルパネックス
柵板・鍬止張・法枠ブロック
鉄道関連
その他製品

フルドレーンⅠ型 乗り入れ[B]・[BH]

（排水性舗装対応）

可変勾配対応　輪荷重 縦断 T-25　輪荷重 横断 T-14　CAD data DWG SFC

単位：mm

■ 乗り入れ[B]

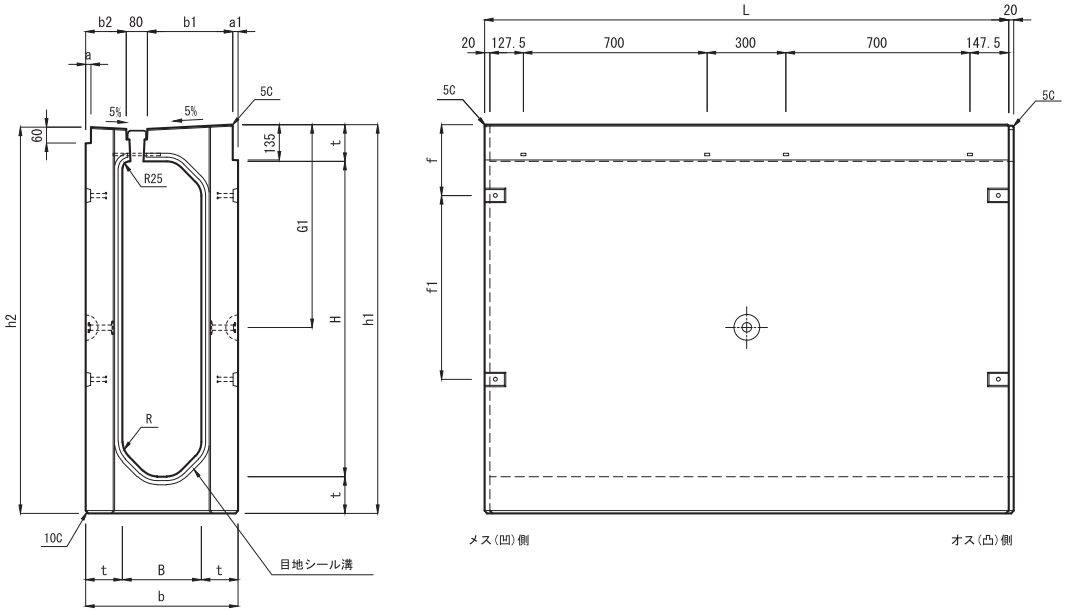

■ 乗り入れ[BH]（排水性舗装対応）

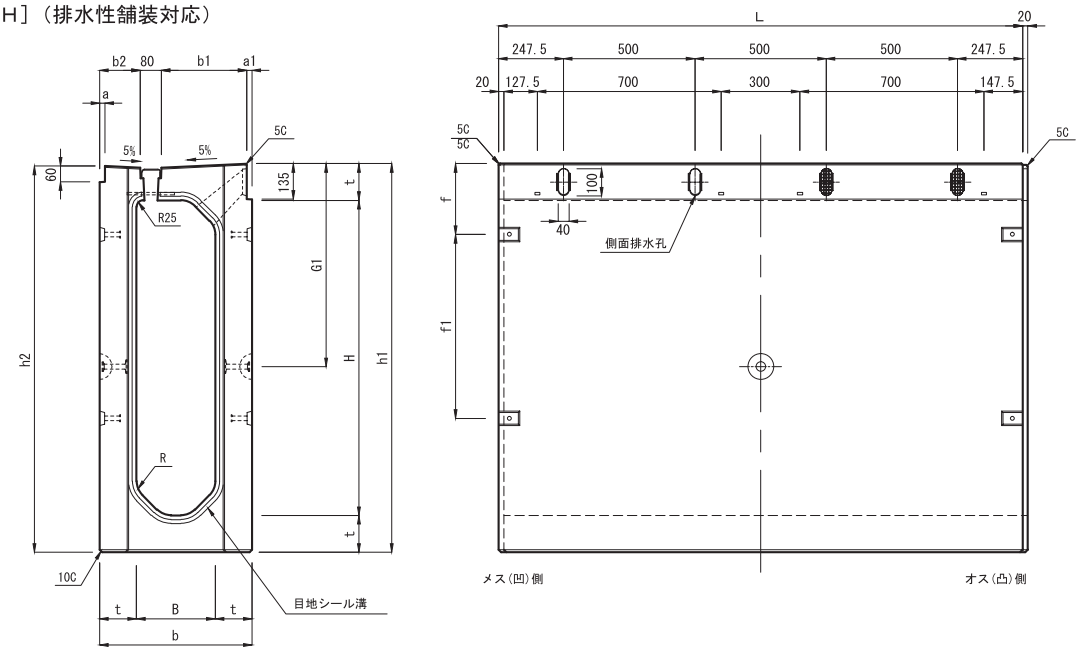

呼び名	寸法 (mm)														参考質量(kg)	
	B	H	b	b1	b2	h1	h2	t	a	a1	f	f1	G1	R	L	乗り入れ[B]	乗り入れ[BH]
300×1000	300	1000	560	325	145	1260	1251	130	10	10	270	700	661	75	1995	1913	1897
300×1100		1100	580		155	1380	1371	140	20	20			722			2209	2193
300×1200		1200				1480	1471						773			2341	2325
300×1300	300	1300	620	325	175	1620	1611	160	40	40	270	700	843	75	995	1443	1434
300×1400		1400	640		185	1740	1731	170	50	50			904			1624	1615

注（1）目地シール溝はメス(凹)側に付いてます。

フルドレーンⅠ型　乗り入れ[BHJ]

可変勾配対応　輪荷重 縦断 T-25　CAD data DWG SFC

[NEXCO スリットタイプ]（排水性舗装対応）

単位：mm

主に高速道路(NEXCO)の路面排水として使用される全面開口型排水で、抜群の排水能力をもつ深型の T-25 縦断函渠タイプの側溝です。
エプロン幅が一定で、水路深さ 300mm～1400mmまで対応。設計の水路勾配をミリ単位で製造可能な自由勾配側溝で、道路勾配と逆の水路勾配とすることも可能です。
側溝の側面に排水孔を設けた排水性舗装対応型の製品です。

布設標準構造図（参考）

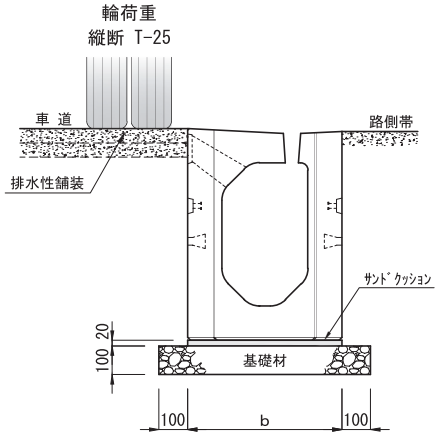

乗り入れ[ＢＨＪ]（排水性舗装対応）

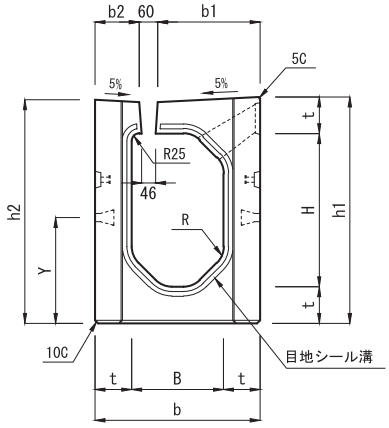

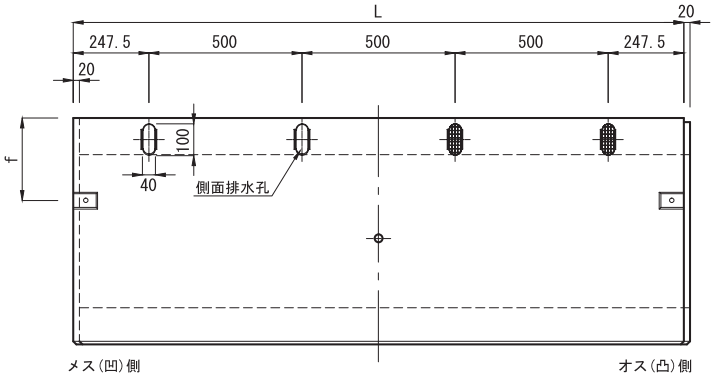

	呼び名	寸法 (mm) B	H	b	b1	b2	h1	h2	t	f	R	L	Y	参考質量 (kg)	施工・反転用ｱﾝｶｰ ｲﾝﾊﾞｰﾄﾊﾝｶﾞｰ	ﾃﾞﾊｱﾝｶｰ
	BHJ 300× 300	300	300	540	335	145	540	531	120	270	75	1995	250	951	20×60	—
	BHJ 300× 400		400				640	631					298	1064		
	BHJ 300× 500		500				740	731					346	1176		
	BHJ 300× 600		600				840	831					395	1289		
	BHJ 300× 700		700				940	931					444	1401		
	BHJ 300× 800		800				1040	1031					493	1514		
	BHJ 300× 900		900				1140	1131					542	1626		
☆	BHJ 400× 400	400	400	700	465	175	700	686	150	360	100	1995	325	1528	—	4t-95
	BHJ 400× 500		500				800	786					373	1669		
☆	BHJ 400× 600		600				900	886					421	1809		
	BHJ 400× 700		700				1000	986					470	1950		
	BHJ 400× 800		800				1100	1086					519	2091		
	BHJ 400× 900		900				1200	1186					568	2231		
	BHJ 400×1000	400	1000	700	465	175	1300	1286	150	360	100	995	617	1198		
	BHJ 400×1100		1100				1400	1386					666	1268		

注 (1)目地シール溝はメス(凹)側に付いてます。
(2)寸法表左欄外の☆印につきましては、現在、型枠を保有しておりません。

フルドレーンⅠ型　乗り入れ[BHJ]

可変勾配対応　輪荷重 縦断 T-25　CAD data DWG SFC

[NEXCO スリットタイプ](排水性舗装対応)

単位：mm

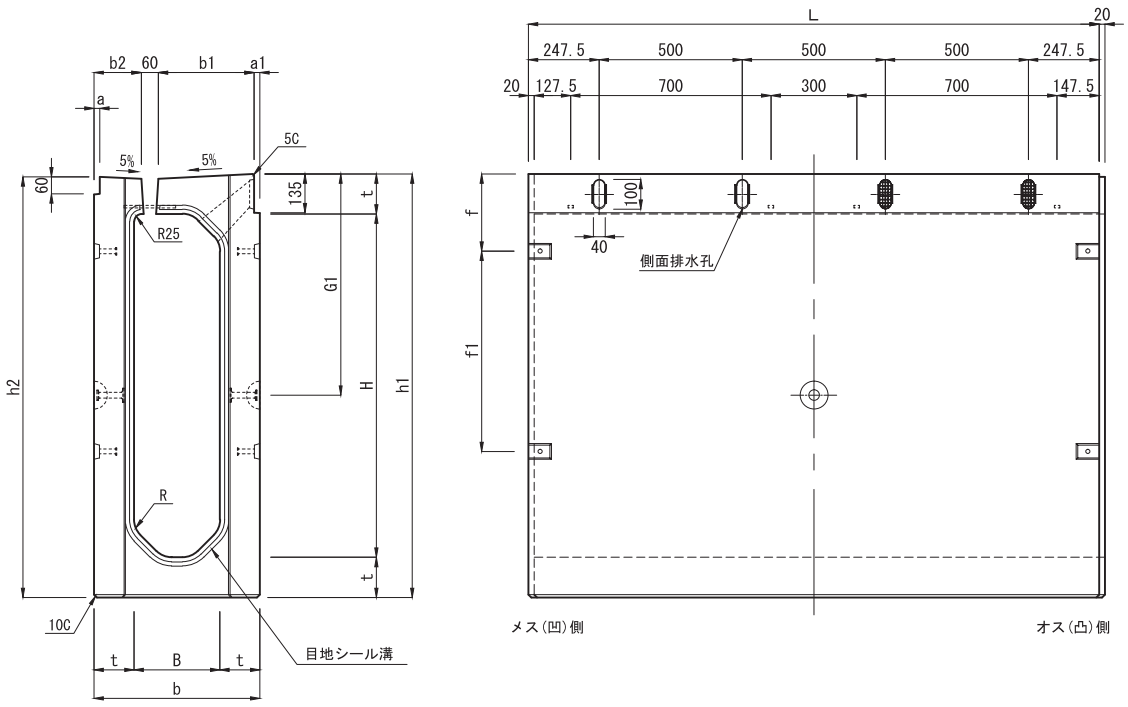

呼び名	寸法 (mm)															参考質量 (kg)
	B	H	b	b1	b2	h1	h2	t	a	a1	f	f1	G1	R	L	
BHJ 300×1000	300	1000	560	335	155	1260	1251	130	10	10	270	700	661	75	1995	1897
BHJ 300×1100		1100	580		165	1380	1371	140	20	20			722			2193
BHJ 300×1200		1200				1480	1471						773			2325
BHJ 300×1300	300	1300	620	335	185	1620	1611	160	40	40	270	700	843	75	995	1434
BHJ 300×1400		1400	640		195	1740	1731	170	50	50			904			1615

注 (1)目地シール溝はメス(凹)側に付いてます。

フルドレーンⅠ型 集水桝 乗り入れ[WB]

輪荷重 縦断 T-25　CAD data DWG SFC

単位：mm

グレーチング細目対応



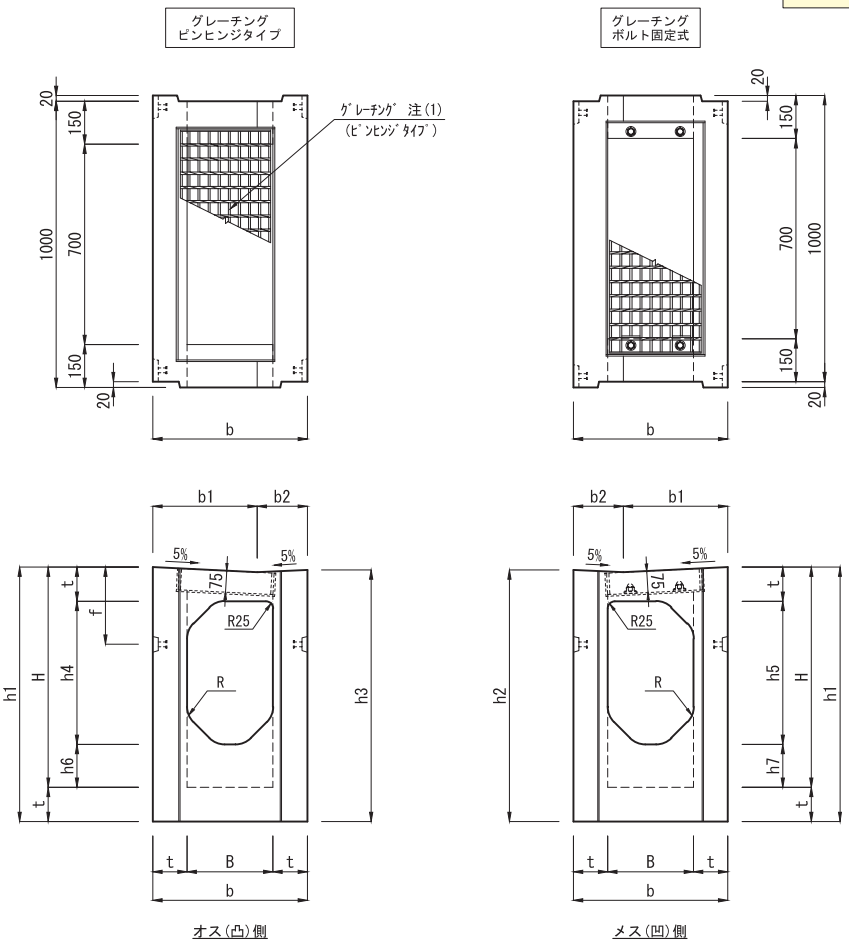

呼び名	寸法 (mm)												参考質量 (kg)
	B	b	b1	b2	t	f	R	H	h1	h2・h3	h4・h5	h6・h7	
WB 300× 300	300	540	365	175	120	270	75	570	690	681	300	150	568
WB 300× 400								670	790	781	300～ 400	150～ 250	626
WB 300× 500								770	890	881	300～ 500	150～ 350	684
WB 300× 600								870	990	981	300～ 600	150～ 450	741
WB 300× 700								970	1090	1081	300～ 700	150～ 550	799
WB 300× 800								1070	1190	1181	300～ 800	150～ 650	856
WB 300× 900								1170	1290	1281	300～ 900	150～ 750	914
WB 400× 400	400	700	495	205	150	360	100	700	850	836	400	150	977
WB 400× 500								800	950	936	400～ 500	150～ 250	1049
WB 400× 600								900	1050	1036	400～ 600	150～ 350	1121
WB 400× 700								1000	1150	1136	400～ 700	150～ 450	1193
WB 400× 800								1100	1250	1236	400～ 800	150～ 550	1265
WB 400× 900								1200	1350	1336	400～ 900	150～ 650	1337
WB 400×1000								1300	1450	1436	400～1000	150～ 750	1409
WB 400×1100								1400	1550	1536	400～1100	150～ 850	1481

注 (1)グレーチングはピンヒンジタイプとボルト固定式の2種類があります。また、普通目及び細目の2種類があります。

フルドレーンⅠ型 集水桝 乗り入れ[WB]

輪荷重 縦断 T-25　CAD data DWG SFC

単位：mm

グレーチング細目対応

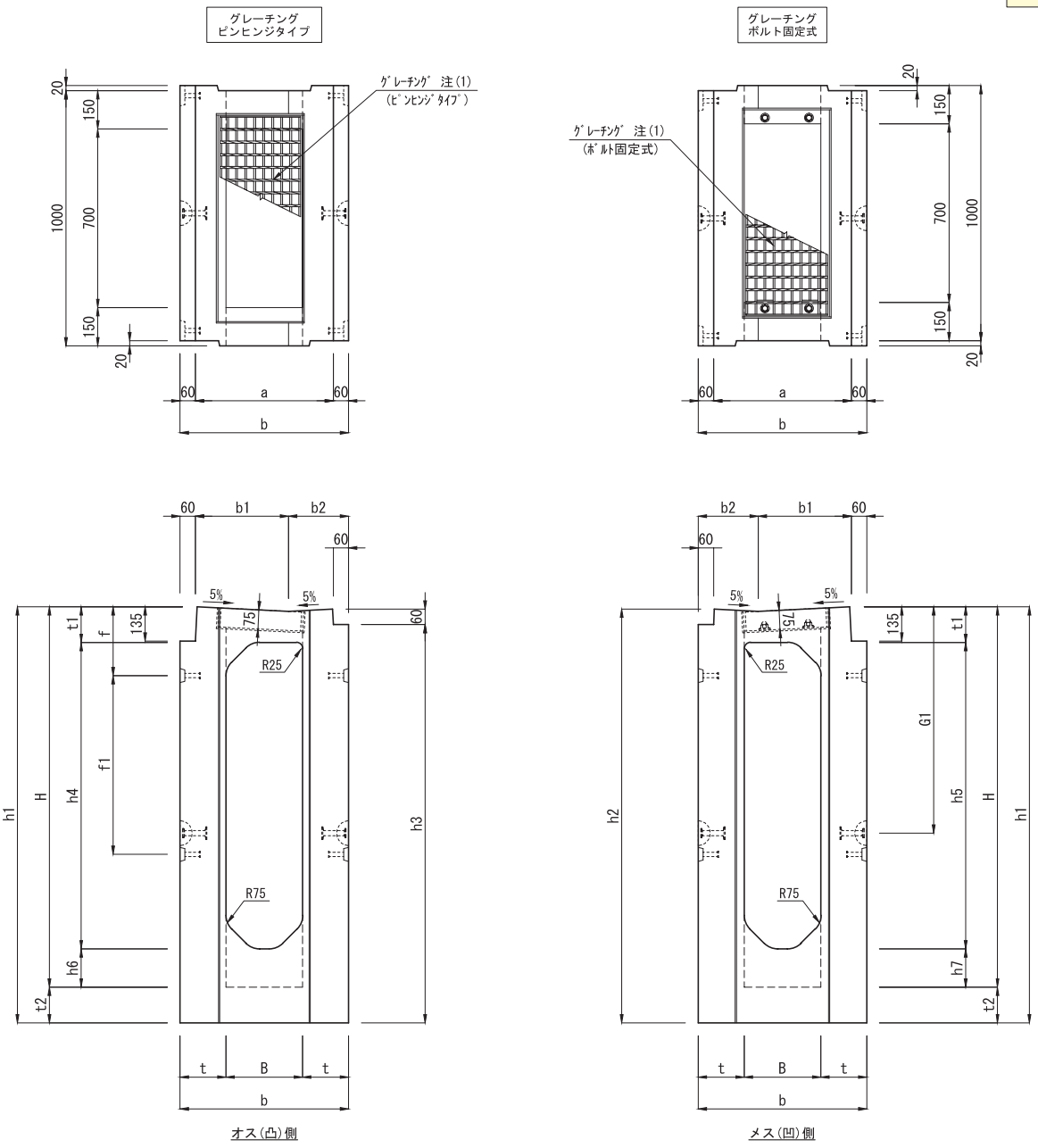

呼び名	寸法 (mm)																	参考質量 (kg)
	B	b	b1	b2	t	t1	t2	a	f	f1	G1	H	h1	h2	h3	h4・h5	h6・h7	
WB 300×1000	300	660	365	235	180	130	130	540	270	700	773	1280	1410	1401	1341	1000	150	1256
WB 300×1100						140	140				837	1390	1530	1521	1461	1000～1100	150～ 250	1361
WB 300×1200											887	1490	1630	1621	1561	1000～1200	150～ 350	1446
WB 300×1300						160	160				964	1610	1770	1761	1701	1000～1300	150～ 450	1573
WB 300×1400						170	170				1027	1720	1890	1881	1821	1000～1400	150～ 550	1679

注 (1)グレーチングはピンヒンジタイプとボルト固定式の2種類があります。また、普通目及び細目の2種類があります。

フルドレーンⅠ型 横断暗渠[D](T-25 横断)

可変勾配対応　輪荷重 横断 T-25　CAD data DWG SFC

フルドレーンⅠ型の横断部に使用するT-25横断設計の暗渠側溝です。
集水桝を介せず直接施工が可能です。
ＢＯＸ敷板を使用することで工期の短縮と早期の交通解放が可能です。

単位：mm

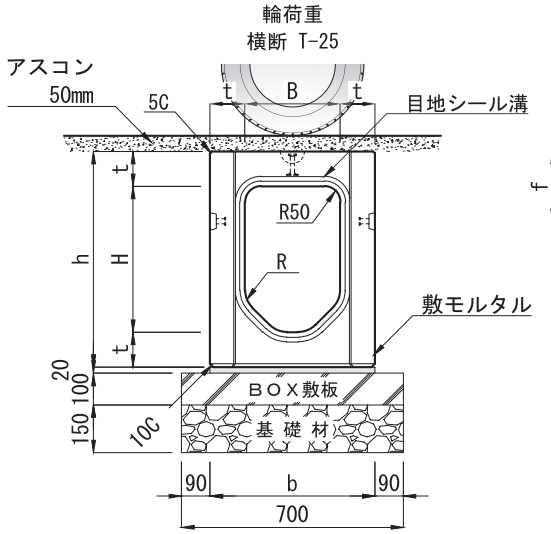

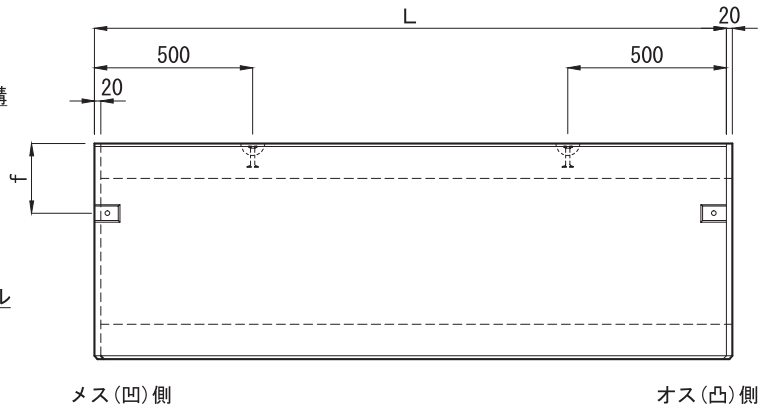



	呼 び 名	寸 法 (mm) B	H	b	h	t	f	R	L	参考質量 (kg)
	D 300× 300	300	260	520	480	110	220	75	1995	893
	D 300× 400		360		580					999
	D 300× 500		460		680					1104
	D 300× 600		560		780					1209
	D 300× 700		660		880					1315
☆	D 300× 800		760		980					1420
☆	D 300× 900		860		1080					1525

注 (1)目地シール溝はメス(凹)側に付いてます。
(2)寸法表左欄外の☆印につきましては、現在、型枠を保有しておりません。

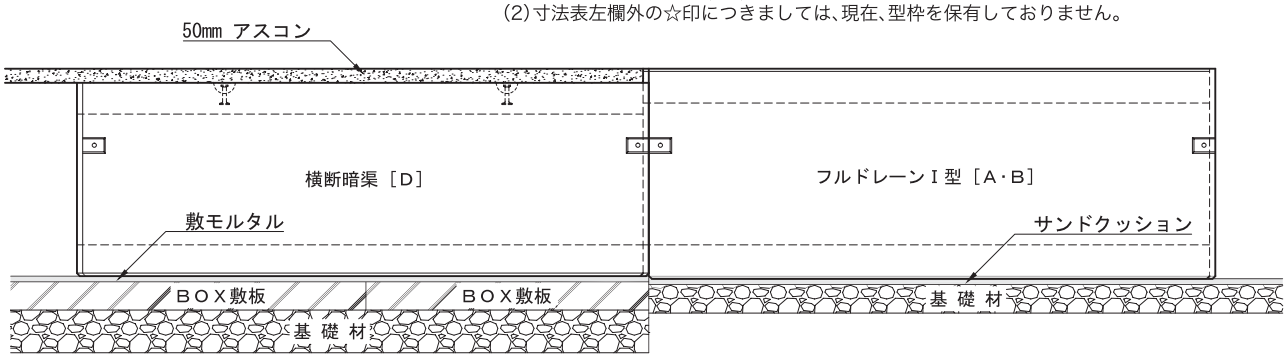

布設参考側面図

フルドレーンⅠ型横断暗渠用 BOX敷板

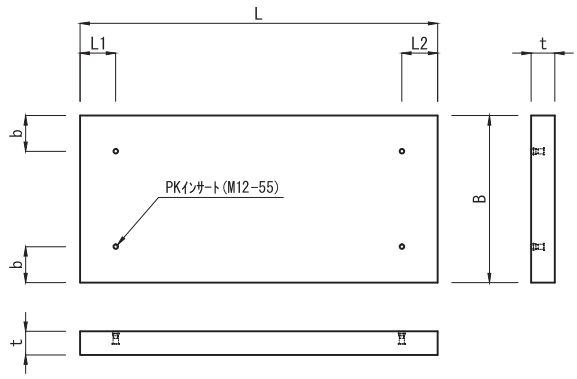

単位：mm

呼び名	寸 法 (mm) B	t	L	L1	L2	b	参考質量 (kg)
300用	700	100	2000	150	150	150	335
			1500	350			251
			1000	150			168

注 (1)ＢＯＸ敷板はP118 ページのＢＯＸ敷板(呼び名 400)と同規格となります。

FD基礎ブロック・FD専用グレーチング

CAD data DWG SFC

単位：mm



■ 基礎ブロック

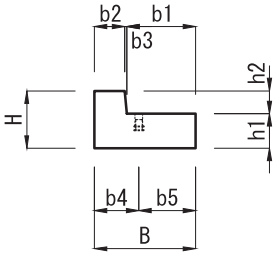

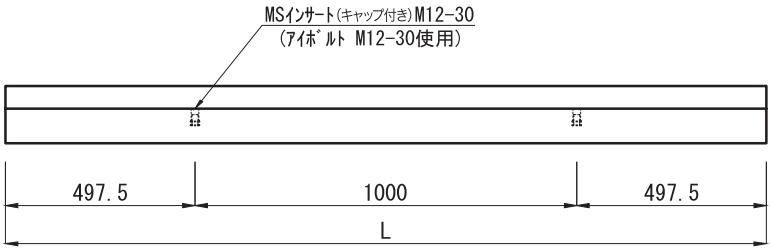

呼び名	寸法 (mm)										参考質量 (kg)
	B	H	h1	h2	b1	b2	b3	b4	b5	L	
A 265×90×2000	265	150	90	60	180	80	5	117	148	1995	138

■ 専用グレーチング

H-35 L1000（T字連結式 パンチタイプ）

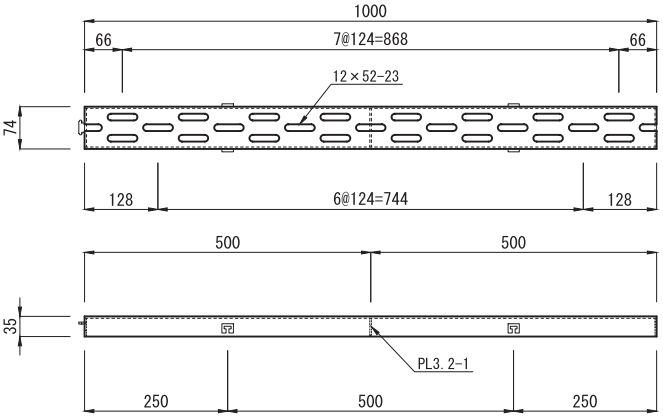

組立概要

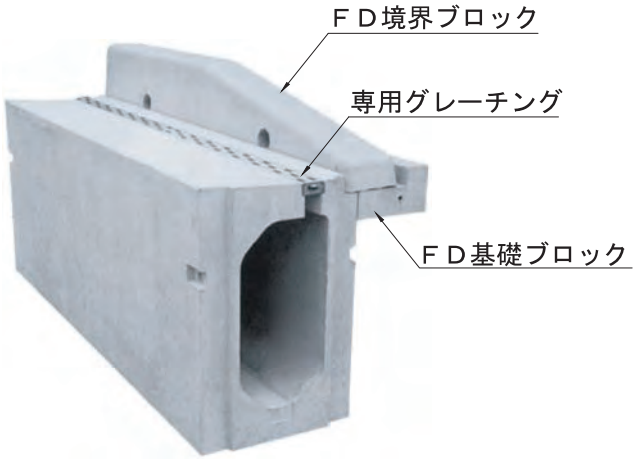

■ フルドレーンの施工方法 ■











1 フルドレーンのメス(凹)側接合面のシール溝に沿って専用のジョイントシール材を貼り付けます。

ジョイントシール材は定尺品ですので、余ったシール材は切ってお使いください。

2 フルドレーンの専用吊り治具を使用し、静かに吊り下ろし施工してください。

製品や吊り金具に衝撃荷重が働くようなクレーン操作はしないでください。
また、吊り治具のシャックル以外の部分で吊らないでください。

3 ジョイントプレートで連結します。

4 グレーチングを掛けます。

フルドレーンのグレーチングは、パンチ穴形状の為、土砂の流入が少量になります。また、跳ね上げ防止の爪が設けてあります。

⚠ 製品取扱い上のご注意とお願い

路盤工転圧時においては、大型のロードローラー等が側溝に直接当たったり乗り上げたりしますと、破損の原因となりますのでご注意ください。

■ R施工資料 ■

現場の状況により、１m物及びカッターで切断した短尺や扇形等の役物を使い分けます。
また、開口部の目地詰めは、専用のR施工用具を用いて施工します。



R施工用治具

■扇形で施工した場合

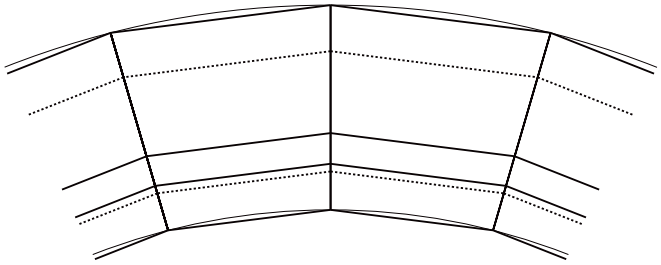

■標準サイズで施工した場合

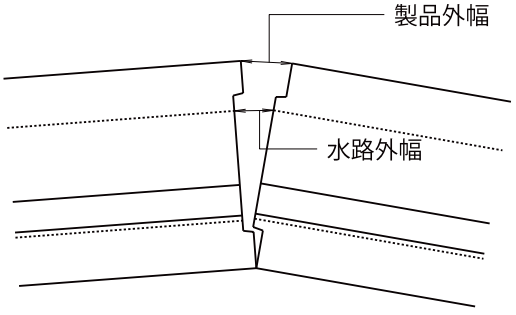

フルドレーンR施工目地間隔表

単位：mm

R(m)	外　R				内　R			
	L＝２０００		L＝１０００		L＝２０００		L＝１０００	
	製品外幅	水路外幅	製品外幅	水路外幅	製品外幅	水路外幅	製品外幅	水路外幅
4	282	219	137	107	322	250	156	121
6	184	143	91	71	200	155	99	77
8	137	106	68	53	145	113	72	56
10	109	85	54	42	114	89	57	44
20	54	42	27	21	55	43	28	22
30	36	28	18	14	37	28	18	14
40	27	21	14	11	27	21	14	11
50	22	17	11	8	22	17	11	8
60	18	14	9	7	18	14	9	7
70	15	12	8	6	16	12	8	6
80	14	11	7	5	14	11	7	5
90	12	9	6		12	9	6	
100	11	8	5	4	11	8	5	4

※ここでの外R及び内Rは車道側より見た場合の外Rと内Rです。

TOYO

フルドレーンⅡ型

レギュラー[ⅡA]・[ⅡAH](排水性舗装対応)
レギュラークリーンタイプ[ⅡCA]
集水桝 レギュラー[ⅡWA]
乗り入れ[ⅡB]・[ⅡBH](排水性舗装対応)
乗り入れ[ⅡBR]・[ⅡBHR]
(T-25横断・排水性舗装対応)
乗り入れクリーンタイプ[ⅡCB]
乗り入れ135°コーナー[ⅡB135CR]
集水桝 乗り入れ[ⅡWB]
乗り入れデザインV[ⅡBD・ⅡBHD]
(排水性舗装対応)
乗り入れデザインV[ⅡBDR・ⅡBHDR]
(T-25横断・排水性舗装対応)
乗り入れクリーンデザインV[ⅡCBD]
集水桝 乗り入れデザインV[ⅡWBD]
横断暗渠[ⅡD]・BOX敷板
フルドレーンⅡ型の施工方法
フルドレーンの流速・流量表
FD境界ブロック・FD基礎付境界ブロック

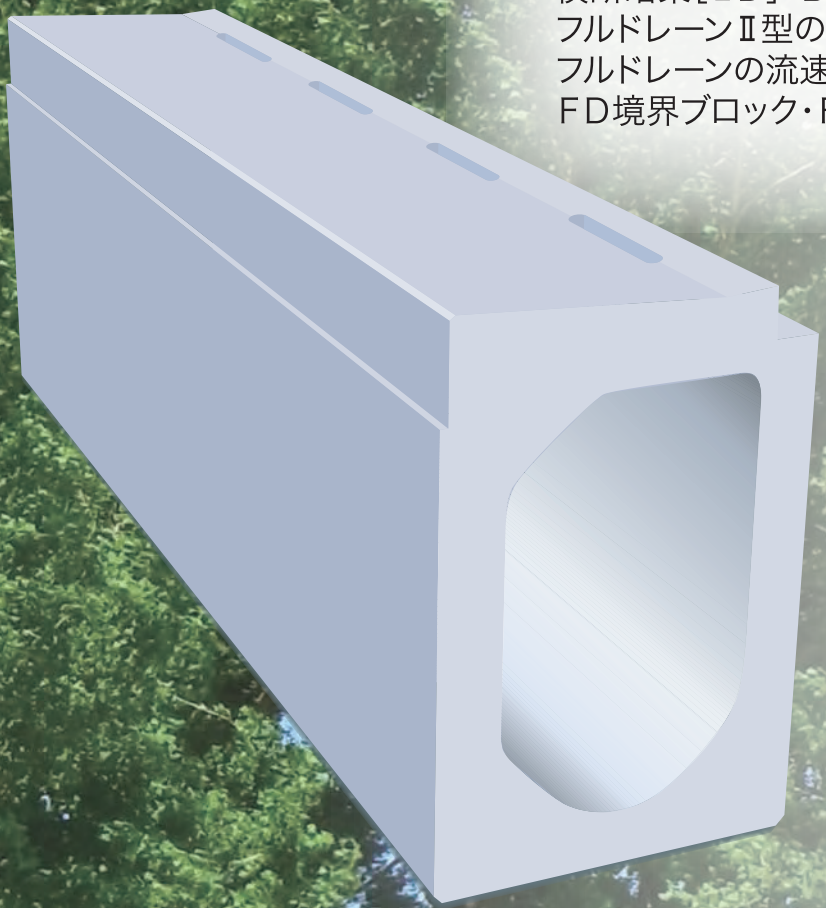

フルドレーンⅠ型
フルドレーンⅡ型
フルドレーン境界ブロック
IBC排水側溝
IBC境界ブロック
都市型側溝
SK側溝ロードレインI型
箱形U字側溝
長尺U字溝
深溝U字溝
側溝用蓋
横断溝
ボックスカルバート
U形側溝
L形側溝
境界ブロック
集水桝
エルフォーム
テールアルメ
NSSブロック
SPブロック
UKパネルパネックス
柵板・鍬止張・法枠ブロック
鉄道関連
その他製品

フルドレーンⅡ型 レギュラー[ⅡA]・[ⅡAH]

（排水性舗装対応）

可変勾配対応　輪荷重 縦断 T-25　CAD data DWG SFC

単位：mm

側溝上面にスリット排水孔を設けた深型の T-25 縦断函渠タイプの側溝です。
（フルドレーンⅠ型を軽量化した側溝です）
歩車道境界ブロックとの組み合わせにより、L 形街渠を形成します。
エプロン幅が一定で、水路深さ 300mm～ 900mmまで対応。
設計の水路勾配をミリ単位で製造可能な自由勾配側溝で、道路勾配と逆の水路勾配とすることも可能です。
側溝の側面に排水孔を設けた排水性舗装対応型の製品もございます。



布設標準構造図（参考）

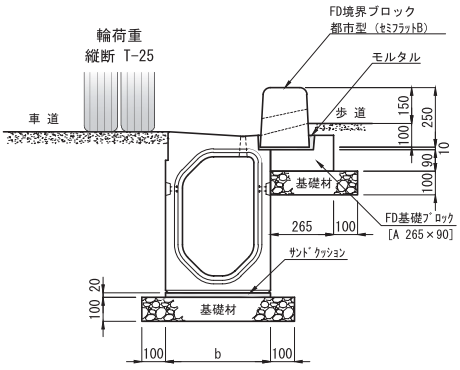

レギュラー[ⅡA]

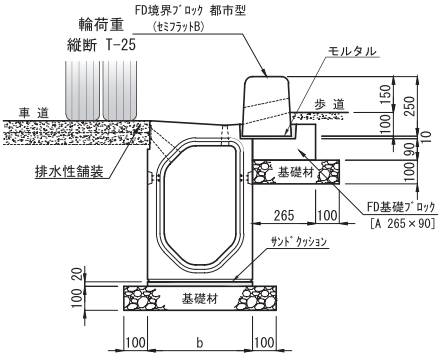

レギュラー[ⅡAH]（排水性舗装対応）

■ レギュラー[ⅡA]

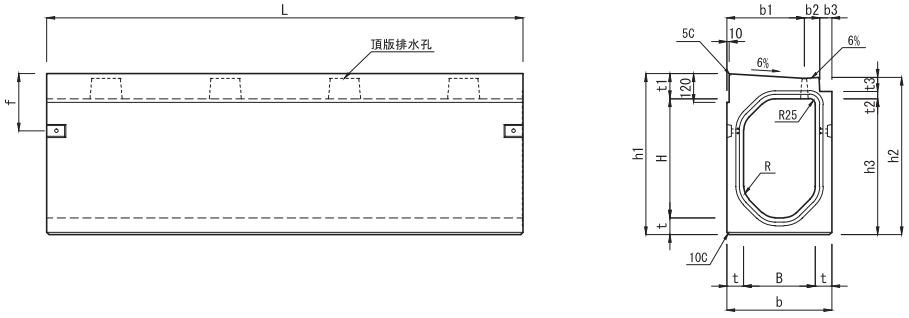

■ レギュラー[ⅡAH]（排水性舗装対応）

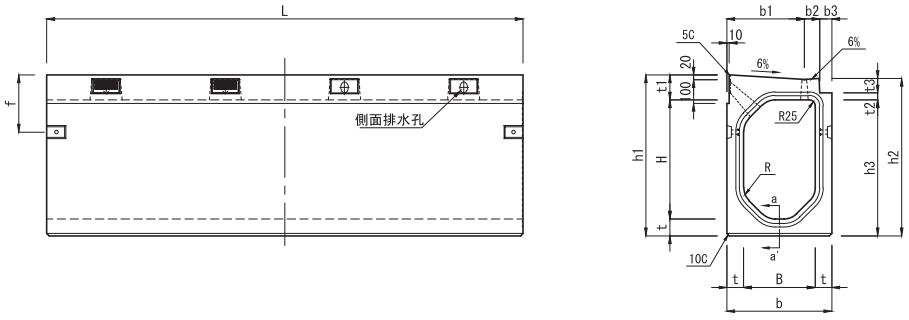

	呼び名	寸法（mm） B	H	b	b1	b2	b3	h1	h2	h3	t	t1	t2	t3	f	R	L	参考質量（kg） レギュラー[ⅡA]	レギュラー[ⅡAH]
	300× 300	300	300	440	325	65	50	475	460	370	70	105	30	60	240	75	1998	568	565
	300× 400		400					575	560	470								633	630
	300× 500		500					675	660	570								697	694
	300× 600		600					775	760	670								761	758
	300× 700		700					875	860	770								825	822
	300× 800		800					975	960	870								888	885
	300× 900		900					1075	1060	970								952	949
☆	400× 400	400	400	560	435	75	50	601	580	480	80	121	40	60	300	100	1998	819	815
	400× 500		500					701	680	580								892	888
☆	400× 600		600					801	780	680								966	962
	400× 700		700					901	880	780								1039	1035
	400× 800		800					1001	980	880								1112	1108
	400× 900		900					1101	1080	980								1186	1182

注（1）寸法表左欄外の☆印につきましては、現在、型枠を保有しておりません。

フルドレーンⅡ型 レギュラークリーンタイプ［ⅡCA］

可変勾配対応　輪荷重 縦断 T-25　CAD data DWG SFC

フルドレーンⅡ型レギュラーの側溝上面にグレーチング
を設けたT-25縦断函渠タイプの側溝です。

単位：mm

グレーチング細目対応



布設標準構造図（参考）

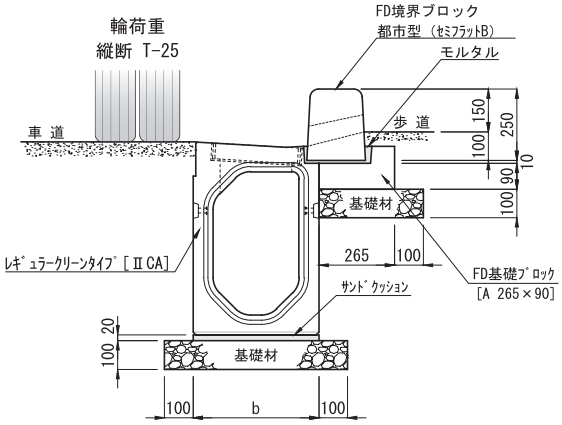

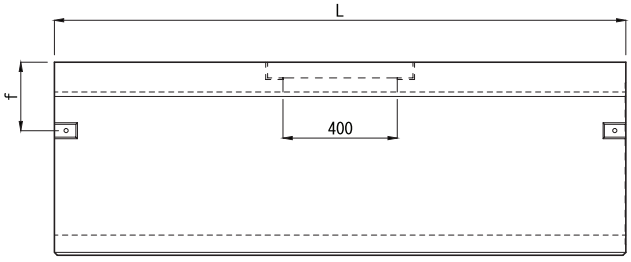

［側 面 図］

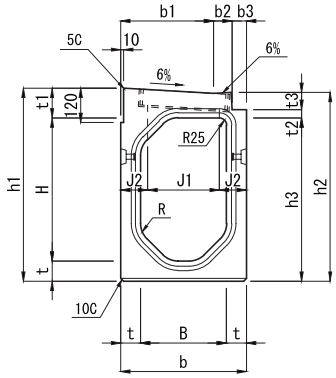

［正 面 図］

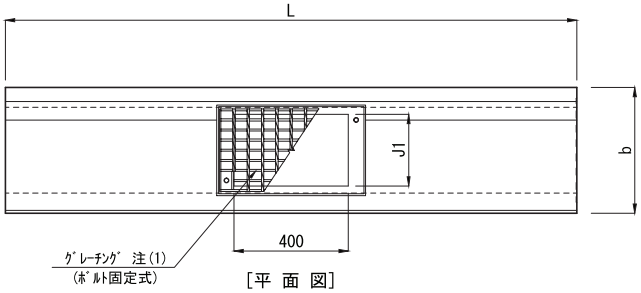

［平 面 図］

	呼び名	寸法（mm） B	H	b	b1	b2	b3	h1	h2	h3	t	t1	t2	t3	f	J1	J2	R	L	参考質量 (kg)
	ⅡCA 300× 300	300	300	440	325	65	50	475	460	370	70	105	30	60	240	250	95	75	1998	553
	ⅡCA 300× 400		400					575	560	470										618
	ⅡCA 300× 500		500					675	660	570										682
	ⅡCA 300× 600		600					775	760	670										746
	ⅡCA 300× 700		700					875	860	770										810
	ⅡCA 300× 800		800					975	960	870										873
	ⅡCA 300× 900		900					1075	1060	970										937
☆	ⅡCA 400× 400	400	400	560	435	75	50	601	580	480	80	121	40	60	300	350	105	100	1998	791
	ⅡCA 400× 500		500					701	680	580										864
☆	ⅡCA 400× 600		600					801	780	680										937
	ⅡCA 400× 700		700					901	880	780										1011
	ⅡCA 400× 800		800					1001	980	880										1084
	ⅡCA 400× 900		900					1101	1080	980										1158

注 (1)グレーチングはボルト固定式となります。また、普通目及び細目の２種類があります。
(2)寸法表左欄外の☆印につきましては、現在、型枠を保有しておりません。

フルドレーンⅡ型 集水桝 レギュラー［ⅡWA］

輪荷重 縦断 T-25　CAD data DWG SFC

単位：mm

グレーチング細目対応



呼び名	寸法（mm）														参考質量 (kg)
	B	H	b	b1	b2	t	t1	h1	h2	h3	h4・h5	h6・h7	f	R	
ⅡWA 300× 300	300	555	440	315	115	70	105	655	640	580	300	150	240	75	365
ⅡWA 300× 400		655						755	740	680	300～400	150～250			398
ⅡWA 300× 500		755						855	840	780	300～500	150～350			432
ⅡWA 300× 600		855						955	940	880	300～600	150～450			466
ⅡWA 300× 700		955						1055	1040	980	300～700	150～550			499
ⅡWA 300× 800		1055						1155	1140	1080	300～800	150～650			533
ⅡWA 300× 900		1155						1255	1240	1180	300～900	150～750			566
ⅡWA 400× 400	400	671	560	425	125	80	121	771	750	690	400	150	300	100	488
ⅡWA 400× 500		771						871	850	790	400～500	150～250			527
ⅡWA 400× 600		871						971	950	890	400～600	150～350			565
ⅡWA 400× 700		971						1071	1050	990	400～700	150～450			604
ⅡWA 400× 800		1071						1171	1150	1090	400～800	150～550			642
ⅡWA 400× 900		1171						1271	1250	1190	400～900	150～650			680

注（1）グレーチングはピンヒンジタイプとボルト固定式の２種類があります。また、普通目及び細目の２種類があります。

フルドレーンⅡ型 乗り入れ［ⅡB］・［ⅡBH］

可変勾配対応　輪荷重 縦断 T-25　輪荷重 横断 T-14　CAD data DWG SFC

（排水性舗装対応）

側溝上面にスリット排水孔を設けた深型のT-25 縦断函渠タイプの側溝です。
歩車道境界ブロックとの組み合わせによりL形街渠を形成します。
T-14 相当の車両の乗り入れが可能です。
エプロン幅が一定で、水路深さ 300mm～1200(1500)※mmまで対応。
※（ ）内は 400 サイズのH寸法です。
設計の水路勾配をミリ単位で製造可能な自由勾配側溝で道路勾配と逆の水路勾配とすることも可能です。
側溝の側面に排水孔を設けた排水性舗装対応型の製品もございます。

単位：mm

布設標準構造図（参考）

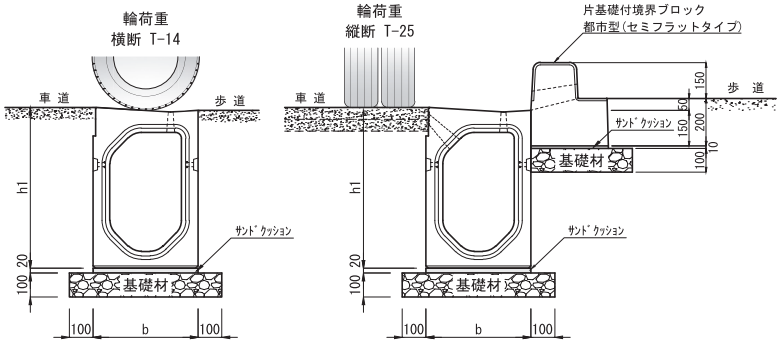

乗り入れ［ⅡB］　乗り入れ［ⅡBH］（排水性舗装対応）

■ 乗り入れ［ⅡB］

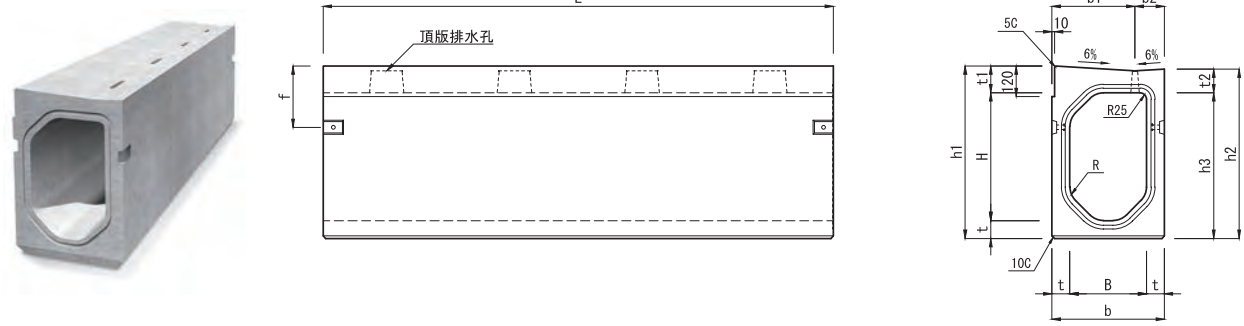

■ 乗り入れ［ⅡBH］（排水性舗装対応）

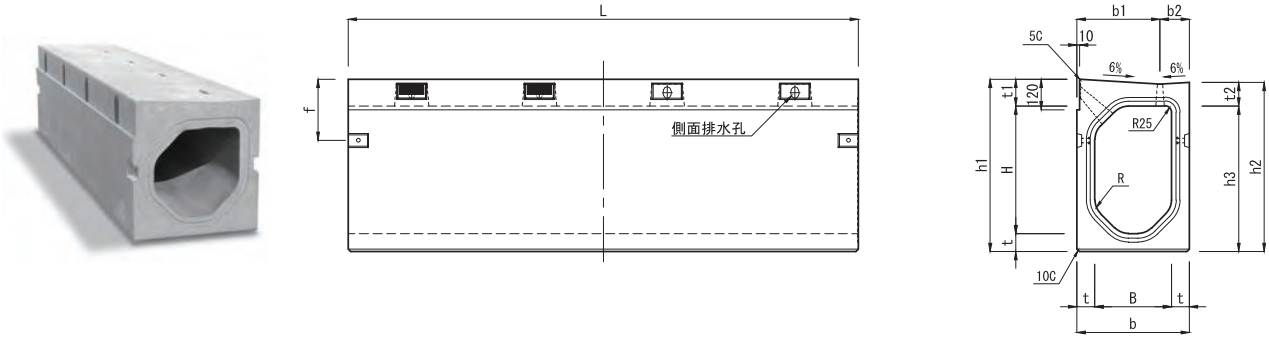

	呼び名	寸法（mm） B	H	b	b1	b2	h1	h2	h3	t	t1	t2	f	R	L	参考質量（kg） 乗り入れ［ⅡB］	乗り入れ［ⅡBH］
	300× 300	300	300	440	325	115	475	463	370	70	105	93	240	75	1998	583	580
	300× 400		400				575	563	470							646	643
	300× 500		500				675	663	570							710	707
	300× 600		600				775	763	670							774	771
	300× 700		700				875	863	770							838	835
	300× 800		800				975	963	870							902	899
	300× 900		900				1075	1063	970							966	963
	300×1000		1000				1175	1163	1070							1030	1027
	300×1100		1100				1275	1263	1170							1094	1091
	300×1200		1200				1375	1363	1270							1158	1155
☆	400× 400	400	400	560	435	125	601	583	480	80	121	103	300	100	1998	833	829
	400× 500		500				701	683	580							906	902
☆	400× 600		600				801	783	680							979	975
	400× 700		700				901	883	780							1053	1049
	400× 800		800				1001	983	880							1126	1122
	400× 900		900				1101	1083	980							1199	1195
☆	400×1100		1100				1301	1283	1180							1346	1342
	400×1300		1300				1501	1483	1380							1493	1489
	400×1500		1500				1701	1683	1580							1639	1635

注（1）寸法表左欄外の☆印につきましては、現在、型枠を保有しておりません。

フルドレーンⅡ型 乗り入れ[ⅡBR]・[ⅡBHR]

可変勾配対応　輪荷重 横断 T-25　CAD data DWG SFC

(T-25横断・排水性舗装対応)

単位：mm

T-25車両の横断が可能なフルドレーンⅡ型乗り入れ用側溝です。



布設標準構造図（参考）

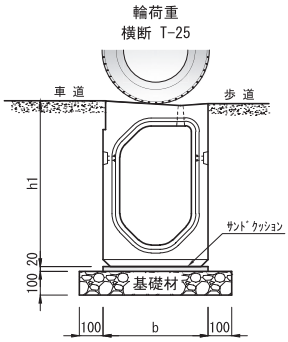

乗り入れ[ⅡBR]

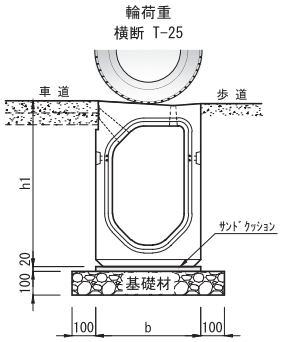

乗り入れ[ⅡBHR]（排水性舗装対応）

■ 乗り入れ[ⅡBR]

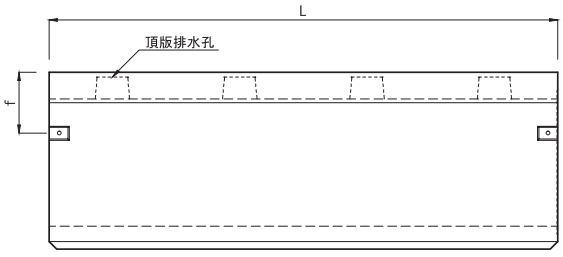

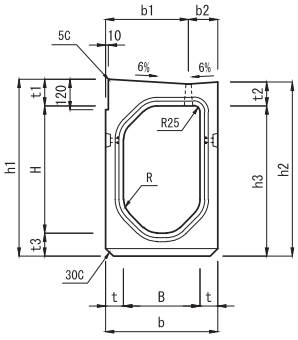

■ 乗り入れ[ⅡBHR]（排水性舗装対応）

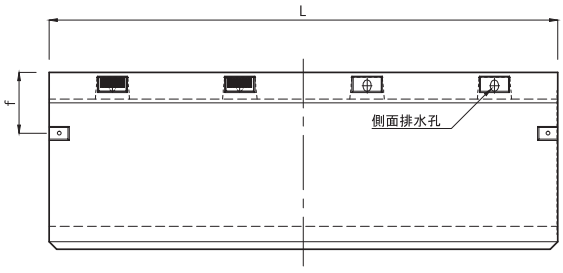

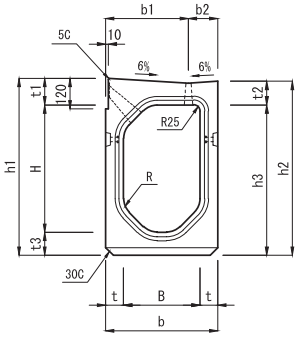

	呼び名	寸法 (mm) B	H	b	b1	b2	h1	h2	h3	t	t1	t2	t3	f	R	L	参考質量 (kg) 乗り入れ[ⅡBR]	乗り入れ[ⅡBHR]
	300× 300	300	300	440	325	115	495	483	390	70	105	93	90	240	75	1998	621	618
	300× 400		400				595	583	490								684	681
	300× 500		500				695	683	590								748	745
	300× 600		600				795	783	690								812	809
	300× 700		700				895	883	790								876	873
	300× 800		800				995	983	890								940	937
	300× 900		900				1095	1083	990								1004	1001
	300×1000		1000				1195	1183	1090								1068	1065
	300×1100		1100				1295	1283	1190								1132	1129
	300×1200		1200				1395	1383	1290								1196	1193
☆	400× 400	400	400	560	435	125	621	603	500	80	121	103	100	300	100	1998	882	878
	400× 500		500				721	703	600								955	951
☆	400× 600		600				821	803	700								1028	1024
	400× 700		700				921	903	800								1102	1098
	400× 800		800				1021	1003	900								1175	1171
	400× 900		900				1121	1103	1000								1248	1244
☆	400×1100		1100				1321	1303	1200								1395	1391
	400×1300		1300				1521	1503	1400								1542	1538
	400×1500		1500				1721	1703	1600								1688	1684

注 (1)寸法表左欄外の☆印につきましては、現在、型枠を保有しておりません。

フルドレーンⅠ型
フルドレーンⅡ型
フルドレーン境界ブロック
IBC排水側溝
IBC境界ブロック
都市型側溝
SK側溝 ロードレインⅠ型
箱形U字側溝
長尺U字溝
深溝U字溝
側溝用蓋
横断溝
ボックスカルバート
U形側溝
L形側溝
境界ブロック
集水桝
エルフォーム
テールアルメ
NSSブロック
SPブロック
UKパネルパネックス
柵板・鍬止張・法枠ブロック
鉄道関連
その他製品

フルドレーンⅡ型 乗り入れクリーンタイプ[ⅡCB]

可変勾配対応 | 輪荷重 縦断 T-25 | 輪荷重 横断 T-14 | CAD data DWG SFC

フルドレーンⅡ型乗り入れの側溝上面にグレーチングを設けた
T-25 縦断函渠タイプの側溝です。
T-14 相当の車両の乗り入れが可能です。

単位：mm

グレーチング細目対応

布設標準構造図（参考）



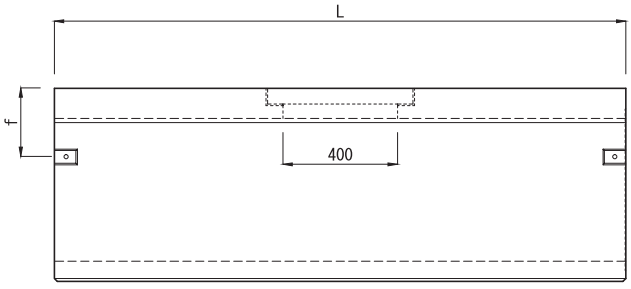

[側 面 図]

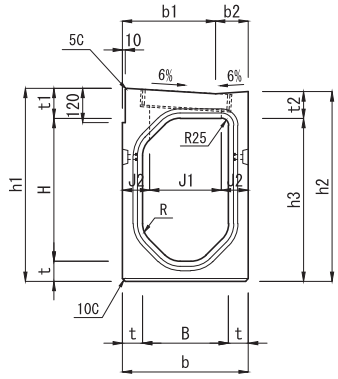

[正 面 図]

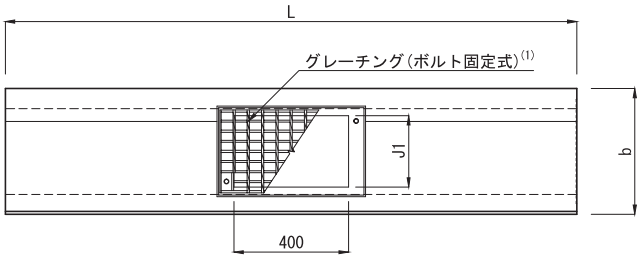

[平 面 図]

	呼び名	寸法 (mm) B	H	b	b1	b2	h1	h2	h3	t	t1	t2	f	J1	J2	R	L	参考質量 (kg)
	ⅡCB 300× 300	300	300	440	325	115	475	463	370	70	105	93	240	250	95	75	1998	568
	ⅡCB 300× 400		400				575	563	470									633
	ⅡCB 300× 500		500				675	663	570									697
	ⅡCB 300× 600		600				775	763	670									761
	ⅡCB 300× 700		700				875	863	770									825
	ⅡCB 300× 800		800				975	963	870									888
	ⅡCB 300× 900		900				1075	1063	970									952
	ⅡCB 300×1000		1000				1175	1163	1070									1016
	ⅡCB 300×1100		1100				1275	1263	1170									1080
	ⅡCB 300×1200		1200				1375	1363	1270									1144
☆	ⅡCB 400× 400	400	400	560	435	125	601	583	480	80	121	103	300	350	105	100	1998	805
	ⅡCB 400× 500		500				701	683	580									878
☆	ⅡCB 400× 600		600				801	783	680									951
	ⅡCB 400× 700		700				901	883	780									1025
	ⅡCB 400× 800		800				1001	983	880									1098
	ⅡCB 400× 900		900				1101	1083	980									1172
☆	ⅡCB 400×1100		1100				1301	1283	1180									1318
	ⅡCB 400×1300		1300				1501	1483	1380									1465
	ⅡCB 400×1500		1500				1701	1683	1580									1612

注 (1)グレーチングはボルト固定式となります。また、普通目及び細目の２種類があります。
(2)寸法表左欄外の☆印につきましては、現在、型枠を保有しておりません。

フルドレーンⅠ型
フルドレーンⅡ型
フルドレーン境界ブロック
ⅠBC排水側溝
ⅠBC境界ブロック
都市型側溝
SK側溝 ロードレインⅠ型
箱形U字側溝
長尺U字溝
深溝U字溝
側溝用蓋
横断溝
ボックスカルバート
U形側溝
L形側溝
境界ブロック
集水桝
エルフォーム
テールアルメ
NSSブロック
SPブロック
UKパネル パネックス
柵板・鍬止張・法枠ブロック
鉄道関連
その他製品

フルドレーンⅡ型 乗り入れ135°コーナー［ⅡB135CR］

輪荷重 縦断 T-25　CAD data DWG SFC

単位：mm

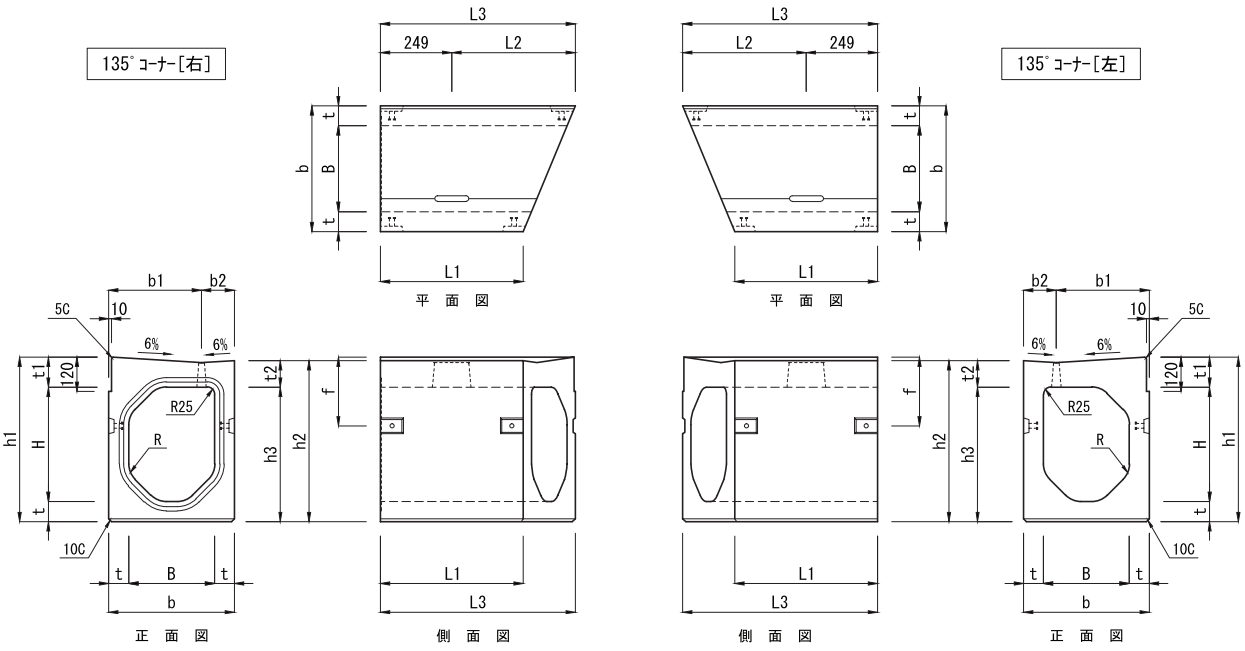

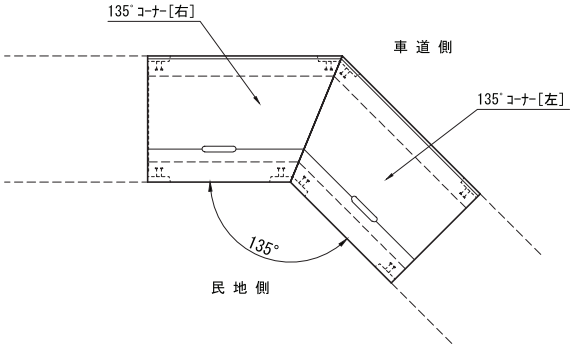

	呼び名	寸法 (mm)																参考質量 (kg)
		B	H	b	b1	b2	h1	h2	h3	t	t1	t2	f	R	L1	L2	L3	
	ⅡB135CR 300× 300	300	300	440	325	115	475	463	370	70	105	93	240	75	499	432.3	681.3	117
	ⅡB135CR 300× 400		400				575	563	470									137
	ⅡB135CR 300× 500		500				675	663	570									156
	ⅡB135CR 300× 600		600				775	763	670									175
	ⅡB135CR 300× 700		700				875	863	770									195
	ⅡB135CR 300× 800		800				975	963	870									214
	ⅡB135CR 300× 900		900				1075	1063	970									234
	ⅡB135CR 300×1000		1000				1175	1163	1070									253
	ⅡB135CR 300×1100		1100				1275	1263	1170									273
	ⅡB135CR 300×1200		1200				1375	1363	1270									292
☆	ⅡB135CR 400× 400	400	400	560	435	125	601	583	480	80	121	103	300	100	499	482	731	146
	ⅡB135CR 400× 500		500				701	683	580									169
☆	ⅡB135CR 400× 600		600				801	783	680									192
	ⅡB135CR 400× 700		700				901	883	780									215
	ⅡB135CR 400× 800		800				1001	983	880									238
	ⅡB135CR 400× 900		900				1101	1083	980									261
☆	ⅡB135CR 400×1100		1100				1301	1283	1180									307
	ⅡB135CR 400×1300		1300				1501	1483	1380									354
	ⅡB135CR 400×1500		1500				1701	1683	1580									400

注（1）寸法表左欄外の☆印につきましては、現在、型枠を保有しておりません。

フルドレーンⅡ型 集水桝 乗り入れ［ⅡWB］

輪荷重 縦断 T-25　CAD data DWG SFC

単位：mm

グレーチング細目対応



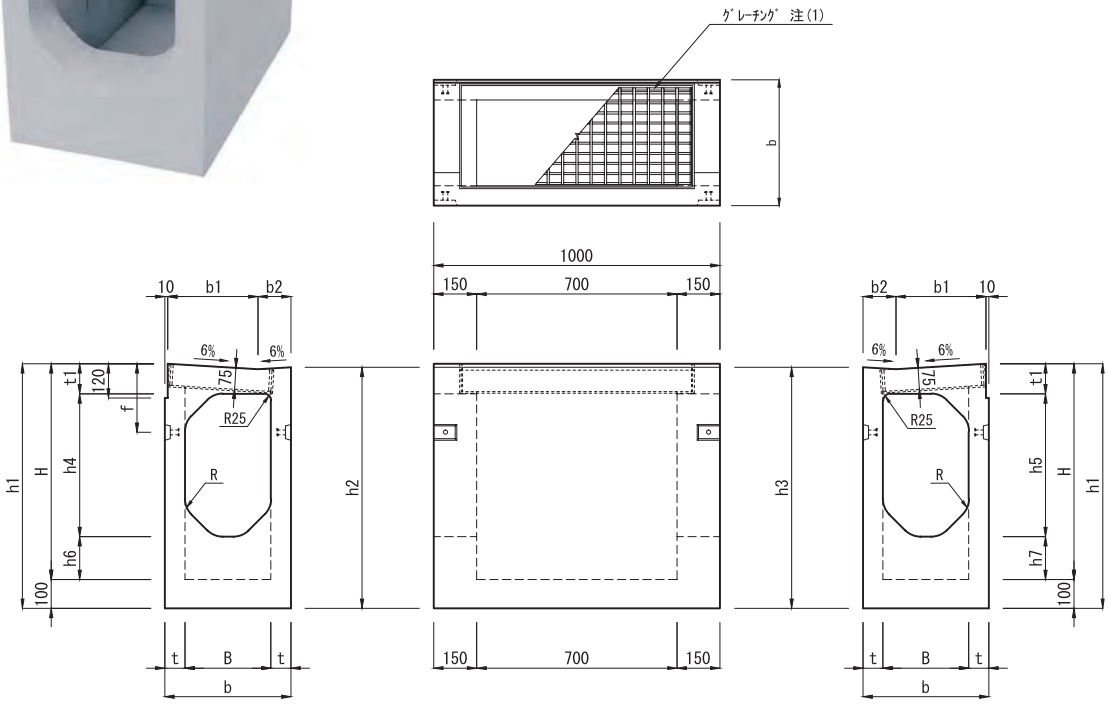

呼び名	寸法（mm）													参考質量 (kg)
	B	H	b	b1	b2	t	t1	h1	h2・h3	h4・h5	h6・h7	f	R	
ⅡWB 300× 300	300	555	440	315	115	70	105	655	643	300	150	240	75	373
ⅡWB 300× 400		655						755	743	300～ 400	150～ 250			406
ⅡWB 300× 500		755						855	843	300～ 500	150～ 350			440
ⅡWB 300× 600		855						955	943	300～ 600	150～ 450			474
ⅡWB 300× 700		955						1055	1043	300～ 700	150～ 550			507
ⅡWB 300× 800		1055						1155	1143	300～ 800	150～ 650			541
ⅡWB 300× 900		1155						1255	1243	300～ 900	150～ 750			574
ⅡWB 300×1000		1255						1355	1343	300～1000	150～ 850			607
ⅡWB 300×1100		1355						1455	1443	300～1100	150～ 950			640
ⅡWB 300×1200		1455						1555	1543	300～1200	150～1050			673
ⅡWB 400× 400	400	671	560	425	125	80	121	771	753	400	150	300	100	496
ⅡWB 400× 500		771						871	853	400～ 500	150～ 250			534
ⅡWB 400× 600		871						971	953	400～ 600	150～ 350			572
ⅡWB 400× 700		971						1071	1053	400～ 700	150～ 450			611
ⅡWB 400× 800		1071						1171	1153	400～ 800	150～ 550			649
ⅡWB 400× 900		1171						1271	1253	400～ 900	150～ 650			687
ⅡWB 400×1100		1371						1471	1453	400～1100	150～ 850			763
ⅡWB 400×1300		1571						1671	1653	400～1300	150～1050			840
ⅡWB 400×1500		1771						1871	1853	400～1500	150～1250			916

注（1）グレーチングはピンヒンジタイプとボルト固定式の２種類があります。また、普通目及び細目の２種類があります

フルドレーンⅠ型
フルドレーンⅡ型
フルドレーン境界ブロック
IBC排水側溝
IBC境界ブロック
都市型側溝
SK側溝ロードレインI型
箱形U字側溝
長尺U字溝
深溝U字溝
側溝用蓋
横断溝
ボックスカルバート
U形側溝
L形側溝
境界ブロック
集水桝
エルフォーム
テールアルメ
NSSブロック
SPブロック
UKパネルパネックス
柵板・鍬止張・法枠ブロック
鉄道関連
その他製品

フルドレーンⅡ型 乗り入れデザインV

可変勾配対応　輪荷重 縦断 T-25　輪荷重 横断 T-14　CAD data DWG SFC　バリアフリー

[ⅡBD]・[ⅡBHD](排水性舗装対応)

単位：mm

側溝上面にスリット排水孔を設け、2％勾配でタイル状の凸模様を施した深型のT-25縦断函渠タイプの側溝です。
T-14相当の車両の乗り入れが可能です。側溝上面が緩やかな勾配になっていますので、歩行者に優しく車椅子による横断走行もスムーズにできます。
歩車道境界ブロックとの組み合わせにより、L形街渠を形成します。
エプロン幅が一定で、水路深さ300mm～1200(1500)※mmまで対応。
※(　)内は400サイズの寸法です。
設計の水路勾配をミリ単位で製造可能な自由勾配側溝で、道路勾配と逆の水路勾配とすることも可能です。
側溝の側面に排水孔を設けた排水性舗装対応型の製品もございます。



布設標準構造図（参考）

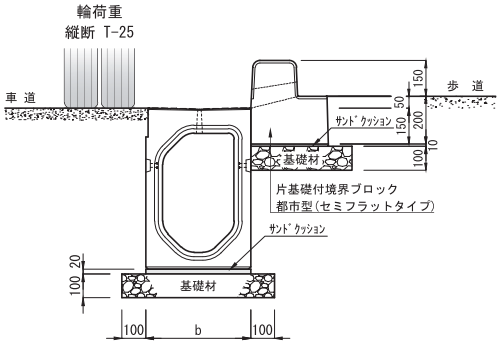

[ⅡBD]

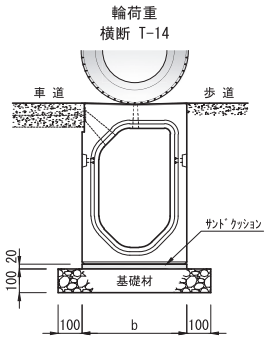

[ⅡBHD]
(排水性舗装対応)

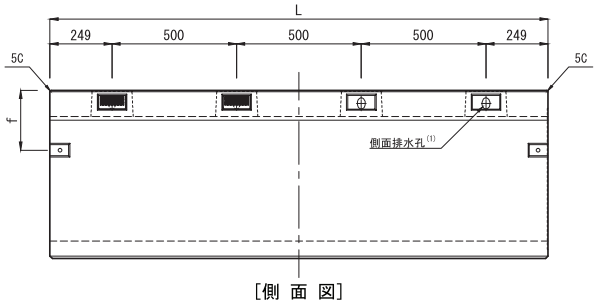

[側面図]

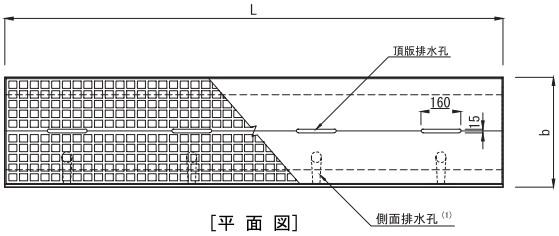

[平面図]

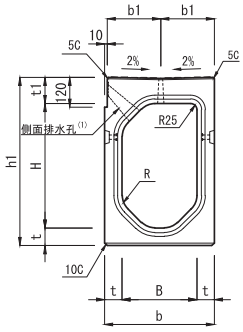

[ⅡBHD]
(排水性舗装対応)
[正面図]

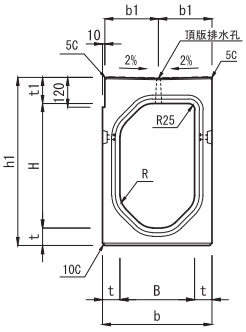

[ⅡBD]
[正面図]

	呼び名	寸法 (mm) B	H	b	b1	h1	t	t1	f	R	L	参考質量 (kg) ⅡBD	ⅡBHD
	300×300	300	300	440	215	475	70	105	240	75	1998	622	619
	300×400		400			575						688	685
	300×500		500			675						754	751
	300×600		600			775						820	817
	300×700		700			875						886	883
	300×800		800			975						951	948
	300×900		900			1075						1017	1014
	300×1000		1000			1175						1083	1080
	300×1100		1100			1275						1148	1145
	300×1200		1200			1375						1214	1211
☆	400×400	400	400	560	275	601	80	121	300	100	1998	889	886
	400×500		500			701						964	961
☆	400×600		600			801						1039	1036
	400×700		700			901						1115	1112
	400×800		800			1001						1190	1187
	400×900		900			1101						1265	1262
☆	400×1100		1100			1301						1415	1412
	400×1300		1300			1501						1566	1563
	400×1500		1500			1701						1716	1713

注 (1)排水性舗装対応の[ⅡBHD]は側面排水孔を設けています。
(2)寸法表左欄外の☆印につきましては、現在、型枠を保有しておりません。

フルドレーンⅡ型 乗り入れデザインV

可変勾配対応　輪荷重 横断 T-25　CAD data DWG SFC　バリアフリー

[ⅡBDR]・[ⅡBHDR]
(T-25 横断用・排水性舗装対応)

フルドレーンⅡ型乗り入れデザインVの車両乗り入れ部に
使用するT-25 車両の横断が可能な乗り入れ用側溝です。

単位：mm



布設標準構造図（参考）

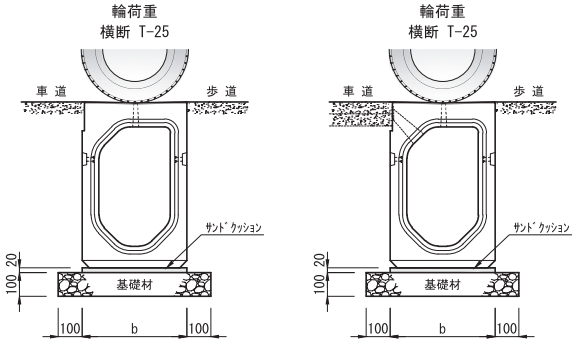

[ⅡBDR]　[ⅡBHDR]（排水性舗装対応）

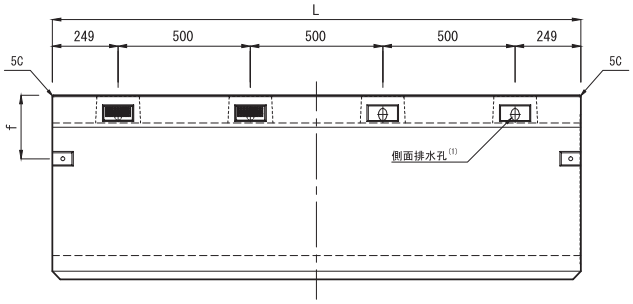

[側 面 図]

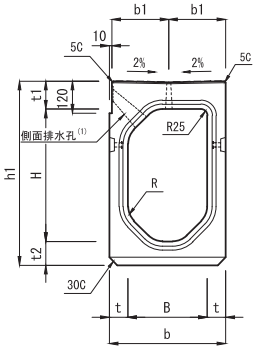

[ⅡBHDR]（排水性舗装対応）
[正 面 図]

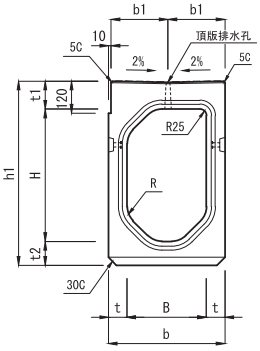

[ⅡBDR]
[正 面 図]

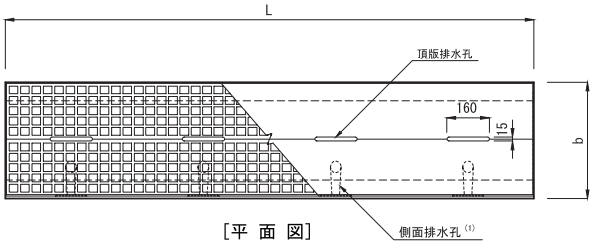

[平 面 図]

	呼び名	寸法 (mm) B	H	b	b1	h1	t	t1	t2	f	R	L	参考質量 (kg) ⅡBDR	ⅡBHDR
	300× 300	300	300	440	215	495	70	105	90	240	75	1998	664	661
	300× 400		400			595							730	727
	300× 500		500			695							796	793
	300× 600		600			795							862	859
	300× 700		700			895							928	925
	300× 800		800			995							993	990
	300× 900		900			1095							1059	1056
	300×1000		1000			1195							1125	1122
	300×1100		1100			1295							1190	1187
	300×1200		1200			1395							1256	1253
☆	400× 400	400	400	560	275	621	80	121	100	300	100	1998	942	939
	400× 500		500			721							1017	1014
☆	400× 600		600			821							1092	1089
	400× 700		700			921							1168	1165
	400× 800		800			1021							1243	1240
	400× 900		900			1121							1318	1315
☆	400×1100		1100			1321							1468	1465
	400×1300		1300			1521							1619	1616
	400×1500		1500			1721							1769	1766

注 (1)排水性舗装対応の[ⅡBHDR]は側面排水孔を設けています。
(2)寸法表左欄外の☆印につきましては、現在、型枠を保有しておりません。

フルドレーンⅡ型 乗り入れクリーンデザインV

可変勾配対応 | 輪荷重 縦断 T-25 | 輪荷重 横断 T-14 | CAD data DWG SFC | バリアフリー

[ⅡCBD]

単位：mm

グレーチング細目対応

フルドレーンⅡ型乗り入れデザインVの側溝上面にグレーチングを設けた深型のT-25縦断函渠タイプの側溝です。
T-14相当の車両の乗り入れが可能です。

布設標準構造図（参考）

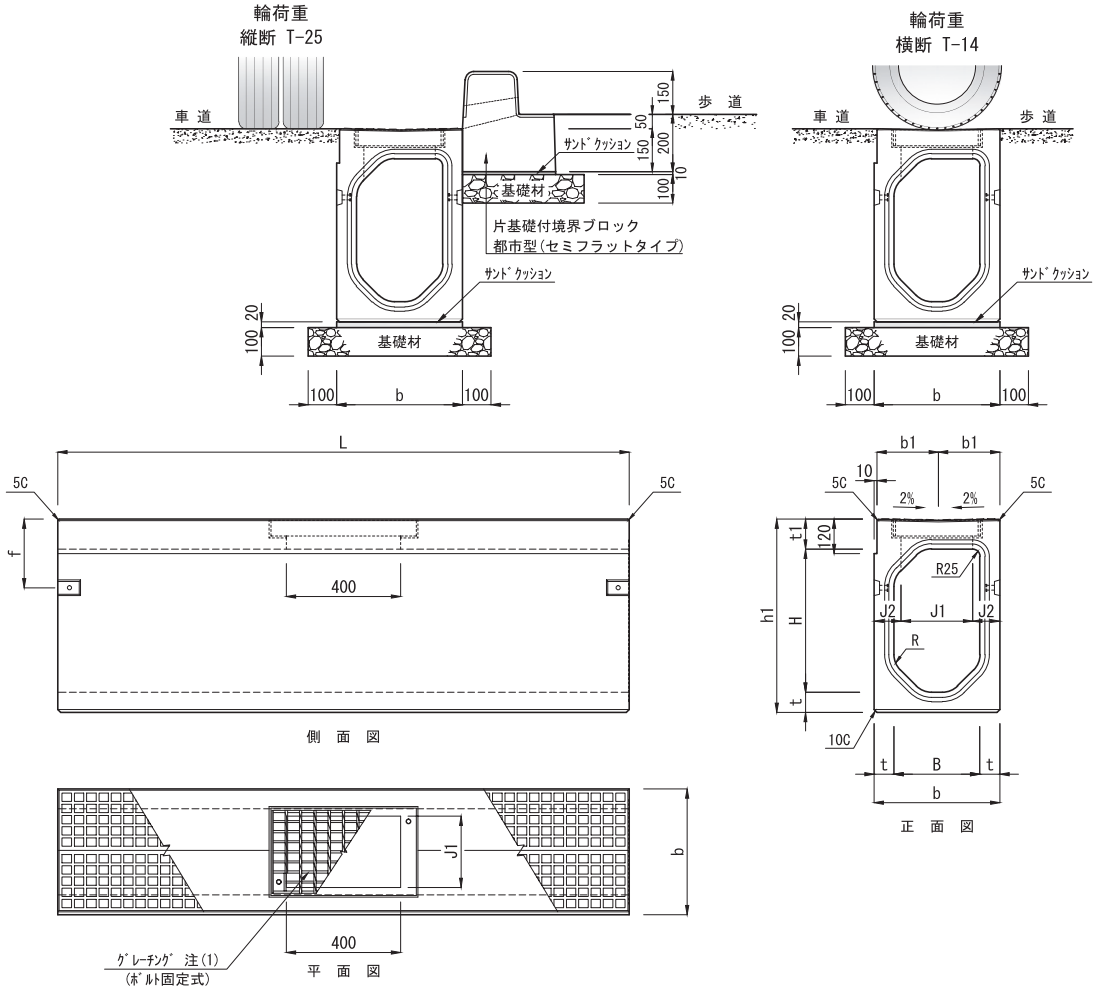

	呼び名	寸法 (mm) B	H	b	b1	h1	t	t1	f	J1	J2	R	L	参考質量 (kg)
	ⅡCBD 300× 300	300	300	440	215	475	70	105	240	250	95	75	1998	590
	ⅡCBD 300× 400		400			575								656
	ⅡCBD 300× 500		500			675								722
	ⅡCBD 300× 600		600			775								788
	ⅡCBD 300× 700		700			875								854
	ⅡCBD 300× 800		800			975								920
	ⅡCBD 300× 900		900			1075								986
	ⅡCBD 300×1000		1000			1175								1051
	ⅡCBD 300×1100		1100			1275								1116
	ⅡCBD 300×1200		1200			1375								1182
☆	ⅡCBD 400× 400	400	400	560	275	601	80	121	300	350	105	100	1998	843
	ⅡCBD 400× 500		500			701								918
☆	ⅡCBD 400× 600		600			801								993
	ⅡCBD 400× 700		700			901								1068
	ⅡCBD 400× 800		800			1001								1143
	ⅡCBD 400× 900		900			1101								1218
☆	ⅡCBD 400×1100		1100			1301								1368
	ⅡCBD 400×1300		1300			1501								1518
	ⅡCBD 400×1500		1500			1701								1668

注 (1)グレーチングはボルト固定式となります。また、普通目及び細目の２種類があります。
(2)寸法表左欄外の☆印につきましては、現在、型枠を保有しておりません。

フルドレーン Ⅰ型
フルドレーン Ⅱ型
フルドレーン 境界ブロック
IBC 排水側溝
IBC 境界ブロック
都市型側溝
SK側溝 ロードレインI型
箱形U字側溝
長尺U字溝
深溝U字溝
側溝用蓋
横断溝
ボックス カルバート
U形側溝
L形側溝
境界ブロック
集水桝
エルフォーム
テールアルメ
NSS ブロック
SPブロック
UKパネル パネックス
柵板・鍬止 張・法枠ブロック
鉄道関連
その他製品

フルドレーンⅡ型 集水桝 乗り入れデザインV

[ⅡWBD]

輪荷重 縦断 T-25　CAD data DWG SFC　バリアフリー

単位：mm

グレーチング細目対応

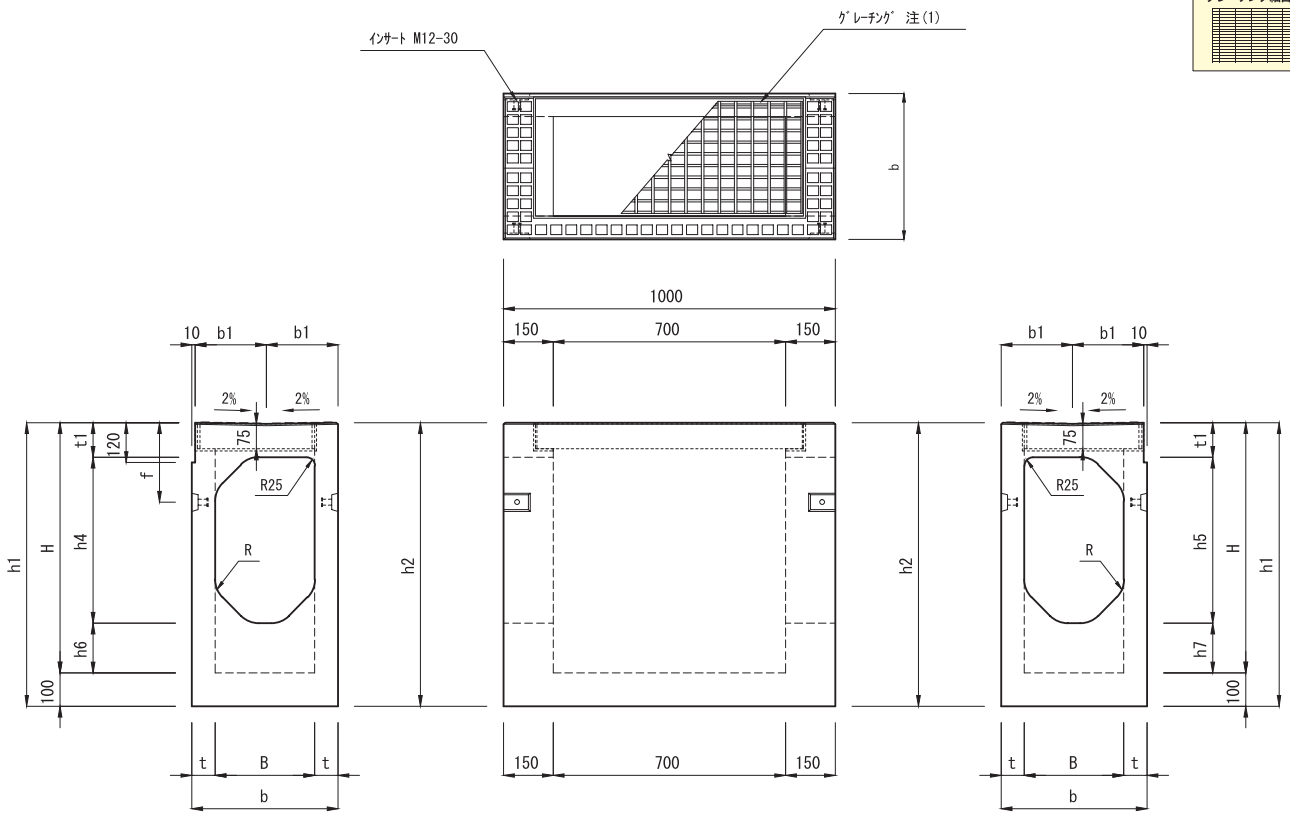

呼び名	寸法 (mm)											参考質量 (kg)
	B	H	b	b1	t	t1	h1・h2	h4・h5	h6・h7	f	R	
ⅡWBD 300× 300	300	555	440	215	70	105	655	300	150	240	75	378
ⅡWBD 300× 400		655					755	300～ 400	150～ 250			411
ⅡWBD 300× 500		755					855	300～ 500	150～ 350			444
ⅡWBD 300× 600		855					955	300～ 600	150～ 450			477
ⅡWBD 300× 700		955					1055	300～ 700	150～ 550			510
ⅡWBD 300× 800		1055					1155	300～ 800	150～ 650			543
ⅡWBD 300× 900		1155					1255	300～ 900	150～ 750			576
ⅡWBD 300×1000		1255					1355	300～1000	150～ 850			609
ⅡWBD 300×1100		1355					1455	300～1100	150～ 950			642
ⅡWBD 300×1200		1455					1555	300～1200	150～1050			675
ⅡWBD 400× 400	400	671	560	275	80	121	771	400	150	300	100	506
ⅡWBD 400× 500		771					871	400～ 500	150～ 250			544
ⅡWBD 400× 600		871					971	400～ 600	150～ 350			582
ⅡWBD 400× 700		971					1071	400～ 700	150～ 450			620
ⅡWBD 400× 800		1071					1171	400～ 800	150～ 550			658
ⅡWBD 400× 900		1171					1271	400～ 900	150～ 650			696
ⅡWBD 400×1100		1371					1471	400～1100	150～ 850			772
ⅡWBD 400×1300		1571					1671	400～1300	150～1050			848
ⅡWBD 400×1500		1771					1871	400～1500	150～1250			924

注 (1)グレーチングはピンヒンジタイプとボルト固定式の２種類があります。また、普通目及び細目の２種類があります。

フルドレーンⅡ型 横断暗渠［ⅡD］・BOX敷板

可変勾配対応　輪荷重 横断 T-25　CAD data DWG SFC

フルドレーンⅡ型の道路横断部に使用するT-25縦断設計の暗渠型側溝で、
集水桝を介せず直接施工が可能です。
ＢＯＸ敷板を使用することで工期の短縮と早期の交通解放が可能です。

単位：mm

フルドレーン Ⅰ型
フルドレーン Ⅱ型
フルドレーン 境界ブロック
ＩＢＣ 排水側溝
ＩＢＣ 境界ブロック
都市型側溝
ＳＫ側溝 ロードレインⅠ型
箱形U字側溝
長尺U字溝
深溝U字溝
側溝用蓋
横断溝
ボックス カルバート
U形側溝
L形側溝
境界ブロック
集水桝
エルフォーム
テールアルメ
ＮＳＳ ブロック
SPブロック
UKパネル パネックス
柵板・鍬止 張・法枠ブロック
鉄道関連
その他製品



布設標準構造図（参考）

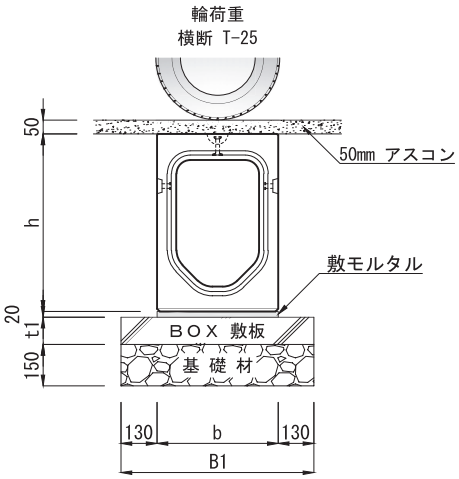

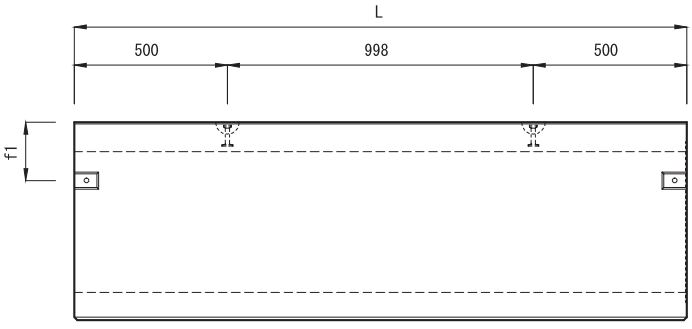

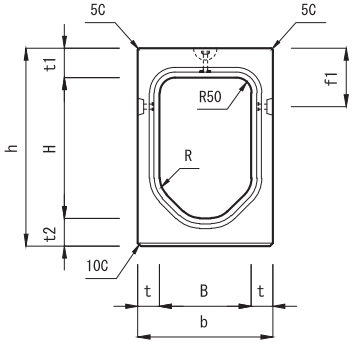

布設参考側面図

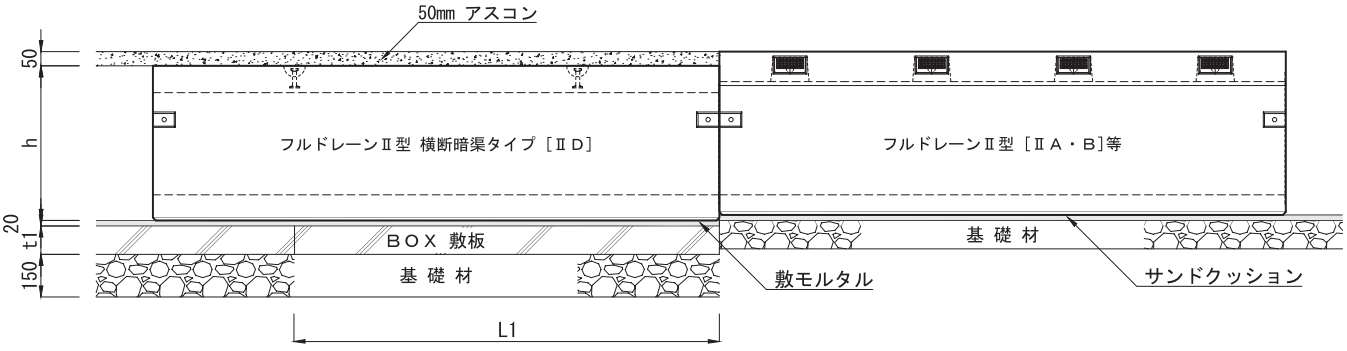

横断暗渠の寸法及び参考質量

呼び名	寸法（mm） B	H	b	h	t	t1	t2	f1	R	L	参考質量 (kg)
ⅡD 300× 300	300	260	440	445	70	95	90	190	75	1998	607
ⅡD 300× 400		360		545							673
ⅡD 300× 500		460		645							739
ⅡD 300× 600		560		745							805
ⅡD 300× 700		660		845							871
ⅡD 300× 800		760		945							936

ＢＯＸ敷板の寸法及び参考質量

呼び名	寸法（mm） B1	L1	t1	参考質量（Kg）
300用	700	2000	100	335
		1500		251
		1000		168

注（1）ＢＯＸ敷板はP118ページのＢＯＸ敷板（呼び名 400）と同規格となります。

フルドレーンⅡ型の施工方法



1 フルドレーン端面のシール溝に沿って専用のジョイントシール材を貼り付けます。

ジョイントシール材は定尺品ですので、余ったシール材は切ってお使いください。



2 フルドレーンの専用吊り治具を使用し、静かに吊り下ろし施工してください。

製品や吊り金具に衝撃荷重が働くようなクレーン操作はしないでください。

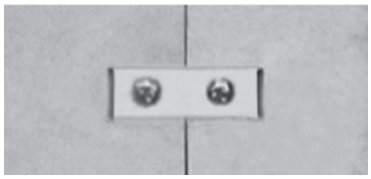

3 ジョイントプレートで連結します。

⚠ 製品取扱い上のご注意とお願い

必ず次の事項をお守り下さい。

◆吊り上げ中、製品の下に入らないでください。
◆バックホー等で製品を吊り上げた状態で移動しないでください。
◆吊り上げ時は決められた人以外は、製品に近付かないでください。
◆作業者は互いに声を掛け合い、安全に細心の注意を払ってください。
◆吊り上げ・移動時の高さは、地面より最低限の高さにしてください。
◆据え付け完了まで、ワイヤーや吊り金具は外さないでください。
◆吊り上げ前に、吊りワイヤーに擦り減り・バラ発生等の磨耗が無い事を確認してください。
◆吊り上げは、資格を持った人の操作するクレーンで行なってください。
◆クレーンの指示は、決められた人が一人で合図してください。
◆製品は重量物の為、万事に細心の注意を払い、安全に施工してください。
◆埋め戻しの際のランマー等による転圧は、製品に過大な衝撃を与えないように十分注意してください。
特に路盤工の転圧時においては大型の「ロードローラー」等が側溝に直接当たったり乗り上げたりしますと破損の原因となりますので注意して施工してください。
◆境界ブロックの目地及びエラスタイトの使用について
側溝本体のモルタル目地は不要ですが、境界ブロックについてはモルタル目地を施工してください。
この場合、夏期の炎天下によるコンクリートの熱膨張でブロックの端部が破損することを防ぐ為に、10m～20m間隔で必ず弾性のあるエラスタイトまたはコーキング（グレー等）を施工してください。

フルドレーン流速・流量表

粗度係数 n＝0.013
計 画 高 h＝内空高×8割

注（1）この流速流量表はフルドレーンⅠ型及びⅡ型共通です。

３００用

呼び名	300×300		300×400		300×500		300×600		300×700		300×800	
製品断面 a （m^2）	0.0741		0.1041		0.1341		0.1641		0.1941		0.2241	
計画流積 A （m^2）	0.0606		0.0852		0.1094		0.1335		0.1575		0.1815	
計画高 h （m）	0.2400		0.3200		0.4000		0.4800		0.5600		0.6400	
潤辺 S （m）	0.6632		0.8149		0.9706		1.1295		1.2899		1.4499	
径深 R	0.0914		0.1046		0.1127		0.1182		0.1221		0.1252	
動水勾配 I （‰）	流速V m/秒	流量Q m^3/秒	流速V m/秒	流量Q m^3/秒	流速V m/秒	流量Q m^3/秒	流速V m/秒	流量Q m^3/秒	流速V m/秒	流量Q m^3/秒	流速V m/秒	流量Q m^3/秒
100.0	4.9349	0.2991	5.3986	0.4600	5.6760	0.6210	5.8585	0.7821	5.9870	0.9429	6.0872	1.1048
75.0	4.2737	0.2590	4.6753	0.3983	4.9155	0.5378	5.0736	0.6773	5.1849	0.8166	5.2716	0.9568
50.0	3.4895	0.2115	3.8174	0.3252	4.0135	0.4391	4.1426	0.5530	4.2334	0.6668	4.3043	0.7812
40.0	3.1211	0.1891	3.4144	0.2909	3.5898	0.3927	3.7052	0.4946	3.7865	0.5964	3.8499	0.6988
35.0	2.9195	0.1769	3.1938	0.2721	3.3580	0.3674	3.4659	0.4627	3.5419	0.5579	3.6012	0.6536
30.0	2.7029	0.1638	2.9569	0.2519	3.1089	0.3401	3.2088	0.4284	3.2792	0.5165	3.3341	0.6051
25.0	2.4674	0.1495	2.6993	0.2300	2.8380	0.3105	2.9293	0.3911	2.9935	0.4715	3.0436	0.5524
20.0	2.2069	0.1337	2.4143	0.2057	2.5384	0.2777	2.6200	0.3498	2.6774	0.4217	2.7223	0.4941
18.0	2.0937	0.1269	2.2904	0.1951	2.4081	0.2634	2.4856	0.3318	2.5401	0.4001	2.5826	0.4687
16.0	1.9739	0.1196	2.1594	0.1840	2.2704	0.2484	2.3434	0.3128	2.3948	0.3772	2.4349	0.4419
14.0	1.8465	0.1119	2.0200	0.1721	2.1238	0.2323	2.1921	0.2926	2.2401	0.3528	2.2776	0.4134
12.0	1.7095	0.1036	1.8701	0.1593	1.9662	0.2151	2.0294	0.2709	2.0739	0.3266	2.1087	0.3827
10.0	1.5605	0.0946	1.7072	0.1455	1.7949	0.1964	1.8526	0.2473	1.8932	0.2982	1.9249	0.3494
9.0	1.4805	0.0897	1.6196	0.1380	1.7028	0.1863	1.7576	0.2346	1.7961	0.2829	1.8262	0.3314
8.0	1.3958	0.0846	1.5270	0.1301	1.6054	0.1756	1.6570	0.2212	1.6934	0.2667	1.7217	0.3125
7.0	1.3056	0.0791	1.4283	0.1217	1.5017	0.1643	1.5500	0.2069	1.5840	0.2495	1.6105	0.2923
6.0	1.2088	0.0733	1.3224	0.1127	1.3903	0.1521	1.4350	0.1916	1.4665	0.2310	1.4910	0.2706
5.5	1.1573	0.0701	1.2661	0.1079	1.3311	0.1456	1.3739	0.1834	1.4041	0.2211	1.4276	0.2591
5.0	1.1035	0.0669	1.2072	0.1029	1.2692	0.1388	1.3100	0.1749	1.3387	0.2108	1.3611	0.2470
4.8	1.0812	0.0655	1.1828	0.1008	1.2435	0.1360	1.2835	0.1714	1.3117	0.2066	1.3336	0.2421
4.6	1.0584	0.0641	1.1579	0.0987	1.2174	0.1332	1.2565	0.1677	1.2841	0.2022	1.3056	0.2370
4.5	1.0468	0.0634	1.1452	0.0976	1.2041	0.1317	1.2428	0.1659	1.2700	0.2000	1.2913	0.2344
4.4	1.0351	0.0627	1.1324	0.0965	1.1906	0.1303	1.2289	0.1641	1.2558	0.1978	1.2769	0.2317
4.2	1.0113	0.0613	1.1064	0.0943	1.1632	0.1273	1.2006	0.1603	1.2270	0.1932	1.2475	0.2264
4.0	0.9870	0.0598	1.0797	0.0920	1.1352	0.1242	1.1717	0.1564	1.1974	0.1886	1.2174	0.2210
3.8	0.9620	0.0583	1.0524	0.0897	1.1065	0.1210	1.1420	0.1525	1.1671	0.1838	1.1866	0.2154
3.5	0.9232	0.0559	1.0100	0.0861	1.0619	0.1162	1.0960	0.1463	1.1201	0.1764	1.1388	0.2067
3.4	0.9099	0.0551	0.9955	0.0848	1.0466	0.1145	1.0803	0.1442	1.1039	0.1739	1.1224	0.2037
3.0	0.8547	0.0518	0.9351	0.0797	0.9831	0.1076	1.0147	0.1355	1.0370	0.1633	1.0543	0.1914
2.8	0.8258	0.0500	0.9034	0.0770	0.9498	0.1039	0.9803	0.1309	1.0018	0.1578	1.0186	0.1849
2.6	0.7957	0.0482	0.8705	0.0742	0.9152	0.1001	0.9447	0.1261	0.9654	0.1520	0.9815	0.1781
2.5	0.7803	0.0473	0.8536	0.0727	0.8975	0.0982	0.9263	0.1237	0.9466	0.1491	0.9625	0.1747
2.4	0.7645	0.0463	0.8363	0.0713	0.8793	0.0962	0.9076	0.1212	0.9275	0.1461	0.9430	0.1712
2.2	0.7320	0.0444	0.8007	0.0682	0.8419	0.0921	0.8690	0.1160	0.8880	0.1399	0.9029	0.1639
2.0	0.6979	0.0423	0.7635	0.0650	0.8027	0.0878	0.8285	0.1106	0.8467	0.1334	0.8609	0.1562
1.0	0.4935	0.0299	0.5399	0.0460	0.5676	0.0621	0.5859	0.0782	0.5987	0.0943	0.6087	0.1105

呼び名	300×900		300×1000		300×1100		300×1200		300×1300		300×1400	
製品断面 a （m^2）	0.2541		0.2841		0.3141		0.3441		0.3741		0.4041	
計画流積 A （m^2）	0.2055		0.2295		0.2535		0.2775		0.3015		0.3255	
計画高 h （m）	0.7200		0.8000		0.8800		0.9600		1.0400		1.1200	
潤辺 S （m）	1.6099		1.7699		1.9299		2.0899		2.2499		2.4099	
径深 R	0.1276		0.1297		0.1314		0.1328		0.1340		0.1351	
動水勾配 I （‰）	流速V m/秒	流量Q m^3/秒	流速V m/秒	流量Q m^3/秒	流速V m/秒	流量Q m^3/秒	流速V m/秒	流量Q m^3/秒	流速V m/秒	流量Q m^3/秒	流速V m/秒	流量Q m^3/秒
100.0	6.1669	1.2673	6.2318	1.4302	6.2857	1.5934	6.3311	1.7569	6.3700	1.9206	6.4036	2.0844
75.0	5.3407	1.0975	5.3969	1.2386	5.4436	1.3799	5.4829	1.5215	5.5166	1.6632	5.5457	1.8051
50.0	4.3606	0.8961	4.4065	1.0113	4.4446	1.1267	4.4768	1.2423	4.5043	1.3580	4.5280	1.4739
40.0	3.9003	0.8015	3.9413	0.9045	3.9754	1.0078	4.0042	1.1112	4.0287	1.2147	4.0500	1.3183
35.0	3.6484	0.7497	3.6868	0.8461	3.7187	0.9427	3.7456	1.0394	3.7685	1.1362	3.7884	1.2331
30.0	3.3777	0.6941	3.4133	0.7834	3.4428	0.8728	3.4677	0.9623	3.4890	1.0519	3.5074	1.1417
25.0	3.0834	0.6336	3.1159	0.7151	3.1428	0.7967	3.1656	0.8784	3.1850	0.9603	3.2018	1.0422
20.0	2.7579	0.5668	2.7869	0.6396	2.8110	0.7126	2.8314	0.7857	2.8488	0.8589	2.8638	0.9322
18.0	2.6164	0.5377	2.6439	0.6068	2.6668	0.6760	2.6861	0.7454	2.7026	0.8148	2.7168	0.8843
16.0	2.4668	0.5069	2.4927	0.5721	2.5143	0.6374	2.5325	0.7028	2.5480	0.7682	2.5614	0.8337
14.0	2.3074	0.4742	2.3317	0.5351	2.3519	0.5962	2.3689	0.6574	2.3834	0.7186	2.3960	0.7799
12.0	2.1363	0.4390	2.1588	0.4954	2.1774	0.5520	2.1932	0.6086	2.2066	0.6653	2.2183	0.7220
10.0	1.9501	0.4008	1.9707	0.4523	1.9877	0.5039	2.0021	0.5556	2.0144	0.6073	2.0250	0.6591
9.0	1.8501	0.3802	1.8695	0.4291	1.8857	0.4780	1.8993	0.5271	1.9110	0.5762	1.9211	0.6253
8.0	1.7443	0.3584	1.7626	0.4045	1.7779	0.4507	1.7907	0.4969	1.8017	0.5432	1.8112	0.5895
7.0	1.6316	0.3353	1.6488	0.3784	1.6630	0.4216	1.6751	0.4648	1.6853	0.5081	1.6942	0.5515
6.0	1.5106	0.3104	1.5265	0.3503	1.5397	0.3903	1.5508	0.4303	1.5603	0.4704	1.5686	0.5106
5.5	1.4463	0.2972	1.4615	0.3354	1.4741	0.3737	1.4848	0.4120	1.4939	0.4504	1.5018	0.4888
5.0	1.3790	0.2834	1.3935	0.3198	1.4055	0.3563	1.4157	0.3929	1.4244	0.4294	1.4319	0.4661
4.8	1.3511	0.2777	1.3653	0.3133	1.3771	0.3491	1.3871	0.3849	1.3956	0.4208	1.4030	0.4567
4.6	1.3226	0.2718	1.3366	0.3067	1.3481	0.3418	1.3579	0.3768	1.3662	0.4119	1.3734	0.4470
4.5	1.3082	0.2688	1.3220	0.3034	1.3334	0.3380	1.3430	0.3727	1.3513	0.4074	1.3584	0.4422
4.4	1.2936	0.2658	1.3072	0.3000	1.3185	0.3342	1.3280	0.3685	1.3362	0.4029	1.3432	0.4372
4.2	1.2638	0.2597	1.2771	0.2931	1.2882	0.3266	1.2975	0.3601	1.3055	0.3936	1.3123	0.4272
4.0	1.2334	0.2535	1.2464	0.2860	1.2571	0.3187	1.2662	0.3514	1.2740	0.3841	1.2807	0.4169
3.8	1.2021	0.2470	1.2148	0.2788	1.2253	0.3106	1.2342	0.3425	1.2417	0.3744	1.2483	0.4063
3.5	1.1537	0.2371	1.1659	0.2676	1.1759	0.2981	1.1844	0.3287	1.1917	0.3593	1.1980	0.3900
3.4	1.1371	0.2337	1.1491	0.2637	1.1590	0.2938	1.1674	0.3240	1.1746	0.3541	1.1808	0.3843
3.0	1.0681	0.2195	1.0794	0.2477	1.0887	0.2760	1.0966	0.3043	1.1033	0.3326	1.1091	0.3610
2.8	1.0319	0.2121	1.0428	0.2393	1.0518	0.2666	1.0594	0.2940	1.0659	0.3214	1.0715	0.3488
2.6	0.9944	0.2043	1.0048	0.2306	1.0135	0.2569	1.0209	0.2833	1.0271	0.3097	1.0326	0.3361
2.5	0.9751	0.2004	0.9853	0.2261	0.9939	0.2519	1.0010	0.2778	1.0072	0.3037	1.0125	0.3296
2.4	0.9554	0.1963	0.9654	0.2216	0.9738	0.2469	0.9808	0.2722	0.9868	0.2975	0.9920	0.3229
2.2	0.9147	0.1880	0.9243	0.2121	0.9323	0.2363	0.9391	0.2606	0.9448	0.2849	0.9498	0.3092
2.0	0.8721	0.1792	0.8813	0.2023	0.8889	0.2253	0.8954	0.2485	0.9009	0.2716	0.9056	0.2948
1.0	0.6167	0.1267	0.6232	0.1430	0.6286	0.1593	0.6331	0.1757	0.6370	0.1921	0.6404	0.2084

フルドレーンⅠ型
フルドレーンⅡ型
フルドレーン境界ブロック
IBC排水側溝
IBC境界ブロック
都市型側溝
SK側溝ロードレインⅠ型
箱形U字側溝
長尺U字溝
深溝U字溝
側溝用蓋
横断溝
ボックスカルバート
U形側溝
L形側溝
境界ブロック
集水桝
エルフォーム
テールアルメ
NSSブロック
SPブロック
UKパネルパネックス
柵板・鍬止張・法枠ブロック
鉄道関連
その他製品

フルドレーン流速・流量表

粗度係数 n＝0.013
計 画 高 h＝内空高×8割

注（1）この流速流量表はフルドレーンⅠ型及びⅡ型共通です。

４００用

呼び名	400×400		400×500		400×600		400×700		400×800		400×900	
製品断面 a （m^2）	0.1436		0.1836		0.2236		0.2636		0.3036		0.3436	
計画流積 A （m^2）	0.1167		0.1490		0.1811		0.2131		0.2451		0.2771	
計画高 h （m）	0.3200		0.4000		0.4800		0.5600		0.6400		0.7200	
潤辺 S （m）	0.9102		1.0669		1.2253		1.3856		1.5456		1.7056	
径深 R	0.1282		0.1397		0.1478		0.1538		0.1586		0.1625	
動水勾配Ⅰ（‰）	流速V m/秒	流量Q m^3/秒	流速V m/秒	流量Q m^3/秒	流速V m/秒	流量Q m^3/秒	流速V m/秒	流量Q m^3/秒	流速V m/秒	流量Q m^3/秒	流速V m/秒	流量Q m^3/秒
100.0	6.1851	0.7218	6.5478	0.9756	6.8000	1.2315	6.9827	1.4880	7.1267	1.7468	7.2426	2.0069
75.0	5.3564	0.6251	5.6706	0.8449	5.8890	1.0665	6.0472	1.2886	6.1719	1.5127	6.2723	1.7381
50.0	4.3735	0.5104	4.6300	0.6899	4.8083	0.8708	4.9375	1.0522	5.0393	1.2351	5.1213	1.4191
40.0	3.9118	0.4565	4.1412	0.6170	4.3007	0.7789	4.4162	0.9411	4.5073	1.1047	4.5806	1.2693
35.0	3.6591	0.4270	3.8738	0.5772	4.0229	0.7286	4.1310	0.8803	4.2162	1.0334	4.2848	1.1873
30.0	3.3877	0.3953	3.5864	0.5344	3.7245	0.6745	3.8246	0.8150	3.9034	0.9567	3.9670	1.0992
25.0	3.0925	0.3609	3.2739	0.4878	3.4000	0.6157	3.4913	0.7440	3.5633	0.8734	3.6213	1.0035
20.0	2.7661	0.3228	2.9283	0.4363	3.0410	0.5507	3.1227	0.6655	3.1871	0.7812	3.2390	0.8975
18.0	2.6241	0.3062	2.7780	0.4139	2.8850	0.5225	2.9625	0.6313	3.0236	0.7411	3.0728	0.8515
16.0	2.4740	0.2887	2.6191	0.3903	2.7200	0.4926	2.7931	0.5952	2.8507	0.6987	2.8971	0.8028
14.0	2.3142	0.2701	2.4500	0.3650	2.5443	0.4608	2.6127	0.5568	2.6666	0.6536	2.7099	0.7509
12.0	2.1426	0.2500	2.2682	0.3380	2.3556	0.4266	2.4189	0.5155	2.4688	0.6051	2.5089	0.6952
10.0	1.9559	0.2283	2.0706	0.3085	2.1503	0.3894	2.2081	0.4705	2.2537	0.5524	2.2903	0.6346
9.0	1.8555	0.2165	1.9644	0.2927	2.0400	0.3694	2.0948	0.4464	2.1380	0.5240	2.1728	0.6021
8.0	1.7494	0.2042	1.8520	0.2759	1.9233	0.3483	1.9750	0.4209	2.0157	0.4941	2.0485	0.5676
7.0	1.6364	0.1910	1.7324	0.2581	1.7991	0.3258	1.8474	0.3937	1.8855	0.4621	1.9162	0.5310
6.0	1.5150	0.1768	1.6039	0.2390	1.6656	0.3016	1.7104	0.3645	1.7457	0.4279	1.7741	0.4916
5.5	1.4505	0.1693	1.5356	0.2288	1.5947	0.2888	1.6376	0.3490	1.6714	0.4096	1.6985	0.4707
5.0	1.3830	0.1614	1.4641	0.2182	1.5205	0.2754	1.5614	0.3327	1.5936	0.3906	1.6195	0.4488
4.8	1.3551	0.1581	1.4346	0.2137	1.4898	0.2698	1.5298	0.3260	1.5614	0.3827	1.5868	0.4397
4.6	1.3266	0.1548	1.4044	0.2092	1.4584	0.2641	1.4976	0.3191	1.5285	0.3746	1.5534	0.4304
4.5	1.3121	0.1531	1.3890	0.2070	1.4425	0.2612	1.4812	0.3157	1.5118	0.3705	1.5364	0.4257
4.4	1.2974	0.1514	1.3735	0.2046	1.4264	0.2583	1.4647	0.3121	1.4949	0.3664	1.5192	0.4210
4.2	1.2676	0.1479	1.3419	0.1999	1.3936	0.2524	1.4310	0.3049	1.4605	0.3580	1.4843	0.4113
4.0	1.2370	0.1444	1.3096	0.1951	1.3600	0.2463	1.3965	0.2976	1.4253	0.3494	1.4485	0.4014
3.8	1.2057	0.1407	1.2764	0.1902	1.3256	0.2401	1.3612	0.2901	1.3892	0.3405	1.4118	0.3912
3.5	1.1571	0.1350	1.2250	0.1825	1.2722	0.2304	1.3063	0.2784	1.3333	0.3268	1.3550	0.3755
3.4	1.1405	0.1331	1.2074	0.1799	1.2539	0.2271	1.2875	0.2744	1.3141	0.3221	1.3355	0.3701
3.0	1.0713	0.1250	1.1341	0.1690	1.1778	0.2133	1.2094	0.2577	1.2344	0.3025	1.2545	0.3476
2.8	1.0350	0.1208	1.0957	0.1633	1.1379	0.2061	1.1684	0.2490	1.1925	0.2923	1.2119	0.3358
2.6	0.9973	0.1164	1.0558	0.1573	1.0965	0.1986	1.1259	0.2399	1.1491	0.2817	1.1678	0.3236
2.5	0.9779	0.1141	1.0353	0.1543	1.0752	0.1947	1.1041	0.2353	1.1268	0.2762	1.1452	0.3173
2.4	0.9582	0.1118	1.0144	0.1511	1.0534	0.1908	1.0817	0.2305	1.1041	0.2706	1.1220	0.3109
2.2	0.9174	0.1071	0.9712	0.1447	1.0086	0.1827	1.0357	0.2207	1.0571	0.2591	1.0743	0.2977
2.0	0.8747	0.1021	0.9260	0.1380	0.9617	0.1742	0.9875	0.2104	1.0079	0.2470	1.0243	0.2838
1.0	0.6185	0.0722	0.6548	0.0976	0.6800	0.1231	0.6983	0.1488	0.7127	0.1747	0.7243	0.2007

呼び名	400×1000		400×1100		400×1300		400×1500	
製品断面 a （m^2）	0.3836		0.4236		0.5036		0.5836	
計画流積 A （m^2）	0.3091		0.3411		0.4051		0.4961	
計画高 h （m）	0.8000		0.8800		1.0400		1.2000	
潤辺 S （m）	1.8656		2.0256		2.3456		2.6656	
径深 R	0.1657		0.1684		0.1727		0.1760	
動水勾配Ⅰ（‰）	流速V m/秒	流量Q m^3/秒	流速V m/秒	流量Q m^3/秒	流速V m/秒	流量Q m^3/秒	流速V m/秒	流量Q m^3/秒
100.0	7.3380	2.2682	7.4178	2.5302	7.5439	3.0560	7.6390	3.5835
75.0	6.3549	1.9643	6.4240	2.1912	6.5332	2.6466	6.6156	3.1034
50.0	5.1887	1.6038	5.2452	1.7891	5.3343	2.1609	5.4016	2.5339
40.0	4.6410	1.4345	4.6914	1.6002	4.7712	1.9328	4.8313	2.2664
35.0	4.3412	1.3419	4.3884	1.4969	4.4630	1.8080	4.5193	2.1200
30.0	4.0192	1.2423	4.0629	1.3859	4.1320	1.6739	4.1841	1.9627
25.0	3.6690	1.1341	3.7089	1.2651	3.7719	1.5280	3.8195	1.7917
20.0	3.2816	1.0144	3.3173	1.1315	3.3737	1.3667	3.4163	1.6026
18.0	3.1132	0.9623	3.1471	1.0735	3.2006	1.2966	3.2410	1.5203
16.0	2.9352	0.9073	2.9671	1.0121	3.0176	1.2224	3.0556	1.4334
14.0	2.7456	0.8487	2.7755	0.9467	2.8227	1.1435	2.8583	1.3408
12.0	2.5420	0.7857	2.5696	0.8765	2.6133	1.0586	2.6462	1.2413
10.0	2.3205	0.7173	2.3457	0.8001	2.3856	0.9664	2.4157	1.1332
9.0	2.2014	0.6805	2.2253	0.7591	2.2632	0.9168	2.2917	1.0750
8.0	2.0755	0.6415	2.0981	0.7157	2.1337	0.8644	2.1606	1.0136
7.0	1.9414	0.6001	1.9626	0.6694	1.9959	0.8085	2.0211	0.9481
6.0	1.7974	0.5556	1.8170	0.6198	1.8479	0.7486	1.8712	0.8778
5.5	1.7209	0.5319	1.7396	0.5934	1.7692	0.7167	1.7915	0.8404
5.0	1.6408	0.5072	1.6587	0.5658	1.6869	0.6833	1.7081	0.8013
4.8	1.6077	0.4969	1.6252	0.5543	1.6528	0.6695	1.6736	0.7851
4.6	1.5738	0.4865	1.5909	0.5427	1.6180	0.6554	1.6384	0.7686
4.5	1.5566	0.4812	1.5736	0.5367	1.6003	0.6483	1.6205	0.7602
4.4	1.5392	0.4758	1.5560	0.5307	1.5824	0.6410	1.6024	0.7517
4.2	1.5038	0.4648	1.5202	0.5185	1.5460	0.6263	1.5655	0.7344
4.0	1.4676	0.4536	1.4836	0.5060	1.5088	0.6112	1.5278	0.7167
3.8	1.4304	0.4421	1.4460	0.4932	1.4706	0.5957	1.4891	0.6985
3.5	1.3728	0.4243	1.3877	0.4734	1.4113	0.5717	1.4291	0.6704
3.4	1.3531	0.4182	1.3678	0.4665	1.3910	0.5635	1.4086	0.6608
3.0	1.2710	0.3929	1.2848	0.4382	1.3066	0.5293	1.3231	0.6207
2.8	1.2279	0.3795	1.2412	0.4234	1.2623	0.5114	1.2783	0.5996
2.6	1.1832	0.3657	1.1961	0.4080	1.2164	0.4928	1.2318	0.5778
2.5	1.1602	0.3586	1.1729	0.4001	1.1928	0.4832	1.2078	0.5666
2.4	1.1368	0.3514	1.1492	0.3920	1.1687	0.4734	1.1834	0.5551
2.2	1.0884	0.3364	1.1002	0.3753	1.1189	0.4533	1.1330	0.5315
2.0	1.0377	0.3208	1.0490	0.3578	1.0669	0.4322	1.0803	0.5068
1.0	0.7338	0.2268	0.7418	0.2530	0.7544	0.3056	0.7639	0.3583

FD境界ブロック

CAD data DWG SFC

単位：mm

■ ＦＤ境界ブロック 都市型 フラットＢ

基　本　参考質量：215kg



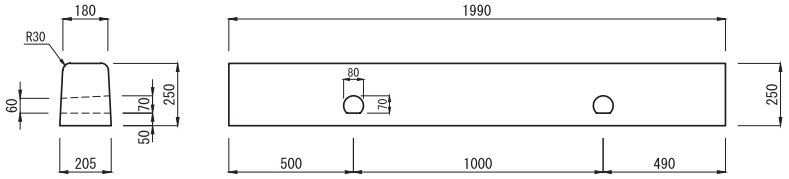

斜　参考質量：184kg



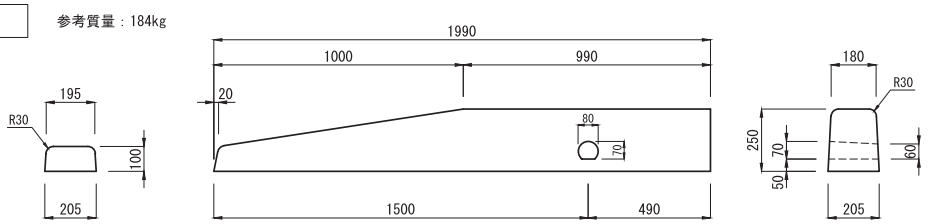

■ ＦＤ境界ブロック 都市型 セミフラットＢ

基　本　参考質量：217kg

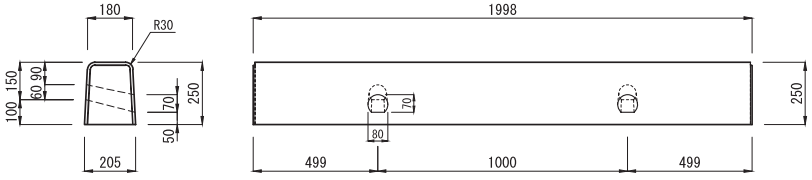

斜 Ｈ５０［右］　参考質量：183kg

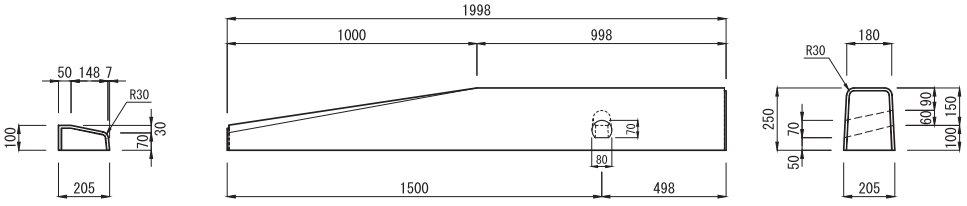

注(1) 斜Ｈ５０左は左右対称

斜 Ｈ２０［右］　参考質量：179kg

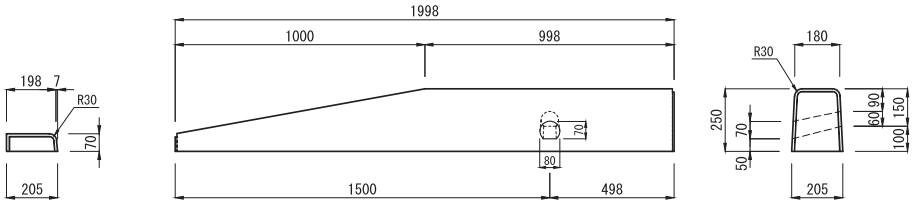

注(1) 斜Ｈ２０左は左右対称

■ セミフラット平 H=50用（参考質量：42 kg）

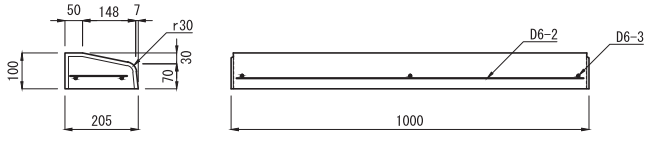

注 (1)ここでの鉄筋は補強のための用心鉄筋です。
(2)このブロックは茨城県規格の歩車道境界ブロック
マウントアップ用平 H=50 と同じ製品です。

■セミフラット平 H=20用（参考質量：16 kg）

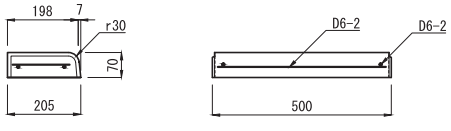

注 (1)ここでの鉄筋は補強のための用心鉄筋です。
(2)このブロックは茨城県規格の歩車道境界ブロック
マウントアップ用平 H=20 と同じ製品です。

FD基礎付境界ブロック 都市型 セミフラットB

CAD data DWG SFC

単位：mm

■ 基　本　　参考質量：358 kg

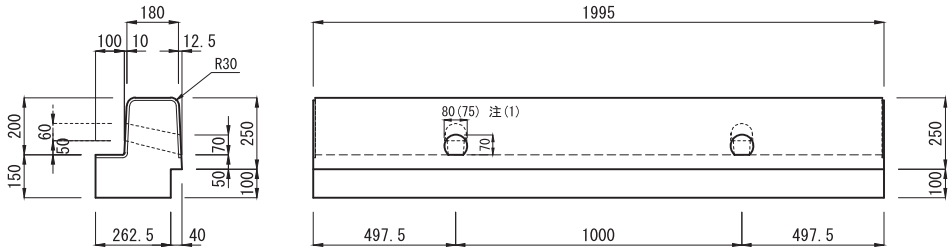

注(1) （ ）中の数値は、背面（歩道側）の寸法です。

■ 斜Ｈ５０ 左ブロック　　参考質量：148kg

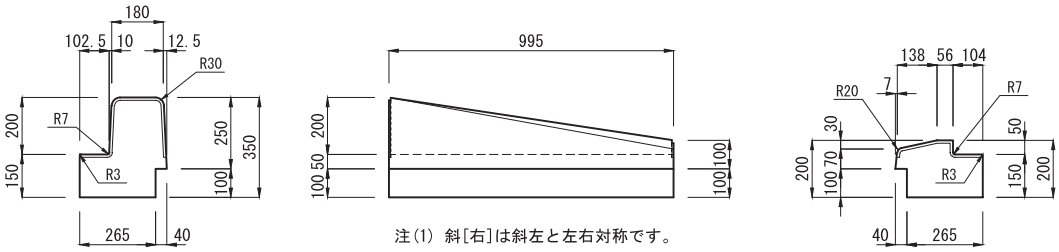

注(1) 斜[右]は斜左と左右対称です。

■ 斜Ｈ２０ 左ブロック　　参考質量：138kg

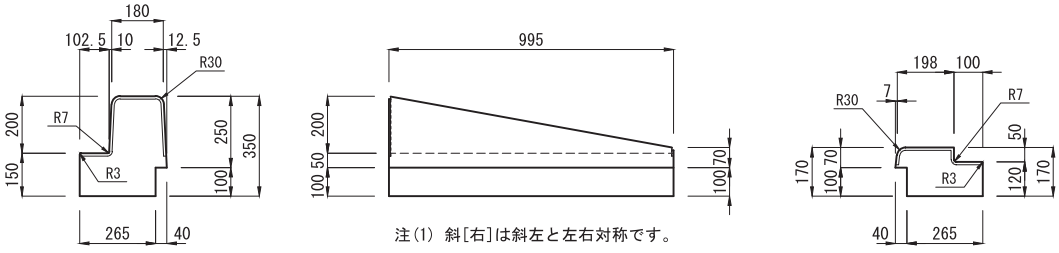

注(1) 斜[右]は斜左と左右対称です。

■ 低Ｈ５０ Ｄブロック　　参考質量：225kg

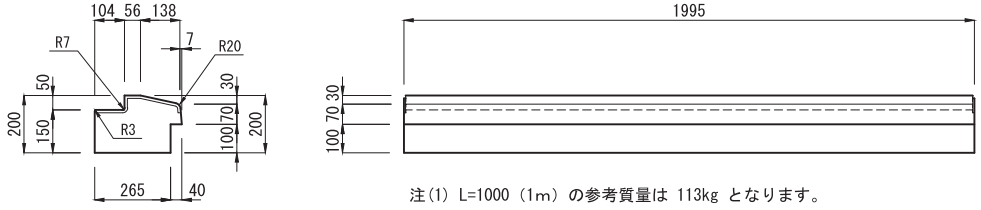

注(1) L=1000（1m）の参考質量は 113kg となります。

■ 低Ｈ２０ 平ブロック　　参考質量：193kg

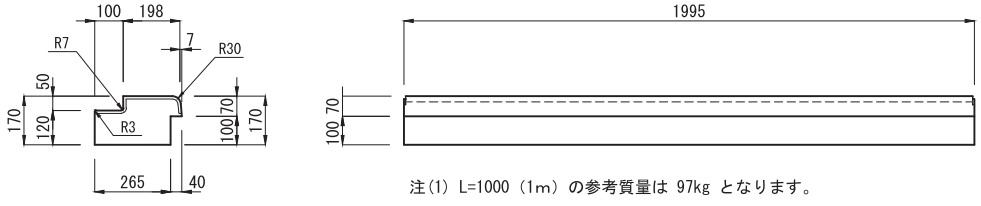

注(1) L=1000（1m）の参考質量は 97kg となります。

フルドレーン Ⅰ型
フルドレーン Ⅱ型
フルドレーン 境界ブロック
IBC 排水側溝
IBC 境界ブロック
都市型側溝
SK側溝 ロードレインI型
箱形U字側溝
長尺U字溝
深溝U字溝
側溝用蓋
横断溝
ボックス カルバート
U形側溝
L形側溝
境界ブロック
集水桝
エルフォーム
テールアルメ
NSS ブロック
SPブロック
UKパネル パネックス
柵板・鍬止張・法枠ブロック
鉄道関連
その他製品

■ 施工現場写真

フルドレーンⅠ型 レギュラー[AH](排水性舗装対応)
＋歩車道境界ブロック都市型＋FD基礎ブロック



宿大沢線(笠間市)

フルドレーンⅠ型レギュラー[AH](排水性舗装対応)
＋FD基礎付境界ブロック都市型セミフラットタイプB



主要地方道美浦栄線(龍ケ崎市)

フルドレーンⅡ型 乗り入れ[ⅡBH・ⅡBHR](排水性舗装対応)
＋歩車道境界ブロック 都市型



中大野中河内線(水戸市千波町)

フルドレーンⅡ型 乗り入れデザインV[ⅡBD・ⅡCBD]



町道2351号線(茨城町前田)

フルドレーンⅡ型乗り入れ[ⅡBH](排水性舗装対応)
＋片基礎付歩車道境界ブロック都市型(セミフラットタイプ)



百里飛行場線(小美玉市)

国土交通省　NETIS登録番号：NO.KT-050055　茨城県土木部　IT'S登録番号：NO.B-05016

管渠型側溝（組合型）

IBC排水側溝

【T-25、排水性舗装対応】

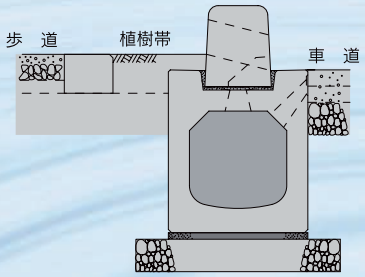

セミフラット

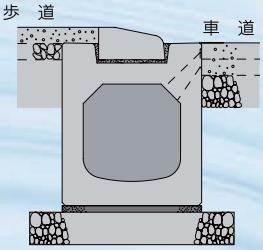

セミフラット乗り入れ
H＝５０

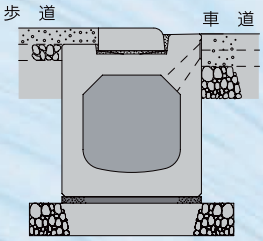

セミフラット乗り入れ
H＝２０

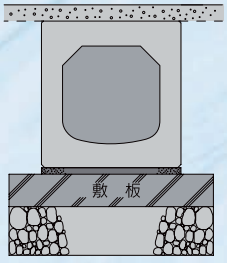

暗　渠

フラット

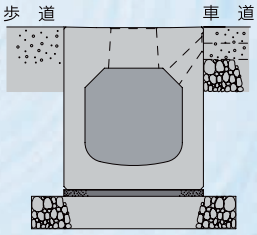

フラット 乗り入れ

①ＩＢＣ排水側溝の特長
②基本Ⅰ型・Ⅱ型・Ⅲ型
③乗り入れ一体Ⅰ型H=50・Ⅱ型H=20・Ⅱ型H=0-20
④フラット乗り入れⅠ型
⑤暗渠・敷板（全タイプ共通）
⑥集水桝 セミフラットＢ（Ⅰ型・Ⅱ型兼用）
⑦集水桝 セミフラットＢⅢ型
⑧集水桝 セミフラットＢ（Ⅰ型・Ⅲ型兼用）斜H=50（グレーチング埋込一体式）
⑨集水桝 セミフラット乗り入れ（Ⅰ型・Ⅲ型兼用）H=50
（グレーチング埋込一体式）
⑩集水桝 セミフラットＢⅡ型斜H=20（グレーチング式）
⑪集水桝 セミフラットＢⅡ型斜H=0-20（グレーチング式）
⑫集水桝 セミフラット乗り入れⅡ型H=20（グレーチング式）
⑬集水桝 フラットＢⅠ型
⑭集水桝 フラット乗り入れⅠ型
⑮集水桝 中央分離帯用Ｃ（Ⅰ型・Ⅲ型兼用）
⑯ＩＢＣ側溝の流速・流量表
⑰歩車道境界ブロック
⑱ＩＢＣ側溝・境界ブロック布設参考図
⑲ＩＢＣ排水側溝の施工方法・参考歩掛表

ＩＢＣ排水側溝（茨城県コンクリート製品協同組合規格製品）

ＩＢＣ排水側溝の特長

［茨城県コンクリート製品協同組合規格製品］
［国土交通省NETIS:NO.KT-050055］
［茨城県土木部IT'S登録：NO.B-05016］

■路面排水能力のアップと排水性舗装対応

・側溝の頂版及び側面に排水孔を設けてありますので、歩道及び道路の路面排水を効率良く処理でき、排水能力も大幅にアップしました。
・側溝頂版の大口径の排水孔によりゲリラ豪雨時でも効率的に排水が可能です。
・集水目的の高価なグレーチングを必要としませんので、コストが大幅に縮減できます。
・管底断面がアール形状のため小水量時でも掃流効果により側溝内に堆積物が溜まりにくいです。
・雨水排水管をマンホールや下水道本管に接続する為の深型集水桝もご用意しております。

■道路幅員の有効利用と豊富なバリエーション（バリアフリー対応）

・側溝本体の中央部に歩車道境界ブロックを直接施工できるので、歩道幅員を有効に利用でき、歩行者に優しく、歩道の安全が図れます。
・フラット（バリアフリー）・セミフラット・マウントアップタイプ等、様々なバリエーションに対応しております。また、歩道側の側溝天端高を歩道舗装面高に合わせたⅢ型も新たに規格を追加しました。

■自由勾配対応側溝（逆勾配可変対応）

・側溝の調整用コンクリートインバートを工場でミリ単位で成形可能であるため、水勾配をとるための必要最小限の製品サイズとすることができ、無駄のない経済的な設計が可能です。

ＩＢＣ排水側溝（自由勾配用側溝）の特長

◆ご要望により０～５％の水路勾配をミリ単位で自由に設定できます。
また、水勾配をとるための必要最小限の製品サイズとすることができますので、無駄のない経済的な設計が可能です。
◆水勾配（調整用コンクリート）を製品と一体化したため、施工性が良く経済的で、工期短縮が図れます。
注：調整用コンクリートは、工場で製品と一体成形したものです。
◆道路の勾配に対して逆の水路勾配もとれます。
◆セミフラットタイプ、フラットタイプ、乗り入れ一体、暗渠、いずれも対応できます。
◆道路勾配及び水路勾配の設計資料により、可変勾配側溝としての割り付け展開図を作成いたします。

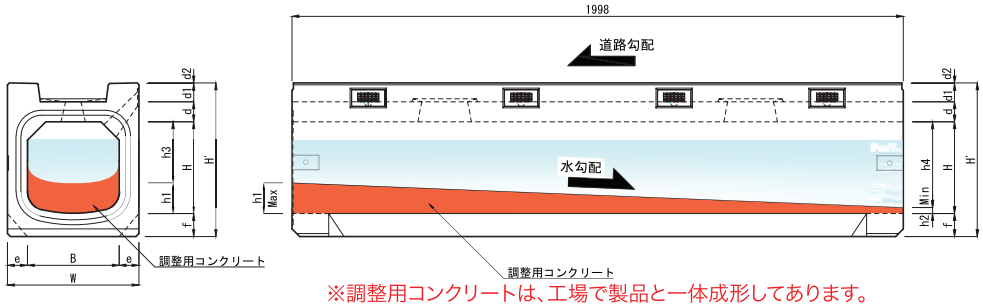

※調整用コンクリートは、工場で製品と一体成形してあります。

呼び名（B×H）	寸法（mm） W	H'	d	d1	d2	f	h1 (Max)	h2 (Min)	h3	h4
300× 300	430	502	65	60	2	75	10～100	0～100	200～290	200～300
300× 400		602							300～390	300～400
300× 500		702							400～490	400～500
300× 600		802							500～590	500～600
300× 700		902							600～690	600～700
300× 800		1002							700～790	700～800
300× 900		1102							800～890	800～900
300×1000		1202							900～990	900～1000
400× 400	540	613	70		3	80	10～100	0～100	300～390	300～400
400× 500		713							400～490	400～500
400× 600		813							500～590	500～600
400× 700		913							600～690	600～700
400× 800		1013							700～790	700～800

注：調整用コンクリートのh1(Max)側の最小厚を１０mm以上確保すれば、h2(Min)側の最小厚さは１０mm以下(０～１０mm)とすることが可能です。
詳細については、担当営業にお問い合わせください。

ＩBC排水側溝 基本 Ⅰ型

単位：mm

布設標準構造図（参考）

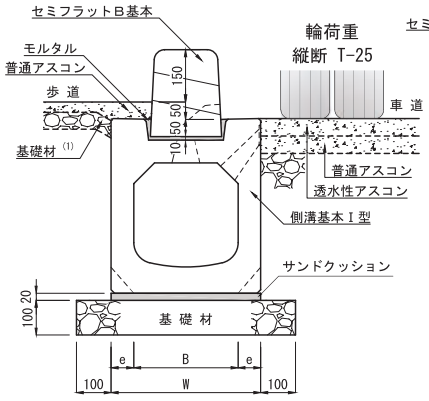

［ 標 準 部 ］

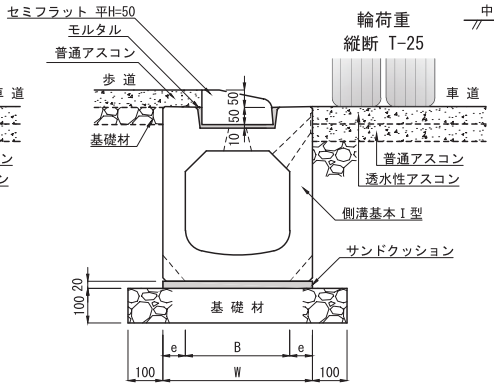

［ 車両乗り入れ部 ］

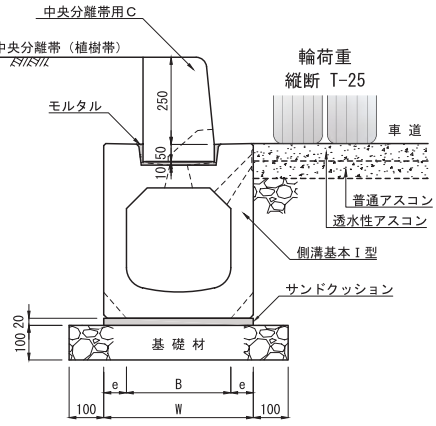

［ 中央分離帯部 ］

注（1）歩道側の基礎材については、側溝上面で50mm厚さをとれないため、基礎材上面を側溝の上端面部に合わせて勾配をとり、すりつけ調整をしてください。

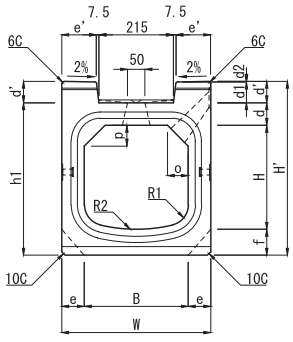

［正 面 図］

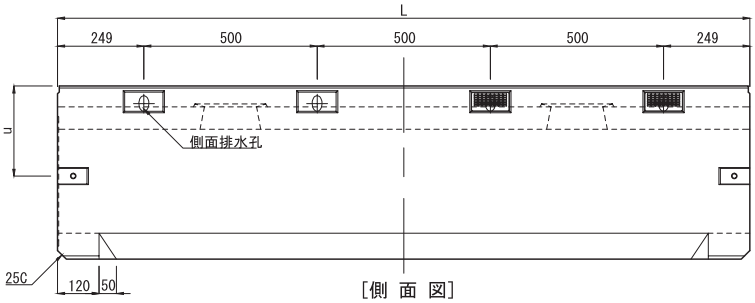

［側 面 図］



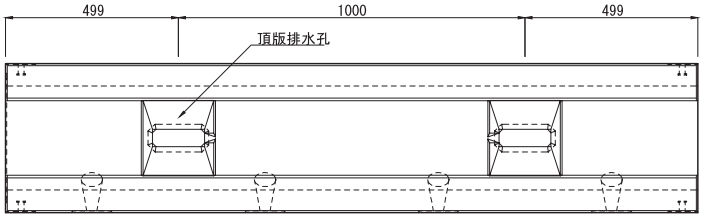

［平 面 図］

呼び名（B × H）	寸法（mm） B	H	W	H'	h1	d	d1	d2	d'	e	e'	f	o	p	u	R1	R2	L	質量（kg）
300× 300	300	300	430	502	440	65	60	2	62	65	100	75	60	60	260	60	450	1998	542
300× 400		400		602	540														602
300× 500		500		702	640														664
300× 600		600		802	740														725
300× 700		700		902	840														786
300× 800		800		1002	940														847
300× 900		900		1102	1040														908
300×1000		1000		1202	1140														969
400× 400	400	400	540	613	550	70	60	3	63	70	155	80	80	80	320	80	600		770
400× 500		500		713	650														836
400× 600		600		813	750														902
400× 700		700		913	850														965
400× 800		800		1013	950														1034

IBC排水側溝 基本 Ⅱ型

可変勾配対応　輪荷重 縦断 T-25　CAD data DWG SFC

単位：mm

布設標準構造図（参考）

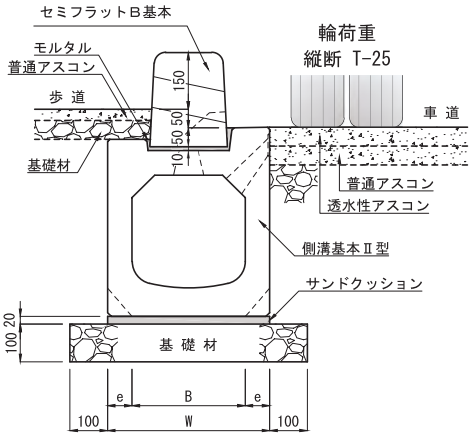

［交差点すりつけ部］

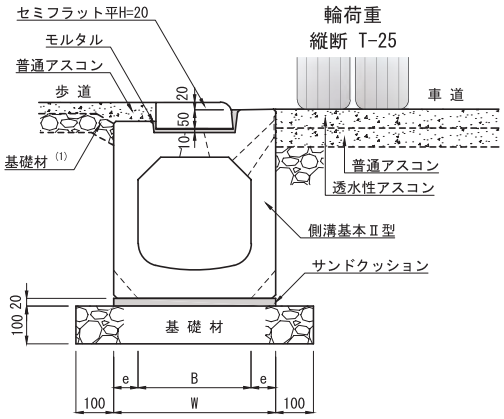

［交差点巻き込み部・横断歩道部］

注 (1)歩道側の基礎材については、側溝上面で50mm厚さをとれないため、基礎材上面を側溝の上端面部に合わせて勾配をとり、すりつけ調整をしてください。

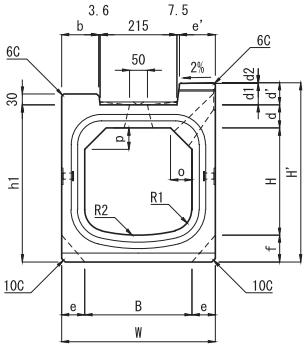

［正 面 図］

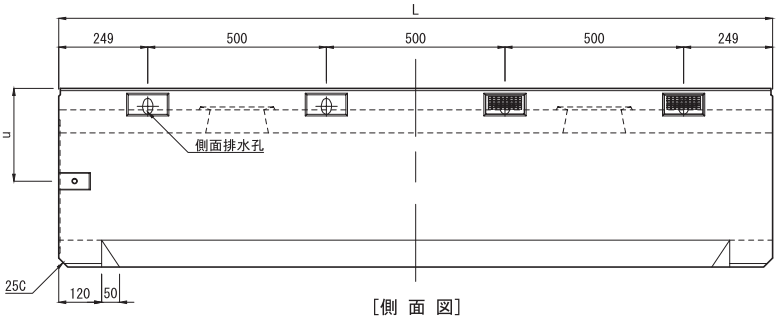

［側 面 図］



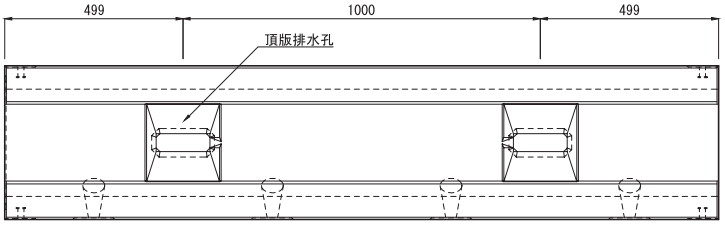

［平 面 図］

呼び名（B × H）	寸法（mm） B	H	W	H'	h1	b	d	d1	d2	d'	e	e'	f	o	p	u	R1	R2	L	質量（kg）
300× 300	300	300	430	502	440	103.8	65	60	2	62	65	100	75	60	60	260	60	450	1998	528
300× 400		400		602	540															588
300× 500		500		702	640															650
300× 600		600		802	740															711
300× 700		700		902	840															772
300× 800		800		1002	940															833
300× 900		900		1102	1040															894
300×1000		1000		1202	1140															955
400× 400	400	400	540	613	550	158.8	70	60	3	63	70	155	80	80	80	320	80	600		746
400× 500		500		713	650															812
400× 600		600		813	750															878
400× 700		700		913	850															941
400× 800		800		1013	950															1010

フルドレーン Ⅰ型
フルドレーン Ⅱ型
フルドレーン 境界ブロック
IBC 排水側溝
IBC 境界ブロック
都市型側溝
SK側溝 ロードレインⅠ型
箱形U字側溝
長尺U字溝
深溝U字溝
側溝用蓋
横断溝
ボックス カルバート
U形側溝
L形側溝
境界ブロック
集水桝
エルフォーム
テールアルメ
NSS ブロック
SPブロック
UKパネル パネックス
柵板・鍬止 張・法枠ブロック
鉄道関連
その他製品

ＩＢＣ排水側溝 基本 Ⅲ型

単位：mm

布設標準構造図（参考）

NEW 側溝の天端高さを歩道舗装面とフラットになるように改良しました。

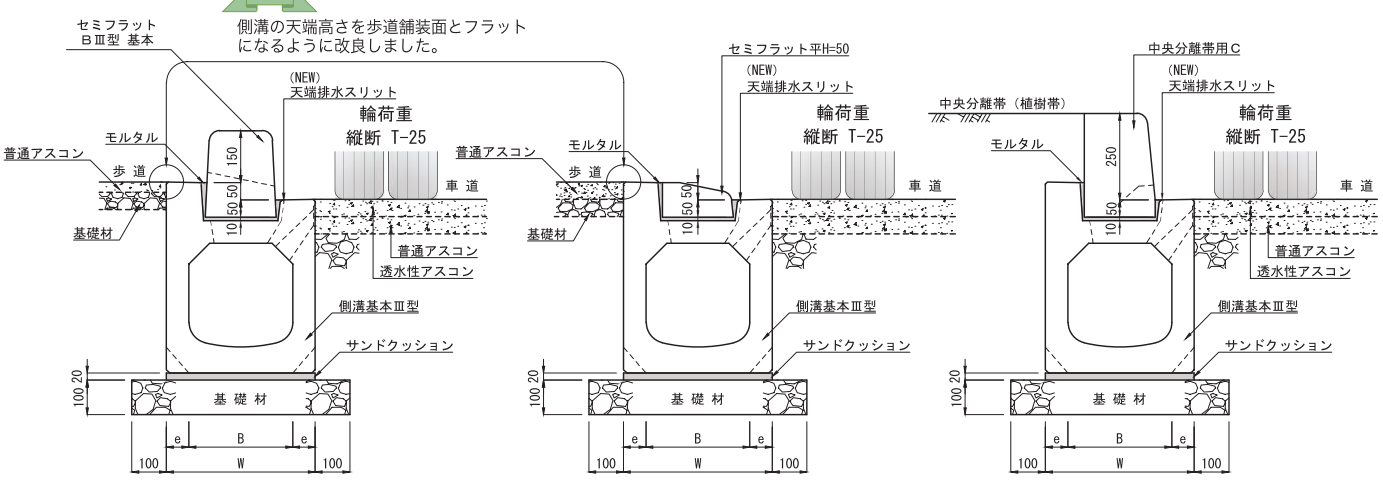

［標 準 部］　［車両乗り入れ部］　［中央分離帯部］

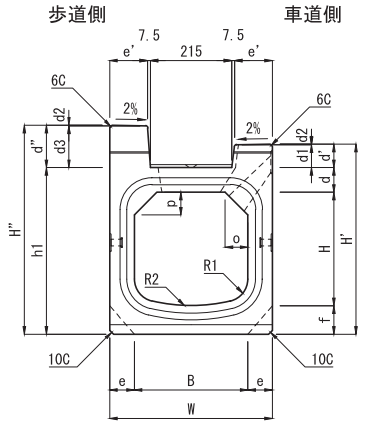

［正 面 図］

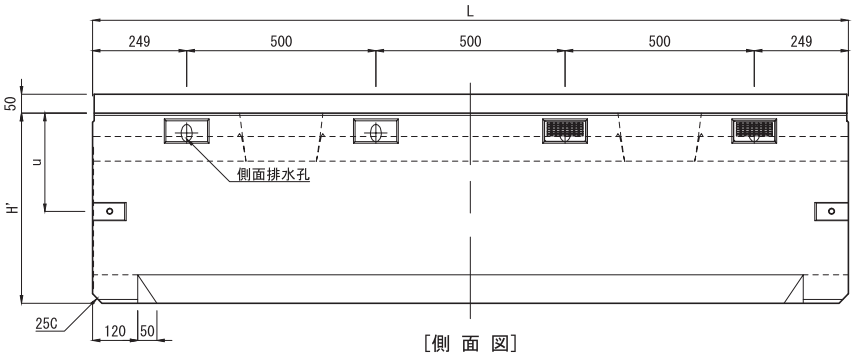

［側 面 図］



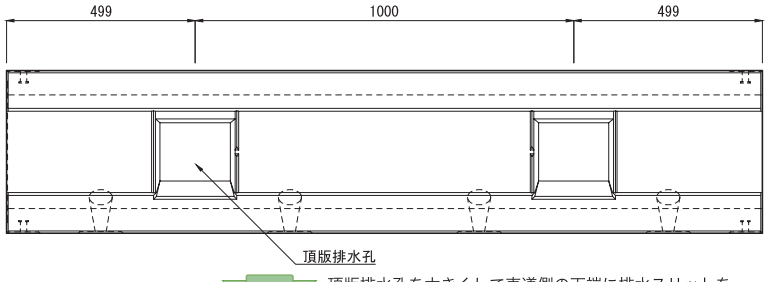

NEW 頂版排水孔を大きくして車道側の天端に排水スリットを設けましたので、車両乗り入れ部でも排水ができます。

［平 面 図］

呼び名 (B × H)	寸法 (mm) B	H	W	H'	H"	h1	d	d1	d2	d3	d'	d"	e	e'	f	o	p	u	R1	R2	L	質量 (kg)
300× 300	300	300	430	502	552	440	65	60	2	110	62	112	65	100	75	60	60	260	60	450	1998	558
300× 400		400		602	652	540																618
300× 500		500		702	752	640																680
300× 600		600		802	852	740																741
300× 700		700		902	952	840																802
300× 800		800		1002	1052	940																863
300× 900		900		1102	1152	1040																924
300×1000		1000		1202	1252	1140																985
400× 400	400	400	540	613	663	550	70	60	3	110	63	113	70	155	80	80	80	320	80	600		799
400× 500		500		713	763	650																865
400× 600		600		813	863	750																931
400× 700		700		913	963	850																994
400× 800		800		1013	1063	950																1063

茨城県土木部建設資材単価表名称

側溝(管渠型)乗入タイプ

可変勾配対応　輪荷重 縦横断 T-25　CAD data DWG SFC

ＩBC排水側溝 乗り入れ一体Ｉ型 H=50

単位：mm



ＩＢＣ側溝の車両乗り入れ部に使用するT-25縦横断対応の乗り入れ一体型函渠側溝です。
側溝と縁石が一体になっているため工期の短縮が図れます。
また、車両の乗り入れ等による縁石凸部の破損も防止できます。

布設標準構造図（参考）

［車両乗り入れ部］

輪荷重
縦断 T-25

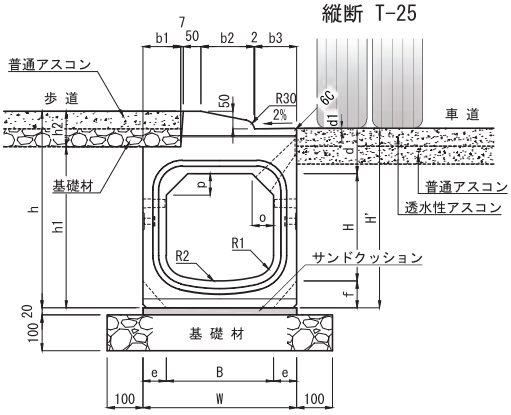

［正 面 図］

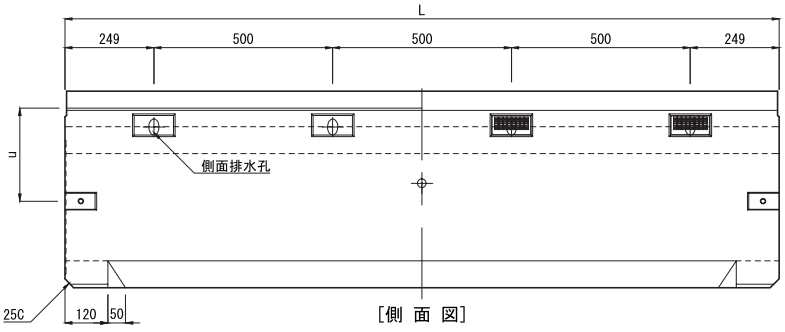

［側 面 図］

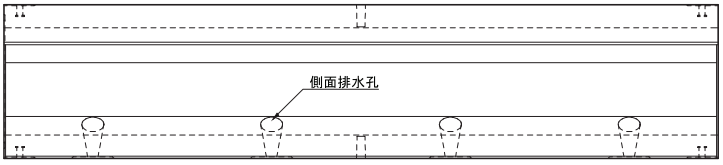

［平 面 図］

呼び名（B × H）	寸法（mm） B	H	W	H'	h	h1	h2	b1	b2	b3	d	d1	e	f	o	p	u	R1	R2	L	質量（kg）
300× 300	300	300	430	502	550	450	100	105.5	148	117.5	127	2	65	75	60	60	260	60	450	1998	614
300× 400		400		602	650	550															675
300× 500		500		702	750	650															736
300× 600		600		802	850	750															797
300× 700		700		902	950	850															858
300× 800		800		1002	1050	950															919
300× 900		900		1102	1150	1050															980
300×1000		1000		1202	1250	1150															1041
400× 400	400	400	540	613	660	560		160.5	148	172.5	133	3	70	80	80	80	320	80	600		835
400× 500		500		713	760	660															901
400× 600		600		813	860	760															967
400× 700		700		913	960	860															1032
400× 800		800		1013	1060	960															1098

注 (1)側壁のセンターに施工用の吊り穴を設けてあります。

フルドレーンⅠ型
フルドレーンⅡ型
フルドレーン境界ブロック
ＩＢＣ排水側溝
ＩＢＣ境界ブロック
都市型側溝
SK側溝ロードレインⅠ型
箱形U字側溝
長尺U字溝
深溝U字溝
側溝用蓋
横断溝
ボックスカルバート
U形側溝
L形側溝
境界ブロック
集水桝
エルフォーム
テールアルメ
NSSブロック
SPブロック
UKパネルパネックス
柵板・鍬止張・法枠ブロック
鉄道関連
その他製品

ＩBC排水側溝 乗り入れ一体Ⅱ型 H=20

単位：mm



ＩＢＣ側溝の横断歩道部または交差点巻き込み部に使用する T-25 縦断設計の乗り入れ一体型函渠側溝です。
側溝と縁石が一体になっているため工期の短縮が図れます。
また、車両の乗り上げ等による縁石凸部の破損も防止できます。

布設標準構造図（参考）

［交差点巻き込み部・横断歩道部］

輪荷重
縦断 T-25

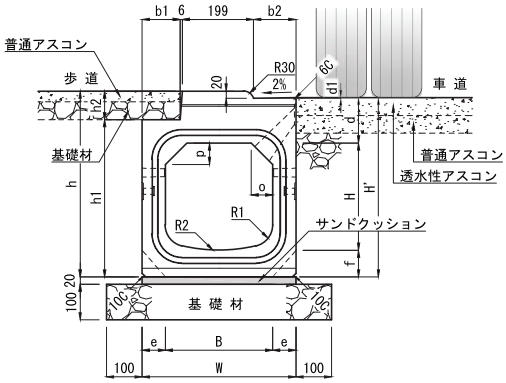

［正 面 図］

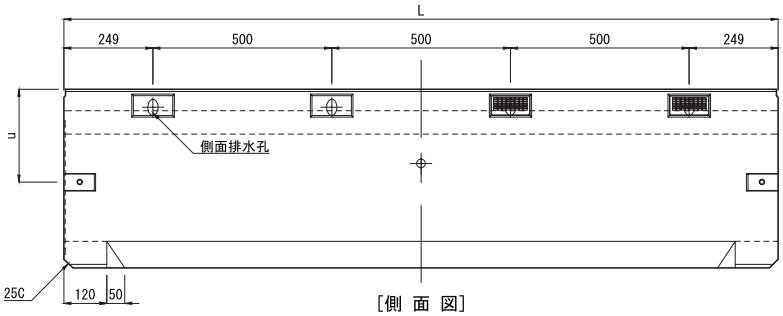

［側 面 図］

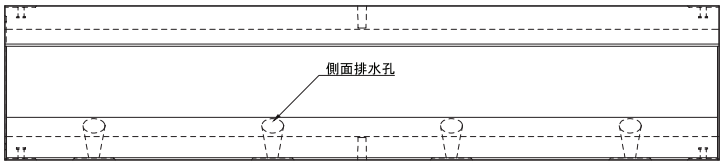

［平 面 図］

呼び名（B × H）	寸法（mm） B	H	W	H'	h	h1	h2	b1	b2	d	d1	e	f	o	p	u	R1	R2	L	質量（kg）
300× 300	300	300	430	502	520	440	80	106.5	118.5	127	2	65	75	60	60	260	60	450	1998	590
300× 400		400		602	620	540														651
300× 500		500		702	720	640														712
300× 600		600		802	820	740														773
300× 700		700		902	920	840														834
300× 800		800		1002	1020	940														895
300× 900		900		1102	1120	1040														956
300×1000		1000		1202	1220	1140														1017
400× 400	400	400	540	613	630	550		161.5	173.5	133	3	70	80	80	80	320	80	600		812
400× 500		500		713	730	650														878
400× 600		600		813	830	750														944
400× 700		700		913	930	850														1009
400× 800		800		1013	1030	950														1075

注 (1)側壁のセンターに施工用の吊り穴を設けてあります。

フルドレーンⅠ型
フルドレーンⅡ型
フルドレーン境界ブロック
ＩＢＣ排水側溝
ＩＢＣ境界ブロック
都市型側溝
ＳＫ側溝ロードレインⅠ型
箱形U字側溝
長尺U字溝
深溝U字溝
側溝用蓋
横断溝
ボックスカルバート
U形側溝
L形側溝
境界ブロック
集水桝
エルフォーム
テールアルメ
ＮＳＳブロック
SPブロック
UKパネルパネックス
柵板・鍬止張・法枠ブロック
鉄道関連
その他製品

茨城県土木部建設資材単価表名称

側溝(管渠型)乗入タイプ

可変勾配対応　輪荷重 縦断 T-25　CAD data DWG SFC　バリアフリー

ＩBC排水側溝 乗り入れ一体Ⅱ型 H=0-20

単位：mm



ＩＢＣ側溝の横断歩道部または交差点巻き込み部に使用する T-25 縦断設計の乗り入れ一体型函渠側溝です。
側溝と縁石が一体になっているため工期の短縮が図れます。
車両の乗り上げ等による縁石凸部の破損も防止できます。
また、段差が緩やかなため歩行者に優しく、車椅子による横断走行がスムーズにできます。

布設標準構造図（参考）

［交差点巻き込み部・横断歩道部］

輪荷重
縦断 T-25

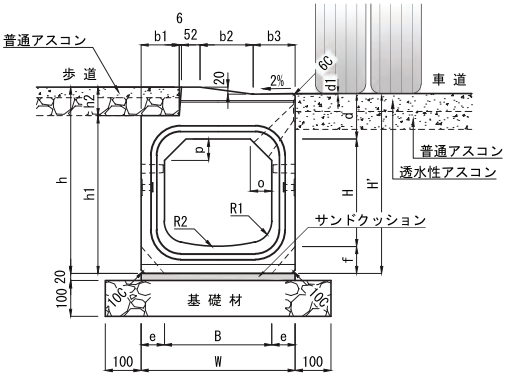

［正 面 図］

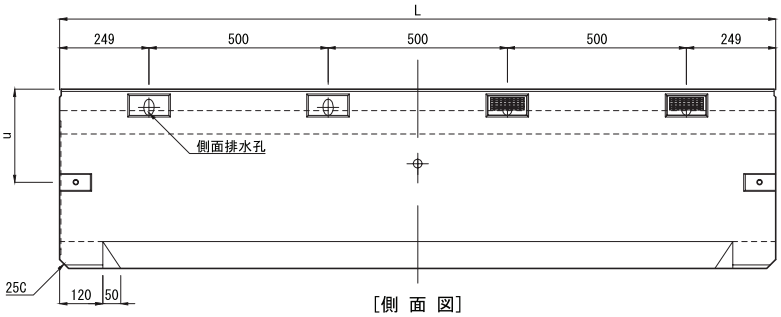

［側 面 図］

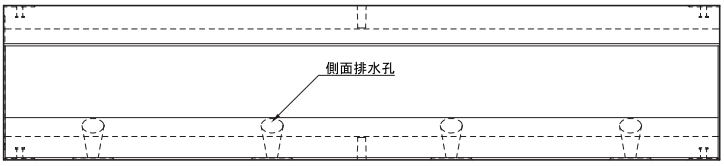

［平 面 図］

呼び名（B × H）	寸法（mm） B	H	W	H'	h	h1	h2	b1	b2	b3	d	d1	e	f	o	p	u	R1	R2	L	質量（kg）
300× 300	300	300	430	502	520	440	80	106.5	148	117.5	127	2	65	75	60	60	260	60	450	1998	577
300× 400		400		602	620	540															638
300× 500		500		702	720	640															699
300× 600		600		802	820	740															760
300× 700		700		902	920	840															821
300× 800		800		1002	1020	940															882
300× 900		900		1102	1120	1040															943
300×1000		1000		1202	1220	1140															1004
400× 400	400	400	540	613	630	550		161.5		172.5	133	3	70	80	80	80	320	80	600		799
400× 500		500		713	730	650															865
400× 600		600		813	830	750															931
400× 700		700		913	930	850															996
400× 800		800		1013	1030	950															1062

注 (1)側壁のセンターに施工用の吊り穴を設けてあります。

フルドレーン Ⅰ型
フルドレーン Ⅱ型
フルドレーン 境界ブロック
ＩＢＣ 排水側溝
ＩＢＣ 境界ブロック
都市型側溝
ＳＫ側溝 ロードレインⅠ型
箱形U字側溝
長尺U字溝
深溝U字溝
側溝用蓋
横断溝
ボックス カルバート
U形側溝
L形側溝
境界ブロック
集水桝
エルフォーム
テールアルメ
ＮＳＳ ブロック
SPブロック
UKパネル パネックス
柵板・鍬止 張・法枠ブロック
鉄道関連
その他製品

ＩBC排水側溝 フラット乗り入れＩ型

可変勾配対応　輪荷重 縦横断 T-25　CAD data DWG SFC　バリアフリー

ＩＢＣ側溝の車両乗り入れ部に使用するT-25縦横断対応の乗り入れ用函渠型側溝で、集水桝を介さず直接施工ができます。
段差がないため歩行者に優しく、車椅子による横断走行がスムーズにできます。

単位：mm



布設標準構造図（参考）

［車両乗り入れ部］

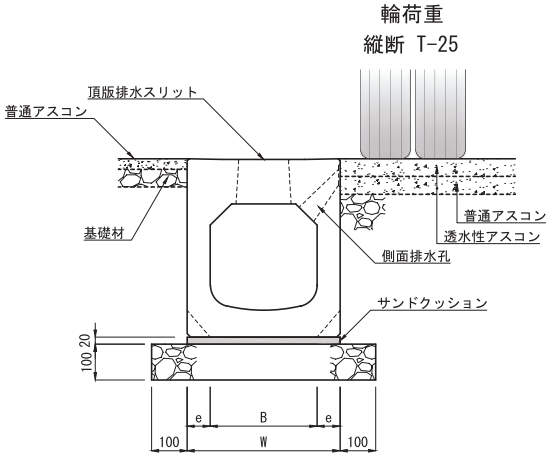

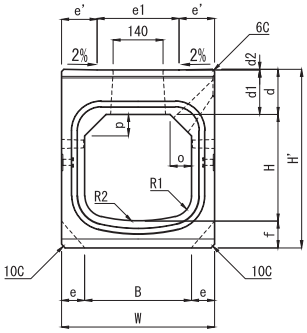

［正面図］

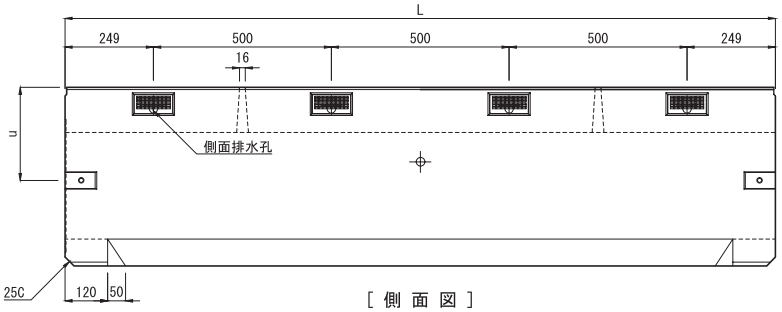

［側面図］

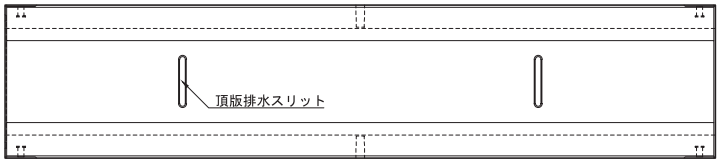

［平面図］

呼び名 (B × H)	寸法 (mm) B	H	W	H'	d	d1	d2	e	e'	e1	f	o	p	u	R1	R2	L	質量 (kg)
300 × 300	300	300	430	502	127	125	2	65	100	230	75	60	60	260	60	450	1998	601
300 × 400		400		602														662
300 × 500		500		702														723
300 × 600		600		802														784
300 × 700		700		902														845
300 × 800		800		1002														906
300 × 900		900		1102														967
300 ×1000		1000		1202														1028
400 × 400	400	400	540	613	133	130	3	70	155		80	80	80	320	80	600		830
400 × 500		500		713														896
400 × 600		600		813														962
400 × 700		700		913														1028
400 × 800		800		1013														1094

注 (1)側壁のセンターに施工用の吊り穴を設けてあります。

可変勾配対応　輪荷重 横断 T-25　CAD data DWG SFC

ＩＢＣ排水側溝 暗渠・敷板（全タイプ共通）

ＩＢＣ側溝の道路横断部に使用する T-25 横断設計の暗渠型側溝で、集水桝を介せず直接施工が可能です。
また、専用の敷板を使用することで工期の短縮と早期の交通解放が可能です。

単位：mm

■ 暗　渠

布設標準構造図（参考）

輪荷重
横断 T-25

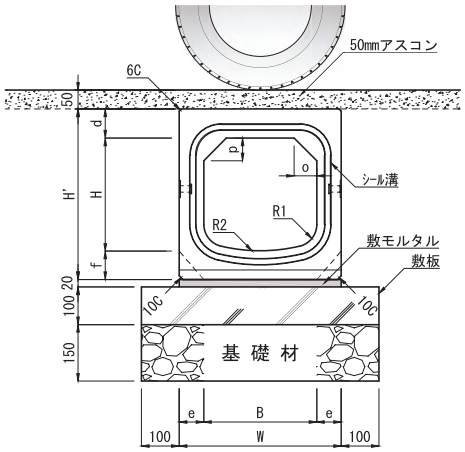

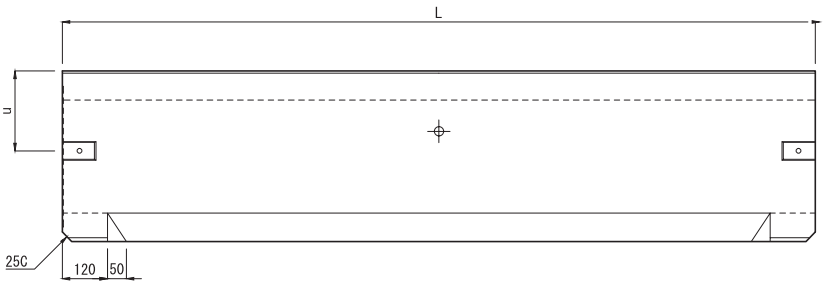



呼び名（B × H）	寸法 (mm) B	H	W	H'	d	e	f	o	p	u	R1	R2	L	質量 (kg)
300 × 300	300	300	430	452	77	65	75	60	60	210	60	450	1998	500
300 × 400		400		552										561
300 × 500		500		652										622
300 × 600		600		752										683
300 × 700		700		852										744
300 × 800		800		952										805
300 × 900		900		1052										866
300 ×1000		1000		1152										927
400 × 400	400	400	540	563	83	70	80	80	80	270	80	600		705
400 × 500		500		663										771
400 × 600		600		763										837
400 × 700		700		863										903
400 × 800		800		963										969

注 (1)側壁のセンターに施工用の吊り穴を設けてあります。

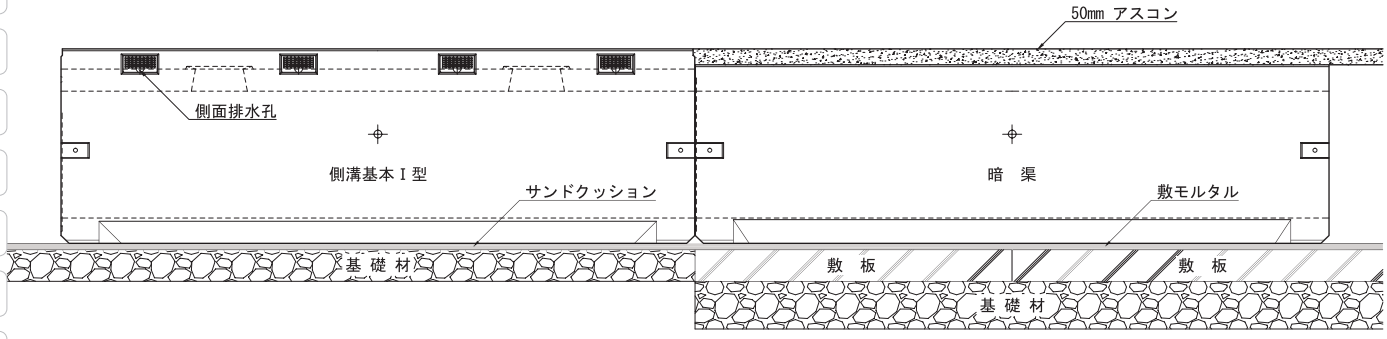

布設参考側面図

■ 敷　板

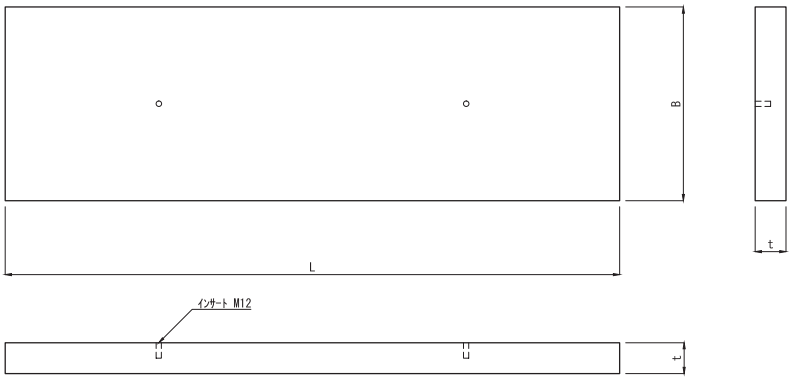

呼び名	寸法 (mm) B	t	L	質量 (kg)
300用	630	100	1998	290
	630	100	998	145
400用	740	100	1998	340
	740	100	998	170

フルドレーンⅠ型
フルドレーンⅡ型
フルドレーン境界ブロック
ＩＢＣ排水側溝
ＩＢＣ境界ブロック
都市型側溝
SK側溝ロードレインⅠ型
箱形U字側溝
長尺U字溝
深溝U字溝
側溝用蓋
横断溝
ボックスカルバート
U形側溝
L形側溝
境界ブロック
集水桝
エルフォーム
テールアルメ
NSSブロック
SPブロック
UKパネルパネックス
柵板・鍬止張・法枠ブロック
鉄道関連
その他製品

IBC排水側溝 集水桝 セミフラットB(Ⅰ型・Ⅱ型兼用)

輪荷重 縦断 T-25　CAD data DWG SFC

単位：mm



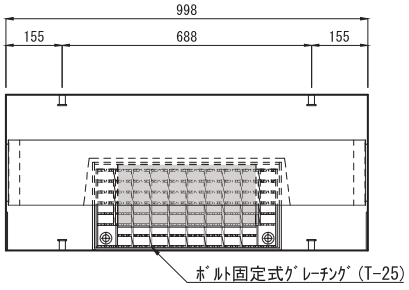

［平　面　図］

布設標準構造図（参考）

［標　準　部］

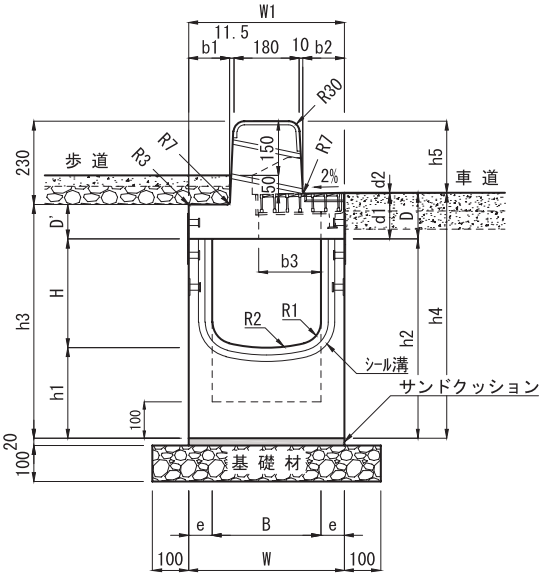

［正　面　図］

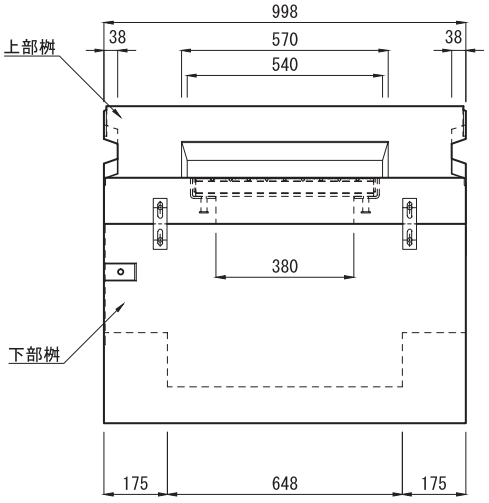

［側　面　図］

呼び名 (B×H)		寸法 (mm) B	H	h1	h2	h3	h4	h5	W	W1	b1	b2	b3	D	D'	d1	d2	e	R1	R2	質量 (kg)
300 × 300		300	300	250	550	645	677	198	430	430	113.5	115	172	127	95	125	2	65	60	450	464
300 × 400			400		650	745	777														495
300 × 500			500		750	845	877														525
300 × 600			600		850	945	977														556
300 × 700			700		950	1045	1077														587
400 × 400		400	400		650	750	783	197	540	540	168.5	170	217	133	100	130	3	70	80	600	572
400 × 500			500		750	850	883														605
400 × 600			600		850	950	983														638
400 × 700			700		950	1050	1083														671
400 × 800			800		1050	1150	1183														704
深型	300 × 300－1450	300	300	1150	1450	1545	1577	198	470	430	113.5	115	172	127	95	125	2	85	60	450	1097
	300 × 400－1450		400	1050																	1073
	300 × 500－1450		500	950																	1047
	300 × 600－1450		600	850																	1023
	300 × 700－1450		700	750																	999
	300 × 800－1450		800	650																	974
	300 × 900－1450		900	550																	949
	300 ×1000－1450		1000	450																	925
	400 × 400－1450	400	400	1050		1550	1583	197	570	540	168.5	170	217	133	100	130	3	85	80	600	1199
	400 × 500－1450		500	950																	1166
	400 × 600－1450		600	850																	1061
	400 × 700－1450		700	750																	1101
	400 × 800－1450		800	650																	1068

注 (1)深型集水桝の高さh1～h4については最深の深さを示しており、深さがH+350(300×800−1450～300×1000−1450は、H+250)～表中のh2までの深さであれば、100mmピッチの寸法で、製造可能です。詳細については別途、個別製品図を参照してください。
(2)深型桝については、型枠の構造上シール溝はありません。また、ジョイント部の寸法も若干異なります。詳細については個別製品図を参照してください。

茨城県土木部建設資材単価表名称

側溝(管渠型)集水桝 標準 300 H=200・標準 400 H=200

IBC排水側溝 集水桝 セミフラットBⅢ型

輪荷重 縦断 T-25　CAD data DWG SFC

単位：mm



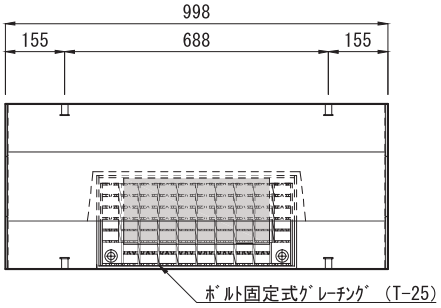

［平　面　図］

布設標準構造図（参考）

［標　準　部］

NEW

集水桝の天端高さを歩道舗装面とフラットになるように改良しました。

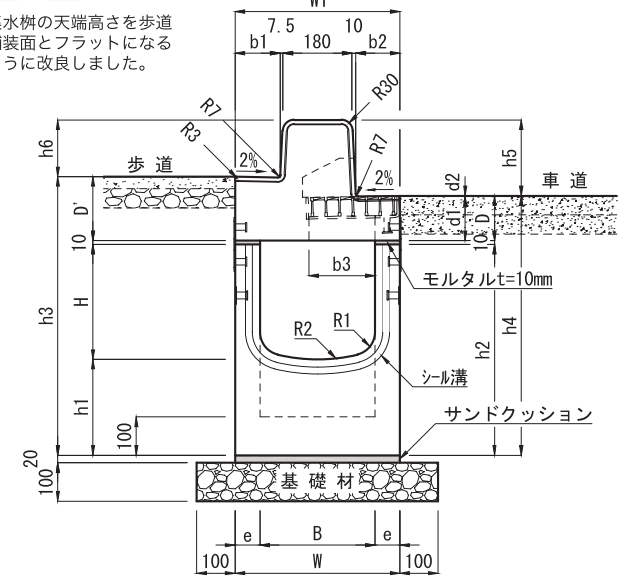

［正　面　図］

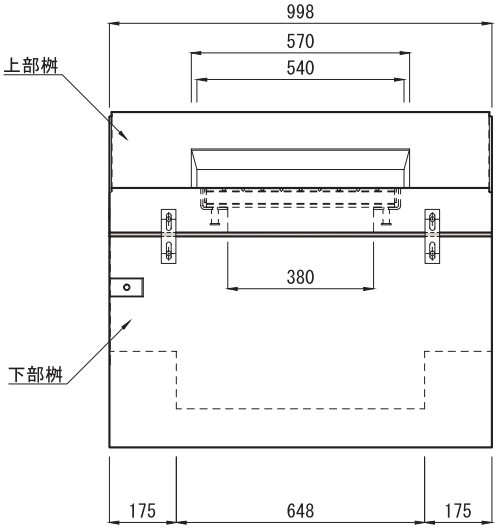

［側　面　図］

呼び名 (B × H)		寸法 (mm) B	H	h1	h2	h3	h4	h5	h6	W	W1	b1	b2	b3	D	D'	d1	d2	e	R1	R2	質量 (kg)
300 × 300		300	300	250	550	727	677	198	148	430	430	117.5	115	172	117	167	115	2	65	60	450	479
300 × 400			400		650	827	777															510
300 × 500			500		750	927	877															540
300 × 600			600		850	1027	977															571
300 × 700			700		950	1127	1077															602
400 × 400		400	400		650	833	783	197	147	540	540	172.5	170	217	123	173	120	3	70	80	600	595
400 × 500			500		750	933	883															628
400 × 600			600		850	1033	983															661
400 × 700			700		950	1133	1083															694
400 × 800			800		1050	1233	1183															727
深型	300 × 300－1450	300	300	1150	1450	1627	1577	198	148	470	430	117.5	115	172	117	167	115	2	85	60	450	1112
深型	300 × 400－1450		400	1050																		1088
深型	300 × 500－1450		500	950																		1062
深型	300 × 600－1450		600	850																		1038
深型	300 × 700－1450		700	750																		1014
深型	300 × 800－1450		800	650																		989
深型	300 × 900－1450		900	550																		964
深型	300 ×1000－1450		1000	450																		940
深型	400 × 400－1450	400	400	1050		1633	1583	197	147	570	540	172.5	170	217	123	173	120	3	85	80	600	1222
深型	400 × 500－1450		500	950																		1189
深型	400 × 600－1450		600	850																		1157
深型	400 × 700－1450		700	750																		1124
深型	400 × 800－1450		800	650																		1091

注（1）深型集水桝の高さh1～h4については最深の深さを示しており、深さがH+350（300×800−1450～300×1000−1450は、H+250）～表中のh2までの深さであれば、100mmピッチの寸法で、製造可能です。詳細については別途、個別製品図を参照してください。
（2）深型桝については、型枠の構造上シール溝はありません。また、ジョイント部の寸法も若干異なります。詳細については個別製品図を参照してください。

IBC排水側溝 集水桝 セミフラットB斜 H=50

(Ⅰ型・Ⅲ型兼用)[グレーチング埋め込み一体式]

輪荷重 縦断 T-25　CAD data DWG SFC

単位：mm

［標準部→車両乗り入れ部］

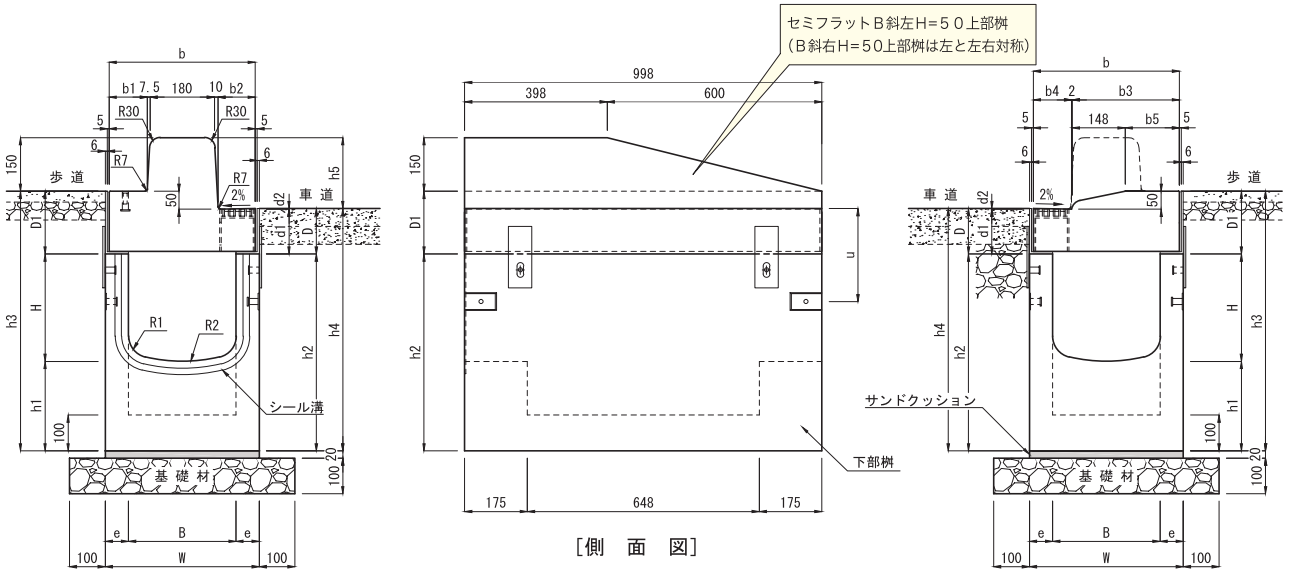

［背面図］　［側面図］　［正面図］

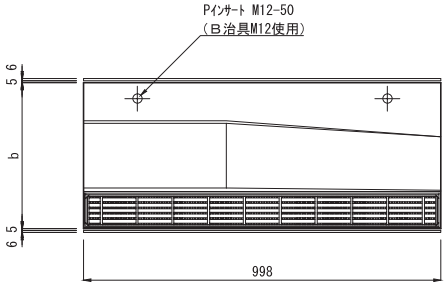

［平面図］

呼び名 (B×H)		寸法 (mm) B	H	h1	h2	h3	h4	h5	W	b	b1	b2	b3	b4	b5	D	D1	d1	d2	e	u	R1	R2	質量 (kg)
300 × 300		300	300	250	550	725	677	198	430	408	106.5	104	299.5	106.5	151.5	127	175	125	2	65	260	60	450	438
300 × 400			400		650	825	777																	469
300 × 500			500		750	925	877																	499
300 × 600			600		850	1025	977																	530
300 × 700			700		950	1125	1077																	561
400 × 400		400	400	250	650	830	783	197	540	518	161.5	159	354.5	161.5	206.5	133	180	130	3	70	320	80	600	549
400 × 500			500		750	930	883																	582
400 × 600			600		850	1030	983																	615
400 × 700			700		950	1130	1083																	648
400 × 800			800		1050	1230	1183																	681
深型	300 × 300 − 1450	300	300	1150	1450	1625	1577	198	470	470	106.5	104	299.5	106.5	151.5	127	175	125	2	85	260	60	450	1071
	300 × 400 − 1450		400	1050																				1047
	300 × 500 − 1450		500	950																				1021
	300 × 600 − 1450		600	850																				997
	300 × 700 − 1450		700	750																				973
	300 × 800 − 1450		800	650																				948
	300 × 900 − 1450		900	550																				923
	300 ×1000 − 1450		1000	450																				899
	400 × 400 − 1450	400	400	1050	1450	1630	1583	197	570	518	161.5	159	354.5	161.5	206.5	133	180	130	3	85	320	80	600	1176
	400 × 500 − 1450		500	950																				1143
	400 × 600 − 1450		600	850																				1111
	400 × 700 − 1450		700	750																				1078
	400 × 800 − 1450		800	650																				1045

注 (1)深型集水桝の高さh1～h4については最深の深さを示しており、深さがH+350(300×800−1450～300×1000−1450は、H+250)～表中のh2までの深さであれば、100mmピッチの寸法で、製造可能です。詳細については別途、個別製品図を参照してください。
(2)セミフラットB(Ⅰ型・Ⅲ型兼用)斜右 H=50上部桝は左と左右対称です。
(3)深型集水桝については、型枠の構造上シール溝はありません。また、ジョイント部の寸法も若干異なります。詳細については個別製品図を参照してください。
(4)上部桝については、グレーチング埋め込み一体式ですので、維持管理の際は上部桝上面のインサート及びグレーチング部に吊り治具をセットして上部桝そのものを取り外して行ってください。
(5)グレーチング埋め込み一体式の他に「配筋仕様」タイプも別途あります。

茨城県土木部建設資材単価表名称

側溝(管渠型)集水桝 乗り入れ 300・乗入 400(グレーチング埋込型)

IBC排水側溝集水桝セミフラット乗り入れ H=50

(Ⅰ型・Ⅲ型兼用)[グレーチング埋め込み一体式]

輪荷重 縦横断 T-25　CAD data DWG SFC

単位：mm

フルドレーンⅠ型
フルドレーンⅡ型
フルドレーン境界ブロック
IBC排水側溝
IBC境界ブロック
都市型側溝
SK側溝ロードレインⅠ型
箱形U字側溝
長尺U字溝
深溝U字溝
側溝用蓋
横断溝
ボックスカルバート
U形側溝
L形側溝
境界ブロック
集水桝
エルフォーム
テールアルメ
NSSブロック
SPブロック
UKパネルパネックス
柵板・鍬止張・法枠ブロック
鉄道関連
その他製品

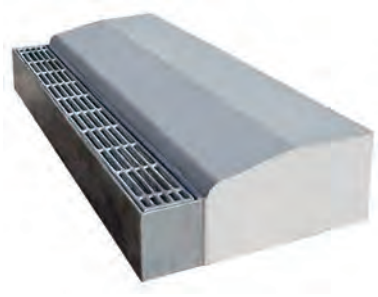

布設標準構造図（参考）
[車両乗り入れ部]

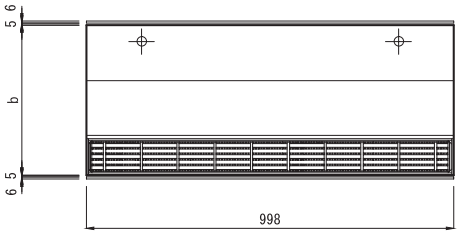

[平　面　図]

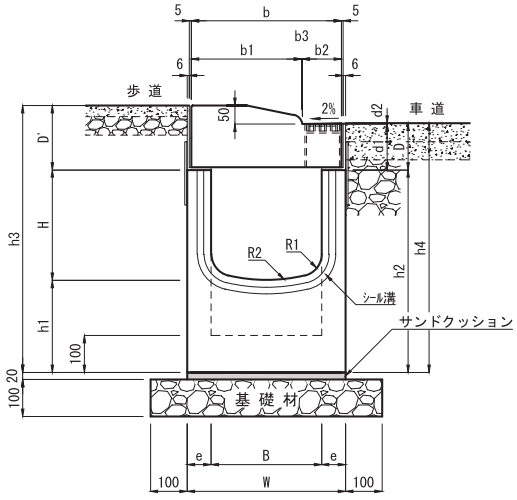

[正　面　図]

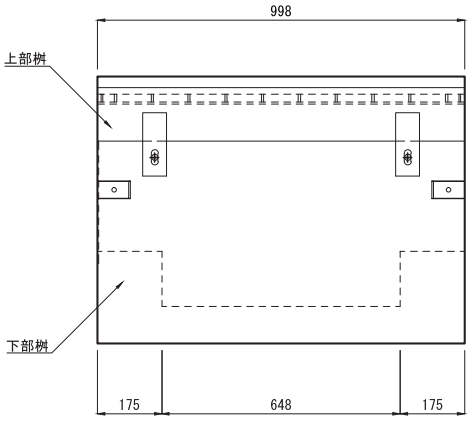

[側　面　図]

呼び名 (B × H)		寸法 (mm) B	H	h1	h2	h3	h4	W	b	b1	b2	b3	D	D'	d1	d2	e	R1	R2	質量 (kg)
300 × 300		300	300	250	550	725	677	430	408	299.5	106.5	2	127	175	125	2	65	60	450	398
300 × 400			400		650	825	777													429
300 × 500			500		750	925	877													459
300 × 600			600		850	1025	977													490
300 × 700			700		950	1125	1077													521
400 × 400		400	400		650	830	783	540	518	354.5	161.5		133	180	130	3	70	80	600	512
400 × 500			500		750	930	883													545
400 × 600			600		850	1030	983													578
400 × 700			700		950	1130	1083													611
400 × 800			800		1050	1230	1183													644
深型	300 × 300 − 1450	300	300	1150	1450	1625	1577	470	408	299.5	106.5		127	175	125	2	85	60	450	1031
深型	300 × 400 − 1450		400	1050																1007
深型	300 × 500 − 1450		500	950																981
深型	300 × 600 − 1450		600	850																957
深型	300 × 700 − 1450		700	750																933
深型	300 × 800 − 1450		800	650																908
深型	300 × 900 − 1450		900	550																883
深型	300 ×1000 − 1450		1000	450																859
深型	400 × 400 − 1450	400	400	1050		1630	1583	570	518	354.5	161.5		133	180	130	3	85	80	600	1139
深型	400 × 500 − 1450		500	950																1106
深型	400 × 600 − 1450		600	850																1074
深型	400 × 700 − 1450		700	750																1041
深型	400 × 800 − 1450		800	650																1008

注 (1)深型集水桝の高さh1～h4については最深の深さを示しており、深さがH+350(300×800−1450～300×1000−1450は、H+250)～表中のh2までの深さであれば、100mmピッチの寸法で、製造可能です。詳細については別途、個別製品図を参照してください。
(2)深型集水桝については、型枠の構造上シール溝はありません。また、ジョイント部の寸法も若干異なります。詳細については個別製品図を参照してください。
(3)上部桝については、グレーチング埋め込み一体式ですので、維持管理の際は上部桝上面のインサート及びグレーチング部に吊り治具をセットして上部桝そのものを取り外して行ってください。
(4)グレーチング埋め込み一体式の他に「配筋仕様」タイプも別途あります。

IBC排水側溝 集水桝 セミフラットB Ⅱ型 斜 H=20

輪荷重 縦断 T-25　CAD data DWG SFC

[グレーチング式]

単位：mm

[交差点すりつけ部]

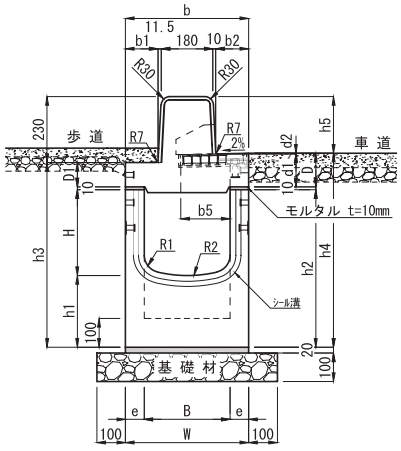

[背 面 図]

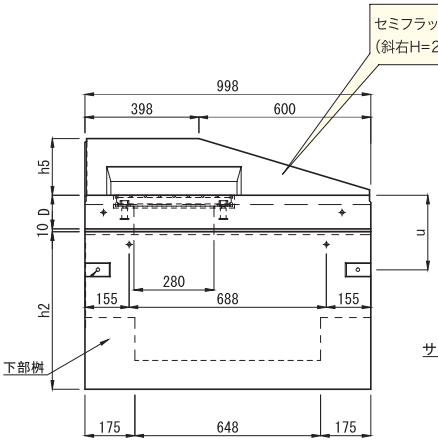

[側 面 図]

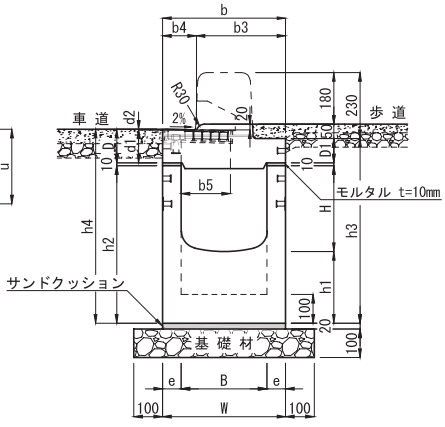

[正 面 図]



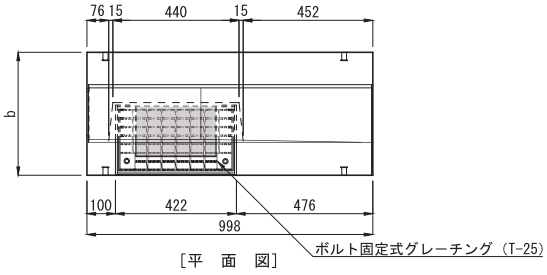

[平 面 図]

呼び名 (B × H)		寸法 (mm) B	H	h1	h2	h3	h4	h5	W	b	b1	b2	b3	b4	b5	D	D1	d1	d2	e	u	R1	R2	質量 (kg)
300 × 300		300	300	250	550	645	677	198	430	430	113.5	115	311.7	118.3	172	117	85	115	2	65	260	60	450	433
300 × 400			400		650	745	777																	464
300 × 500			500		750	845	877																	494
300 × 600			600		850	945	977																	525
300 × 700			700		950	1045	1077																	556
400 × 400		400	400	250	650	750	783	197	540	540	168.5	170	366.7	173.3	217	123	90	120	3	70	320	80	600	551
400 × 500			500		750	850	883																	584
400 × 600			600		850	950	983																	617
400 × 700			700		950	1050	1083																	650
400 × 800			800		1050	1150	1183																	683
深型	300 × 300 − 1450	300	300	1150	1450	1545	1577	198	470	430	113.5	115	311.7	118.3	172	117	85	115	2	85	260	60	450	1066
	300 × 400 − 1450		400	1050																				1042
	300 × 500 − 1450		500	950																				1016
	300 × 600 − 1450		600	850																				992
	300 × 700 − 1450		700	750																				968
	300 × 800 − 1450		800	650																				943
	300 × 900 − 1450		900	550																				918
	300 ×1000 − 1450		1000	450																				894
	400 × 400 − 1450	400	400	1050	1450	1550	1583	197	570	540	168.5	170	366.7	173.3	217	123	90	120	3	85	320	80	600	1178
	400 × 500 − 1450		500	950																				1145
	400 × 600 − 1450		600	850																				1113
	400 × 700 − 1450		700	750																				1080
	400 × 800 − 1450		800	650																				1047

注 (1)深型集水桝の高さh1～h4については最深の深さを示しており、深さがH+350(300×800−1450～300×1000−1450は、H+250)～表中のh2までの深さであれば、100mmピッチの寸法で、製造可能です。詳細については別途、個別製品図を参照してください。
(2)セミフラットBⅡ型斜右H=20上部桝は左と左右対称です。
(3)深型集水桝については、型枠の構造上シール溝はありません。また、ジョイント部の寸法も若干異なります。詳細については個別製品図を参照してください。

IBC排水側溝 集水桝 セミフラットBⅡ型斜 H=0-20

輪荷重 縦断 T-25　CAD data DWG SFC

[グレーチング式]

単位：mm

フルドレーンⅠ型
フルドレーンⅡ型
フルドレーン境界ブロック
IBC排水側溝
IBC境界ブロック
都市型側溝
SK側溝ロードレインⅠ型
箱形U字側溝
長尺U字溝
深溝U字溝
側溝用蓋
横断溝
ボックスカルバート
U形側溝
L形側溝
境界ブロック
集水桝
エルフォーム
テールアルメ
NSSブロック
SPブロック
UKパネルパネックス
柵板・鍬止張・法枠ブロック
鉄道関連
その他製品

[交差点すりつけ部]

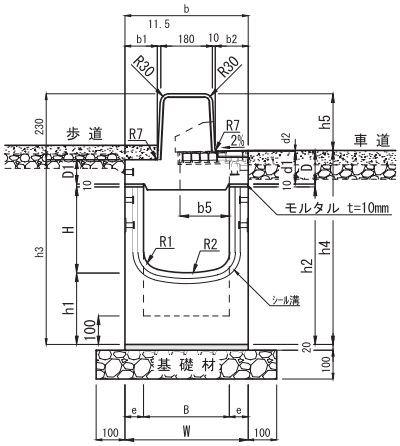

[背 面 図]

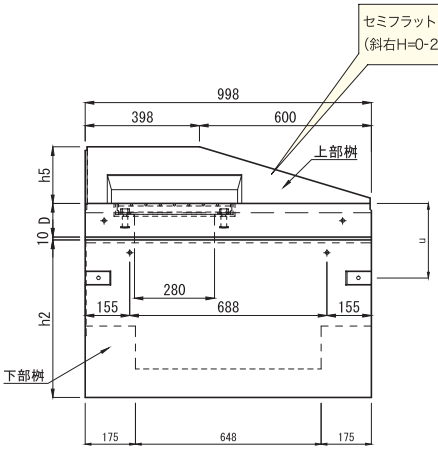

[側 面 図]

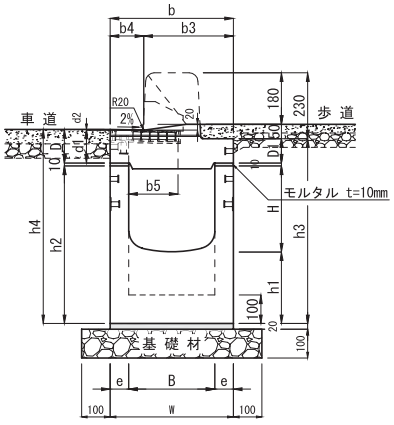

[正 面 図]



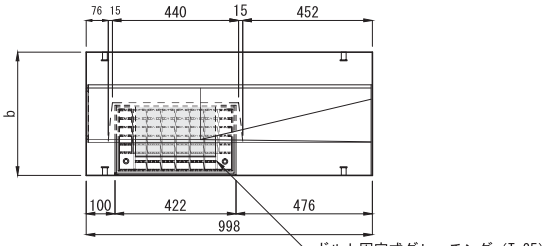

[平 面 図]

呼び名 (B × H)		寸法 (mm) B	H	h1	h2	h3	h4	h5	W	b	b1	b2	b3	b4	b5	D	D1	d1	d2	e	u	R1	R2	質量 (kg)
300 × 300		300	300	250	550	645	677	198	430	430	113.5	115	312.5	117.5	172	117	85	115	2	65	260	60	450	433
300 × 400			400		650	745	777																	464
300 × 500			500		750	845	877																	494
300 × 600			600		850	945	977																	525
300 × 700			700		950	1045	1077																	556
400 × 400		400	400	250	650	800	783	197	540	540	168.5	170	367.5	172.5	217	123	90	120	3	70	320	80	600	551
400 × 500			500		750	900	883																	584
400 × 600			600		850	1000	983																	617
400 × 700			700		950	1100	1083																	650
400 × 800			800		1050	1200	1183																	683
深型	300 × 300 − 1450	300	300	1150	1450	1545	1577	198	470	430	113.5	115	312.5	117.5	172	117	85	115	2	85	260	60	450	1066
	300 × 400 − 1450		400	1050																				1042
	300 × 500 − 1450		500	950																				1016
	300 × 600 − 1450		600	850																				992
	300 × 700 − 1450		700	750																				968
	300 × 800 − 1450		800	650																				943
	300 × 900 − 1450		900	550																				918
	300 ×1000 − 1450		1000	450																				894
	400 × 400 − 1450	400	400	1050	1450	1550	1583	197	570	540	168.5	170	367.5	172.5	217	123	90	120	3	85	320	80	600	1178
	400 × 500 − 1450		500	950																				1145
	400 × 600 − 1450		600	850																				1113
	400 × 700 − 1450		700	750																				1080
	400 × 800 − 1450		800	650																				1047

注 (1)深型集水桝の高さh1～h4については最深の深さを示しており、深さがH+350(300×800−1450～300×1000−1450は、H+250)～表中のh2までの深さであれば、100mmピッチの寸法で、製造可能です。詳細については別途、個別製品図を参照してください。
(2)BⅡ型斜右H=0-20上部桝は左と左右対称です。
(3)深型集水桝については、型枠の構造上シール溝はありません。また、ジョイント部の寸法も若干異なります。詳細については個別製品図を参照してください。

IBC排水側溝 集水桝 セミフラット乗り入れⅡ型 H=20

輪荷重 縦断 T-14　CAD data DWG SFC

[グレーチング式]

単位：mm

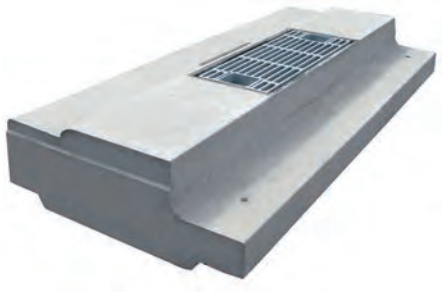

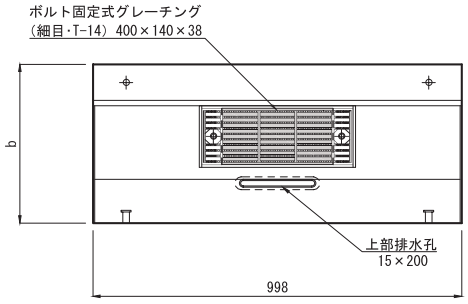

[平　面　図]

布設標準構造図（参考）

[交差点巻き込み部・横断歩道部]

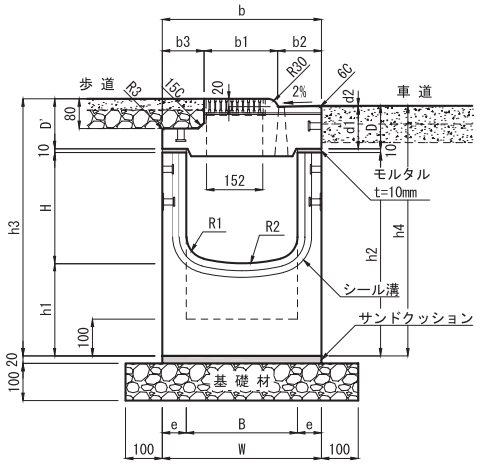

[正　面　図]

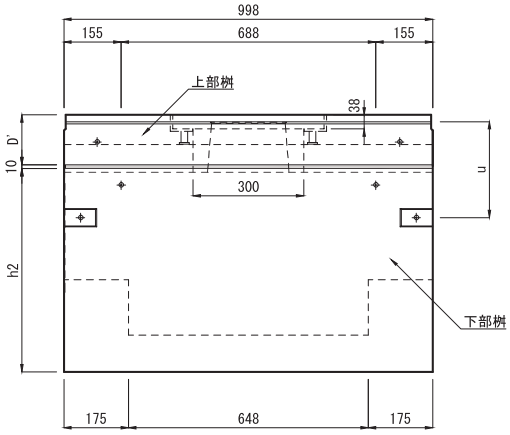

[側　面　図]

呼び名 (B×H)		寸法 (mm) B	H	h1	h2	h3	h4	W	b	b1	b2	b3	D	D'	d1	d2	e	u	R1	R2	質量 (kg)
300×300		300	300	250	550	695	677	430	430	199.3	118.2	112.5	117	135	114.6	2.4	65	260	60	450	388
300×400			400		650	795	777														419
300×500			500		750	895	877														449
300×600			600		850	995	977														480
300×700			700		950	1095	1077														511
400×400		400	400	250	650	800	783	540	540	199.3	173.2	167.5	123	140	119.6	3.4	70	320	80	600	506
400×500			500		750	900	883														539
400×600			600		850	1000	983														572
400×700			700		950	1100	1083														605
400×800			800		1050	1200	1183														638
深型	300×300-1450	300	300	1150	1450	1595	1577	470	430	199.3	118.2	112.5	117	135	114.6	2.4	85	260	60	450	1021
	300×400-1450		400	1050																	997
	300×500-1450		500	950																	971
	300×600-1450		600	850																	947
	300×700-1450		700	750																	923
	300×800-1450		800	650																	898
	300×900-1450		900	550																	873
	300×1000-1450		1000	450																	849
	400×400-1450	400	400	1050	1450	1600	1583	570	540	199.3	173.2	167.5	123	140	119.6	3.4	85	320	80	600	1133
	400×500-1450		500	950																	1100
	400×600-1450		600	850																	1068
	400×700-1450		700	750																	1035
	400×800-1450		800	650																	1002

注 (1)深型集水桝の高さh1～h4については最深の深さを示しており、深さがH+350(300×800-1450～300×1000-1450は、H+250)～表中のh2までの深さであれば、100mmピッチの寸法で、製造可能です。詳細については別途、個別製品図を参照してください。
(2)深型集水桝については、型枠の構造上シール溝はありません。また、ジョイント部の寸法も若干異なります。詳細については個別製品図を参照してください。

茨城県土木部建設資材単価表名称

側溝(管渠型)集水桝バリアフリー 300H=200・バリアフリー 400H=200

IBC排水側溝 集水桝 フラットBⅠ型

輪荷重 縦断 T-25　CAD data DWG SFC

単位：mm

グレーチング細目対応



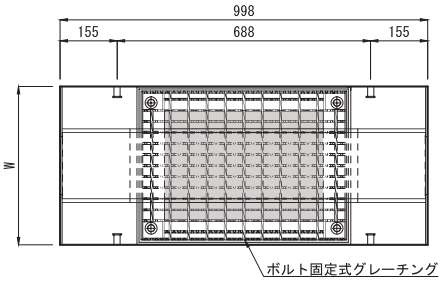

［平 面 図］

布設標準構造図（参考）
［標 準 部］

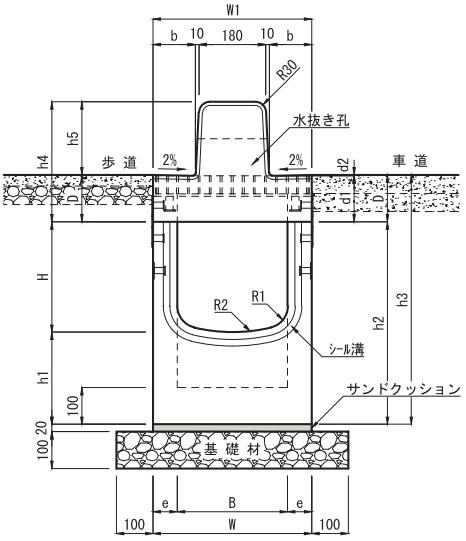

［正 面 図］

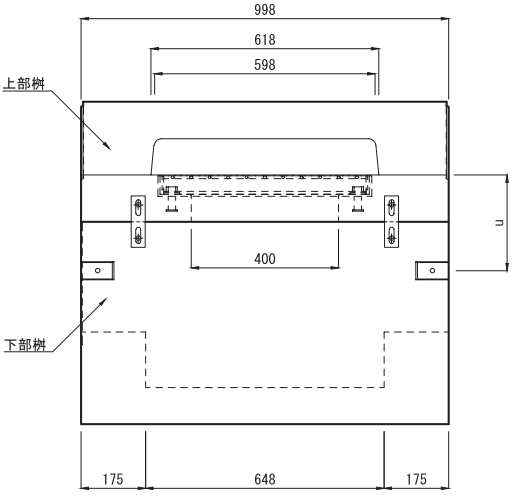

［側 面 図］

呼び名 (B × H)		寸法 (mm) B	H	h1	h2	h3	h4	h5	W	W1	b	D	d1	d2	e	u	R1	R2	質量 (kg)
300 × 300		300	300	250	550	677	325	198	430	430	115	127	125	2	65	260	60	450	443
300 × 400			400		650	777													474
300 × 500			500		750	877													504
300 × 600			600		850	977													535
300 × 700			700		950	1077													566
400 × 400		400	400		650	783	330	197	540	540	170	133	130	3	70	320	80	600	553
400 × 500			500		750	883													586
400 × 600			600		850	983													619
400 × 700			700		950	1083													652
400 × 800			800		1050	1183													685
深型	300 × 300-1450	300	300	1150	1450	1577	325	198	470	430	115	127	125	2	85	260	60	450	1076
	300 × 400-1450		400	1050															1052
	300 × 500-1450		500	950															1026
	300 × 600-1450		600	850															1002
	300 × 700-1450		700	750															978
	300 × 800-1450		800	650															953
	300 × 900-1450		900	550															928
	300 × 1000-1450		1000	450															904
	400 × 400-1450	400	400	1050		1583	330	197	570	540	170	133	130	3	85	320	80	600	1180
	400 × 500-1450		500	950															1147
	400 × 600-1450		600	850															1115
	400 × 700-1450		700	750															1082
	400 × 800-1450		800	650															1049

注 (1)深型集水桝の高さh1～h4については最深の深さを示しており、深さがH+350(300×800-1450～300×1000-1450は、H+250)～表中のh2までの深さであれば、100mmピッチの寸法で、製造可能です。詳細については別途、個別製品図を参照してください。
(2)深型集水桝については、型枠の構造上シール溝はありません。また、ジョイント部の寸法も若干異なります。詳細については個別製品図を参照してください。
(3)グレーチングはボルト固定式となります。また、細目仕様にも変更できます。

ＩBC排水側溝 集水桝 フラット乗り入れＩ型

輪荷重 縦断 T-25　CAD data DWG SFC　バリアフリー

単位：mm

グレーチング細目対応

布設標準構造図（参考）
［車両乗り入れ部・横断歩道部］

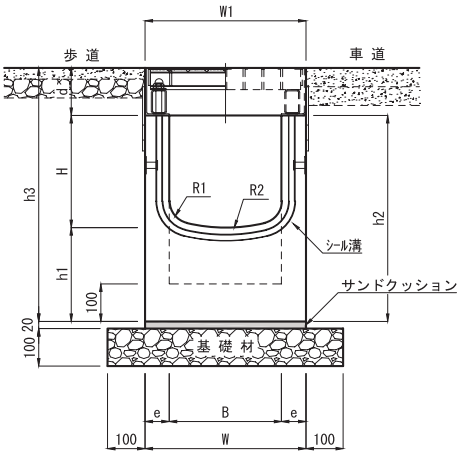

［正　面　図］

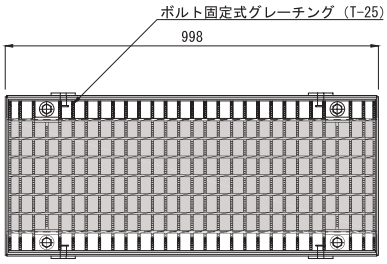

［平　面　図］

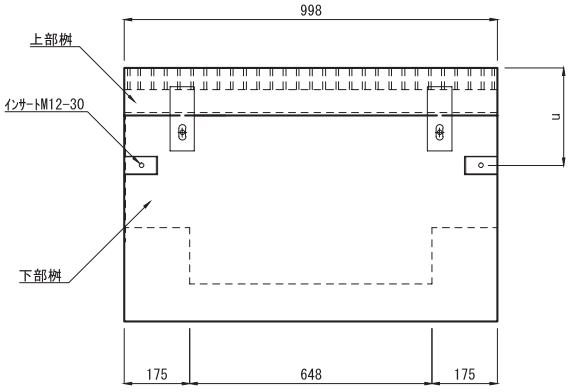

［側　面　図］

呼び名 (B × H)		寸法 (mm) B	H	h1	h2	h3	W	W1	d	e	u	R1	R2	質量 (kg)
300 × 300		300	300	250	550	677	430	430	127	65	260	60	450	337
300 × 400			400		650	777								368
300 × 500			500		750	877								398
300 × 600			600		850	977								429
300 × 700			700		950	1077								460
400 × 400		400	400		650	783	540	540	133	70	320	80	600	437
400 × 500			500		750	883								470
400 × 600			600		850	983								503
400 × 700			700		950	1083								537
400 × 800			800		1050	1183								569
深型	300 × 300−1450	300	300	1150	1450	1577	470	430	127	85	260	60	450	970
	300 × 400−1450		400	1050										946
	300 × 500−1450		500	950										920
	300 × 600−1450		600	850										896
	300 × 700−1450		700	750										872
	300 × 800−1450		800	650										847
	300 × 900−1450		900	550										822
	300 ×1000−1450		1000	450										798
	400 × 400−1450	400	400	1050		1583	570	540	133	85	320	80	600	1064
	400 × 500−1450		500	950										1031
	400 × 600−1450		600	850										999
	400 × 700−1450		700	750										966
	400 × 800−1450		800	650										933

注（1）深型集水桝の高さh1～h3については最深の深さを示しており、深さがH+350（300×800−1450～300×1000−1450は、H+250）～表中のh2までの深さであれば、100mmピッチの寸法で、製造可能です。詳細については別途、個別製品図を参照してください。
（2）深型集水桝については、型枠の構造上シール溝はありません。また、ジョイント部の寸法も若干異なります。詳細については個別製品図を参照してください。
（3）グレーチングはボルト固定式となります。また、細目仕様にも変更できます。

茨城県土木部建設資材単価表名称

側溝(管渠型)集水桝 中央分離帯用 300H=250・央分離帯用 400H=250

IBC排水側溝 集水桝 中央分離帯用C(Ⅰ型・Ⅲ型兼用)

輪荷重 縦断 T-25　CAD data DWG SFC

単位：mm

フルドレーン Ⅰ型
フルドレーン Ⅱ型
フルドレーン 境界ブロック
IBC 排水側溝
IBC 境界ブロック
都市型側溝
SK側溝 ロードレインⅠ型
箱形U字側溝
長尺U字溝
深溝U字溝
側溝用蓋
横断溝
ボックス カルバート
U形側溝
L形側溝
境界ブロック
集水桝
エルフォーム
テールアルメ
NSS ブロック
SPブロック
UKパネル パネックス
柵板・鍬止 張・法枠ブロック
鉄道関連
その他製品



布設標準構造図（参考）
［中央分離帯部］

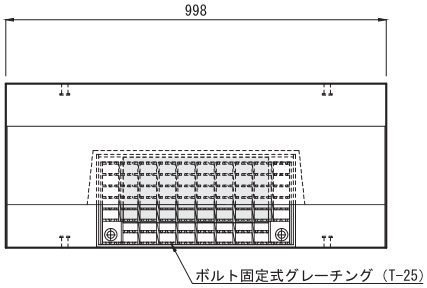

［平　面　図］

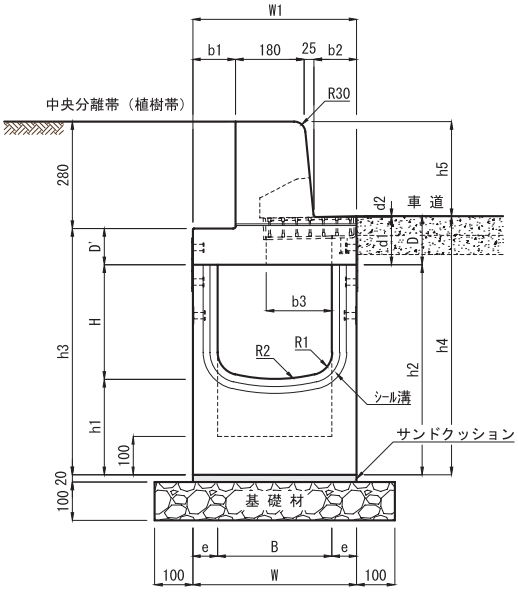

［正　面　図］

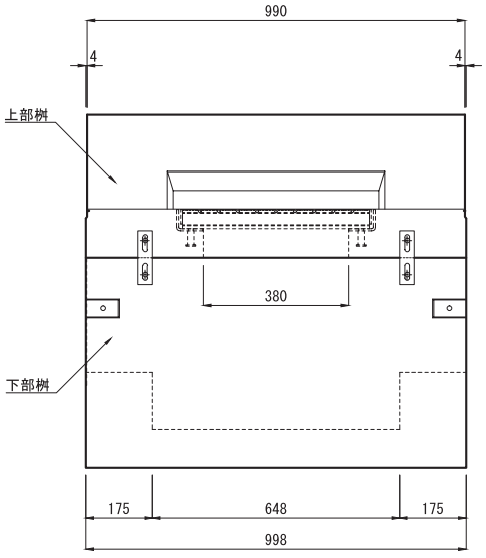

［側　面　図］

呼び名 (B × H)		寸法 (mm) B	H	h1	h2	h3	h4	h5	W	W1	b1	b2	D	D'	d1	d2	e	u	R1	R2	質量 (kg)
300 × 300		300	300	250	550	645	677	248	430	430	112.5	112.5	127	95	125	2	65	260	60	450	489
300 × 400			400		650	745	777														520
300 × 500			500		750	845	877														550
300 × 600			600		850	945	977														581
300 × 700			700		950	1045	1077														612
400 × 400		400	400		650	750	783	247	540	540	167.5	167.5	133	100	130	3	70	320	80	600	597
400 × 500			500		750	850	883														630
400 × 600			600		850	950	983														663
400 × 700			700		950	1050	1083														696
400 × 800			800		1050	1150	1183														729
深型	300 × 300−1450	300	300	1150	1450	1545	1577	248	470	430	112.5	112.5	127	95	125	2	85	260	60	450	1122
	300 × 400−1450		400	1050																	1098
	300 × 500−1450		500	950																	1072
	300 × 600−1450		600	850																	1048
	300 × 700−1450		700	750																	1024
	300 × 800−1450		800	650																	999
	300 × 900−1450		900	550																	974
	300 ×1000−1450		1000	450																	950
	400 × 400−1450	400	400	1050		1550	1583	247	570	540	167.5	167.5	133	100	130	3	85	320	80	600	1224
	400 × 500−1450		500	950																	1191
	400 × 600−1450		600	850																	1159
	400 × 700−1450		700	750																	1126
	400 × 800−1450		800	650																	1093

注 (1)深型集水桝の高さh1～h4については最深の深さを示しており、深さがH+350(300×800−1450～300×1000−1450は、H+250)～表中のh2までの深さであれば、100mmピッチの寸法で、製造可能です。詳細については別途、個別製品図を参照してください。
(2)深型集水桝については、型枠の構造上シール溝はありません。また、ジョイント部の寸法も若干異なります。詳細については個別製品図を参照してください。

流速・流量表（マニング公式による）

水深h=0.8・H(m)　　流速$V=\frac{1}{n}\cdot I^{1/2}\cdot R^{2/3}$(m/sec)　　粗度係数n=0.013

径深$R=\frac{A}{P}$(m)　　流量Q=A・V(㎥/sec)

呼び名	300×300		300×400		300×500		300×600		300×700		300×800	
内径 B	300		300		300		300		300		300	
内高 H	300		400		500		600		700		800	
通水断面積 A(㎡)	0.06866		0.09266		0.11666		0.14066		0.16466		0.18866	
潤辺 P(m)	0.70907		0.86978		1.02908		1.18908		1.34908		1.50909	
径深 R(m)	0.09683		0.10653		0.11336		0.11829		0.12205		0.12502	
$R^{2/3}$	0.21087		0.22473		0.23423		0.24098		0.24606		0.25002	
動水勾配 （I‰）	V	Q	V	Q	V	Q	V	Q	V	Q	V	Q
100.0	5.1294	0.3522	5.4665	0.5065	5.6978	0.6647	5.8618	0.8245	5.9854	0.9855	6.0818	1.1474
75.0	4.4422	0.3050	4.7342	0.4387	4.9344	0.5756	5.0765	0.7141	5.1835	0.8535	5.2670	0.9937
50.0	3.6270	0.2490	3.8654	0.3582	4.0289	0.4700	4.1449	0.5830	4.2323	0.6969	4.3005	0.8113
40.0	3.2441	0.2227	3.4573	0.3204	3.6036	0.4204	3.7073	0.5215	3.7855	0.6233	3.8465	0.7257
35.0	3.0346	0.2084	3.2340	0.2997	3.3708	0.3932	3.4679	0.4878	3.5410	0.5831	3.5980	0.6788
30.0	2.8095	0.1929	2.9941	0.2774	3.1208	0.3641	3.2106	0.4516	3.2783	0.5398	3.3311	0.6285
25.0	2.5647	0.1761	2.7333	0.2533	2.8489	0.3324	2.9309	0.4123	2.9927	0.4928	3.0409	0.5737
20.0	2.2939	0.1575	2.4447	0.2265	2.5481	0.2973	2.6215	0.3687	2.6767	0.4408	2.7199	0.5131
18.0	2.1762	0.1494	2.3193	0.2149	2.4174	0.2820	2.4869	0.3498	2.5394	0.4181	2.5803	0.4868
16.0	2.0518	0.1409	2.1866	0.2026	2.2791	0.2659	2.3447	0.3298	2.3941	0.3942	2.4327	0.4590
14.0	1.9192	0.1318	2.0454	0.1895	2.1319	0.2487	2.1933	0.3085	2.2395	0.3688	2.2756	0.4293
12.0	1.7769	0.1220	1.8937	0.1755	1.9738	0.2303	2.0306	0.2856	2.0734	0.3414	2.1068	0.3975
10.0	1.6221	0.1114	1.7287	0.1602	1.8018	0.2102	1.8537	0.2607	1.8927	0.3117	1.9232	0.3628
9.0	1.5388	0.1057	1.6400	0.1520	1.7093	0.1994	1.7585	0.2474	1.7956	0.2957	1.8245	0.3442
8.0	1.4508	0.0996	1.5462	0.1433	1.6116	0.1880	1.6580	0.2332	1.6929	0.2788	1.7202	0.3245
7.0	1.3571	0.0932	1.4463	0.1340	1.5075	0.1759	1.5509	0.2181	1.5836	0.2608	1.6091	0.3036
6.0	1.2564	0.0863	1.3390	0.1241	1.3957	0.1628	1.4358	0.2020	1.4661	0.2414	1.4897	0.2811
5.5	1.2030	0.0826	1.2820	0.1188	1.3362	0.1559	1.3747	0.1934	1.4037	0.2311	1.4263	0.2691
5.0	1.1470	0.0788	1.2224	0.1133	1.2741	0.1486	1.3107	0.1844	1.3384	0.2204	1.3599	0.2566
4.8	1.1238	0.0772	1.1977	0.1110	1.2483	0.1456	1.2843	0.1806	1.3113	0.2159	1.3325	0.2514
4.6	1.1001	0.0755	1.1724	0.1086	1.2220	0.1426	1.2572	0.1768	1.2837	0.2114	1.3044	0.2461
4.5	1.0881	0.0747	1.1596	0.1075	1.2087	0.1410	1.2435	0.1749	1.2697	0.2091	1.2901	0.2434
4.4	1.0760	0.0739	1.1467	0.1063	1.1952	0.1394	1.2296	0.1730	1.2555	0.2067	1.2757	0.2407
4.2	1.0512	0.0722	1.1203	0.1038	1.1677	0.1362	1.2013	0.1690	1.2266	0.2020	1.2464	0.2351
4.0	1.0259	0.0704	1.0933	0.1013	1.1396	0.1329	1.1724	0.1649	1.1971	0.1971	1.2164	0.2295
3.8	0.9999	0.0687	1.0656	0.0987	1.1107	0.1296	1.1427	0.1607	1.1668	0.1921	1.1856	0.2237
3.5	0.9596	0.0659	1.0227	0.0948	1.0660	0.1244	1.0966	0.1543	1.1198	0.1844	1.1378	0.2147
3.4	0.9458	0.0649	1.0080	0.0934	1.0506	0.1226	1.0809	0.1520	1.1036	0.1817	1.1214	0.2116
3.0	0.8884	0.0610	0.9468	0.0877	0.9869	0.1151	1.0153	0.1428	1.0367	0.1707	1.0534	0.1987
2.8	0.8583	0.0589	0.9147	0.0848	0.9534	0.1112	0.9809	0.1380	1.0015	0.1649	1.0177	0.1920
2.6	0.8271	0.0568	0.8815	0.0817	0.9187	0.1072	0.9452	0.1329	0.9651	0.1589	0.9807	0.1850
2.5	0.8110	0.0557	0.8643	0.0801	0.9009	0.1051	0.9268	0.1304	0.9464	0.1558	0.9616	0.1814
2.4	0.7946	0.0546	0.8469	0.0785	0.8827	0.1030	0.9081	0.1277	0.9272	0.1527	0.9422	0.1778
2.2	0.7608	0.0522	0.8108	0.0751	0.8451	0.0986	0.8694	0.1223	0.8878	0.1462	0.9021	0.1702
2.0	0.7254	0.0498	0.7731	0.0716	0.8058	0.0940	0.8290	0.1166	0.8465	0.1394	0.8601	0.1623
1.0	0.5129	0.0352	0.5467	0.0507	0.5698	0.0665	0.5862	0.0825	0.5985	0.0986	0.6082	0.1147

呼び名	300×900		300×1000		400×400		400×500		400×600		400×700		400×800	
内径 B	300		300		400		400		400		400		400	
内高 H	900		1000		400		500		600		700		800	
通水断面積 A(㎡)	0.21266		0.23666		0.12207		0.15407		0.18606		0.21807		0.25006	
潤辺 P(m)	1.66909		1.82909		0.94544		1.10544		1.26544		1.42544		1.58544	
径深 R(m)	0.12741		0.12939		0.12911		0.13937		0.14703		0.15298		0.15772	
$R^{2/3}$	0.25320		0.25582		0.25546		0.26882		0.27857		0.28604		0.29192	
動水勾配 （I‰）	V	Q	V	Q	V	Q	V	Q	V	Q	V	Q	V	Q
100.0	6.1592	1.3098	6.2228	1.4727	6.2140	0.7585	6.5390	1.0075	6.7764	1.2608	6.9581	1.5173	7.1010	1.7757
75.0	5.3341	1.1343	5.3891	1.2754	5.3815	0.6569	5.6629	0.8725	5.8685	1.0919	6.0259	1.3141	6.1496	1.5378
50.0	4.3552	0.9262	4.4002	1.0413	4.3940	0.5364	4.6238	0.7124	4.7916	0.8915	4.9201	1.0729	5.0212	1.2556
40.0	3.8954	0.8284	3.9356	0.9314	3.9301	0.4797	4.1356	0.6372	4.2858	0.7974	4.4007	0.9597	4.4911	1.1230
35.0	3.6439	0.7749	3.6814	0.8712	3.6763	0.4488	3.8685	0.5960	4.0090	0.7459	4.1164	0.8977	4.2010	1.0505
30.0	3.3736	0.7174	3.4083	0.8066	3.4036	0.4155	3.5816	0.5518	3.7116	0.6906	3.8111	0.8311	3.8894	0.9726
25.0	3.0796	0.6549	3.1114	0.7363	3.1070	0.3793	3.2695	0.5037	3.3882	0.6304	3.4790	0.7587	3.5505	0.8878
20.0	2.7545	0.5858	2.7829	0.6586	2.7790	0.3392	2.9243	0.4506	3.0305	0.5639	3.1117	0.6786	3.1757	0.7941
18.0	2.6131	0.5557	2.6401	0.6248	2.6364	0.3218	2.7743	0.4274	2.8750	0.5349	2.9521	0.6438	3.0127	0.7534
16.0	2.4637	0.5239	2.4891	0.5891	2.4856	0.3034	2.6156	0.4030	2.7106	0.5043	2.7832	0.6069	2.8404	0.7103
14.0	2.3046	0.4901	2.3283	0.5510	2.3251	0.2838	2.4467	0.3770	2.5355	0.4718	2.6035	0.5677	2.6570	0.6644
12.0	2.1336	0.4537	2.1556	0.5102	2.1526	0.2628	2.2652	0.3490	2.3474	0.4368	2.4103	0.5256	2.4599	0.6151
10.0	1.9477	0.4142	1.9678	0.4657	1.9650	0.2399	2.0678	0.3186	2.1429	0.3987	2.2003	0.4798	2.2455	0.5615
9.0	1.8478	0.3929	1.8668	0.4418	1.8642	0.2276	1.9617	0.3022	2.0329	0.3782	2.0874	0.4552	2.1303	0.5327
8.0	1.7421	0.3705	1.7601	0.4165	1.7576	0.2145	1.8495	0.2850	1.9166	0.3566	1.9680	0.4292	2.0085	0.5022
7.0	1.6296	0.3465	1.6464	0.3896	1.6441	0.2007	1.7301	0.2666	1.7929	0.3336	1.8409	0.4015	1.8787	0.4698
6.0	1.5087	0.3208	1.5243	0.3607	1.5221	0.1858	1.6017	0.2468	1.6599	0.3088	1.7044	0.3717	1.7394	0.4350
5.5	1.4445	0.3072	1.4594	0.3454	1.4573	0.1779	1.5335	0.2363	1.5892	0.2957	1.6318	0.3558	1.6653	0.4164
5.0	1.3772	0.2929	1.3915	0.3293	1.3895	0.1696	1.4622	0.2253	1.5152	0.2819	1.5559	0.3393	1.5878	0.3971
4.8	1.3494	0.2870	1.3633	0.3226	1.3614	0.1662	1.4326	0.2207	1.4846	0.2762	1.5244	0.3324	1.5558	0.3890
4.6	1.3210	0.2809	1.3346	0.3159	1.3328	0.1627	1.4025	0.2161	1.4534	0.2704	1.4923	0.3254	1.5230	0.3808
4.5	1.3066	0.2779	1.3200	0.3124	1.3182	0.1609	1.3871	0.2137	1.4375	0.2675	1.4760	0.3219	1.5063	0.3767
4.4	1.2920	0.2748	1.3053	0.3089	1.3035	0.1591	1.3716	0.2113	1.4214	0.2645	1.4595	0.3183	1.4895	0.3725
4.2	1.2623	0.2684	1.2753	0.3018	1.2735	0.1555	1.3401	0.2065	1.3887	0.2584	1.4260	0.3110	1.4553	0.3639
4.0	1.2318	0.2620	1.2446	0.2945	1.2428	0.1517	1.3078	0.2015	1.3553	0.2522	1.3916	0.3035	1.4202	0.3551
3.8	1.2007	0.2553	1.2130	0.2871	1.2113	0.1479	1.2747	0.1964	1.3210	0.2458	1.3564	0.2958	1.3842	0.3461
3.5	1.1523	0.2450	1.1642	0.2755	1.1625	0.1419	1.2233	0.1885	1.2677	0.2359	1.3017	0.2839	1.3285	0.3322
3.4	1.1357	0.2415	1.1474	0.2715	1.1458	0.1399	1.2057	0.1858	1.2495	0.2325	1.2830	0.2798	1.3094	0.3274
3.0	1.0668	0.2269	1.0778	0.2551	1.0763	0.1314	1.1326	0.1745	1.1737	0.2184	1.2052	0.2628	1.2299	0.3076
2.8	1.0306	0.2192	1.0413	0.2464	1.0398	0.1269	1.0942	0.1686	1.1339	0.2110	1.1643	0.2539	1.1882	0.2971
2.6	0.9931	0.2112	1.0034	0.2375	1.0020	0.1223	1.0544	0.1624	1.0927	0.2033	1.1220	0.2447	1.1450	0.2863
2.5	0.9739	0.2071	0.9839	0.2329	0.9825	0.1199	1.0339	0.1593	1.0714	0.1994	1.1002	0.2399	1.1228	0.2808
2.4	0.9542	0.2029	0.9640	0.2281	0.9627	0.1175	1.0130	0.1561	1.0498	0.1953	1.0779	0.2351	1.1001	0.2751
2.2	0.9136	0.1943	0.9230	0.2184	0.9217	0.1125	0.9699	0.1494	1.0051	0.1870	1.0320	0.2251	1.0532	0.2634
2.0	0.8710	0.1852	0.8800	0.2083	0.8788	0.1073	0.9248	0.1425	0.9583	0.1783	0.9840	0.2146	1.0042	0.2511
1.0	0.6159	0.1310	0.6223	0.1473	0.6214	0.0759	0.6539	0.1007	0.6776	0.1261	0.6958	0.1517	0.7101	0.1776

茨城県土木部建設資材単価表名称

側溝(管渠型)境界ブロック 標準タイプ H=150・乗り入れタイプ H=50・H=20

IBC排水側溝用 歩車道境界ブロック セミフラットA

CAD data DWG SFC

単位：mm

■ セミフラットA 基本（参考質量：175 kg）（Ⅰ型対応）

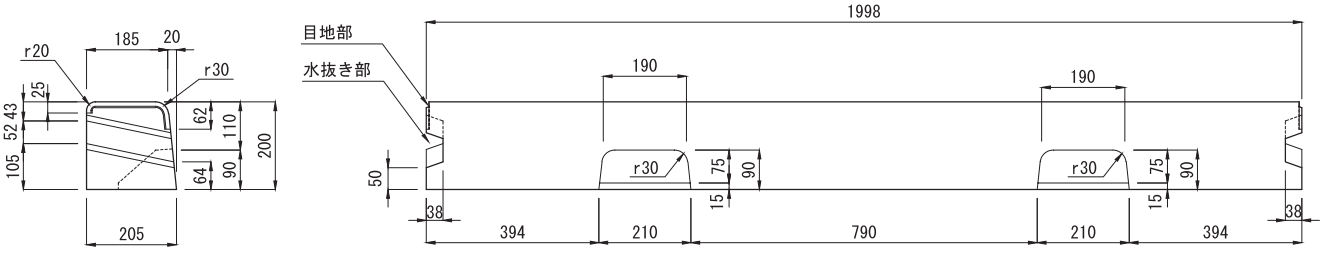

■ セミフラットA斜左 H=50（参考質量：75 kg）（Ⅰ型対応）

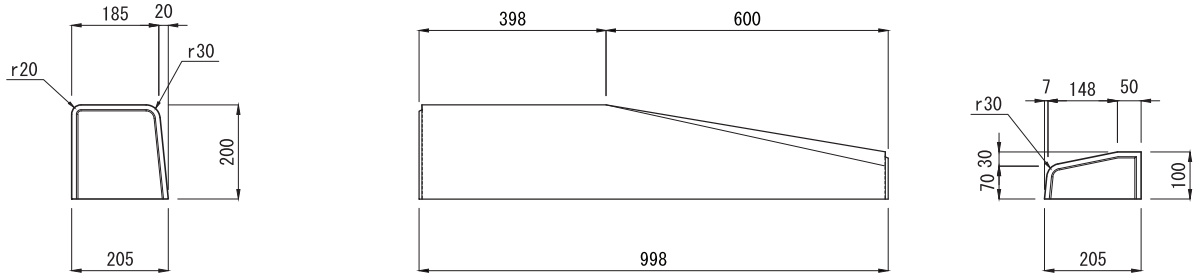

注：A斜右H=50は左と左右対称

■ セミフラットA斜左 H=20（参考質量：72 kg）（Ⅱ型対応）

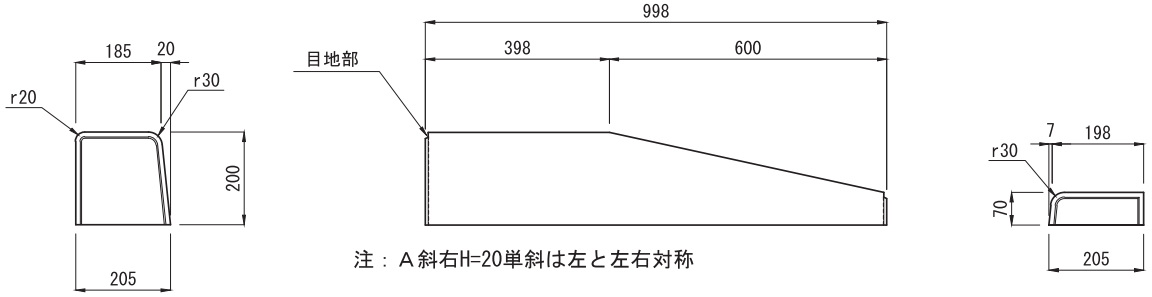

注：A斜右H=20単斜は左と左右対称

■ セミフラットA平 H=50用（参考質量：42 kg）（Ⅰ型・Ⅲ型対応）

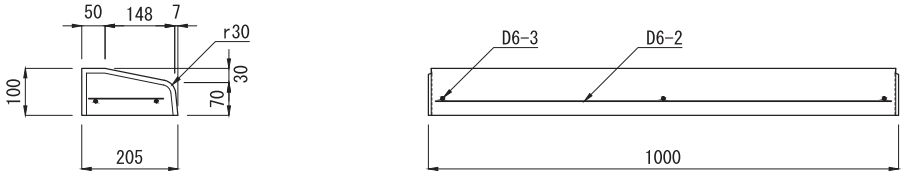

注 (1)ここでの鉄筋は補強のための用心鉄筋です。
(2)このブロックは、茨城県規格の歩車道境界ブロックマウントアップ用平 H=50 と同じ製品です。

■ セミフラットA平 H=20用（参考質量：16 kg）（Ⅱ型対応）

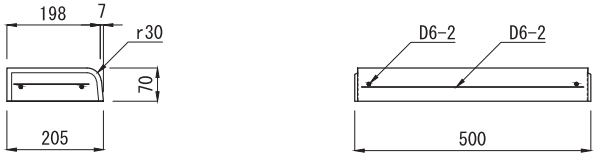

注 (1)ここでの鉄筋は補強のための用心鉄筋です。
(2)このブロックは、茨城県規格の歩車道境界ブロックマウントアップ用平 H=20 と同じ製品です。

側溝(管渠型)境界ブロック 標準タイプ H=200・乗り入れタイプ H=50・H=20

ＩＢＣ排水側溝用 歩車道境界ブロック セミフラットＢ

CAD data DWG SFC

単位：mm

■ セミフラットＢ 基本（参考質量：211 kg）（Ⅰ型対応）

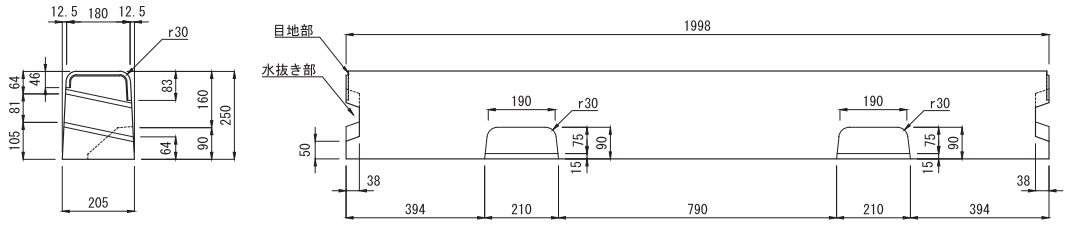

■ セミフラットＢ斜左 H=50（参考重量：191 kg）（Ⅰ型対応）

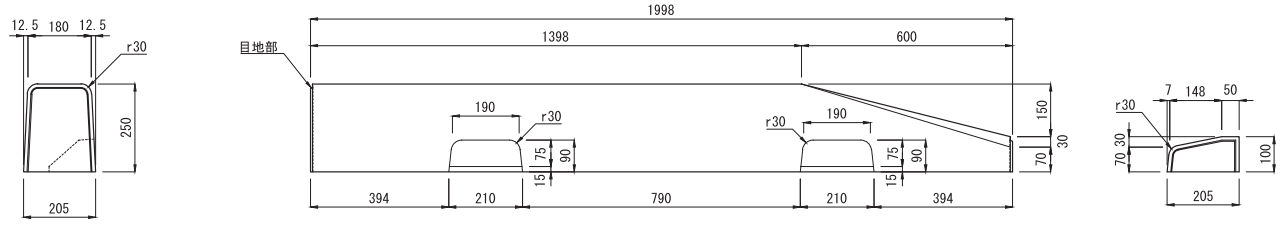

注：Ｂ斜右H=50は左と左右対称

■ セミフラットＢ斜左 H=20（参考重量：200kg）（Ⅱ型対応）

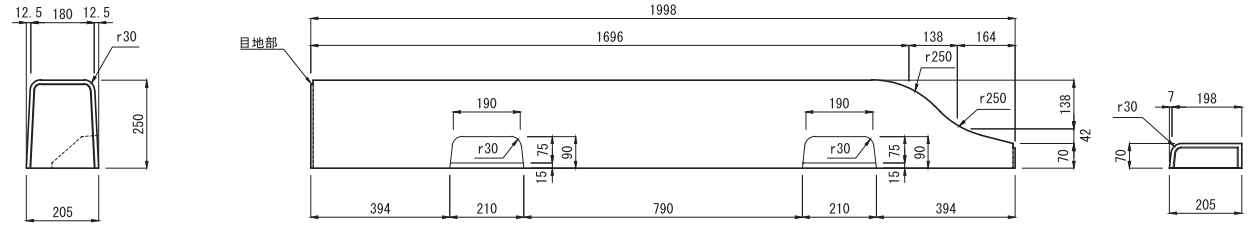

注：Ｂ斜右H=20は左と左右対称

■ セミフラットＢ斜左 H=0-20（参考重量：188kg）（Ⅱ型対応）

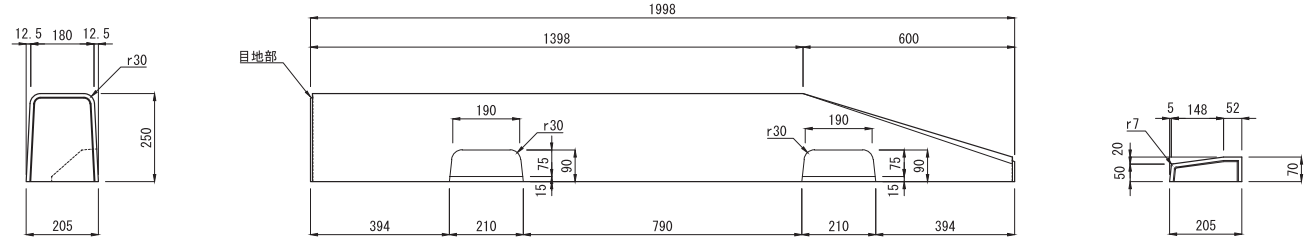

注：Ｂ斜右H=0-20は左と左右対称

■ セミフラット平 H=50用（参考質量：42 kg）（Ⅰ型・Ⅲ型対応）

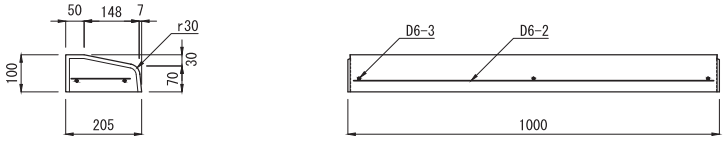

注 (1)ここでの鉄筋は補強のための用心鉄筋です。
(2)このブロックは、茨城県規格の歩車道境界ブロックマウントアップ用平 H=50 と同じ製品です。

■ セミフラット平 H=20用（参考質量：16 kg）（Ⅱ型対応）

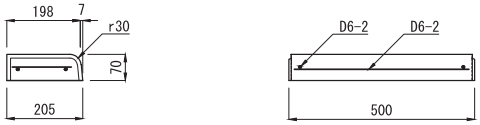

注 (1)ここでの鉄筋は補強のための用心鉄筋です。
(2)このブロックは、茨城県規格の歩車道境界ブロックマウントアップ用平 H=20 と同じ製品です。

茨城県土木部建設資材単価表名称

側溝(管渠型)境界ブロック 標準タイプ H=200・乗り入れタイプ H=50・H=20

IBC排水側溝用 歩車道境界ブロック セミフラットBⅢ型

CAD data DWG SFC

単位：mm

■ セミフラットBⅢ型 基本 L=2000（参考質量：205kg）（Ⅲ型対応）

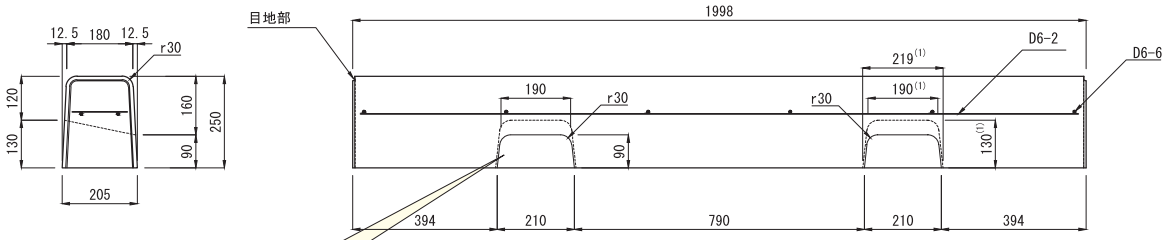

NEW

車道側からだけでなく歩道側からも直接、頂版排水孔へ排水できるように改良しました。

注 (1)背面の水抜きの寸法を示す。
(2)ここでの鉄筋は補強のための用心鉄筋です。

■ セミフラットB斜左 H=50 （参考重量：89kg）（Ⅲ型対応）

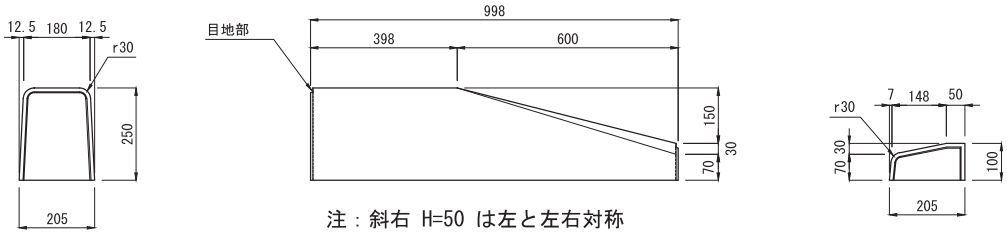

注：斜右 H=50 は左と左右対称

■ セミフラットB斜左 H=20（参考重量：86kg）（Ⅱ型対応）

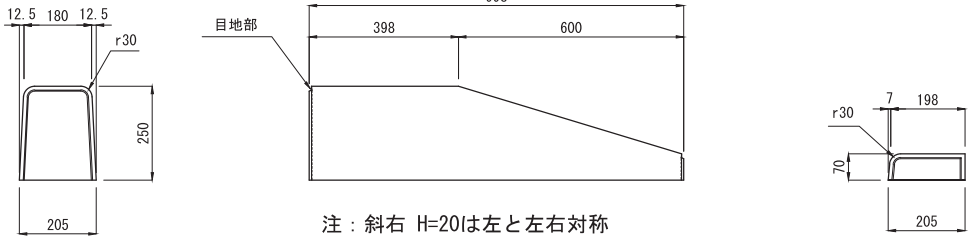

注：斜右 H=20は左と左右対称

■ セミフラット平 H=50用（参考質量：42 kg）（Ⅰ型・Ⅲ型対応）

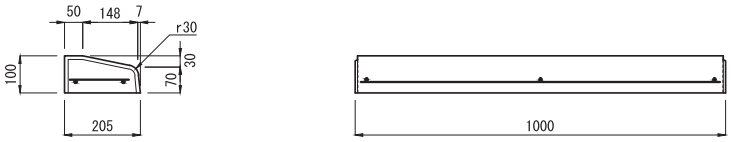

注 (1)ここでの鉄筋は補強のための用心鉄筋です。
(2)このブロックは、茨城県規格の歩車道境界ブロックマウントアップ用平 H=50 と同じ製品です。

■ セミフラット平 H=20用（参考質量：16 kg）（Ⅱ型対応）

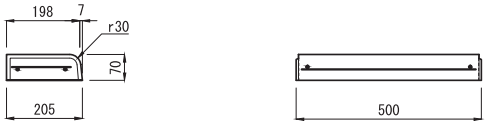

注 (1)ここでの鉄筋は補強のための用心鉄筋です。
(2)このブロックは、茨城県規格の歩車道境界ブロックマウントアップ用平 H=20 と同じ製品です。

フルドレーンⅠ型
フルドレーンⅡ型
フルドレーン境界ブロック
IBC排水側溝
IBC境界ブロック
都市型側溝
SK側溝ロードレインⅠ型
箱形U字側溝
長尺U字溝
深溝U字溝
側溝用蓋
横断溝
ボックスカルバート
U形側溝
L形側溝
境界ブロック
集水桝
エルフォーム
テールアルメ
NSSブロック
SPブロック
UKパネルパネックス
柵板・鍬止張・法枠ブロック
鉄道関連
その他製品

茨城県土木部建設資材単価表名称

側溝(管渠型)境界ブロック 中央分離帯用ブロック H=250

CAD data DWG SFC

ＩＢＣ排水側溝用 歩車道境界ブロック 中央分離帯用Ｃ

単位：mm

■ 中央分離帯用Ｃ （参考質量：259kg） （Ⅰ型・Ⅲ型対応）

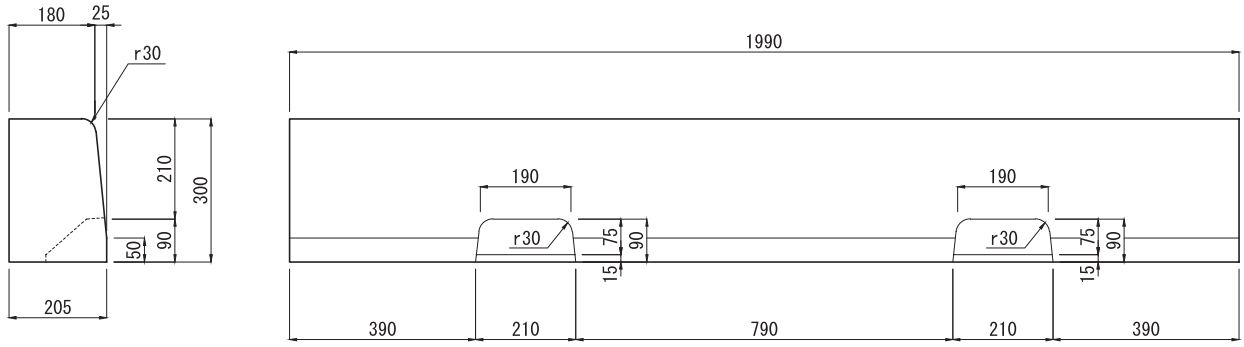

茨城県土木部建設資材単価表名称

側溝(管渠型)境界ブロック バリアフリータイプ H=200

CAD data DWG SFC

ＩＢＣ排水側溝用 歩車道境界ブロック フラットＢ

単位：mm

■ フラットＢ 基本 （参考質量：103kg） （Ⅰ型・Ⅱ型対応）

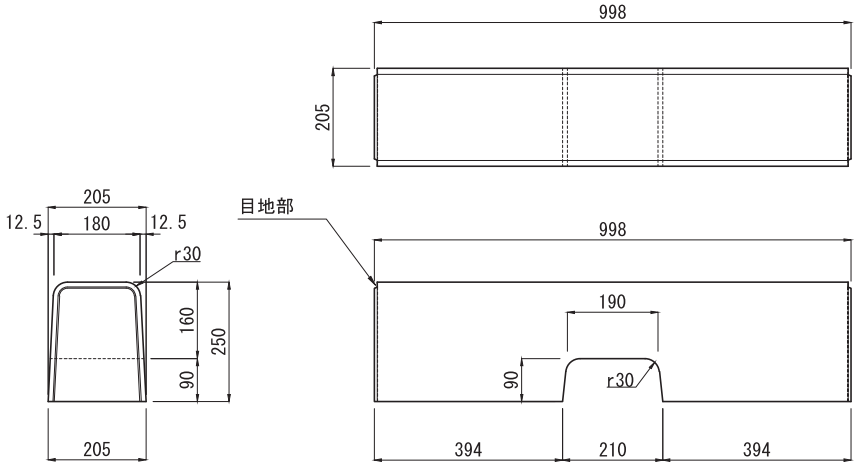

■ フラットＢ 斜（参考質量：91kg） （Ⅰ型・Ⅱ型対応）

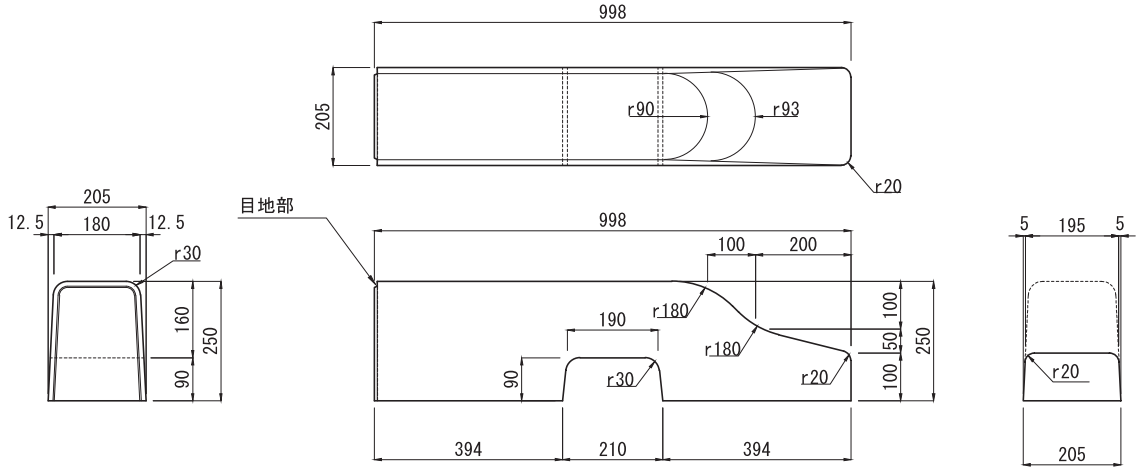

ＩＢＣ側溝・境界ブロック布設参考図（Ⅰ型・Ⅱ型及びⅢ型側溝（集水桝）で施工する場合）

Ⅰ型・Ⅱ型・Ⅲ型 での施工の場合

単位：mm

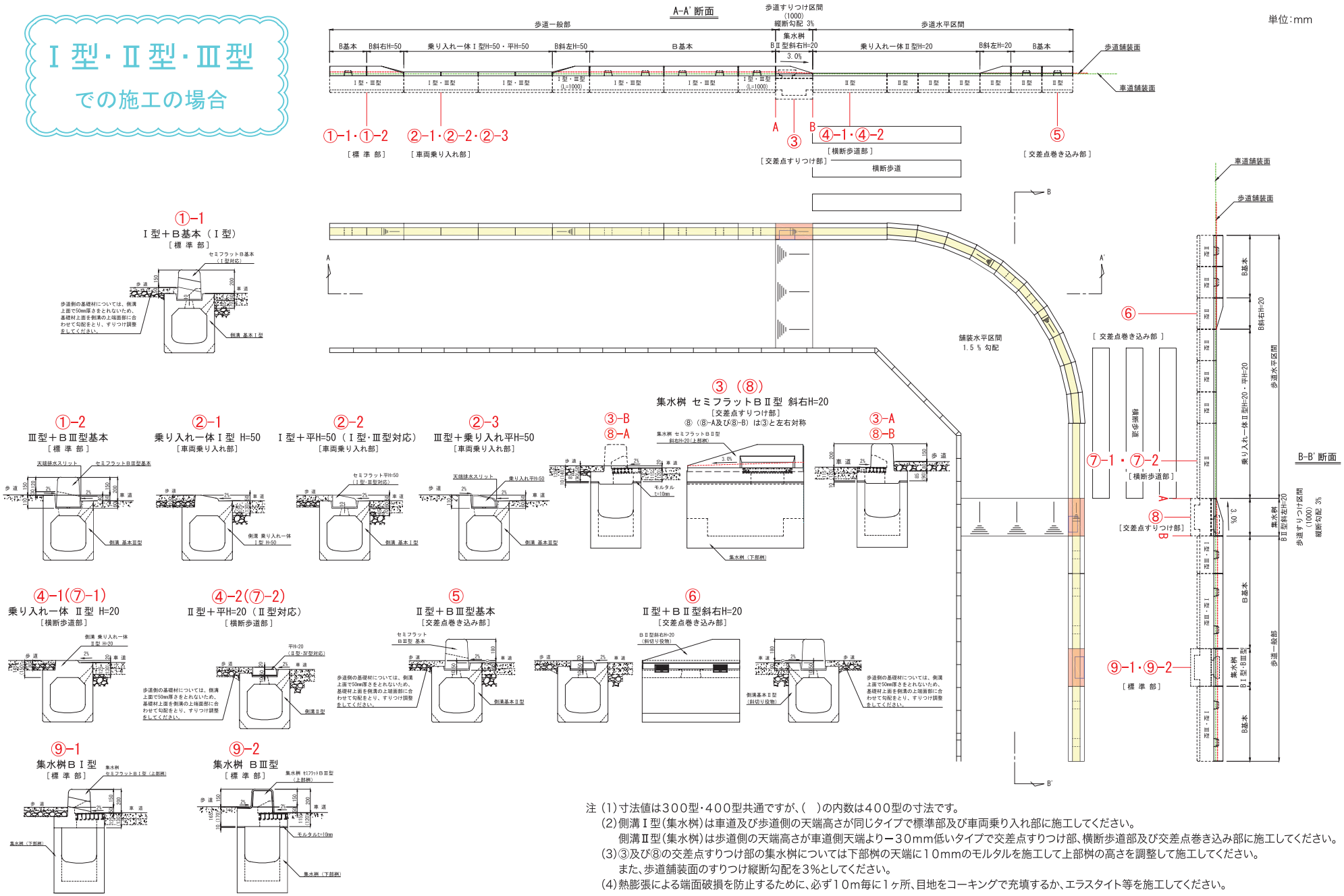

注 (1)寸法値は300型・400型共通ですが、(　)の内数は400型の寸法です。
(2)側溝Ⅰ型(集水桝)は車道及び歩道側の天端高さが同じタイプで標準部及び車両乗り入れ部に施工してください。
側溝Ⅱ型(集水桝)は歩道側の天端高さが車道側天端より－30mm低いタイプで交差点すりつけ部、横断歩道部及び交差点巻き込み部に施工してください。
(3)③及び⑧の交差点すりつけ部の集水桝については下部桝の天端に10mmのモルタルを施工して上部桝の高さを調整して施工してください。
また、歩道舗装面のすりつけ縦断勾配を3%としてください。
(4)熱膨張による端面破損を防止するために、必ず10m毎に1ヶ所、目地をコーキングで充填するか、エラスタイト等を施工してください。

ＩＢＣ排水側溝の施工方法・参考歩掛表

排水側溝の施工方法

①ゴムパッキンの取り付け



②専用吊り金具のセット



③製品吊り上げ・布設



④製品連結



⑤歩車道境界設置部にモルタルを敷く



⑥歩車道境界ブロックをセット



⑦モルタル充填



⑧施工完了



ⓐブロックの化粧目地
ⓑ側溝本体上面の化粧目地

参考歩掛表

排水側溝

10m当り

名　称	単位	数
排水側溝Ｌ＝２０００	本	5.0
土木一般世話役	人	0.3
特殊作業員	人	0.2
普通作業員	人	0.6
ﾊﾞｯｸﾎｳ運転費(ｸﾚｰﾝ機能付)	hr	1.7
基礎砕石費	式	1
諸雑費	%	13.0

歩車道境界ブロック

10m当り

ブロックの種類		フラット用L=1m	ｾﾐﾌﾗｯﾄ･ﾏｳﾝﾄｱｯﾌﾟ用 L=2m
名　称	単位	数量	数量
歩車道境界ブロック	本	10	5
土木一般世話役	人	0.167	0.2
ブロック工	人	0.333	0.2
普通作業員	人	0.333	0.5
ﾊﾞｯｸﾎｳ運転費(ｸﾚｰﾝ機能付)	hr	－	1.6
諸雑費	%	8	8

集水桝

10基当り

1基当りの重量(kg/基)		400kg以下	800kg以下
名　称	単位	数量	数量
歩車道境界ブロック	本	10	10
土木一般世話役	人	0.2	0.4
特殊作業員	人	0.1	0.1
普通作業員	人	0.1	0.6
ﾊﾞｯｸﾎｳ運転費(ｸﾚｰﾝ機能付)	hr	2.6	3.6
基礎砕石費	式	1	1
諸雑費	%	2	2

⚠製品取扱い上のご注意とお願い

①作業に使用する用具・治具について

◆カタログに記載されている製品の質量、形状に適合した治具、ワイヤー等を使用してください。
◆施工治具は、すりへり、変形、亀裂等、異状のないことを確認し、所定の位置に確実にセットしてください。

②玉掛・クレーン作業について

◆吊り荷の重量やクレーンの最大吊り上げ荷重等の安全を確認してください。
◆吊り荷の重量に十分耐えられるワイヤーロープを使用してください。
◆適切かつ安全な方法でロープ掛けをしてください。
◆荷の重心の真上に吊りフックがくるようにしてください。
◆製品の吊り作業中は、製品の落下範囲内には、絶対に入らないでください。
◆重心を移動させるために余分な物をぶら下げたり、乗せたりしないでください。
◆必要な合図を定め、周囲の安全を確認の上、作業は慎重に行ってください。
◆製品の吊り作業は静かに行い、製品に大きな衝撃荷重をかけないでください。
◆架空電線に接近する場合、感電防止措置を講じてください。
◆作業状況により、交通事故防止のため、カラーコーン等を設置し、第三者が危険区域（作業区域）等に接近しないようにしてください。

③据付け・埋戻しについて

◆据付け時の微調整は、僅かにＩＢＣ排水側溝を吊り上げた状態でバール等で行ってください。
◆埋戻しは２０～３０㎝程度の層に分けて順次、各層毎に十分締固めをしてください。
◆埋戻しの土砂を高い所から落としたり、重機で側溝を押しつけたりしますと、設計荷重以上の大きな力がＩＢＣ排水側溝にかかり、破損の原因になりますので、ご注意ください。
◆埋戻しの際のランマー等による転圧は、製品に過大な衝撃を与えないように十分注意してください。特に路盤工転圧時においては、「ロードローラー」等の大型の転圧機が側溝に直接乗り上げたりしますと破損の原因となりますので注意して施工してください。

◆化粧目地のコーキングについて（境界ブロック及び側溝本体上部目地）

特に夏期の炎天下によりコンクリートが熱膨張して、ブロックの化粧目地の接合端部が破損する可能性がありますので、１０m～２０m間隔で必ず弾性のあるコーキング（グレー）を化粧目地部に充填施工してください。
この場合、側溝本体の上面の化粧目地もコーキングで充填してください。

■ 施工現場写真

IBC排水側溝 セミフラットタイプ



江戸崎新利根線（稲敷市）

IBC排水側溝 セミフラットタイプ



市道9号線（日立市東大沼町）

IBC排水側溝 フラットタイプ



牛渡馬場山土浦線（土浦市神立町）①

IBC排水側溝 フラットタイプ



牛渡馬場山土浦線（土浦市神立町）②

TOYO

都市型側溝

都市型側溝の特長
基本タイプ・グレーチングタイプ
暗渠・敷板
集水桝（深型集水桝）
歩車道境界ブロック　セミフラットB
バリアフリータイプ
バリアフリーグレーチングタイプ
集水桝　バリアフリータイプ（深型集水桝）
流速・流量表

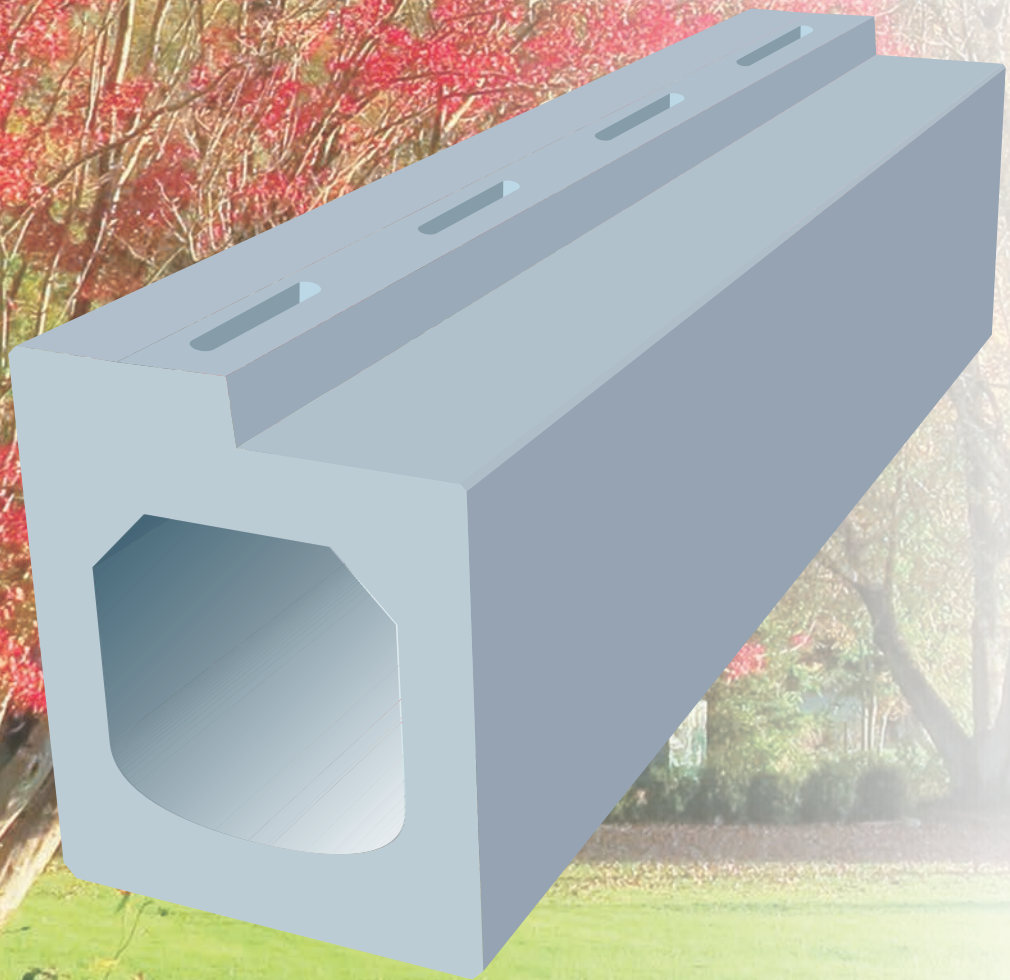

都 市 型 側 溝

都市型側溝の特長

■路面排水能力のアップと排水性舗装対応

・側溝の頂版及び側面に排水孔を設け路面排水能力を大幅にアップしました。
・スリット排水孔により集水目的の高価なグレーチングを必要としませんので、コストが大幅に縮減できます。
・管底断面がアール形状のため小水量時でも掃流効果により側溝内に堆積物が溜まりにくいです。
・雨水排水管をマンホールや下水道本管に接続する為の深型の集水桝もご用意しております。

■道路幅員の有効利用と豊富なバリエーション(バリアフリー対応)

・側溝本体の端部に歩車道境界ブロックを直接施工できるので歩道幅員を有効に利用でき、歩行者に優しく、歩道の安全が図れます。
・基本タイプ、バリアフリータイプ、グレーチングタイプ等、様々なバリエーションに対応しております。

■自由勾配対応側溝(逆勾配可変対応)

・側溝の調整用コンクリートインバートを工場でミリ単位で成形可能であるため、水勾配をとるための必要最小限の製品サイズとすることができ、無駄のない経済的な設計が可能です。

都市型側溝(自由勾配用側溝)の特長

◆ご要望により０～５％の水路勾配をミリ単位で自由に設定できます。また、水勾配をとるための必要最小限の製品サイズとすることができますので、無駄のない経済的な設計が可能です。

◆水勾配(調整用コンクリート)を製品と一体化したため、施工性が良く経済的で、工期の短縮が図れます。
(注): 調整用コンクリートは、工場で製品と一体成形したものです。

◆道路の勾配に対して逆の水路勾配もとれます。

◆基本タイプ、グレーチングタイプ等すべてに対応できます。

◆道路勾配及び水路勾配の設計資料により、可変勾配側溝としての割り付け展開図を作成いたします。

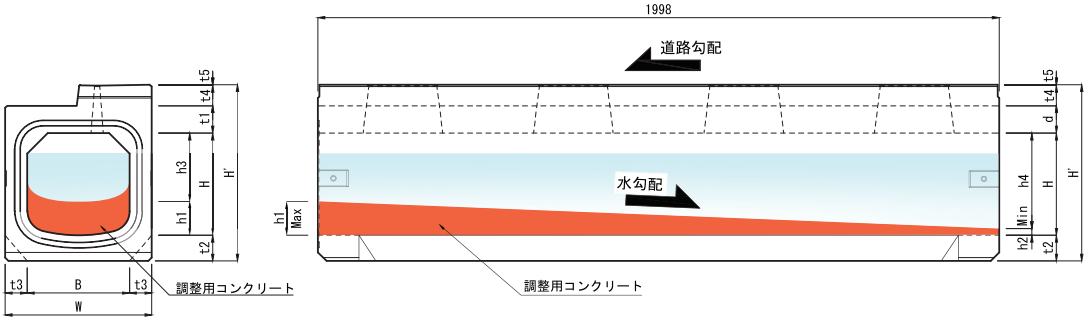

※調整用コンクリートは、工場で製品と一体成形してあります。

呼び名 (B×H)	寸法 (mm) W	H'	t1	t2	t3	t4	t5	h1 (Max)	h2 (Min)	h3	h4
300× 300	430	517	80	75	65	59	3	10～100	0～100	200～290	200～300
300× 400		617								300～390	300～400
300× 500		717								400～490	400～500
300× 600		817								500～590	500～600
300× 700		917								600～690	600～700
300× 800		1017								700～790	700～800
300× 900		1117								800～890	800～900
300×1000		1217								900～990	900～1000
400× 400	540	643	90	90	70	59	4	10～100	0～100	300～390	300～400
400× 500		743								400～490	400～500
400× 600		843								500～590	500～600
400× 700		943								600～690	600～700
400× 800		1043								700～790	700～800

注： 調整用コンクリートのh1（Max）側の最小厚を１０mm以上確保すれば、h2（Min）側の最小厚さは１０mm以下（０～１０mm）とすることが可能です。
詳細については、担当営業にお問い合わせください。

都市型側溝　基本タイプ

可変勾配対応　輪荷重 縦断 T-25　CAD data DWG SFC

単位：mm



■ 基本タイプ

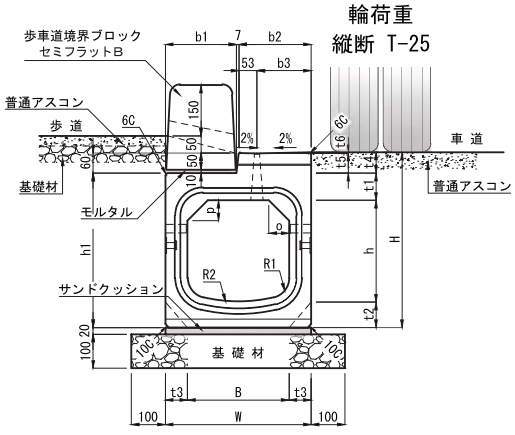

［正　面　図］

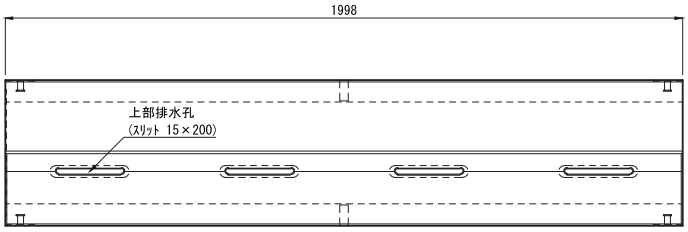

［平　面　図］

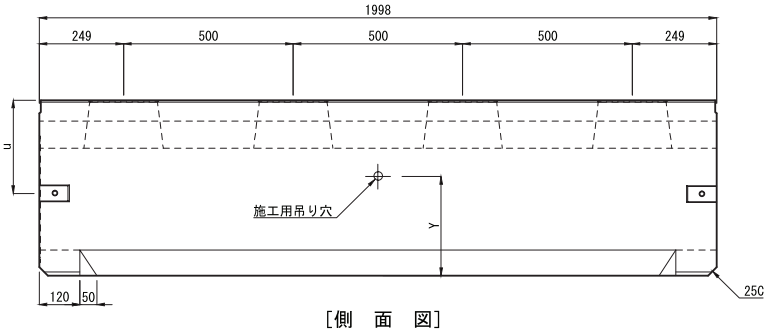

［側　面　図］

■ 基本タイプ（排水性舗装対応）

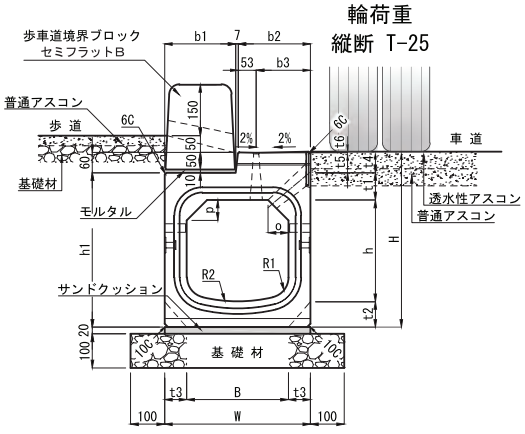

［正　面　図］

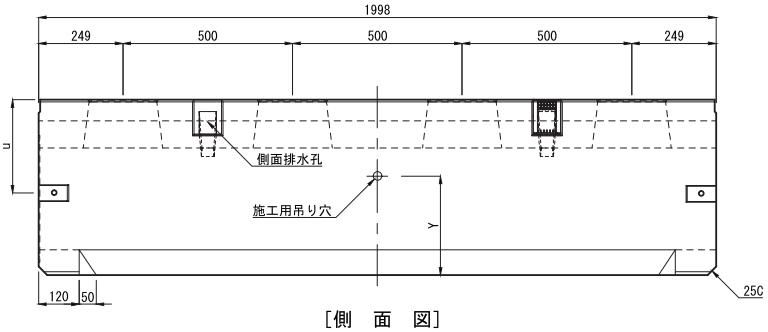

［側　面　図］

呼び名 B × H	寸法（mm） W	B	H	h	h1	b1	b2	b3	t1	t2	t3	t4	t5	t6	u	o	p	R1	R2	Y	質量（kg） 基本タイプ	基本タイプ（排水性舗装対応）
300× 300	430	300	517	300	455	210	213	160	80	75	65	62	59	3	275	60	60	60	450	292	562	558
300× 400			617	400	555															340	624	619
300× 500			717	500	655															393	685	680
300× 600			817	600	755															447	746	742
300× 700			917	700	855															500	807	803
300× 800			1017	800	955															552	868	864
300× 900			1117	900	1055															604	929	925
300×1000			1217	1000	1155															656	990	986
400× 400	540	400	643	400	580	275	258	205	90	90	70	63	59	4	340	80	80	80	600	344	821	815
400× 500			743	500	680															394	887	882
400× 600			843	600	780															447	952	947
400× 700			943	700	880															506	1018	1013
400× 800			1043	800	980															559	1084	1078

都市型側溝　グレーチングタイプ

可変勾配対応　輪荷重 縦断 T-25　CAD data DWG SFC

単位：mm

グレーチング細目対応

布設標準構造図（参考）

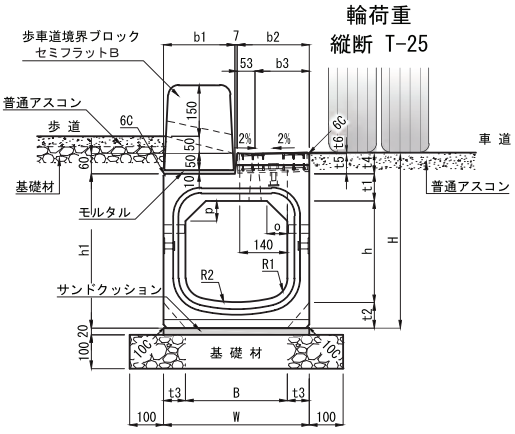

［正　面　図］

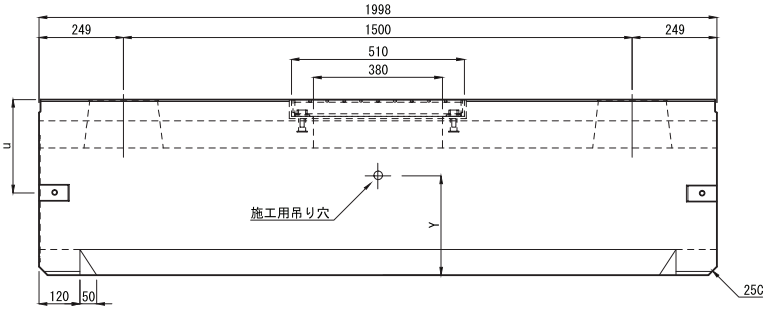

［側　面　図］



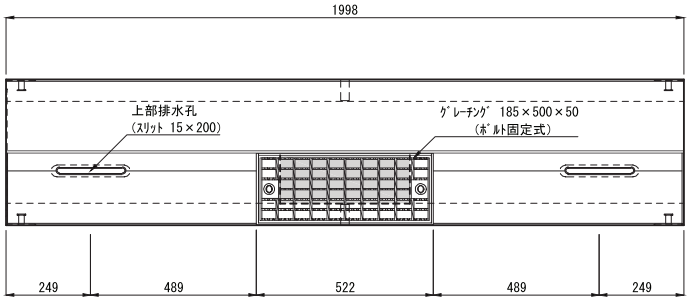

［平　面　図］

呼び名 B × H	寸法（mm） W	B	H	h	h1	b1	b2	b3	t1	t2	t3	t4	t5	t6	u	o	p	R1	R2	Y	質量（kg）
300× 300	430	300	517	300	455	210	213	160	80	75	65	62	59	3	275	60	60	60	450	292	541
300× 400			617	400	555															340	602
300× 500			717	500	655															393	663
300× 600			817	600	755															447	724
300× 700			917	700	855															500	785
300× 800			1017	800	955															552	846
300× 900			1117	900	1055															604	908
300×1000			1217	1000	1155															656	969
400× 400	540	400	643	400	580	275	258	205	90	90	70	63	59	4	340	80	80	80	600	344	796
400× 500			743	500	680															394	862
400× 600			843	600	780															447	927
400× 700			943	700	880															506	993
400× 800			1043	800	980															559	1059

注 (1)グレーチングはボルト固定式となります。また、細目仕様にも変更できます。

フルドレーンⅠ型
フルドレーンⅡ型
フルドレーン境界ブロック
IBC排水側溝
IBC境界ブロック
都市型側溝
SK側溝ロードレインⅠ型
箱形U字側溝
長尺U字溝
深溝U字溝
側溝用蓋
横断溝
ボックスカルバート
U形側溝
L形側溝
境界ブロック
集水桝
エルフォーム
テールアルメ
NSSブロック
SPブロック
UKパネルパネックス
柵板・鍬止張・法枠ブロック
鉄道関連
その他製品

都市型側溝　暗渠・敷板

都市型側溝の道路横断部に埋設して使用するT-25横断設計の暗渠型側溝です。
側溝基本部と暗渠部を集水桝を設けずに直接施工することができます。
また、専用の敷板を使用することで工期の短縮と早期の交通解放が可能です。

単位：mm

■ 暗　渠

布設標準構造図（参考）

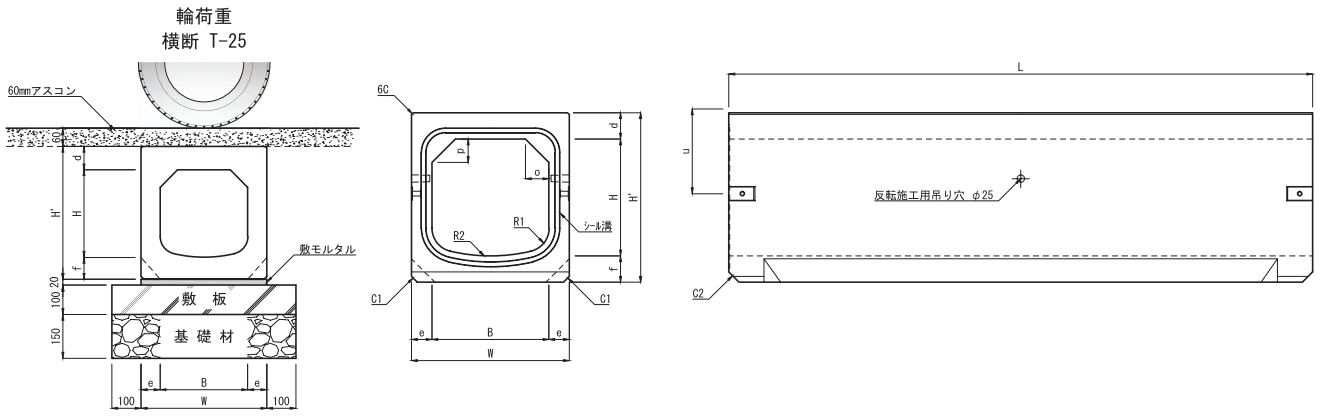



呼び名（B×H）	寸法 (mm) B	H	W	H'	d	e	f	o	p	u	R1	R2	C1	C2	L	質量 (kg)
300 × 300	300	300	430	455	80	65	75	60	60	213	60	450	10	25	1998	506
300 × 400		400		555												567
300 × 500		500		655												628
300 × 600		600		755												689
300 × 700		700		855												750
300 × 800		800		955												811
300 × 900		900		1055												872
300 ×1000		1000		1155												933
400 × 400	400	400	540	580	90	70	90	80	80	277	80	600	20	35		723
400 × 500		500		680												789
400 × 600		600		780												855
400 × 700		700		880												921
400 × 800		800		980												987

注 (1)側壁のセンターに施工用の吊り穴を設けてあります。

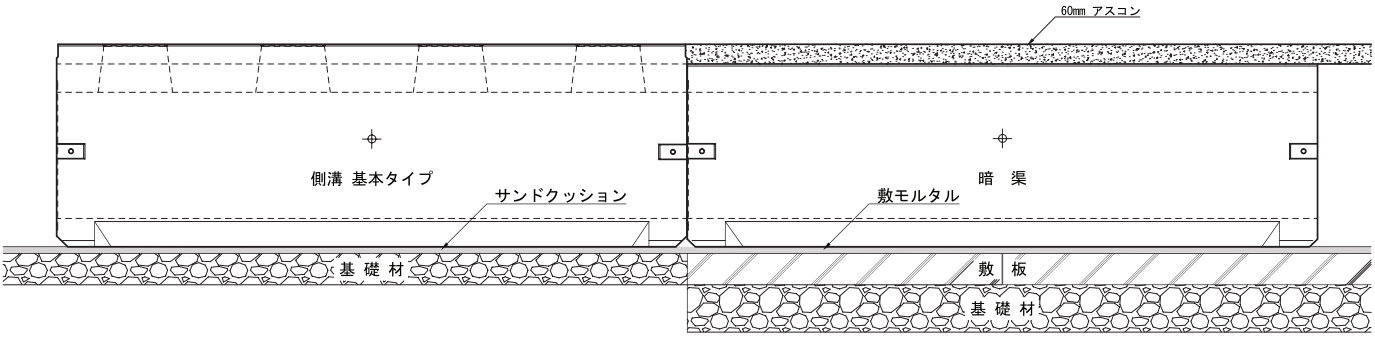

布設参考側面図

■ 敷　板

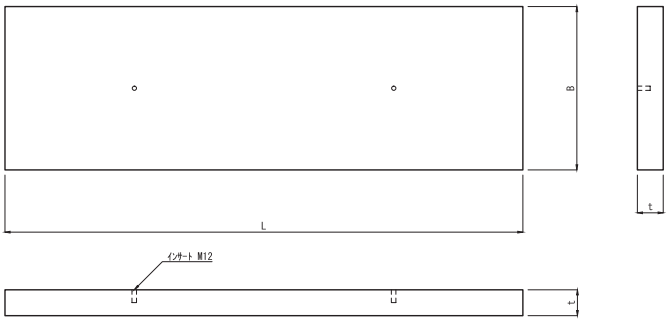

呼び名	寸法 (mm) B	t	L	質量 (kg)
300用	630	100	1998	290
			998	145
400用	740		1998	340
			998	170

注 (1)敷板は、P48 ページのＩＢＣ側溝の敷板と同規格となります。

フルドレーンⅠ型
フルドレーンⅡ型
フルドレーン境界ブロック
ＩＢＣ排水側溝
ＩＢＣ境界ブロック
都市型側溝
SK側溝 ロードレインⅠ型
箱形U字側溝
長尺U字溝
深溝U字溝
側溝用蓋
横断溝
ボックスカルバート
U形側溝
L形側溝
境界ブロック
集水桝
エルフォーム
テールアルメ
NSSブロック
SPブロック
UKパネルパネックス
柵板・鍬止張・法枠ブロック
鉄道関連
その他製品

都市型側溝　暗渠・敷板

可変勾配対応　輪荷重 横断 T-25　CAD data DWG SFC

単位：mm

都市型側溝 暗渠 布設標準平面展開図（例）

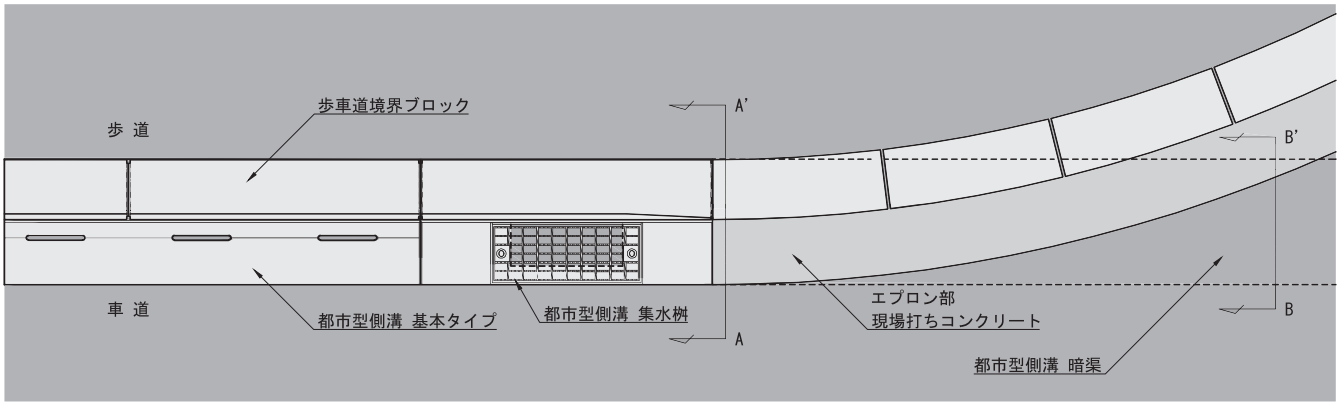

単位：mm

A-A' 断面図

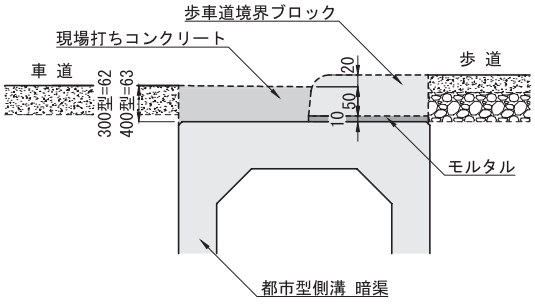

B-B' 断面図

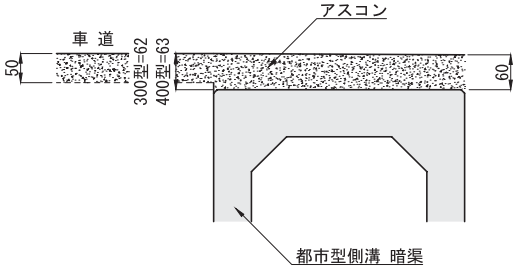

茨城県土木部建設資材単価表名称

側溝(管渠型)集水桝(下部桝)　※上部桝については該当する単価はありません。

都市型側溝　集水桝

輪荷重 縦断 T-25　CAD data DWG SFC

単位：mm

グレーチング細目対応

布設標準構造図（参考）

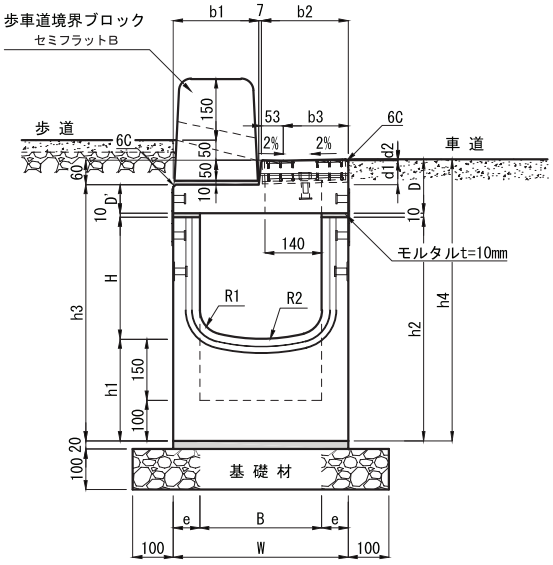

［正　面　図］

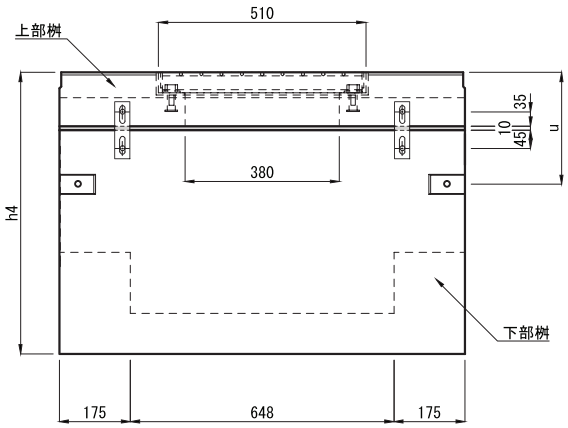

［側　面　図］



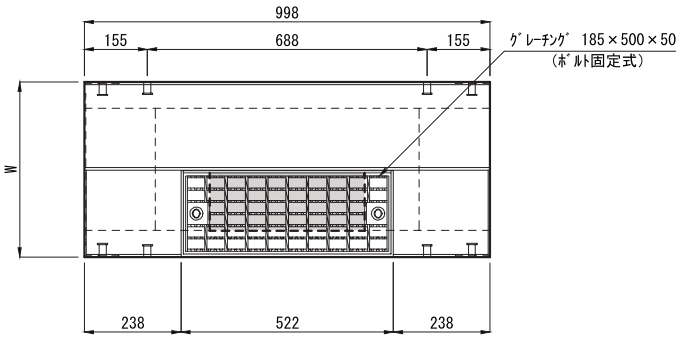

［平　面　図］

呼び名	寸法 (mm)																		質量 (kg)		
	W	B	H	h1	h2	h3	h4	b1	b2	b3	D	D'	d1	d2	e	u	R1	R2	上部桝	下部桝	合計
300 × 300	430	300	300	250	550	630	692	210	213	160	132	70	59	3	65	275	60	450	91	277	368
300 × 400			400		650	730	792													308	399
300 × 500			500		750	830	892													338	429
300 × 600			600		850	930	992													369	460
300 × 700			700		950	1030	1092													400	491
400 × 400	540	400	400	250	650	740	803	275	258	205	143	80	59	4	70	340	80	600	123	362	485
400 × 500			500		750	840	903													395	518
400 × 600			600		850	940	1003													428	551
400 × 700			700		950	1040	1103													461	584
400 × 800			800		1050	1140	1203													494	617

注 (1)グレーチングはボルト固定式となります。また、細目仕様にも変更できます。

茨城県土木部建設資材単価表名称

側溝(管渠型)集水桝(下部桝、深型)　※上部桝については該当する単価はありません。

都市型側溝　深型集水桝

輪荷重 縦断 T-25　CAD data DWG SFC

単位：mm

グレーチング細目対応

フルドレーンⅠ型
フルドレーンⅡ型
フルドレーン境界ブロック
IBC排水側溝
IBC境界ブロック
都市型側溝
SK側溝ロードレインⅠ型
箱形U字側溝
長尺U字溝
深溝U字溝
側溝用蓋
横断溝
ボックスカルバート
U形側溝
L形側溝
境界ブロック
集水桝
エルフォーム
テールアルメ
NSSブロック
SPブロック
UKパネルパネックス
柵板・鍬止張・法枠ブロック
鉄道関連
その他製品

布設標準構造図（参考）

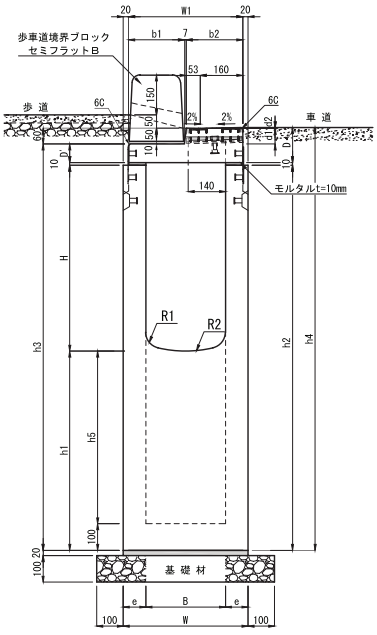

［正　面　図］

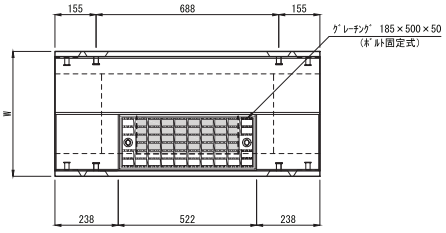

［平　面　図］

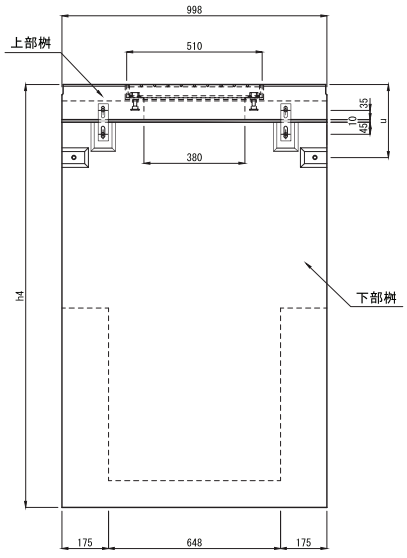

［側　面　図］

呼び名		寸法 (mm)																		質量 (kg)		
B×H	h2	B	H	h1	h2	h3	h4	h5	W	W1	b1	b2	D	D'	d1	d2	e	u	R1	R2	上部桝	下部桝	合計
300 × 300	650	300	300	350	650	730	792	250	470	430	210	213	132	70	59	3	85	275	60	450	91	394	485
	750			450	750	830	892	350														458	549
	850			550	850	930	992	450														522	613
	950			650	950	1030	1092	550														587	678
	1050			750	1050	1130	1192	650														652	743
	1150			850	1150	1230	1292	750														717	808
	1250			950	1250	1330	1392	850														781	872
	1350			1050	1350	1430	1492	950														845	936
	1450			1150	1450	1530	1592	1050														910	1001
300 × 400	750		400	350	750	830	892	250														434	525
	850			450	850	930	992	350														498	589
	950			550	950	1030	1092	450														563	654
	1050			650	1050	1130	1192	550														627	718
	1150			750	1150	1230	1292	650														693	784
	1250			850	1250	1330	1392	750														757	848
	1350			950	1350	1430	1492	850														821	912
	1450			1050	1450	1530	1592	950														886	977
300 × 500	850		500	350	850	930	992	250														473	564
	950			450	950	1030	1092	350														538	629
	1050			550	1050	1130	1192	450														602	693
	1150			650	1150	1230	1292	550														667	758
	1250			750	1250	1330	1392	650														732	823
	1350			850	1350	1430	1492	750														796	887
	1450			950	1450	1530	1592	850														860	951
300 × 600	950		600	350	950	1030	1092	250														513	604
	1050			450	1050	1130	1192	350														577	668
	1150			550	1150	1230	1292	450														642	733
	1250			650	1250	1330	1392	550														706	797
	1350			750	1350	1430	1492	650														771	862
	1450			850	1450	1530	1592	750														836	927
300 × 700	1050		700	350	1050	1130	1192	250														553	644
	1150			450	1150	1230	1292	350														618	709
	1250			550	1250	1330	1392	450														682	773
	1350			650	1350	1430	1492	550														746	837
	1450			750	1450	1530	1592	650														812	903
300 × 800	1050		800	250	1050	1130	1192	150														529	620
	1150			350	1150	1230	1292	250														593	684
	1250			450	1250	1330	1392	350														658	749
	1350			550	1350	1430	1492	450														722	813
	1450			650	1450	1530	1592	550														787	878
300 × 900	1150		900	250	1150	1230	1292	150														569	660
	1250			350	1250	1330	1392	250														633	724
	1350			450	1350	1430	1492	350														698	789
	1450			550	1450	1530	1592	450														762	853
300 ×1000	1250		1000	250	1250	1330	1392	150														609	700
	1350			350	1350	1430	1492	250														673	764
	1450			450	1450	1530	1592	350														738	829

注（1）グレーチングはボルト固定式となります。また、細目仕様にも変更できます。

茨城県土木部建設資材単価表名称

側溝(管渠型)集水桝(下部桝)　※上部桝については該当する単価はありません。

都市型側溝　深型集水桝

輪荷重 縦断 T-25　CAD data DWG SFC

単位：mm

グレーチング細目対応

布設標準構造図（参考）

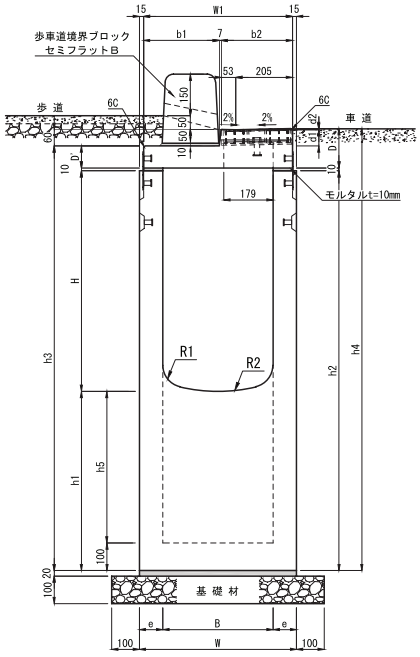

［正　面　図］

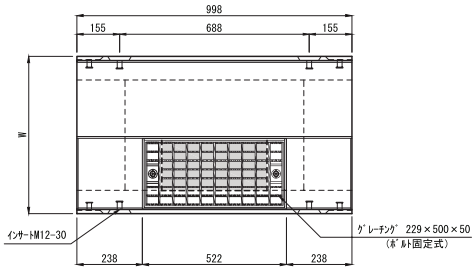

［平　面　図］

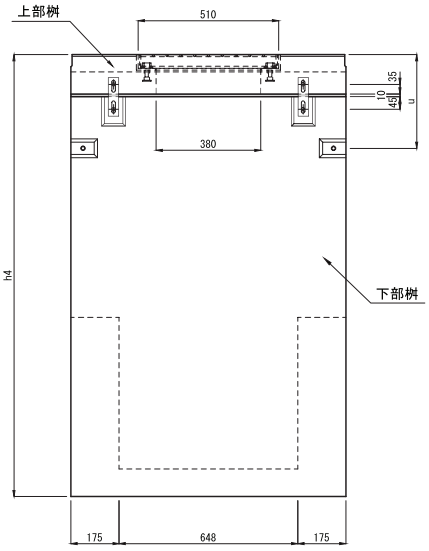

［側　面　図］

呼び名		寸法 (mm)																			質量 (kg)		
B×H	h2	B	H	h1	h2	h3	h4	h5	W	W1	b1	b2	D	D'	d1	d2	e	u	R1	R2	上部桝	下部桝	合計
400 × 400	750	400	400	350	750	840	903	250	570	540	275	258	143	80	59	4	85	340	80	600	123	480	603
	850			450	850	940	1003	350														553	676
	950			550	950	1040	1103	450														625	748
	1050			650	1050	1140	1203	550														698	821
	1150			750	1150	1240	1303	650														771	894
	1250			850	1250	1340	1403	750														844	967
	1350			950	1350	1440	1503	850														916	1039
	1450			1050	1450	1540	1603	950														989	1112
400 × 500	850		500	350	850	940	1003	250														520	643
	950			450	950	1040	1103	350														593	716
	1050			550	1050	1140	1203	450														665	788
	1150			650	1150	1240	1303	550														738	861
	1250			750	1250	1340	1403	650														811	934
	1350			850	1350	1440	1503	750														884	1007
	1450			950	1450	1540	1603	850														956	1079
400 × 600	950		600	350	950	1040	1103	250														560	683
	1050			450	1050	1140	1203	350														633	756
	1150			550	1150	1240	1303	450														705	828
	1250			650	1250	1340	1403	550														778	901
	1350			750	1350	1440	1503	650														851	974
	1450			850	1450	1540	1603	750														924	1047
400 × 700	1050		700	350	1050	1140	1203	250														600	723
	1150			450	1150	1240	1303	350														673	796
	1250			550	1250	1340	1403	450														745	868
	1350			650	1350	1440	1503	550														818	941
	1450			750	1450	1540	1603	650														891	1014
400 × 800	1150		800	350	1150	1240	1303	250														640	763
	1250			450	1250	1340	1403	350														713	836
	1350			550	1350	1440	1503	450														785	908
	1450			650	1450	1540	1603	550														858	981

注（1）グレーチングはボルト固定式となります。また、細目仕様にも変更できます。

茨城県土木部建設資材単価表名称

側溝(管渠型)境界ブロック 標準タイプ H=200・乗り入れタイプ H=50・H=20

都市型側溝用歩車道境界ブロック　セミフラットB

CAD data DWG SFC

単位：mm

■ セミフラットB基本　(参考質量 L=2000：211kg L=1000：105 kg)

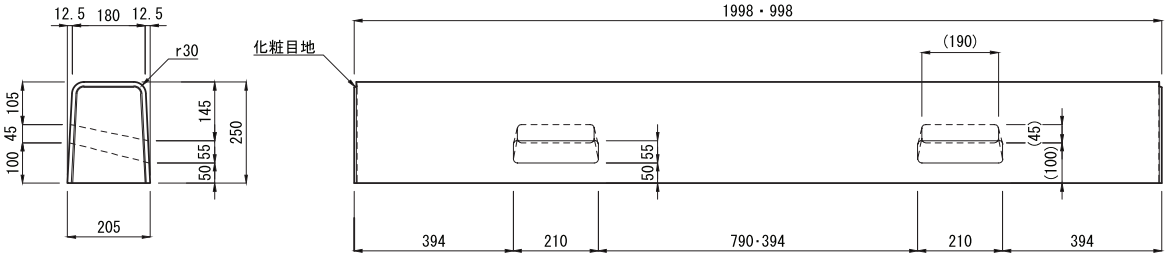

注 (1)水抜き寸法の(　)内数は背面の水抜きの寸法を示す。

■ セミフラットB斜左 H=50　(参考質量：89 kg)

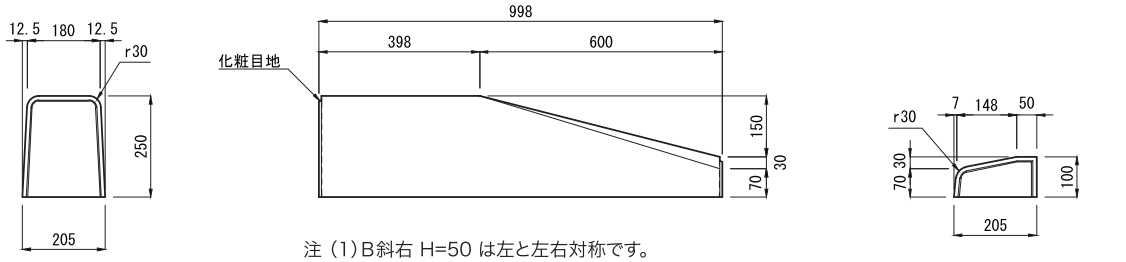

注 (1)B斜右 H=50 は左と左右対称です。
(2)このブロックはIBC側溝境界ブロック セミフラットB斜H=50(Ⅰ型・Ⅲ型対応)と同じ製品です。

■ セミフラットB斜左 H=20　(参考質量　：86kg)

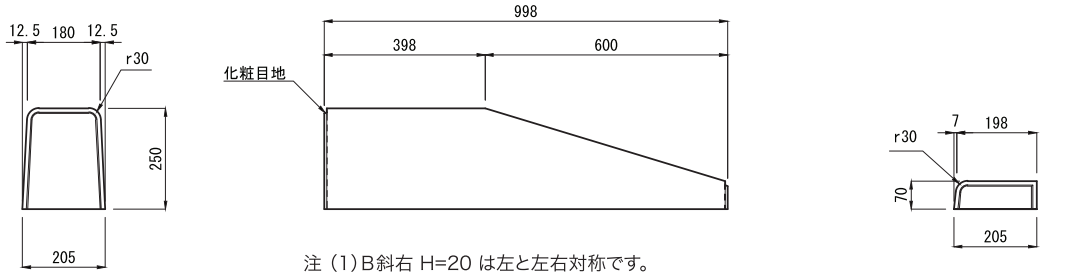

注 (1)B斜右 H=20 は左と左右対称です。
(2)このブロックはIBC側溝境界ブロックセミフラットB斜H=20(Ⅱ型対応)と同じ製品です。

■ セミフラット平H=50用　(参考質量 42 kg)

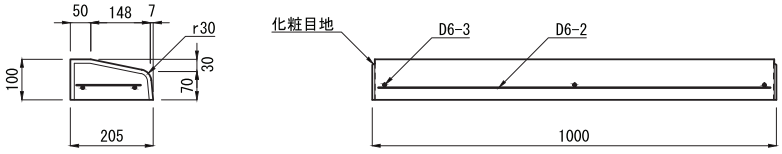

注 (1)ここでの鉄筋は補強のための用心鉄筋です。
(2)このブロックは茨城県規格の歩車道境界ブロックマウントアップ用平H=50用と同じ製品です。

化粧目地詳細図
(全品目共通)

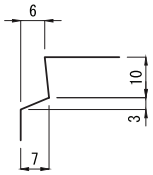

■ セミフラット平 H=20用 (参考質量 16 kg)

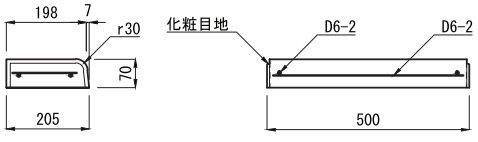

注 (1)ここでの鉄筋は補強のための用心鉄筋です。
(2)このブロックは茨城県規格の歩車道境界ブロックマウントアップ用平H=20用と同じ製品です。

フルドレーンⅠ型
フルドレーンⅡ型
フルドレーン境界ブロック
IBC排水側溝
IBC境界ブロック
都市型側溝
SK側溝ロードレインⅠ型
箱形U字側溝
長尺U字溝
深溝U字溝
側溝用蓋
横断溝
ボックスカルバート
U形側溝
L形側溝
境界ブロック
集水桝
エルフォーム
テールアルメ
NSSブロック
SPブロック
UKパネルパネックス
柵板・鍬止張・法枠ブロック
鉄道関連
その他製品

茨城県土木部建設資材単価表名称

側溝(管渠型)バリアフリータイプ　※バリアフリーグレーチングタイプについては該当する単価はありません。

都市型側溝　バリアフリータイプ

可変勾配対応　輪荷重 縦断 T-25　輪荷重 横断 T-20　CAD data DWG SFC　バリアフリー

側溝上面にスリット排水孔またはグレーチングを設けたセンター２％勾配の T-25 縦断、T-20 横断対応の函渠型側溝です。
側溝上面がセンター２％の緩やかな勾配になっていますので、歩行者に優しく、車椅子による横断走行 もスムーズにできます。
また、上部センター排水孔(またはグレーチング)により効率良く排水ができます。

単位：mm

グレーチング細目対応

■ バリアフリータイプ

布設標準構造図（参考）

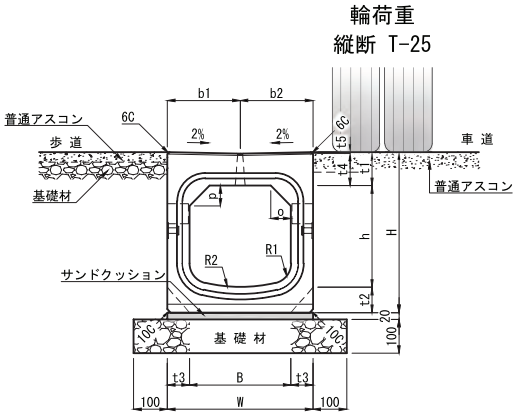

［正　面　図］

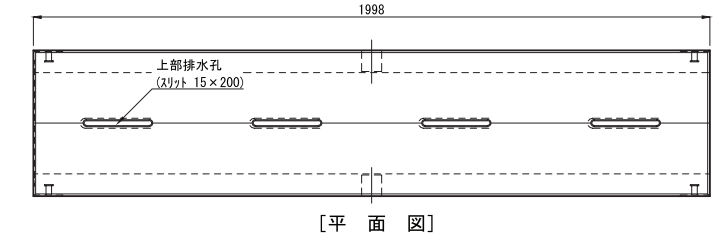

［平　面　図］

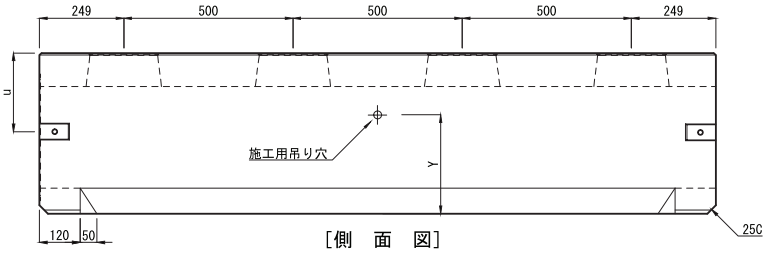

［側　面　図］

■ バリアフリーグレーチングタイプ

布設標準構造図（参考）

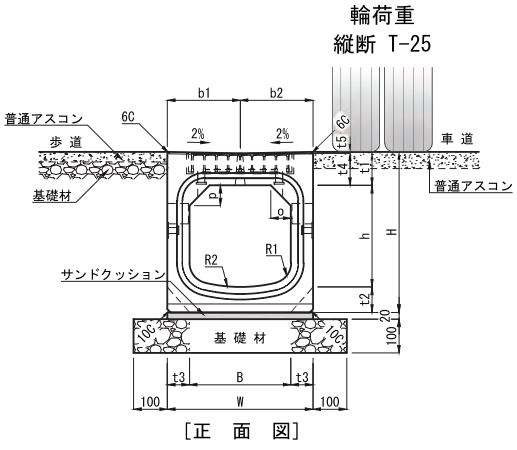

［正　面　図］

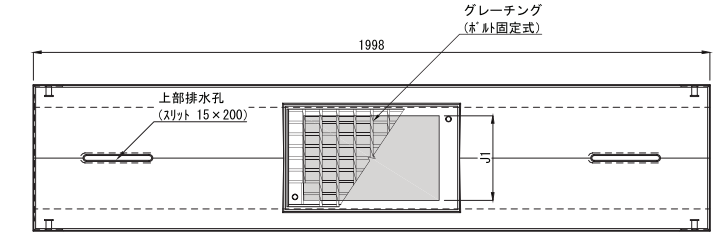

［平　面　図］

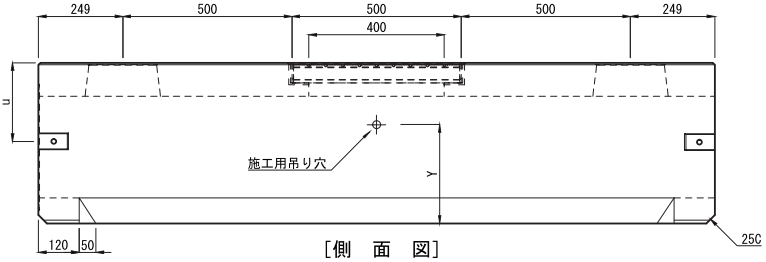

［側　面　図］

呼び名 B × H	寸法（mm） W	B	H	h	b1	b2	t1	t2	t3	t4	t5	u	o	p	R1	R2	J1	Y	質量（kg） バリアフリータイプ	バリアフリーグレーチングタイプ
300× 300	430	300	474	300	215	215	99	75	65	95	4	232	60	60	60	450	250	292	539	508
300× 400			574	400														340	600	570
300× 500			674	500														393	662	631
300× 600			774	600														447	724	693
300× 700			874	700														500	785	754
300× 800			974	800														552	847	816
300× 900			1074	900														604	908	877
300×1000			1174	1000														656	970	939
400× 400	540	400	595	400	270	270	105	90	70	100	5	292	80	80	80	600	350	344	757	713
400× 500			695	500														394	823	779
400× 600			795	600														447	888	844
400× 700			895	700														506	954	910
400× 800			995	800														559	1019	975

注 (1)グレーチングはボルト固定式となります。また、細目仕様にも変更できます。

茨城県土木部建設資材単価表名称

側溝(管渠型)集水桝　バリアフリー 300・バリアフリー 400

都市型側溝　バリアフリータイプ　集水桝

輪荷重 縦断 T-25　CAD data DWG SFC　バリアフリー

単位：mm

グレーチング細目対応

布設標準構造図（参考）

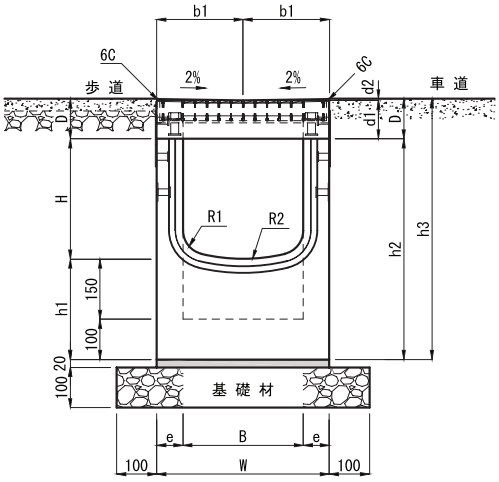

［正　面　図］

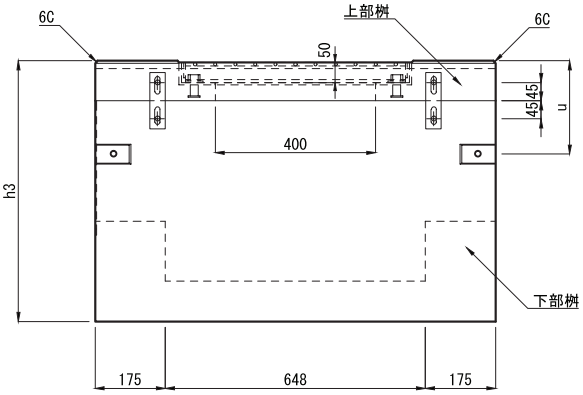

［側　面　図］

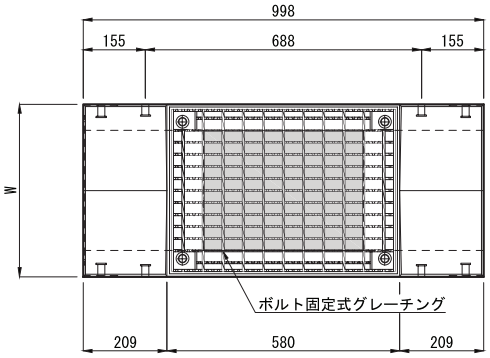

［平　面　図］

呼び名	寸法 (mm)														質量 (kg)		
	W	B	H	h1	h2	h3	b1	D	d1	d2	e	u	R1	R2	上部桝	下部桝	合計
300 × 300	430	300	300	250	550	649	215	99	95	4	65	232	60	450	57	277	334
300 × 400			400		650	749										308	365
300 × 500			500		750	849										338	395
300 × 600			600		850	949										369	426
300 × 700			700		950	1049										400	457
400 × 400	540	400	400	250	650	765	270	115	110	5	70	302	80	600	85	362	447
400 × 500			500		750	865										395	480
400 × 600			600		850	965										428	513
400 × 700			700		950	1065										461	546
400 × 800			800		1050	1165										494	579

注 (1)グレーチングはボルト固定式となります。また、細目仕様にも変更できます。

フルドレーンⅠ型
フルドレーンⅡ型
フルドレーン境界ブロック
IBC排水側溝
IBC境界ブロック
都市型側溝
SK側溝ロードレインⅠ型
箱形U字側溝
長尺U字溝
深溝U字溝
側溝用蓋
横断溝
ボックスカルバート
U形側溝
L形側溝
境界ブロック
集水桝
エルフォーム
テールアルメ
NSSブロック
SPブロック
UKパネルパネックス
柵板・鍬止張・法枠ブロック
鉄道関連
その他製品

都市型側溝 バリアフリータイプ　深型集水桝

輪荷重 縦断 T-25　CAD data DWG SFC　バリアフリー

単位：mm

グレーチング細目対応

フルドレーン Ⅰ型
フルドレーン Ⅱ型
フルドレーン 境界ブロック
ＩＢＣ 排水側溝
ＩＢＣ 境界ブロック
都市型側溝
ＳＫ側溝 ロードレインⅠ型
箱形U字側溝
長尺U字溝
深溝U字溝
側溝用蓋
横断溝
ボックス カルバート
U形側溝
L形側溝
境界ブロック
集水桝
エルフォーム
テールアルメ
ＮＳＳ ブロック
SPブロック
UKパネル パネックス
柵板・鍬止 張・法枠ブロック
鉄道関連
その他製品

布設標準構造図（参考）

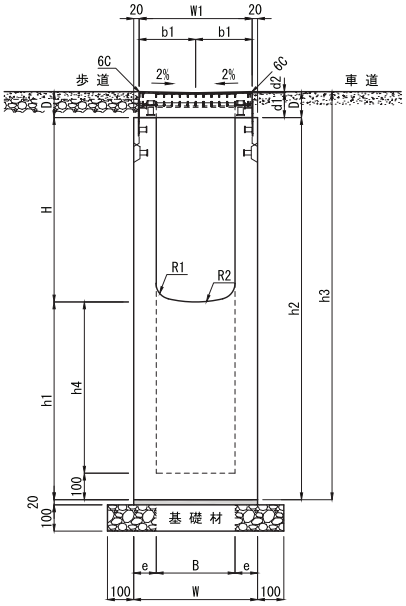

［正　面　図］

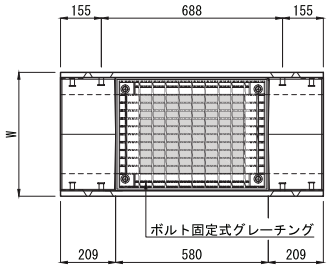

［平　面　図］

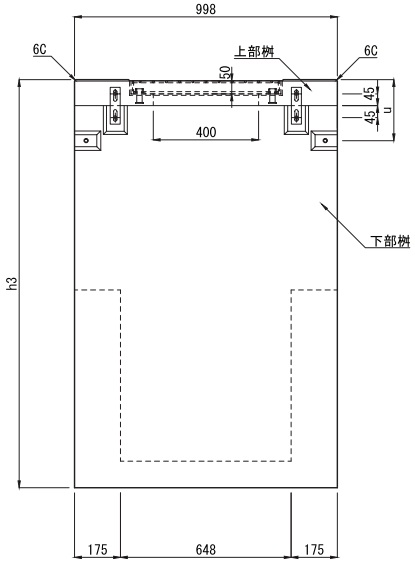

［側　面　図］

呼び名		寸法 (mm)																質量 (kg)		
B×H	h2	B	H	h1	h2	h3	h4	W	W1	b1	D	d1	d2	e	u	R1	R2	上部桝	下部桝	合計
300 × 300	650	300	300	350	650	749	250	470	430	215	99	95	4	85	232	60	450	57	394	451
	750			450	750	849	350												458	515
	850			550	850	949	450												522	579
	950			650	950	1049	550												587	644
	1050			750	1050	1149	650												652	709
	1150			850	1150	1249	750												717	774
	1250			950	1250	1349	850												781	838
	1350			1050	1350	1449	950												845	902
	1450			1150	1450	1549	1050												910	967
300 × 400	750		400	350	750	849	250												434	491
	850			450	850	949	350												498	555
	950			550	950	1049	450												563	620
	1050			650	1050	1149	550												627	684
	1150			750	1150	1249	650												693	750
	1250			850	1250	1349	750												757	814
	1350			950	1350	1449	850												821	878
	1450			1050	1450	1549	950												886	943
300 × 500	850		500	350	850	949	250												473	530
	950			450	950	1049	350												538	595
	1050			550	1050	1149	450												602	659
	1150			650	1150	1249	550												667	724
	1250			750	1250	1349	650												732	789
	1350			850	1350	1449	750												796	853
	1450			950	1450	1549	850												860	917
300 × 600	950		600	350	950	1049	250												513	570
	1050			450	1050	1149	350												577	634
	1150			550	1150	1249	450												642	699
	1250			650	1250	1349	550												706	763
	1350			750	1350	1449	650												771	828
	1450			850	1450	1549	750												836	893
300 × 700	1050		700	350	1050	1149	250												553	610
	1150			450	1150	1249	350												618	675
	1250			550	1250	1349	450												682	739
	1350			650	1350	1449	550												746	803
	1450			750	1450	1549	650												812	869
300 × 800	1050		800	250	1050	1149	150												529	586
	1150			350	1150	1249	250												593	650
	1250			450	1250	1349	350												658	715
	1350			550	1350	1449	450												722	779
	1450			650	1450	1549	550												787	844
300 × 900	1150		900	250	1150	1249	150												569	626
	1250			350	1250	1349	250												633	690
	1350			450	1350	1449	350												698	755
	1450			550	1450	1549	450												762	819
300 ×1000	1250		1000	250	1250	1349	150												609	666
	1350			350	1350	1449	250												673	730
	1450			450	1450	1549	350												738	795

注（1）グレーチングはボルト固定式となります。また、細目仕様にも変更できます。

茨城県土木部建設資材単価表名称

側溝(管渠型)集水桝　バリアフリー 400

都市型側溝 バリアフリータイプ　深型集水桝

輪荷重 縦断 T-25　CAD data DWG SFC　バリアフリー

単位：mm

グレーチング細目対応

フルドレーン Ⅰ型
フルドレーン Ⅱ型
フルドレーン 境界ブロック
IBC 排水側溝
IBC 境界ブロック
都市型側溝
SK側溝 ロードレインⅠ型
箱形U字側溝
長尺U字溝
深溝U字溝
側溝用蓋
横断溝
ボックス カルバート
U形側溝
L形側溝
境界ブロック
集水桝
エルフォーム
テールアルメ
NSS ブロック
SPブロック
UKパネル パネックス
柵板・鍬止 張・法枠ブロック
鉄道関連
その他製品

布設標準構造図（参考）

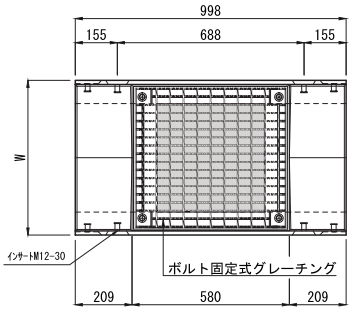

［平　面　図］

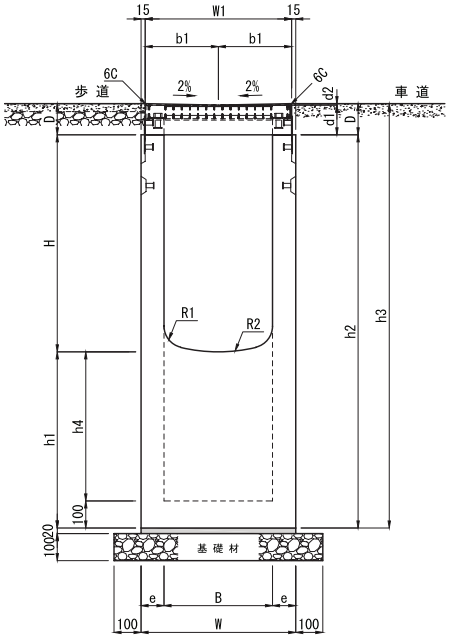

［正　面　図］

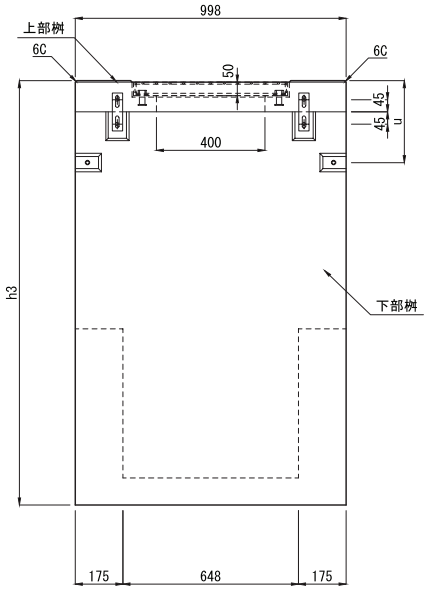

［側　面　図］

呼び名		寸法 (mm)																質量 (kg)		
B×H	h2	B	H	h1	h2	h3	h4	W	W1	b1	D	d1	d2	e	u	R1	R2	上部桝	下部桝	合計
400 × 400	750	400	400	350	750	865	250	570	540	270	115	110	5	85	302	80	600	85	480	565
	850			450	850	965	350												553	638
	950			550	950	1065	450												625	710
	1050			650	1050	1165	550												698	783
	1150			750	1150	1265	650												771	856
	1250			850	1250	1365	750												844	929
	1350			950	1350	1465	850												916	1001
	1450			1050	1450	1565	950												989	1074
400 × 500	850		500	350	850	965	250												520	605
	950			450	950	1065	350												593	678
	1050			550	1050	1165	450												665	750
	1150			650	1150	1265	550												738	823
	1250			750	1250	1365	650												811	896
	1350			850	1350	1465	750												884	969
	1450			950	1450	1565	850												956	1041
400 × 600	950		600	350	950	1065	250												560	645
	1050			450	1050	1165	350												633	718
	1150			550	1150	1265	450												705	790
	1250			650	1250	1365	550												778	863
	1350			750	1350	1465	650												851	936
	1450			850	1450	1565	750												924	1009
400 × 700	1050		700	350	1050	1165	250												600	685
	1150			450	1150	1265	350												673	758
	1250			550	1250	1365	450												745	830
	1350			650	1350	1465	550												818	903
	1450			750	1450	1565	650												891	976
400 × 800	1150		800	350	1150	1265	250												640	725
	1250			450	1250	1365	350												713	798
	1350			550	1350	1465	450												785	870
	1450			650	1450	1565	550												858	943

注（1）グレーチングはボルト固定式となります。また、細目仕様にも変更できます。

流速・流量表（マニング公式による）

水深h=0.8・H(m)　　流速$V=\frac{1}{n}\cdot I^{1/2}\cdot R^{2/3}$(m/sec)　　粗度係数n=0.013

径深$R=\frac{A}{P}$(m)　　流量Q=A・V(㎥/sec)

呼び名	300×300		300×400		300×500		300×600		300×700		300×800	
内径 B	300		300		300		300		300		300	
内高 H	300		400		500		600		700		800	
通水断面積 A(㎡)	0.06866		0.09266		0.11666		0.14066		0.16466		0.18866	
潤辺 P(m)	0.70907		0.86978		1.02908		1.18908		1.34908		1.50909	
径深 R(m)	0.09683		0.10653		0.11336		0.11829		0.12205		0.12502	
$R^{2/3}$	0.21087		0.22473		0.23423		0.24098		0.24606		0.25002	
動水勾配 (I‰)	V	Q	V	Q	V	Q	V	Q	V	Q	V	Q
100.0	5.1294	0.3522	5.4665	0.5065	5.6978	0.6647	5.8618	0.8245	5.9854	0.9855	6.0818	1.1474
75.0	4.4422	0.3050	4.7342	0.4387	4.9344	0.5756	5.0765	0.7141	5.1835	0.8535	5.2670	0.9937
50.0	3.6270	0.2490	3.8654	0.3582	4.0289	0.4700	4.1449	0.5830	4.2323	0.6969	4.3005	0.8113
40.0	3.2441	0.2227	3.4573	0.3204	3.6036	0.4204	3.7073	0.5215	3.7855	0.6233	3.8465	0.7257
35.0	3.0346	0.2084	3.2340	0.2997	3.3708	0.3932	3.4679	0.4878	3.5410	0.5831	3.5980	0.6788
30.0	2.8095	0.1929	2.9941	0.2774	3.1208	0.3641	3.2106	0.4516	3.2783	0.5398	3.3311	0.6285
25.0	2.5647	0.1761	2.7333	0.2533	2.8489	0.3324	2.9309	0.4123	2.9927	0.4928	3.0409	0.5737
20.0	2.2939	0.1575	2.4447	0.2265	2.5481	0.2973	2.6215	0.3687	2.6767	0.4408	2.7199	0.5131
18.0	2.1762	0.1494	2.3193	0.2149	2.4174	0.2820	2.4869	0.3498	2.5394	0.4181	2.5803	0.4868
16.0	2.0518	0.1409	2.1866	0.2026	2.2791	0.2659	2.3447	0.3298	2.3941	0.3942	2.4327	0.4590
14.0	1.9192	0.1318	2.0454	0.1895	2.1319	0.2487	2.1933	0.3085	2.2395	0.3688	2.2756	0.4293
12.0	1.7769	0.1220	1.8937	0.1755	1.9738	0.2303	2.0306	0.2856	2.0734	0.3414	2.1068	0.3975
10.0	1.6221	0.1114	1.7287	0.1602	1.8018	0.2102	1.8537	0.2607	1.8927	0.3117	1.9232	0.3628
9.0	1.5388	0.1057	1.6400	0.1520	1.7093	0.1994	1.7585	0.2474	1.7956	0.2957	1.8245	0.3442
8.0	1.4508	0.0996	1.5462	0.1433	1.6116	0.1880	1.6580	0.2332	1.6929	0.2788	1.7202	0.3245
7.0	1.3571	0.0932	1.4463	0.1340	1.5075	0.1759	1.5509	0.2181	1.5836	0.2608	1.6091	0.3036
6.0	1.2564	0.0863	1.3390	0.1241	1.3957	0.1628	1.4358	0.2020	1.4661	0.2414	1.4897	0.2811
5.5	1.2030	0.0826	1.2820	0.1188	1.3362	0.1559	1.3747	0.1934	1.4037	0.2311	1.4263	0.2691
5.0	1.1470	0.0788	1.2224	0.1133	1.2741	0.1486	1.3107	0.1844	1.3384	0.2204	1.3599	0.2566
4.8	1.1238	0.0772	1.1977	0.1110	1.2483	0.1456	1.2843	0.1806	1.3113	0.2159	1.3325	0.2514
4.6	1.1001	0.0755	1.1724	0.1086	1.2220	0.1426	1.2572	0.1768	1.2837	0.2114	1.3044	0.2461
4.5	1.0881	0.0747	1.1596	0.1075	1.2087	0.1410	1.2435	0.1749	1.2697	0.2091	1.2901	0.2434
4.4	1.0760	0.0739	1.1467	0.1063	1.1952	0.1394	1.2296	0.1730	1.2555	0.2067	1.2757	0.2407
4.2	1.0512	0.0722	1.1203	0.1038	1.1677	0.1362	1.2013	0.1690	1.2266	0.2020	1.2464	0.2351
4.0	1.0259	0.0704	1.0933	0.1013	1.1396	0.1329	1.1724	0.1649	1.1971	0.1971	1.2164	0.2295
3.8	0.9999	0.0687	1.0656	0.0987	1.1107	0.1296	1.1427	0.1607	1.1668	0.1921	1.1856	0.2237
3.5	0.9596	0.0659	1.0227	0.0948	1.0660	0.1244	1.0966	0.1543	1.1198	0.1844	1.1378	0.2147
3.4	0.9458	0.0649	1.0080	0.0934	1.0506	0.1226	1.0809	0.1520	1.1036	0.1817	1.1214	0.2116
3.0	0.8884	0.0610	0.9468	0.0877	0.9869	0.1151	1.0153	0.1428	1.0367	0.1707	1.0534	0.1987
2.8	0.8583	0.0589	0.9147	0.0848	0.9534	0.1112	0.9809	0.1380	1.0015	0.1649	1.0177	0.1920
2.6	0.8271	0.0568	0.8815	0.0817	0.9187	0.1072	0.9452	0.1329	0.9651	0.1589	0.9807	0.1850
2.5	0.8110	0.0557	0.8643	0.0801	0.9009	0.1051	0.9268	0.1304	0.9464	0.1558	0.9616	0.1814
2.4	0.7946	0.0546	0.8469	0.0785	0.8827	0.1030	0.9081	0.1277	0.9272	0.1527	0.9422	0.1778
2.2	0.7608	0.0522	0.8108	0.0751	0.8451	0.0986	0.8694	0.1223	0.8878	0.1462	0.9021	0.1702
2.0	0.7254	0.0498	0.7731	0.0716	0.8058	0.0940	0.8290	0.1166	0.8465	0.1394	0.8601	0.1623
1.0	0.5129	0.0352	0.5467	0.0507	0.5698	0.0665	0.5862	0.0825	0.5985	0.0986	0.6082	0.1147

呼び名	300×900		300×1000		400×400		400×500		400×600		400×700		400×800	
内径 B	300		300		400		400		400		400		400	
内高 H	900		1000		400		500		600		700		800	
通水断面積 A(㎡)	0.21266		0.23666		0.12207		0.15407		0.18606		0.21807		0.25006	
潤辺 P(m)	1.66909		1.82909		0.94544		1.10544		1.26544		1.42544		1.58544	
径深 R(m)	0.12741		0.12939		0.12911		0.13937		0.14703		0.15298		0.15772	
$R^{2/3}$	0.25320		0.25582		0.25546		0.26882		0.27857		0.28604		0.29192	
動水勾配 (I‰)	V	Q	V	Q	V	Q	V	Q	V	Q	V	Q	V	Q
100.0	6.1592	1.3098	6.2228	1.4727	6.2140	0.7585	6.5390	1.0075	6.7764	1.2608	6.9581	1.5173	7.1010	1.7757
75.0	5.3341	1.1343	5.3891	1.2754	5.3815	0.6569	5.6629	0.8725	5.8685	1.0919	6.0259	1.3141	6.1496	1.5378
50.0	4.3552	0.9262	4.4002	1.0413	4.3940	0.5364	4.6238	0.7124	4.7916	0.8915	4.9201	1.0729	5.0212	1.2556
40.0	3.8954	0.8284	3.9356	0.9314	3.9301	0.4797	4.1356	0.6372	4.2858	0.7974	4.4007	0.9597	4.4911	1.1230
35.0	3.6439	0.7749	3.6814	0.8712	3.6763	0.4488	3.8685	0.5960	4.0090	0.7459	4.1164	0.8977	4.2010	1.0505
30.0	3.3736	0.7174	3.4083	0.8066	3.4036	0.4155	3.5816	0.5518	3.7116	0.6906	3.8111	0.8311	3.8894	0.9726
25.0	3.0796	0.6549	3.1114	0.7363	3.1070	0.3793	3.2695	0.5037	3.3882	0.6304	3.4790	0.7587	3.5505	0.8878
20.0	2.7545	0.5858	2.7829	0.6586	2.7790	0.3392	2.9243	0.4506	3.0305	0.5639	3.1117	0.6786	3.1757	0.7941
18.0	2.6131	0.5557	2.6401	0.6248	2.6364	0.3218	2.7743	0.4274	2.8750	0.5349	2.9521	0.6438	3.0127	0.7534
16.0	2.4637	0.5239	2.4891	0.5891	2.4856	0.3034	2.6156	0.4030	2.7106	0.5043	2.7832	0.6069	2.8404	0.7103
14.0	2.3046	0.4901	2.3283	0.5510	2.3251	0.2838	2.4467	0.3770	2.5355	0.4718	2.6035	0.5677	2.6570	0.6644
12.0	2.1336	0.4537	2.1556	0.5102	2.1526	0.2628	2.2652	0.3490	2.3474	0.4368	2.4103	0.5256	2.4599	0.6151
10.0	1.9477	0.4142	1.9678	0.4657	1.9650	0.2399	2.0678	0.3186	2.1429	0.3987	2.2003	0.4798	2.2455	0.5615
9.0	1.8478	0.3929	1.8668	0.4418	1.8642	0.2276	1.9617	0.3022	2.0329	0.3782	2.0874	0.4552	2.1303	0.5327
8.0	1.7421	0.3705	1.7601	0.4165	1.7576	0.2145	1.8495	0.2850	1.9166	0.3566	1.9680	0.4292	2.0085	0.5022
7.0	1.6296	0.3465	1.6464	0.3896	1.6441	0.2007	1.7301	0.2666	1.7929	0.3336	1.8409	0.4015	1.8787	0.4698
6.0	1.5087	0.3208	1.5243	0.3607	1.5221	0.1858	1.6017	0.2468	1.6599	0.3088	1.7044	0.3717	1.7394	0.4350
5.5	1.4445	0.3072	1.4594	0.3454	1.4573	0.1779	1.5335	0.2363	1.5892	0.2957	1.6318	0.3558	1.6653	0.4164
5.0	1.3772	0.2929	1.3915	0.3293	1.3895	0.1696	1.4622	0.2253	1.5152	0.2819	1.5559	0.3393	1.5878	0.3971
4.8	1.3494	0.2870	1.3633	0.3226	1.3614	0.1662	1.4326	0.2207	1.4846	0.2762	1.5244	0.3324	1.5558	0.3890
4.6	1.3210	0.2809	1.3346	0.3159	1.3328	0.1627	1.4025	0.2161	1.4534	0.2704	1.4923	0.3254	1.5230	0.3808
4.5	1.3066	0.2779	1.3200	0.3124	1.3182	0.1609	1.3871	0.2137	1.4375	0.2675	1.4760	0.3219	1.5063	0.3767
4.4	1.2920	0.2748	1.3053	0.3089	1.3035	0.1591	1.3716	0.2113	1.4214	0.2645	1.4595	0.3183	1.4895	0.3725
4.2	1.2623	0.2684	1.2753	0.3018	1.2735	0.1555	1.3401	0.2065	1.3887	0.2584	1.4260	0.3110	1.4553	0.3639
4.0	1.2318	0.2620	1.2446	0.2945	1.2428	0.1517	1.3078	0.2015	1.3553	0.2522	1.3916	0.3035	1.4202	0.3551
3.8	1.2007	0.2553	1.2130	0.2871	1.2113	0.1479	1.2747	0.1964	1.3210	0.2458	1.3564	0.2958	1.3842	0.3461
3.5	1.1523	0.2450	1.1642	0.2755	1.1625	0.1419	1.2233	0.1885	1.2677	0.2359	1.3017	0.2839	1.3285	0.3322
3.4	1.1357	0.2415	1.1474	0.2715	1.1458	0.1399	1.2057	0.1858	1.2495	0.2325	1.2830	0.2798	1.3094	0.3274
3.0	1.0668	0.2269	1.0778	0.2551	1.0763	0.1314	1.1326	0.1745	1.1737	0.2184	1.2052	0.2628	1.2299	0.3076
2.8	1.0306	0.2192	1.0413	0.2464	1.0398	0.1269	1.0942	0.1686	1.1339	0.2110	1.1643	0.2539	1.1882	0.2971
2.6	0.9931	0.2112	1.0034	0.2375	1.0020	0.1223	1.0544	0.1624	1.0927	0.2033	1.1220	0.2447	1.1450	0.2863
2.5	0.9739	0.2071	0.9839	0.2329	0.9825	0.1199	1.0339	0.1593	1.0714	0.1994	1.1002	0.2399	1.1228	0.2808
2.4	0.9542	0.2029	0.9640	0.2281	0.9627	0.1175	1.0130	0.1561	1.0498	0.1953	1.0779	0.2351	1.1001	0.2751
2.2	0.9136	0.1943	0.9230	0.2184	0.9217	0.1125	0.9699	0.1494	1.0051	0.1870	1.0320	0.2251	1.0532	0.2634
2.0	0.8710	0.1852	0.8800	0.2083	0.8788	0.1073	0.9248	0.1425	0.9583	0.1783	0.9840	0.2146	1.0042	0.2511
1.0	0.6159	0.1310	0.6223	0.1473	0.6214	0.0759	0.6539	0.1007	0.6776	0.1261	0.6958	0.1517	0.7101	0.1776

フルドレーン Ⅰ型
フルドレーン Ⅱ型
フルドレーン 境界ブロック
ＩＢＣ 排水側溝
ＩＢＣ 境界ブロック
都市型側溝
ＳＫ側溝 ロードレインⅠ型
箱形U字側溝
長尺U字溝
深溝U字溝
側溝用蓋
横断溝
ボックス カルバート
U形側溝
L形側溝
境界ブロック
集水桝
エルフォーム
テールアルメ
ＮＳＳ ブロック
SPブロック
UKパネル パネックス
柵板・鍬止 張・法枠ブロック
鉄道関連
その他製品

■ 施工現場写真



都市型側溝基本タイプ+歩車道境界ブロック都市型



幹線市道6号線（水戸市水府町）

SK側溝ロードレインⅠ型

※SK側溝ロードレインは新興工材株式会社の製品です。

スタンダードタイプ・集水桝
乗り入れタイプ・集水桝
アングルタイプ・集水桝
横断タイプ(T-25 横断)
流速・流量表
エントリーP型(T-25 横断タイプ)



SK側溝ロードレインⅠ型　スタンダードタイプ

可変勾配対応　輪荷重 縦断 T-25　CAD data DWG SFC

スタンダードタイプ

単位：mm

全面開口型排水で抜群の排水能力をもつT-25縦断設計の函渠タイプの側溝です。
歩車道境界ブロックとの組み合わせにより、L形街渠を形成します。
設計の水路勾配をミリ単位で製造可能な自由勾配側溝で道路勾配と逆の水路勾配とすることも可能です。
側溝の側面に排水孔を設けた排水性舗装対応型の製品もございます。(P85ページ参照)

フルドレーンⅠ型
フルドレーンⅡ型
フルドレーン境界ブロック
IBC排水側溝
IBC境界ブロック
都市型側溝
SK側溝ロードレインⅠ型
箱形U字側溝
長尺U字溝
深溝U字溝
側溝用蓋
横断溝
ボックスカルバート
U形側溝
L形側溝
境界ブロック
集水桝
エルフォーム
テールアルメ
NSSブロック
SPブロック
UKパネルパネックス
柵板・鍬止張・法枠ブロック
鉄道関連
その他製品



布設標準構造図（参考）

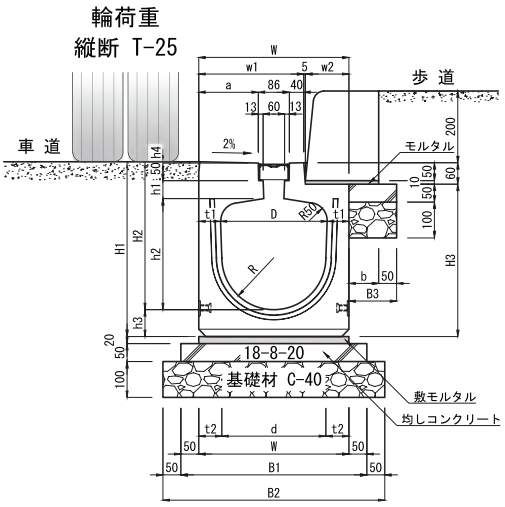

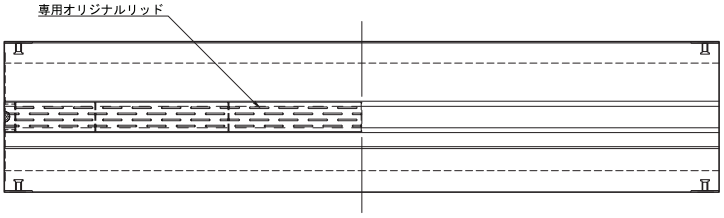

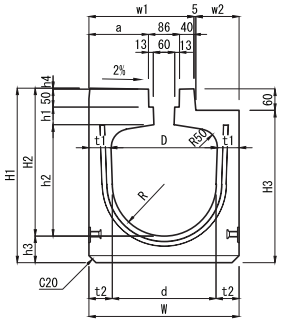

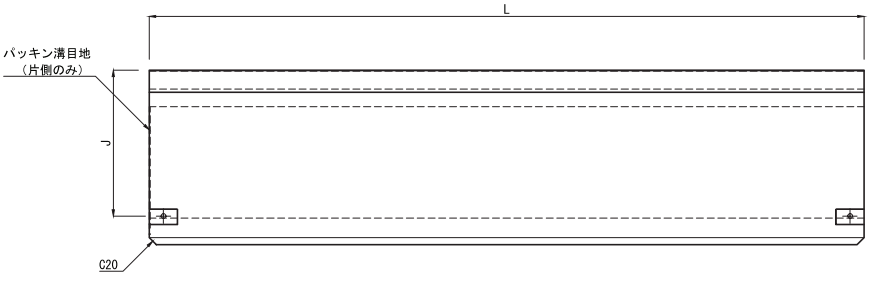

呼び名		寸法 (mm) W	D	H1	H2	H3	a	W1	W2	h1	h2	h3	h4	t1	t2	d	R	J	L	B1	B2	B3	b	参考質量(kg) 1.0m	2.0m
250×	250	360	250	433	363	371	137	263	92	50	260	70	3	55	60	240	120	353	1998 (995)	460	560	163	113	205	410
	300			483	413	421					310				63	234	117							220	445
	400			588	513	526					410				66	228	114							255	515
300×	300	420	300	488	413	426	167	293	122		310	75		60	65	290	145	408		520	620	133	83	260	520
	400			593	513	531					410				68	284	142							295	595
	500			693	613	631					510	80			71	278	139							330	665
400×	400	540	400	600	515	536	227	353	182		410	85	5	70	75	390	195	520		640	740	73	23	385	775
	500			705	615	641					510	90			78	384	192							430	865
	600			805	715	741					610				81	378	189							470	940
500×	500	670	500	731	631	666	292	418	247	65	510	100	6	85	90	490	245	651		770	870	—	—	580	1165
	600			836	731	771					610	105			93	484	242							630	1270
	700			936	831	871					710				96	478	239							680	1360

SK側溝ロードレインⅠ型　スタンダードタイプ

可変勾配対応　輪荷重 縦断 T-25　CAD data DWG SFC

スタンダードタイプ（排水性舗装対応）

単位：mm

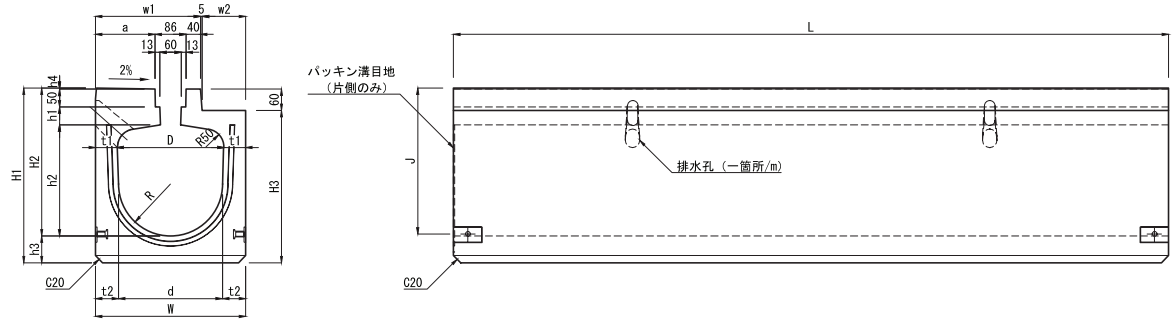

呼び名		寸法 (mm) W	D	H1	H2	H3	a	W1	W2	h1	h2	h3	h4	t1	t2	d	R	J	L	参考質量 (kg) 1.0m	2.0m
250×	250	360	250	433	363	371	137	263	92	50	260	70	3	55	60	240	120	353	1998 (995)	205	410
	300			483	413	421					310				63	234	117			220	445
	400			588	513	526					410	75			66	228	114			255	515
300×	300	420	300	488	413	426	167	293	122		310			60	65	290	145	408		260	520
	400			593	513	531					410	80			68	284	142			295	595
	500			693	613	631					510				71	278	139			330	665
400×	400	540	400	600	515	536	227	353	182		410	85	5	70	75	390	195	520		385	775
	500			705	615	641					510	90			78	384	192			430	865
	600			805	715	741					610				81	378	189			470	940
500×	500	670	500	731	631	666	292	418	247	65	510	100	6	85	90	490	245	651		580	1165
	600			836	731	771					610	105			93	484	242			630	1270
	700			936	831	871					710				96	478	239			680	1360

集水桝　スタンダードタイプ

グレーチング細目対応



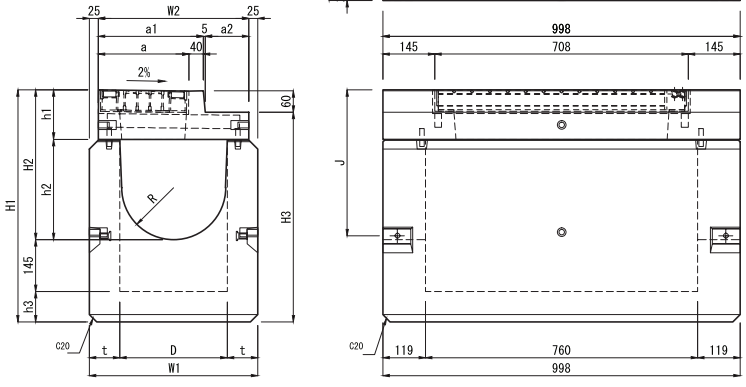

呼び名		D	W1	W2	H1	H2	H3	a	a1	a2	h1	h2	h3	t	R	J	参考質量 (kg)
250×	250	250	410	360	593	368	531	223	263	92	138	230	80	80	120	353	315
	300				643	418	581					280					335
	400				743	518	681					380					375
300×	300	300	470	420	648	418	586	253	293	122		280	85	85	145	408	375
	400				748	518	686					380					420
	500				848	618	786					480					460
400×	400	400	590	540	760	520	696	313	353	182	160	360	95	95	195	520	525
	500				860	620	796					460					570
	600				960	720	896					560					615
500×	500	500	720	670	891	636	826	378	418	247	181	455	110	110	245	651	740
	600				991	736	926					555					795
	700				1091	836	1026					655					845

SK側溝ロードレインⅠ型　乗り入れタイプ

可変勾配対応　輪荷重 縦断 T-25　輪荷重 横断 T-10　CAD data DWG SFC　バリアフリー

乗り入れタイプ

単位：mm

ロードレインⅠ型の車両乗り入れ部に使用するT-25縦断設計の函渠タイプの側溝です。
T-10相当の車両の乗り入れが可能です。
側溝上面がセンター2%の緩やかな勾配になっていますので歩行者に優しく、車椅子による横断走行もスムーズにできます。
側溝の側面に排水孔を設けた排水性舗装対応型の製品もございます。(P87ページ参照)

フルドレーンⅠ型
フルドレーンⅡ型
フルドレーン境界ブロック
IBC排水側溝
IBC境界ブロック
都市型側溝
SK側溝ロードレインⅠ型
箱形U字側溝
長尺U字溝
深溝U字溝
側溝用蓋
横断溝
ボックスカルバート
U形側溝
L形側溝
境界ブロック
集水桝
エルフォーム
テールアルメ
NSSブロック
SPブロック
UKパネルパネックス
柵板・鍬止張・法枠ブロック
鉄道関連
その他製品



布設標準構造図（参考）

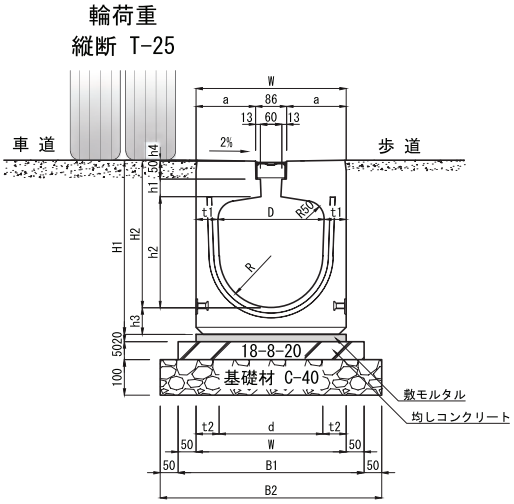

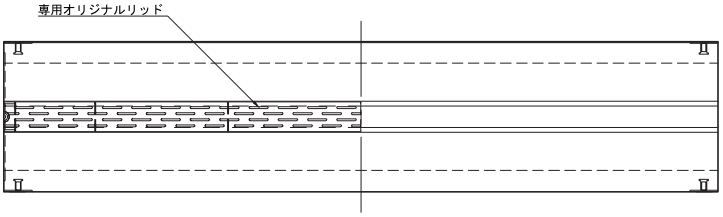

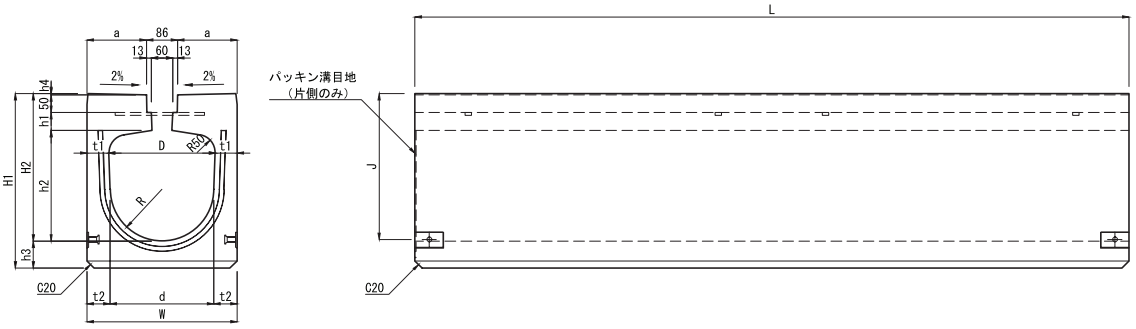

呼び名		寸法 (mm) W	D	H1	H2	h1	h2	h3	h4	t1	t2	d	R	J	L	B1	B2	参考質量(kg) 1.0m	2.0m
250×	250	360	250	433	363	50	260	70	3	55	60	240	120	353	1998 (995)	460	560	215	435
	300			483	413		310				63	234	117					235	470
	400			588	513		410	75			66	228	114					270	540
300×	300	420	300	488	413		310			60	65	290	145	408		520	620	275	555
	400			593	513		410	80			68	284	142					310	625
	500			693	613		510				71	278	139					350	700
400×	400	540	400	600	515		410	85	5	70	75	390	195	520		640	740	410	825
	500			705	615		510	90			78	384	192					455	910
	600			805	715		610				81	378	189					495	990
500×	500	670	500	731	631	65	510	100	6	85	90	490	245	651		770	870	610	1230
	600			836	731		610	105			93	484	242					665	1335
	700			936	831		710				96	478	239					710	1430

SK側溝ロードレインⅠ型　乗り入れタイプ

可変勾配対応　輪荷重 縦断 T-25　輪荷重 横断 T-10　CAD data DWG SFC　バリアフリー

乗り入れタイプ（排水性舗装対応）

単位：mm

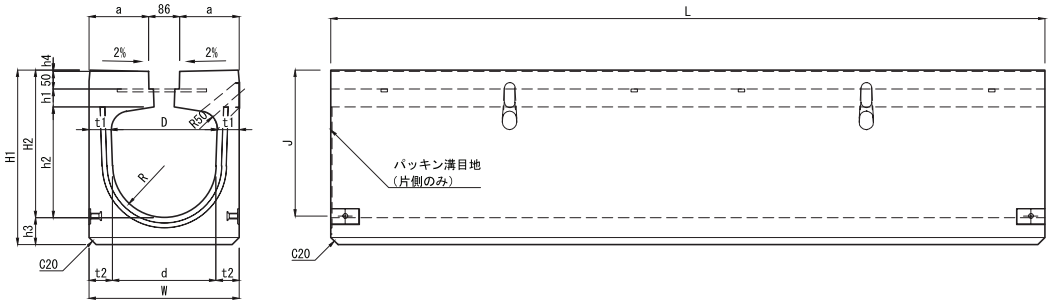

呼び名		寸法 (mm) W	D	H1	H2	a	h1	h2	h3	h4	t1	t2	d	R	J	L	参考質量(kg) 1.0m	2.0m
250×	250	360	250	433	363	137	50	260	70	3	55	60	240	120	353	1998 (995)	215	435
	300			483	413			310				63	234	117			235	470
	400			588	513			410	75			66	228	114			270	540
300×	300	420	300	488	413	167		310			60	65	290	145	408		275	555
	400			593	513			410	80			68	284	142			310	625
	500			693	613			510				71	278	139			350	700
400×	400	540	400	600	515	227		410	85	5	70	75	390	195	520		410	825
	500			705	615			510	90			78	384	192			455	910
	600			805	715			610				81	378	189			495	990
500×	500	670	500	731	631	292	65	510	100	6	85	90	490	245	651		610	1230
	600			836	731			610	105			93	484	242			665	1335
	700			936	831			710				96	478	239			710	1430

集水桝　乗り入れタイプ

グレーチング細目対応



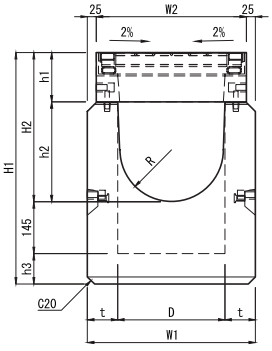

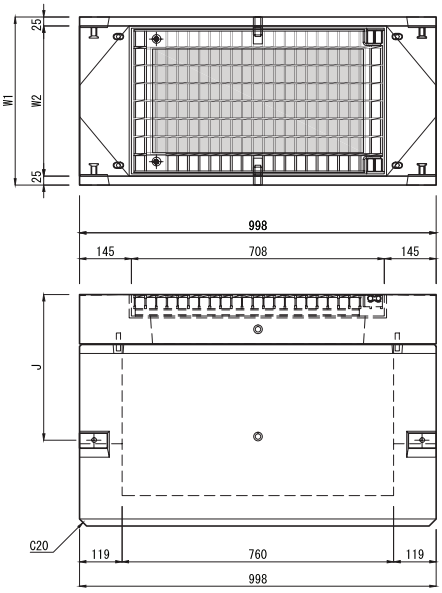

呼び名		寸法 (mm) D	W1	W2	H1	H2	h1	h2	h3	t	R	J	参考質量 (kg)
250×	250	250	410	360	593	368	138	230	80	80	120	353	305
	300				643	418		280					325
	400				743	518		380					365
300×	300	300	470	420	648	418		280	85	85	145	408	365
	400				748	518		380					410
	500				848	618		480					450
400×	400	400	590	540	760	520	160	360	95	95	195	520	505
	500				860	620		460					550
	600				960	720		560					595
500×	500	500	720	670	891	636	181	455	110	110	245	651	710
	600				991	736		555					765
	700				1091	836		655					815

SK側溝ロードレインⅠ型　アングルタイプ

可変勾配対応　輪荷重 縦断 T-25　輪荷重 横断 T-10　CAD data DWG SFC　バリアフリー

アングルタイプ（排水性舗装対応）

全面開口型排水で抜群の排水能力をもつT-25縦断設計の函渠タイプの側溝です。
施工後はオリジナルリッド（鋼製蓋）のみしか路面に現れないため、周辺景観を損なわず都市景観と調和できます。
また、T-10相当の車両の乗り入れが可能です。



布設標準構造図（参考）

単位：mm

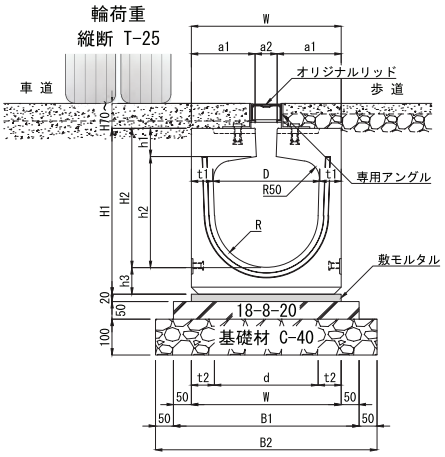

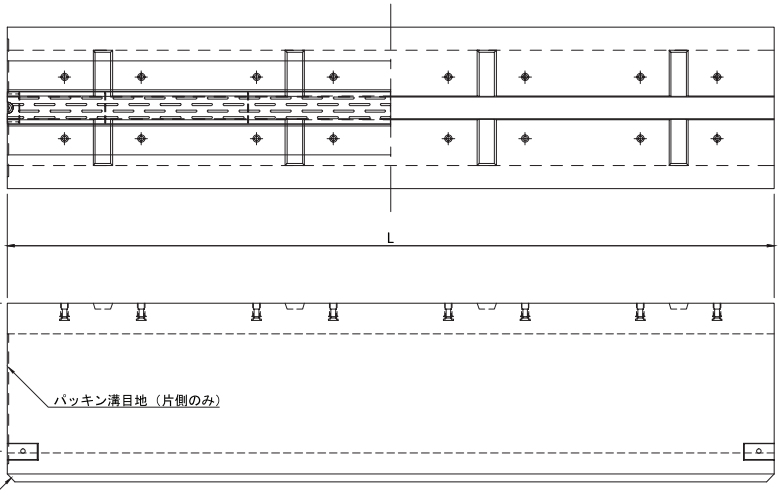

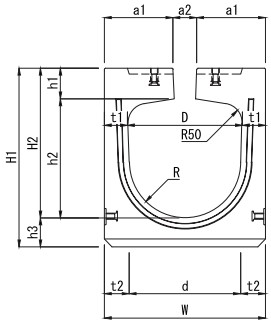

呼び名		寸法 (mm) W	D	H1	H2	a1	a2	h1	h2	h3	t1	t2	d	R	J	L	参考質量 (kg) 1.0m	2.0m
250×	250	360	250	410	340	149	62	80	260	70	55	60	240	120	330	1998 (995)	205	415
	300			460	390				310			63	234	117			220	445
	400			565	490				410			66	228	114			255	515
300×	300	420	300	465	390	179	62	80	310	75	60	65	290	145	385		260	525
	400			570	490				410	80		68	284	142			300	600
	500			670	590				510			71	278	139			335	675
400×	400	540	400	585	500	239	62	90	410	85	70	75	390	195	505		400	800
	500			690	600				510	90		78	384	192			445	890
	600			790	700				610			81	378	189			485	975
500×	500	670	500	715	615	303	64	105	510	100	85	90	490	245	635		595	1200
	600			820	715				610	105		93	484	242			650	1305
	700			920	815				710			96	478	239			695	1400

専用アングル

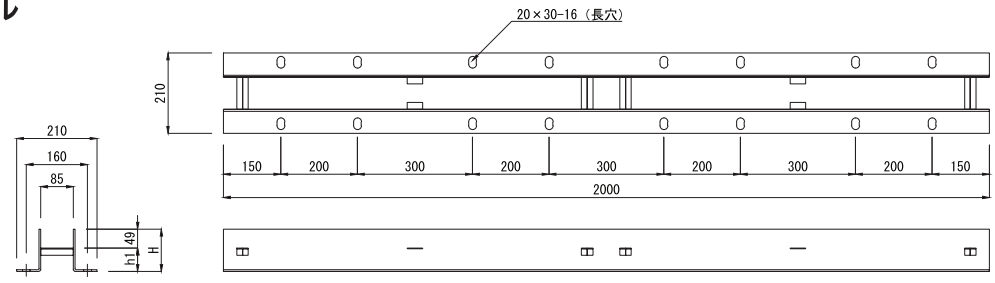

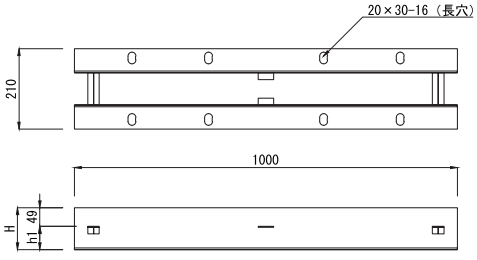

呼び名	寸法 (mm) H	h1	参考質量 (Kg/本)
H- 70	70	21	10.0
H- 90	90	41	11.0
H-110	110	61	12.0

フルドレーンⅠ型
フルドレーンⅡ型
フルドレーン境界ブロック
IBC排水側溝
IBC境界ブロック
都市型側溝
SK側溝ロードレインⅠ型
箱形U字側溝
長尺U字溝
深溝U字溝
側溝用蓋
横断溝
ボックスカルバート
U形側溝
L形側溝
境界ブロック
集水桝
エルフォーム
テールアルメ
NSSブロック
SPブロック
UKパネルパネックス
柵板・鍬止張・法枠ブロック
鉄道関連
その他製品

SK側溝ロードレインⅠ型　アングルタイプ

輪荷重 縦断 T-25　CAD data DWG SFC　バリアフリー

集水桝　アングルタイプ

単位：mm

グレーチング細目対応

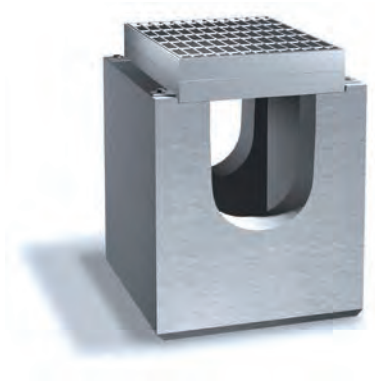

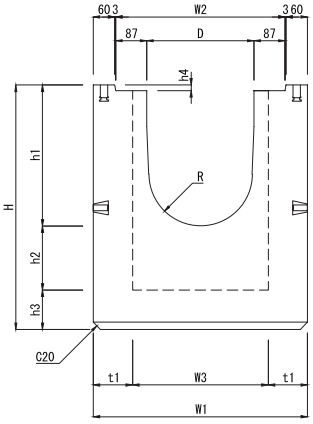

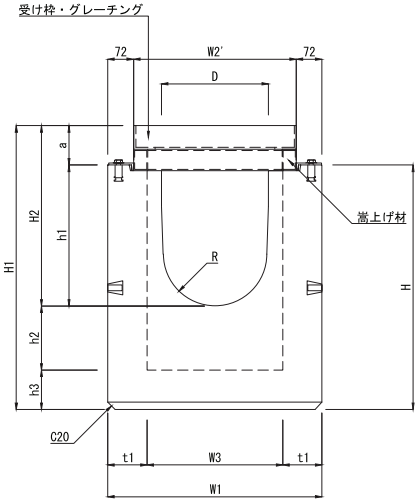

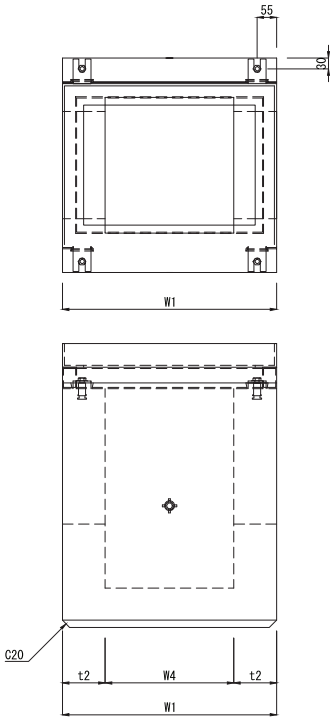

呼び名		寸法 (mm) D	W1	W2	W2'	W3	W4	H	H1	H2	a	h1	h2	h3	h4	t1	t2	R	参考質量 (Kg)
300×(250×)	300 (250・300)	300	600	474	456	380	360	684	754	465	70	395	179	110	16	110	120	145	340
									774	485	90								
									794	505	110								
	400 (400)							784	854	565	70	495							375
									874	585	90								
									894	605	110								
	500							884	954	665	70	595							410
									974	685	90								
									994	705	110								
400×	400	400	700	574	556	460	440	804	874	575	70	505	179	120		120	130	195	495
									894	595	90								
									914	615	110								
	500							904	974	675	70	605							540
									994	695	90								
									1014	715	110								
	600							1004	1074	775	70	705							585
									1094	795	90								
									1114	815	110								
500×	500	500	800	674	656	540	540	914	984	690	70	620	164	130	31	130	130	245	670
									1004	710	90								
									1024	730	110								
	600							1014	1084	790	70	720							725
									1104	810	90								
									1124	830	110								
	700							1114	1184	890	70	820							775
									1204	910	90								
									1224	930	110								

専用オリジナルリッド

Z-110(極厚メッキ鋼板 SS材)　W=83　H=47

（参考質量　2.0m:9.0Kg, 1.0m:4.5Kg）

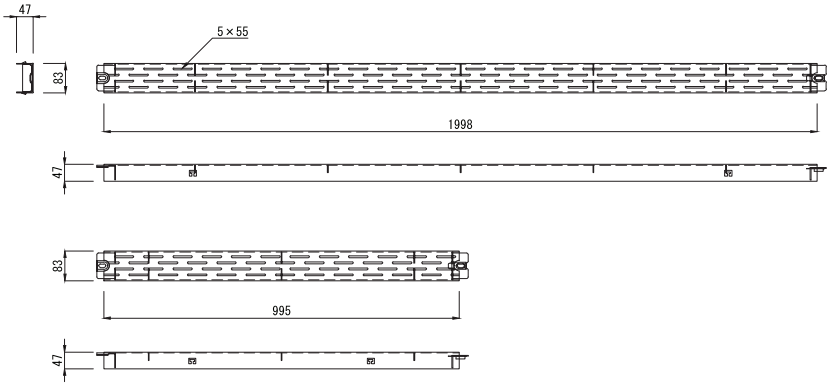

SK側溝ロードレインⅠ型　横断タイプ

輪荷重 横断 T-25　CAD data DWG SFC　バリアフリー

横断グレーチングタイプ（T-25横断）

単位：mm

ロードレインⅠ型の車両乗り入れ部に使用するT-25横断設計の函渠タイプの側溝です。
全面開口型排水で抜群の排水能力をもつとともに、側溝上面がフラットなため、歩行者に優しく車椅子の横断走行もスムーズにできます。



布設標準構造図（参考）

輪荷重
横断 T-25

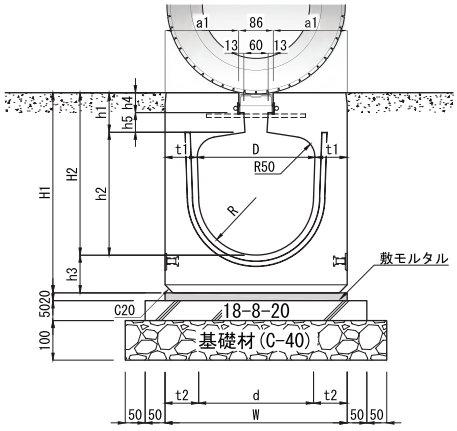

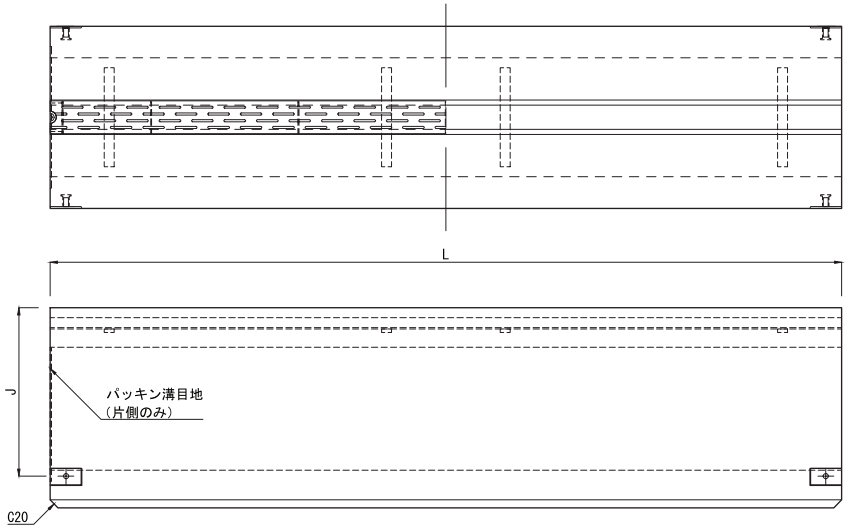

呼び名		寸法 (mm) W	D	H1	H2	h1	h2	h3	h4	h5	a1	t1	t2	d	R	J	L	参考質量(kg) 1.0m	2.0m
250×	250	400	250	450	360	100	260	90	50	50	157	75	80	240	120	370	1998 (995)	280	565
	300			505	410		310	95					83	234	117			310	615
	400			610	510		410	100					86	228	114			355	710
300×	300	460	300	505	410		310	95			187	80	85	290	145	425		350	700
	400			610	510		410	100					88	284	142			395	795
	500			720	610		510	110					91	278	139			455	910
400×	400	610	400	630	510		410	120			262	105	110	390	195	550		565	1135
	500			735	610		510	125					113	384	192			630	1260
	600			840	710		610	130					116	378	189			695	1395
500×	500	770	500	775	625	115	510	150	65		342	135	140	490	245	695		880	1760
	600			880	725		610	155					143	484	242			955	1915
	700			985	825		710	160					146	478	239			1045	2090

注（1）Dは公称寸法です。

横断スリットタイプ 300×300（T-25横断）

参考質量　L=2.0m：710kg
　　L=1.0m：355kg

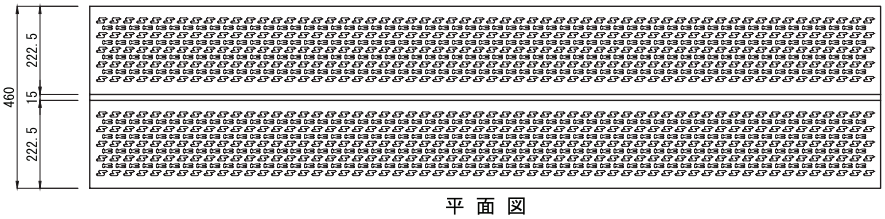

平面図

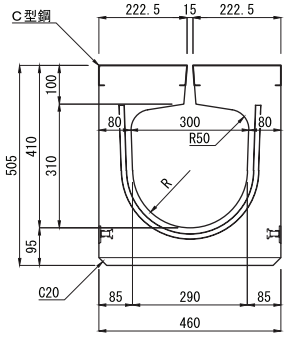

正面図

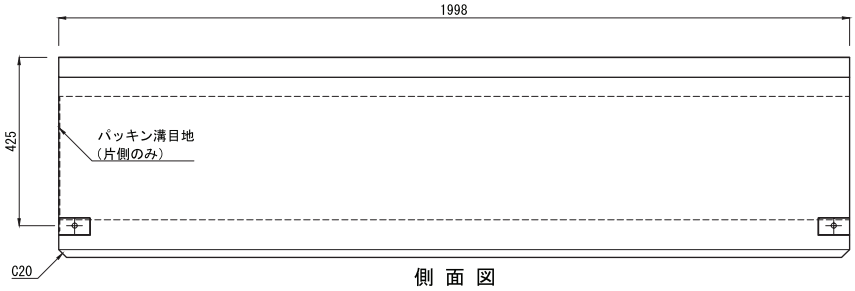

側面図

SK側溝　ロードレインⅠ型　流速・流量表

1．基本条件

・粗度係数　n＝0.013　　・設計水深 80%

2．計算式（マニング式）

・流量　$Q = A \cdot V = \frac{1}{n} \cdot A \cdot R^{2/3} \cdot I^{1/2}$　(m³/sec)

・流速　$V = \frac{1}{n} \cdot R^{2/3} \cdot I^{1/2}$　(m/sec)

・径深　$R = \frac{A}{s}$　(m)

呼び名	250×250		250×300		250×400		300×300		300×400		300×500	
流積A (m²)	0.0450		0.0539		0.0798		0.0644		0.0868		0.1086	
潤辺S (m)	0.5612		0.6378		0.7945		0.6697		0.8263		0.9829	
径深R (m)	0.0802		0.0845		0.1004		0.0962		0.1050		0.1105	
動水勾配 I	流速V (m/sec)	流量Q (m³/sec)	流速V (m/sec)	流量Q (m³/sec)	流速V (m/sec)	流量Q (m³/sec)	流速V (m/sec)	流量Q (m³/sec)	流速V (m/sec)	流量Q (m³/sec)	流速V (m/sec)	流量Q (m³/sec)
1/ 100	1.4309	0.0644	1.4815	0.0799	1.6619	0.1326	1.6154	0.1041	1.7125	0.1486	1.7709	0.1923
1/ 200	1.0118	0.0456	1.0476	0.0565	1.1752	0.0938	1.1423	0.0736	1.2109	0.1051	1.2522	0.1360
1/ 300	0.8261	0.0372	0.8554	0.0461	0.9595	0.0766	0.9327	0.0601	0.9887	0.0858	1.0224	0.1110
1/ 400	0.7155	0.0322	0.7408	0.0399	0.8310	0.0663	0.8077	0.0521	0.8562	0.0743	0.8854	0.0961
1/ 500	0.6399	0.0288	0.6626	0.0357	0.7432	0.0593	0.7224	0.0466	0.7658	0.0665	0.7919	0.0860
1/ 600	0.5842	0.0263	0.6048	0.0326	0.6785	0.0541	0.6595	0.0425	0.6991	0.0607	0.7229	0.0785
1/ 700	0.5408	0.0244	0.5600	0.0302	0.6282	0.0501	0.6106	0.0394	0.6473	0.0562	0.6693	0.0727
1/ 800	0.5059	0.0228	0.5238	0.0282	0.5876	0.0469	0.5711	0.0368	0.6054	0.0525	0.6261	0.0680
1/ 900	0.4770	0.0216	0.4938	0.0266	0.5540	0.0442	0.5385	0.0347	0.5708	0.0495	0.5903	0.0641
1/1000	0.4525	0.0204	0.4685	0.0253	0.5256	0.0419	0.5108	0.0329	0.5415	0.0470	0.5600	0.0608
1/1500	0.3695	0.0166	0.3825	0.0206	0.4291	0.0342	0.4171	0.0269	0.4422	0.0384	0.4572	0.0496
1/2000	0.3200	0.0144	0.3313	0.0179	0.3716	0.0296	0.3612	0.0233	0.3829	0.0332	0.3960	0.0430

呼び名	400×400		400×500		400×600		500×500		500×600		500×700	
流積A (m²)	0.1137		0.1437		0.1732		0.1767		0.2145		0.2517	
潤辺S (m)	0.8867		1.0434		1.2000		1.1038		1.2604		1.4171	
径深R (m)	0.1282		0.1377		0.1443		1.601		0.1702		0.1776	
動水勾配 I	流速V (m/sec)	流量Q (m³/sec)	流速V (m/sec)	流量Q (m³/sec)	流速V (m/sec)	流量Q (m³/sec)	流速V (m/sec)	流量Q (m³/sec)	流速V (m/sec)	流量Q (m³/sec)	流速V (m/sec)	流量Q (m³/sec)
1/ 100	1.9556	0.2223	2.0517	0.2949	2.1166	0.3666	2.2681	0.4008	2.3622	0.5067	2.4306	0.6118
1/ 200	1.3828	0.1572	1.4507	0.2085	1.4967	0.2592	1.6038	0.2834	1.6704	0.3583	1.7187	0.4326
1/ 300	1.1290	0.1283	1.1845	0.1702	1.2220	0.2117	1.3095	0.2314	1.3638	0.2925	1.4033	0.3532
1/ 400	0.9778	0.1111	1.0258	0.1474	1.0583	0.1833	1.1341	0.2004	1.1811	0.2533	1.2153	0.3059
1/ 500	0.8746	0.0994	0.9175	0.1319	0.9468	0.1640	1.0143	0.1793	1.0564	0.2266	1.0870	0.2736
1/ 600	0.7984	0.0907	0.8376	0.1204	0.8641	0.1497	0.9260	0.1636	0.9644	0.2069	0.9923	0.2498
1/ 700	0.7391	0.0840	0.7755	0.1114	0.8000	0.1386	0.8573	0.1515	0.8928	0.1915	0.9187	0.2312
1/ 800	0.6914	0.0786	0.7254	0.1042	0.7483	0.1296	0.8019	0.1417	0.8352	0.1791	0.8594	0.2163
1/ 900	0.6519	0.0741	0.6839	0.0983	0.7055	0.1222	0.7560	0.1336	0.7874	0.1669	0.8102	0.2039
1/1000	0.6184	0.0703	0.6488	0.0932	0.6693	0.1159	0.7172	0.1268	0.7470	0.1602	0.7686	0.1935
1/1500	0.5049	0.0574	0.5297	0.0761	0.5465	0.0947	0.5856	0.1035	0.6099	0.1308	0.6276	0.1580
1/2000	0.4373	0.0497	0.4588	0.0659	0.4733	0.0820	0.5072	0.0896	0.5282	0.1133	0.5435	0.1368

SK側溝　エントリーP型(T-25 横断タイプ)

輪荷重 横断 T-25　CAD data DWG SFC

グレーチング工法にかかる横断溝の問題点を解決したT-25横断専用の円形側溝製品です。
特に、路面上に現れる天端部においては滑り止めを施した鋼板巻き立て一体構造を採用し、
重車両の安全 走行とすり減り抵抗性及び強度、耐久性の向上を十分に配慮して設計された
製品です。

単位：mm



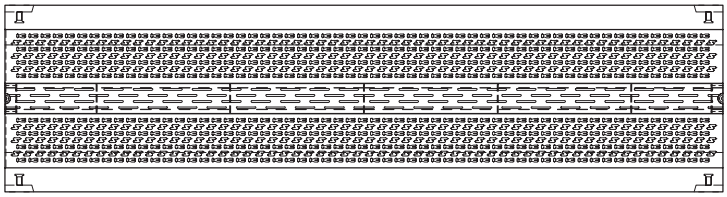

布設標準構造図（参考）

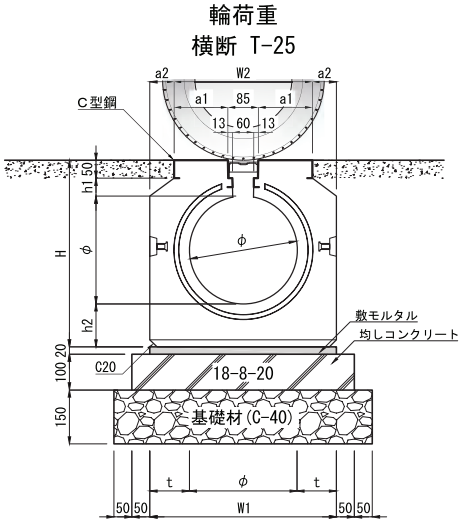

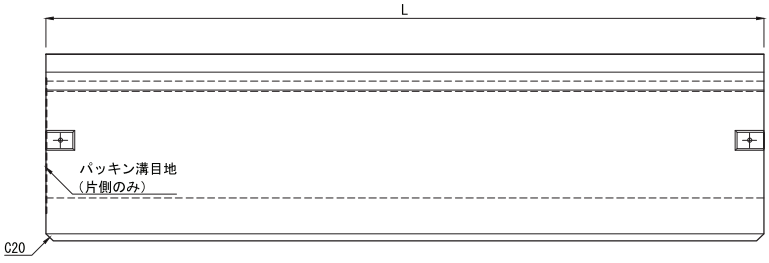

呼び名	寸法 (mm)										参考質量 (kg)
	φ	W1	W2	H	a1	a2	h1	h2	t	L	
φ200	200	360	285	380	100	37.5	50	80	80	2000	440
φ250	250	430		450		72.5		100	90		600
φ300	300	520	385	520	150	67.5		120	110		870
φ350	350	570		570		92.5					990
φ400	400	670		655		142.5	60	145	135		1340
φ450	450	750		720		182.5		160	150		1630
φ500	500	830		800		222.5	75	175	165		1990
φ600	600	950		980		282.5	150	180	175		2700
φ700	700	1070		1100		342.5	160	190	185	1000	1650

TOYO

箱型U字側溝

箱型U字側溝の特長
本体・側溝蓋・グレーチング・集水桝
横断タイプ(T-25 横断)
流速・流量表

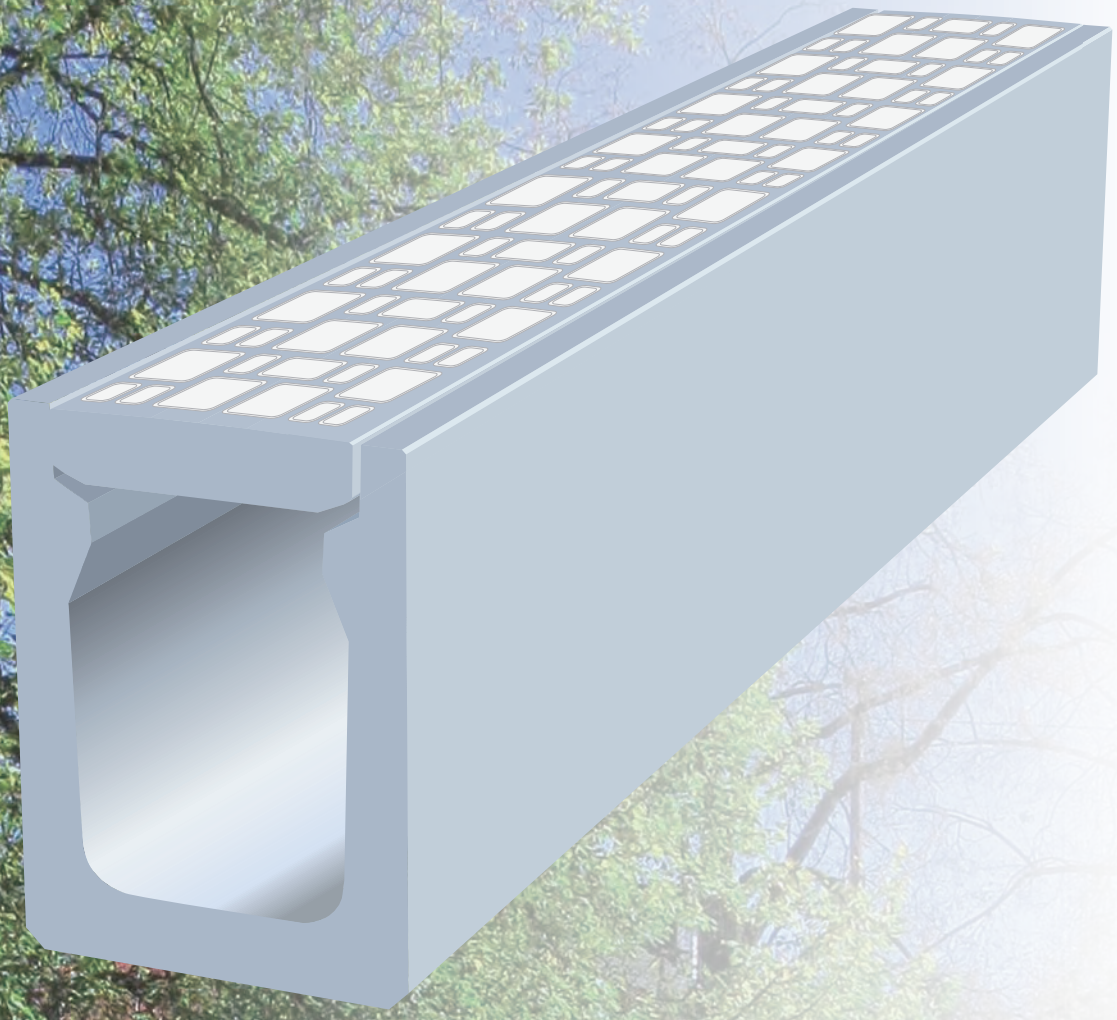

箱型U字側溝

輪荷重 縦断 T-25　CAD data DWG SFC　バリアフリー

箱形U字溝の特長1

■設計荷重縦断T-25対応

■分散集水機能

側溝と蓋のズレ止め部分を利用して蓋側面の切り欠きから路面水を側溝内に取り込むことができます。
また、蓋切り欠きが垂直で、路面水を直線的に取り込むため、目詰まりしにくいです。

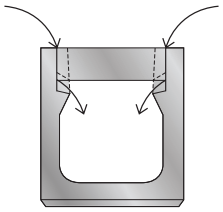
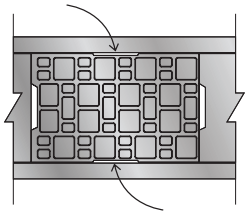
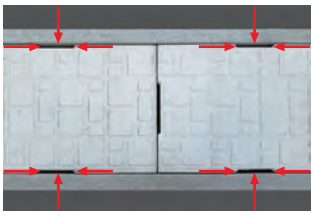

■コスト削減

製品をスリム化したことによりコストの削減ができます。従来の長尺U字溝との経済比較表もございます。
詳しくは担当営業までお問い合わせください。

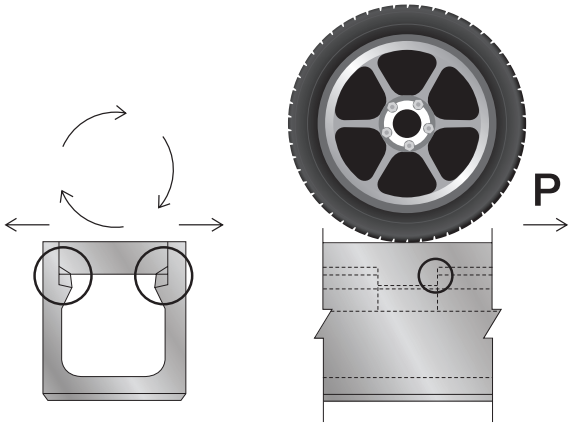

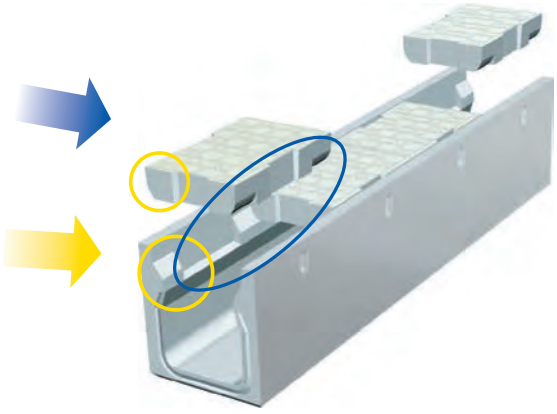

■防音機能

従来のU型側溝類においては、摩耗・角欠け等により発生する本体と蓋のズレが騒音発生の主な要因でした。
箱型U字側溝は、縦断・横断・回転等のズレを極力発生させない事で摩耗・角欠けを防止でき、蓋のズレが生じ難いため、がたつきを最小限に抑えることができます。

■道路幅員の有効利用

溝蓋をコンパクトに設計しているため、狭い道路を有効に活用できます。
（一般的な側溝に対して90～165mm多く幅員を確保することができます）

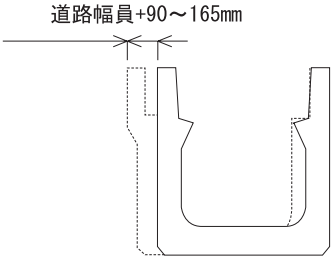

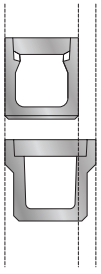

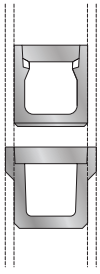


フルドレーン Ⅰ型
フルドレーン Ⅱ型
フルドレーン 境界ブロック
IBC 排水側溝
IBC 境界ブロック
都市型側溝
SK側溝 ロードレインI型
箱形U字側溝
長尺U字溝
深溝U字溝
側溝用蓋
横断溝
ボックス カルバート
U形側溝
L形側溝
境界ブロック
集水桝
エルフォーム
テールアルメ
NSS ブロック
SPブロック
UKパネル パネックス
柵板・鍬止 張・法枠ブロック
鉄道関連
その他製品

箱 型 U 字 側 溝

輪荷重 縦断 T-25　CAD data DWG SFC　バリアフリー

箱型U字側溝の特長2

■施工性が良い

箱型形状であり、従来のU型側溝のような張り出しがないため転圧が容易にでき、施工性が良い。

■バリアフリー対応

蓋表面に滑り止め効果がある模様を施してあるため、滑り難く歩行性が良い。



■可変勾配が可能

深溝タイプを利用して、現場にて簡単に勾配をつけることができます。(全面開口のため施工性が良い)

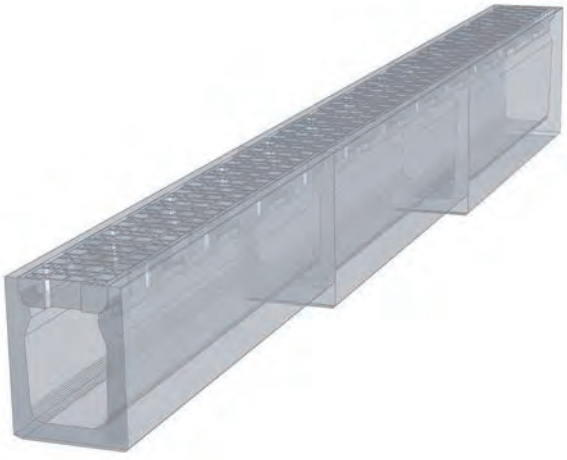



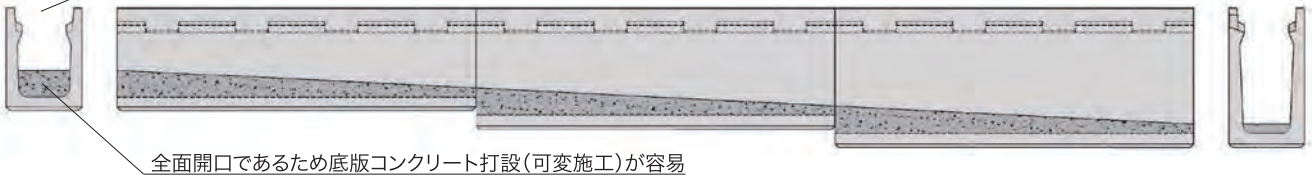



打設前



打設中



打設後

フルドレーン I 型
フルドレーン II 型
フルドレーン 境界ブロック
I B C 排水側溝
I B C 境界ブロック
都市型側溝
SK側溝 ロードレインI型
箱形U字側溝
長尺U字溝
深溝U字溝
側溝用蓋
横断溝
ボックス カルバート
U形側溝
L形側溝
境界ブロック
集水桝
エルフォーム
テールアルメ
NSS ブロック
SPブロック
UKパネル パネックス
柵板・鍬止 張・法枠ブロック
鉄道関連
その他製品

箱型U字側溝

輪荷重 縦断 T-25　CAD data DWG SFC　バリアフリー

P211～P214ページに箱型U字側溝対応の簡易土留め板「パネックスHU」がございます。

単位：mm

側溝本体



A-A断面（化粧目地）　A-A断面（シール溝目地）

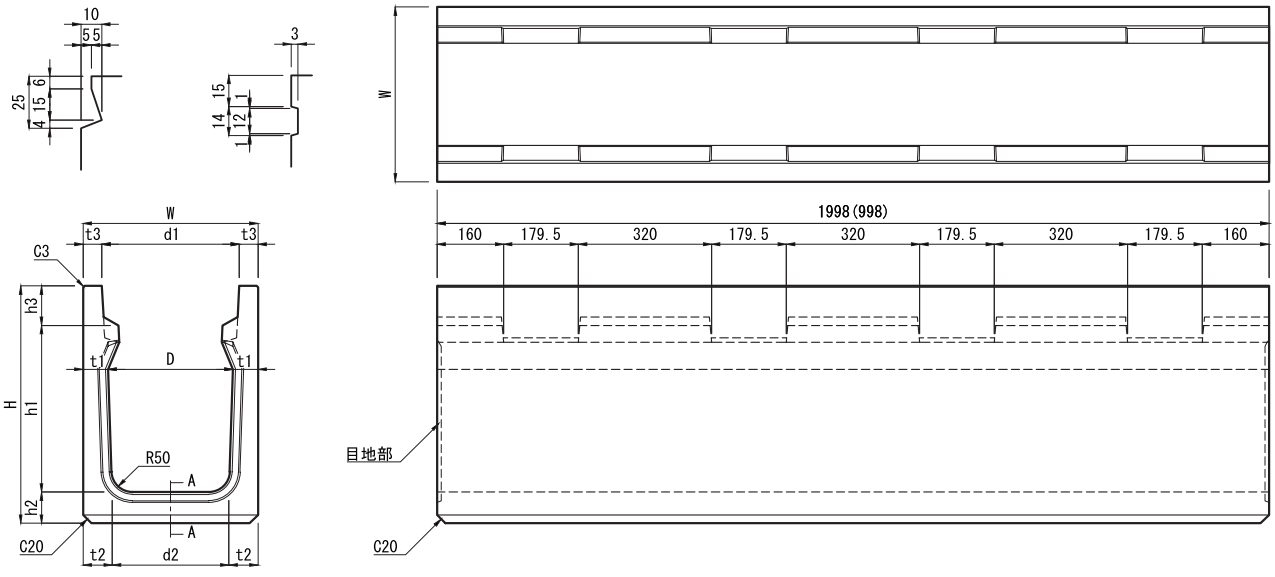

	呼び	寸法 (mm) W	D	H	h1	h2	h3	d1	d2	t1	t2	t3	参考質量(kg) 1.0m	2.0m	目地形状区分 2) 化粧目地	シール溝目地
☆	250×250	370	250	405	250	65	90	280	250	60	60	45	155	315	○	–
☆	250×300			460	300	70							175	355		
☆	250×400			565	400	75			230		70		215	435		
	300×300	420	300	465	300	70	95	330	300	60	60		185	370		
	300×400			570	400	75			280		70		225	450		
	300×500			675	500	80			270		75		265	530		
	300×600			775	600				260		80		300	605	–	○
	300×700			880	700	85			250		85		345	695		
	300×800			985	800	90			240		90		395	790		
	300×900			1095	900	100			220		100		455	915		
	300×1000			1205	1000	110			200		110		525	1055		
	400×400	530	400	590	400	80	110	430	400	65	65	50	260	515	○	–
	400×500			690	500				380		75		295	595	○	–
	500×500	650	500	710		85	125	530	500	75		60	350	705	○	–

注 1) 寸法表の左欄外の☆印については現在、型枠対応検討中です。
2) A-A断面の目地は、サイズにより化粧目地とシール溝目地の２種類があります。
化粧目地は施工後にモルタルを充填してください。シール溝目地はシール溝部に専用のシール材をセットしてから施工をしてください。

フルドレーン Ⅰ型
フルドレーン Ⅱ型
フルドレーン 境界ブロック
IBC 排水側溝
IBC 境界ブロック
都市型側溝
SK側溝 ロードレインI型
箱形U字側溝
長尺U字溝
深溝U字溝
側溝用蓋
横断溝
ボックス カルバート
U形側溝
L形側溝
境界ブロック
集水桝
エルフォーム
テールアルメ
NSS ブロック
SPブロック
UKパネル パネックス
柵板・鍬止 張・法枠ブロック
鉄道関連
その他製品

箱型U字側溝

側溝蓋・グレーチング

輪荷重 縦断 T-25　CAD data DWG SFC　バリアフリー

単位：mm

グレーチング細目対応



側溝蓋

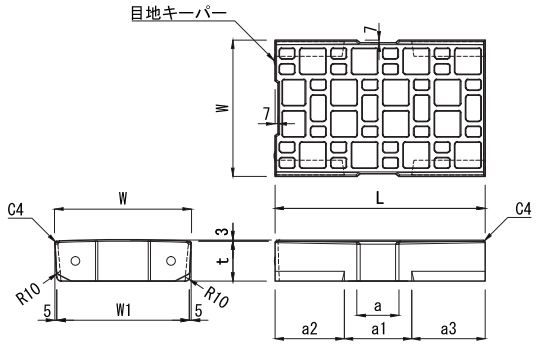

グレーチング

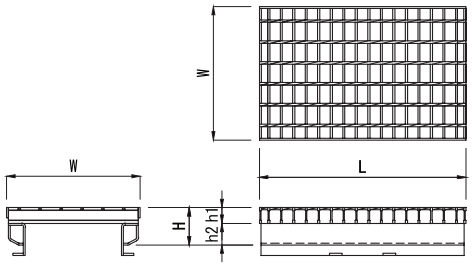

呼び名	寸法 (mm) W	W1	a	a1	a2	a3	t	L	参考質量 (kg)
250	274	264	50	110	190	198	90	498	28
300	324	314	100	160	164	174	95		35
400	424	414	150	150	130	138	110		53
500	524	514		230			125		75

呼び名	寸法 (mm) W	H	h1	h2	L	参考質量 (kg)
250	270	84.5	32(25)	52.5	495	13(15)
				(59.5)	995	26(31)
300	320	89.5	38(32)	51.5	495	16(19)
				(57.5)	995	30(38)
400	420	104.5	50(38)	54.5	495	22(25)
				(66.5)	995	43(51)
500	520	119.5	60(50)	59.5	495	29(45)
				(69.5)	995	56(89)

注：細目タイプもございます。
（ ）内は細目タイプの数値です。

箱型U字側溝　［カット対応型］

輪荷重 縦断 T-25　CAD data DWG SFC　バリアフリー

コーナー隅切り部や端部用として現場にてカットする際に使用します。　単位：mm

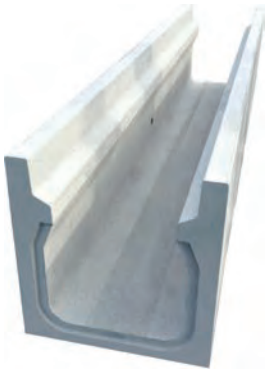

A-A断面（化粧目地）

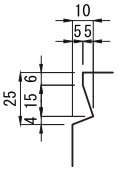

A-A断面（シール溝目地）

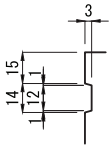

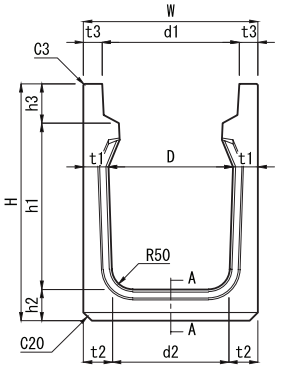

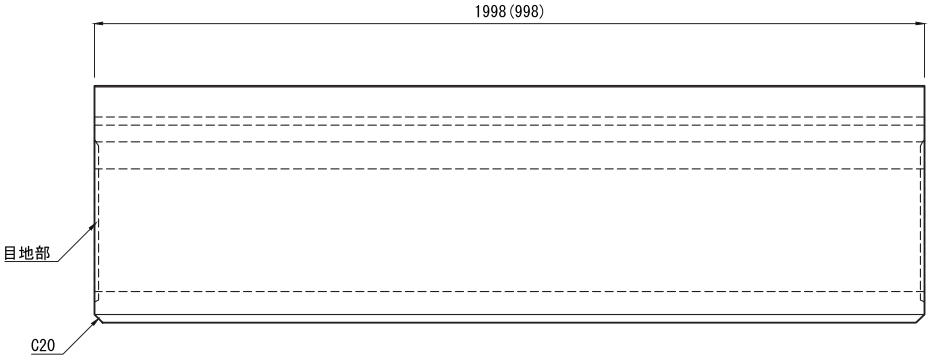

	呼び名	寸法 (mm) W	D	H	h1	h2	h3	d1	d2	t1	t2	t3	参考質量(kg) 1.0m	2.0m	目地形状区分 2) 化粧目地	シール溝目地
☆	250×250	370	250	405	250	65	90	280	250	60	60	45	155	315	○	−
☆	250×300			460	300	70							175	355		
	250×400			565	400	75			230		70		215	435		
	300×300	420	300	465	300	70	95	330	300	60	60		190	375		
	300×400			570	400	75			280		70		230	455		
	300×500			675	500	80			270		75		270	535		
	300×600			775	600				260		80		305	610	−	○
	300×700			880	700	85			250		85		350	700		
	300×800			985	800	90			240		90		397	794		
	300×900			1095	900	100			220		100		461	922		
	300×1000			1205	1000	110			200		110		530	1059		
	400×400	530	400	590	400	80	110	430	400	65	65	50	262	523	○	−
	400×500			690	500				380		75		302	604	○	−
	500×500	650	500	710		85	125	530	500	75		60	355	710	○	−

注 1）寸法表の左欄外の☆印については、現在、型枠を保有しておりません。
2）側溝端面の目地は、サイズにより化粧目地（両側）とシール溝目地（片側）の２種類があります。
化粧目地は施工後にモルタルを充填してください。シール溝目地はシール溝部に専用のシール材をセットしてから施工をしてください。

側 溝 蓋［カット対応型］

コーナー隅切り部や端部用として現場にてカットする際に使用します。



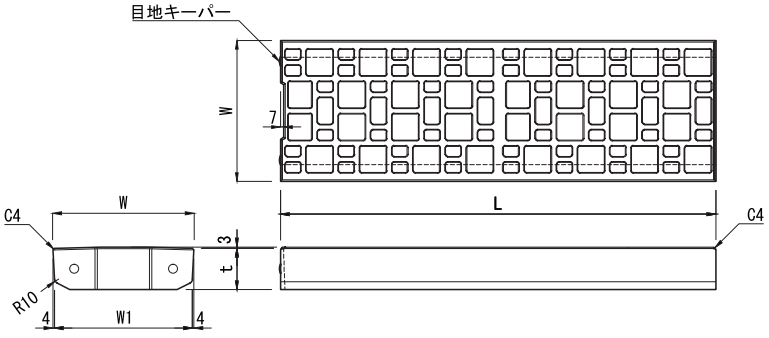

呼び名	寸法 (mm) W	W1	t	L	参考質量 (kg)
250	274	266	90	998	54
300	324	316	95		70
400	424	416	110		108
500	524	516	125		152

フルドレーン Ⅰ型
フルドレーン Ⅱ型
フルドレーン 境界ブロック
IBC 排水側溝
IBC 境界ブロック
都市型側溝
SK側溝 ロードレインⅠ型
箱形U字側溝
長尺U字溝
深溝U字溝
側溝用蓋
横断溝
ボックス カルバート
U形側溝
L形側溝
境界ブロック
集水桝
エルフォーム
テールアルメ
NSS ブロック
SPブロック
UKパネル パネックス
柵板・鍬止 張・法枠ブロック
鉄道関連
その他製品

箱型U字側溝

集水桝

輪荷重 縦断 T-25　CAD data DWG SFC　バリアフリー

単位：mm

グレーチング細目対応



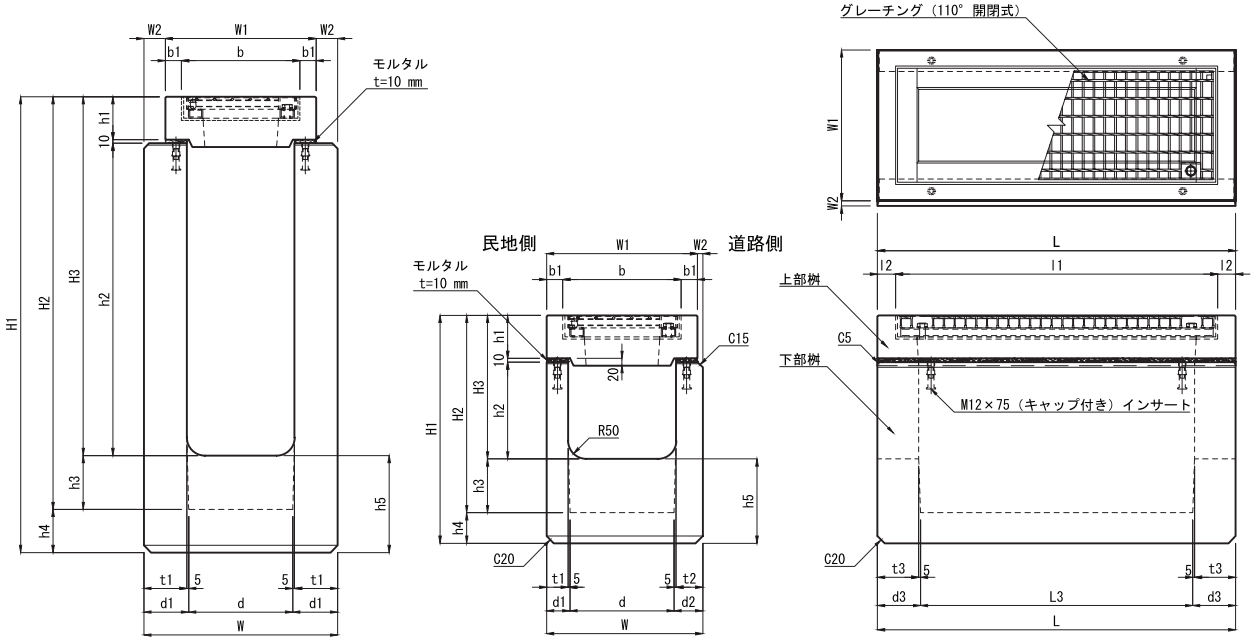

300×900・1000

300×300～500×500
（300×900・1000を除く）

呼び名	寸法 (mm)																							参考質量 (kg)
	W	W1	W2	H1	H2	H3	h1	h2	h3	h4	h5	b	b1	d	d1	d2	d3	t1	t2	t3	l1	l2	L	
250×250	385	370	15	580	495	345	120	215	150	85	235	280	45	240	65	80	120	60	75	115	898	50	998	302
250×300				630	545	395		265																318
250×400				730	645	495		365																350
300×300	435	420	15	635	550	400	120	270	150	85	235	330	45	290	65	80	120	60	75	115	898	50	998	340
300×400				735	650	500		370																370
300×500				835	750	600		470																400
300×600	460		40	950	850	700		570		100	250					105			100					495
300×700				1050	950	800		670																535
300×800				1150	1050	900		770																570
300×900	540		60	1270	1150	1000		870		120	270				125	—		120	—					845
300×1000				1370	1250	1100		970																900
400×400	545	530	15	750	665	515	140	365	150	85	235	430	50	390	70	85	120	65	80	115	898	50	998	444
400×500				850	765	615		465																479
500×500	665	650		880	780	630	160	460		100	250	530	60	490	80	95		75	90					611

注(1) 参考質量は上部桝及び下部桝の一組の質量です。
(2) グレーチングは細目タイプもございます。

フルドレーンⅠ型
フルドレーンⅡ型
フルドレーン境界ブロック
IBC排水側溝
IBC境界ブロック
都市型側溝
SK側溝 ロードレインI型
箱形U字側溝
長尺U字溝
深溝U字溝
側溝用蓋
横断溝
ボックスカルバート
U形側溝
L形側溝
境界ブロック
集水桝
エルフォーム
テールアルメ
NSSブロック
SPブロック
UKパネルパネックス
柵板・鍬止張・法枠ブロック
鉄道関連
その他製品

箱型U字側溝　横断タイプ（T-25 横断）

輪荷重 横断 T-25　CAD data DWG SFC　バリアフリー

単位：mm

グレーチング細目対応

箱型Ｕ字側溝の車両横断部(乗り入れ部)に使用する T-25 横断設計のグレーチングボルト固定式の側溝です。
特に、路面上に現れる天端部においては滑り止めを施した鋼板巻き立て一体構造を採用し、重車両の安全走行とすり減り抵抗性及び強度、耐久性の向上を十分に配慮して設計された製品です。
ＢＯＸ敷板を使用することにより工期の短縮と早期の交通解放が可能です。

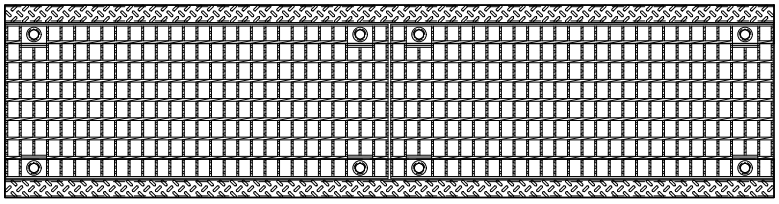

布設標準構造図（参考）

輪荷重
横断 T-25

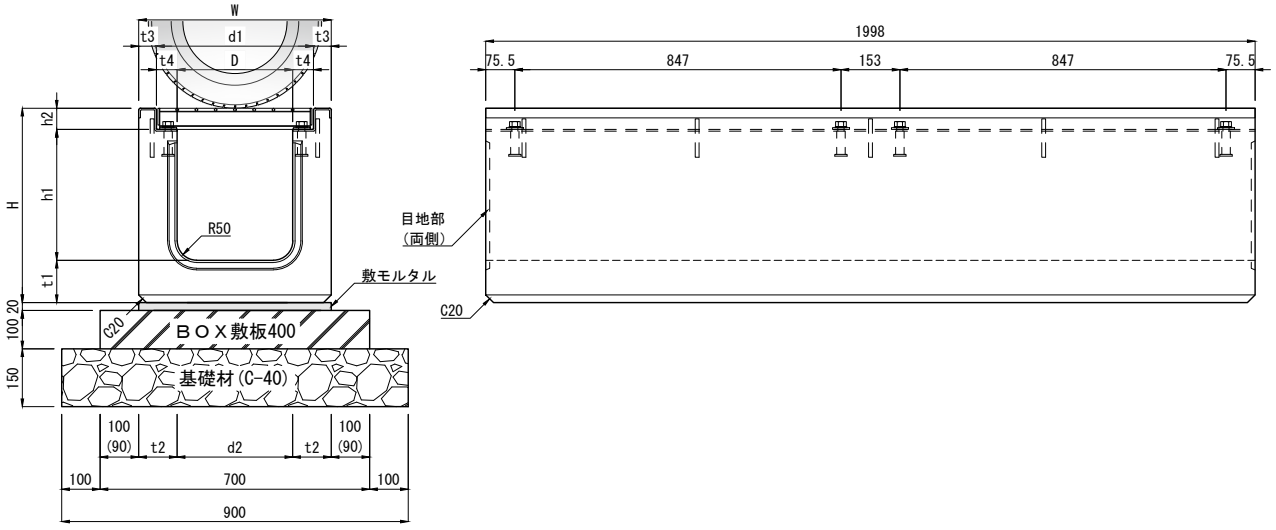

呼び名	寸法 (mm)											参考質量(kg)	
	W	D	H	h1	h2	d1	d2	t1	t2	t3	t4	1.0m	2.0m
300×300	500	300	505	340	55	408	300	110	100	46	54	303	605
300×400			605	440								353	705
300×500			705	540								403	805
☆ 300×600	520		810	640				115	110	56		488	975
☆ 300×700			910	740								538	1075

注 (1)目地は施工後にモルタルを充填してください。
(2)布設標準構造図はP118ページのＢＯＸ敷板４００を使用した場合の参考図です。
また、(　)中値は300×600及び300×700の場合の敷板の張り出し寸法です。
(3)グレーチングは普通目と細目の２種類があります。
(4)寸法表の左欄外の☆印については現在、型枠を保有して降りません。

箱型U字側溝　流速・流量表

1．基本条件

・粗度係数　n＝0.013　　・設計水深 80%

2．計算式（マニング式）

・流量　$Q = A \cdot V = \frac{1}{n} \cdot A \cdot R^{2/3} \cdot I^{1/2}$　(m³/sec)

・流速　$V = \frac{1}{n} \cdot R^{2/3} \cdot I^{1/2}$　(m/sec)

・径深　$R = \frac{A}{s}$　(m)

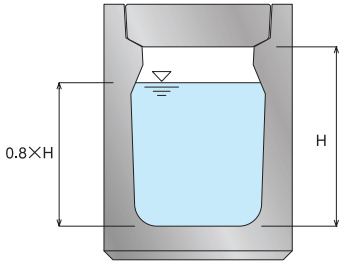

名　称	250×250		250×300		250×400		300×300		300×400		300×500		300×600	
流積A(m²)	0.0477		0.0581		0.0758		0.0701		0.0918		0.1131		0.1331	
潤辺S(m)	0.6162		0.6945		0.8348		0.7445		0.8848		1.0321		1.1817	
径深R(m)	0.0774		0.0836		0.0908		0.0941		0.1037		0.1096		0.1127	
動水勾配I	流速V (m/sec)	流量Q (m³/sec)	流速V (m/sec)	流量Q (m³/sec)	流速V (m/sec)	流量Q (m³/sec)	流速V (m/sec)	流量Q (m³/sec)	流速V (m/sec)	流量Q (m³/sec)	流速V (m/sec)	流量Q (m³/sec)	流速V (m/sec)	流量Q (m³/sec)
1.000%	1.3966	0.0666	1.4711	0.0854	1.5539	0.1178	1.5918	0.1116	1.6984	0.1559	1.7613	0.1992	1.7943	0.2389
0.500%	0.9876	0.0471	1.0402	0.0604	1.0988	0.0833	1.1256	0.0789	1.2010	0.1102	1.2454	0.1408	1.2688	0.1689
0.200%	0.6246	0.0298	0.6579	0.0382	0.6949	0.0527	0.7119	0.0499	0.7595	0.0697	0.7877	0.0891	0.8024	0.1068
0.100%	0.4417	0.0211	0.4652	0.0270	0.4914	0.0372	0.5034	0.0353	0.5371	0.0493	0.5570	0.0630	0.5674	0.0755
0.050%	0.3123	0.0149	0.3289	0.0191	0.3475	0.0263	0.3559	0.0249	0.3798	0.0349	0.3938	0.0445	0.4012	0.0534

名　称	300×700		300×800		300×900		300×1000		400×400		400×500		400×600	
流積A(m²)	0.1522		0.1703		0.1835		0.1948		0.1267		0.1550		0.1811	
潤辺S(m)	1.3321		1.4824		1.6237		1.7649		1.0012		1.1406		1.2817	
径深R(m)	0.1143		0.1149		0.1130		0.1104		0.1265		0.1359		0.1413	
動水勾配I	流速V (m/sec)	流量Q (m³/sec)	流速V (m/sec)	流量Q (m³/sec)	流速V (m/sec)	流量Q (m³/sec)	流速V (m/sec)	流量Q (m³/sec)	流速V (m/sec)	流量Q (m³/sec)	流速V (m/sec)	流量Q (m³/sec)	流速V (m/sec)	流量Q (m³/sec)
1.000%	1.8113	0.2757	1.8179	0.3096	1.7983	0.3300	1.7701	0.3448	1.9386	0.2456	2.0335	0.3152	2.0870	0.3780
0.500%	1.2808	0.1949	1.2855	0.2189	1.2716	0.2334	1.2516	0.2438	1.3708	0.1736	1.4379	0.2229	1.4757	0.2673
0.200%	0.8100	0.1233	0.8130	0.1385	0.8042	0.1476	0.7916	0.1542	0.8670	0.1098	0.9094	0.1410	0.9333	0.1691
0.100%	0.5728	0.0872	0.5749	0.0979	0.5687	0.1044	0.5598	0.1090	0.6130	0.0777	0.6430	0.0997	0.6600	0.1195
0.050%	0.4050	0.0616	0.4065	0.0692	0.4021	0.0738	0.3958	0.0771	0.4335	0.0549	0.4547	0.0705	0.4667	0.0845

名　称	400×700		400×800		400×900		400×1000		500×500		500×600		500×700	
流積A(m²)	0.2082		0.2343		0.2555		0.2792		0.1989		0.2340		0.2701	
潤辺S(m)	1.4321		1.5824		1.7237		1.8739		1.2579		1.3993		1.5499	
径深R(m)	0.1454		0.1481		0.1482		0.1490		0.1581		0.1673		0.1743	
動水勾配I	流速V (m/sec)	流量Q (m³/sec)	流速V (m/sec)	流量Q (m³/sec)	流速V (m/sec)	流量Q (m³/sec)	流速V (m/sec)	流量Q (m³/sec)	流速V (m/sec)	流量Q (m³/sec)	流速V (m/sec)	流量Q (m³/sec)	流速V (m/sec)	流量Q (m³/sec)
1.000%	2.1268	0.4428	2.1530	0.5045	2.1547	0.5506	2.1620	0.6037	2.2494	0.4474	2.3351	0.5465	2.3999	0.6482
0.500%	1.5039	0.3131	1.5224	0.3567	1.5236	0.3893	1.5288	0.4269	1.5906	0.3164	1.6512	0.3864	1.6970	0.4584
0.200%	0.9512	0.1980	0.9628	0.2256	0.9636	0.2462	0.9669	0.2700	1.0060	0.2001	1.0443	0.2444	1.0733	0.2899
0.100%	0.6726	0.1400	0.6808	0.1595	0.6814	0.1741	0.6837	0.1909	0.7113	0.1415	0.7384	0.1728	0.7589	0.2050
0.050%	0.4756	0.0990	0.4814	0.1128	0.4818	0.1231	0.4834	0.1350	0.5030	0.1001	0.5221	0.1222	0.5366	0.1449

■ 施工写真



フルドレーン Ⅰ型
フルドレーン Ⅱ型
フルドレーン 境界ブロック
IBC 排水側溝
IBC 境界ブロック
都市型側溝
SK側溝 ロードレインⅠ型
箱形U字側溝
長尺U字溝
深溝U字溝
側溝用蓋
横断溝
ボックス カルバート
U形側溝
L形側溝
境界ブロック
集水桝
エルフォーム
テールアルメ
NSS ブロック
SPブロック
UKパネル パネックス
柵板・鍬止 張・法枠ブロック
鉄道関連
その他製品

■ 施工現場写真

箱型U字側溝



酒門１８号線（水戸市酒門町）①

箱型U字側溝



酒門１８号線（水戸市酒門町）②

TOYO

長尺U字溝

長尺Ｕ字溝[KUS･KUR]（茨城県規格）
長尺Ｕ字溝　可変用･浸透用
[KUSD･KURD]（底穴開き）
流速・流量表

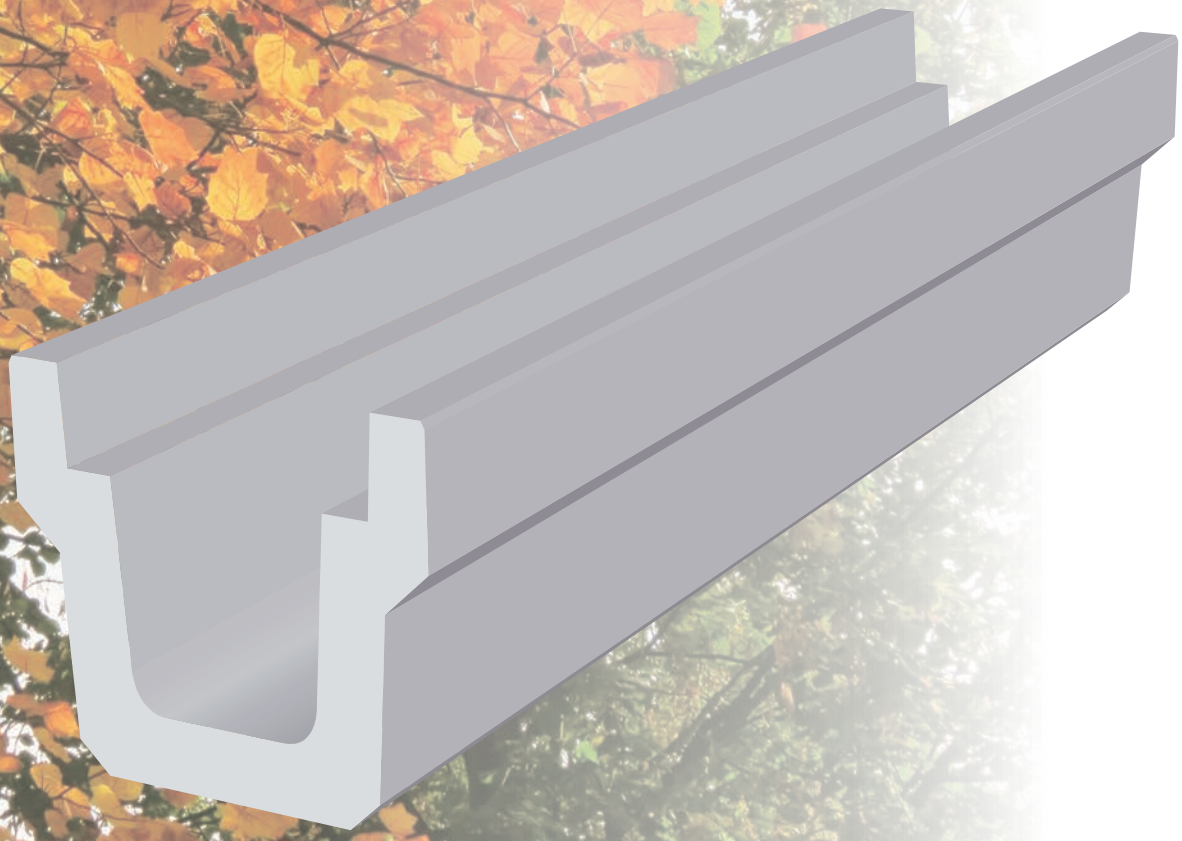

長尺U字溝　[KUS・KUR]（茨城県規格）

KUS　KUR
等分布荷重 19.6kN/㎡　輪荷重 縦断 T-25　CAD data DWG SFC

道路の歩道及び車道に平行して設置される落ちふた式U形側溝で茨城県規格製品です。
蓋は、P112、P113 ページの側溝用蓋（茨城県規格）または、長尺U字溝用グレーチングを使用してください。

単位：mm



設計条件（荷重区分）図

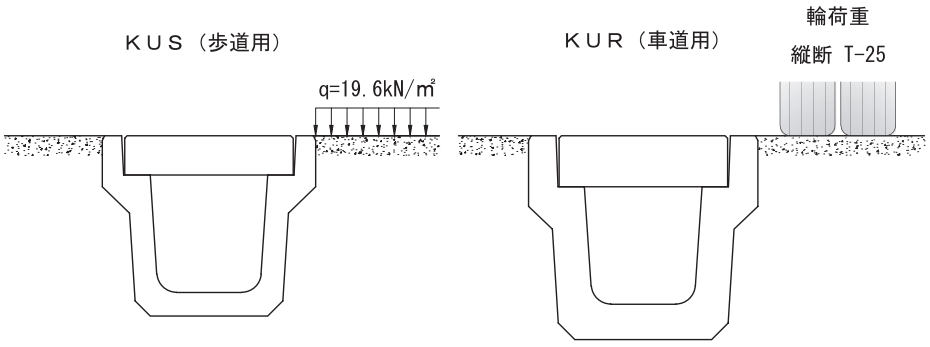

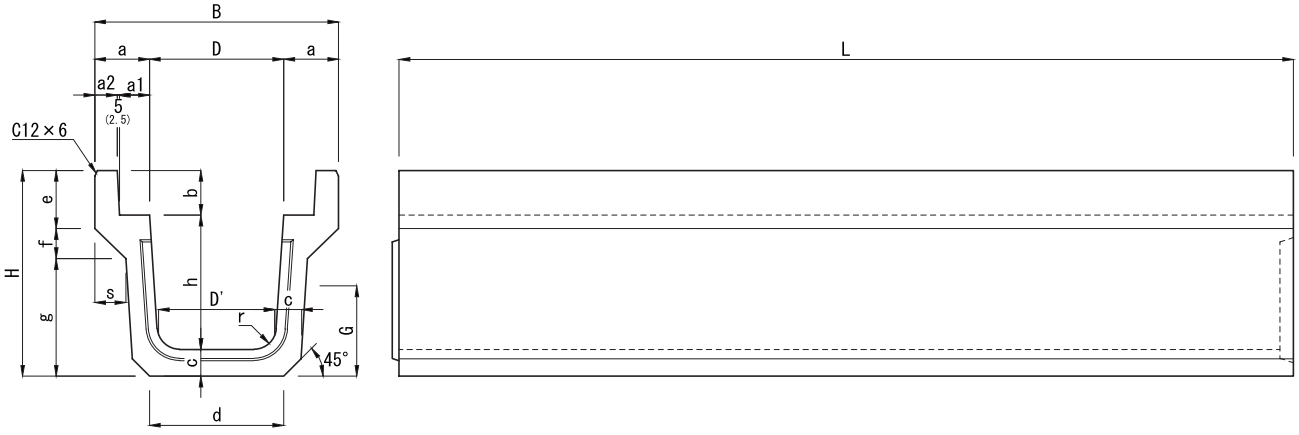

種　類	呼び名	寸法 (mm) B	H	D	D'	h	L	a	a1	a2	b	c	d	e	f	g	s	r	参考質量 (Kg)
KUS 歩道用 (q=19.6kN/㎡)	※250×250	480	410	250	215	250	2000	115.0	62.5	50	100	60	260	130	40	240	60.0	50	300
	300×300	545	460	300	260	300		122.5	67.5				300		67	263	69.5		357
	300×400	565	570		250	400		132.5		60		70		134		369			482
	350×350	605	515	350	305	350		127.5		55		65	350	132		316			433
	350×400	615	570		300	400		132.5		60		70		134		369			499
	400×400	665		400	350								400					70	518
	400×500	675	675		335	500		137.5		65		75		136	68	471	68.0		626
KUR 車道用 (T-25 縦断)	※250×250	480	410	250	215	250	2000	115.0	62.5	50	100	60	260	130	40	240	60.0	50	300
	300×300	585	520	300	260	300		142.5	67.5	70	130	90	350	180	58	282	60.5		560
	300×400	605	630		250	400		152.5		80		100		184		388			719
	350×350	645	575	350	305	350		147.5		75		95	400	182		335			659
	350×400	655	630		300	400		152.5		80		100		184		388			742
	400×400	705		400	350								450					70	771
	400×500	725	740		335	500		162.5		90		110		189	59	492	61.5		954

注（1）図の（　）中の数値は、KUS250×250 及び KUR250×250 の寸法を示します。
（2）KUS・KUR250×250 の面取りについては６Ｃとなります。
（3）※印は、茨城県規格外製品です。
（4）設計荷重はそれぞれ KUS 歩道用が等分布荷重 19.6kN/㎡、KUR 車道用が T-25 縦断設計の製品です。

KUSD KURD

等分布荷重 19.6kN/㎡ | 輪荷重 縦断 T-25 | CAD data DWG SFC

長尺U字溝　可変用・浸透用 [KUSD・KURD]

（底穴開き）

単位：mm

長尺Ｕ字溝[KUS・KUR]の底版部に開口を設けた側溝で、底版インバート部を現場打ちコンクリートで打設して自由な水路勾配を構築する可変用としたり、底版開口部より雨水を浸透させる浸透用側溝としても利用できる製品です。
蓋は、P112、P113 ページの側溝用蓋（茨城県規格）または、長尺Ｕ字溝用グレーチングを使用してください。



設計条件（荷重区分）図

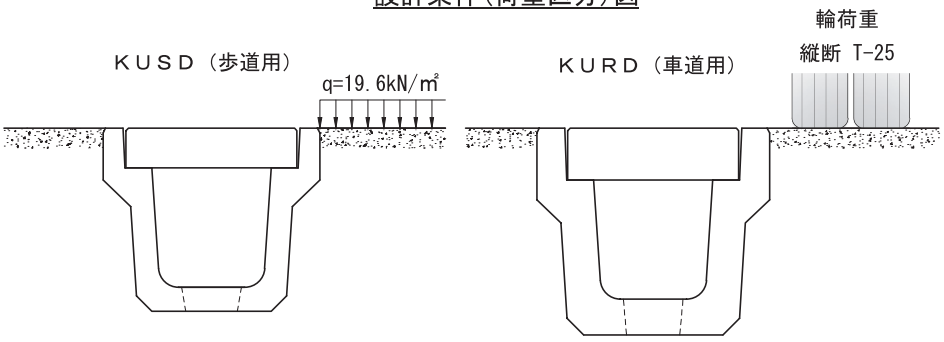

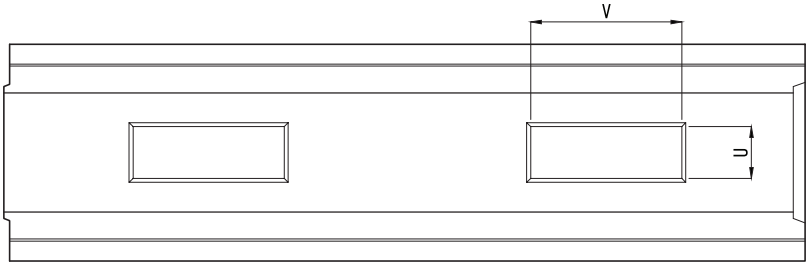

［平 面 図］

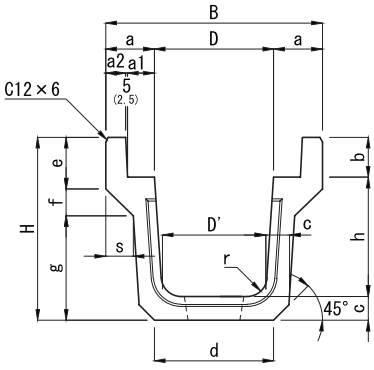

［正 面 図］

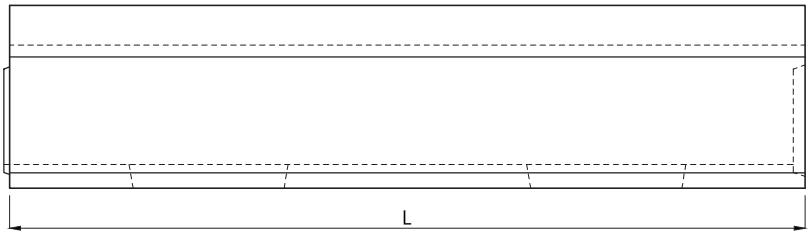

［側 面 図］

種　類	呼び名	寸法（mm） B	H	D	D'	h	L	a	a1	a2	b	c	d	e	f	g	s	r	U	V	参考質量 (Kg)
ＫＵＳＤ 歩道用 (q=19.6kN/㎡)	250×250	480	410	250	215	250	2000	115.0	62.5	50	100	60	260	130	40	240	60.0	50	110	140	295
	300×300	545	460	300	260	300		122.5	67.5				300		67	263	69.5		130	380	315
	300×400	565	570		250	400		132.5		60		70		134		369					464
	350×350	605	515	350	305	350		127.5		55		65	350	132		316					416
	350×400	615	570		300	400		132.5		60		70		134		369					481
	400×400	665		400	350								400					70			500
	400×500	675	675		335	500		137.5		65		75		136	68	471	68.0				607
ＫＵＲＤ 車道用 (T-25 縦断)	250×250	480	410	250	215	250	2000	115.0	62.5	50	100	60	260	130	40	240	60.0	50	110	140	295
	300×300	585	520	300	260	300		142.5	67.5	70	130	90	350	180	58	282	60.5		130	290	541
	300×400	605	630		250	400		152.5		80		100		184		388					699
	350×350	645	575	350	305	350		147.5		75		95	400	182		335					640
	350×400	655	630		300	400		152.5		80		100		184		388					722
	400×400	705		400	350								450					70			751
	400×500	725	740		335	500		162.5		90		110		189	59	492	61.5				933

注（1）図の（　）中の数値は、KUSD250×250 及び KURD250×250 の寸法を示します。
（2）KUSD・KURD250×250 の面取りについては６Ｃとなります。
（3）設計荷重はそれぞれ KUSD 歩道用が等分布荷重 19.6kN/㎡、KURD 車道用が T-25 縦断設計の製品です。

長尺U字溝　流速・流量表(マニング公式)

R：径深（m）　　A：通水断面積（m^2）（全断面積の80%）
P：潤辺（m）　　n：粗度係数（=0.014）
V：流速（m/sec）　　Q：流量（m^3/sec）

フルドレーンⅠ型
フルドレーンⅡ型
フルドレーン境界ブロック
IBC排水側溝
IBC境界ブロック
都市型側溝
SK側溝ロードレインI型
箱形U字側溝
長尺U字溝
深溝U字溝
側溝用蓋
横断溝
ボックスカルバート
U形側溝
L形側溝
境界ブロック
集水桝
エルフォーム
テールアルメ
NSSブロック
SPブロック
UKパネルパネックス
柵板・鍬止張・法枠ブロック
鉄道関連
その他製品

KUS、KUR（断面共通）

呼び名	250×250		300×300		300×400		350×350		350×400		400×400		400×500	
A（m^2）	0.0458		0.0665		0.0873		0.0910		0.1033		0.1186		0.1455	
P（m）	0.5796		0.7122		0.8665		0.8377		0.9147		0.9496		1.1002	
R（m）	0.0790		0.0933		0.1007		0.1086		0.1129		0.1249		0.1323	
$R^{2/3}$	0.1841		0.2057		0.2164		0.2276		0.2336		0.2498		0.2596	
I（‰）	V	Q	V	Q	V	Q	V	Q	V	Q	V	Q	V	Q
100.0	4.158	0.190	4.647	0.309	4.889	0.427	5.141	0.468	5.276	0.545	5.643	0.669	5.863	0.853
75.0	3.601	0.165	4.025	0.267	4.234	0.369	4.452	0.405	4.569	0.472	4.887	0.579	5.078	0.739
50.0	2.940	0.135	3.286	0.218	3.457	0.302	3.635	0.331	3.731	0.385	3.990	0.473	4.146	0.603
40.0	2.630	0.120	2.939	0.195	3.092	0.270	3.251	0.296	3.337	0.345	3.569	0.423	3.708	0.540
35.0	2.460	0.113	2.749	0.183	2.892	0.252	3.041	0.277	3.121	0.322	3.338	0.396	3.469	0.505
30.0	2.277	0.104	2.545	0.169	2.678	0.234	2.816	0.256	2.890	0.298	3.091	0.366	3.212	0.467
25.0	2.079	0.095	2.324	0.154	2.444	0.213	2.570	0.234	2.638	0.272	2.821	0.335	2.932	0.427
20.0	1.859	0.085	2.078	0.138	2.186	0.191	2.299	0.209	2.359	0.244	2.524	0.299	2.622	0.382
18.0	1.764	0.081	1.972	0.131	2.074	0.181	2.181	0.198	2.238	0.231	2.394	0.284	2.488	0.362
16.0	1.663	0.076	1.859	0.124	1.956	0.171	2.056	0.187	2.110	0.218	2.257	0.268	2.345	0.341
14.0	1.556	0.071	1.739	0.116	1.829	0.160	1.923	0.175	1.974	0.204	2.111	0.250	2.194	0.319
12.0	1.440	0.066	1.610	0.107	1.694	0.148	1.781	0.162	1.828	0.189	1.955	0.232	2.031	0.296
10.0	1.315	0.060	1.470	0.098	1.546	0.135	1.626	0.148	1.668	0.172	1.784	0.212	1.854	0.270
9.0	1.247	0.057	1.394	0.093	1.467	0.128	1.542	0.140	1.583	0.163	1.693	0.201	1.759	0.256
8.0	1.176	0.054	1.314	0.087	1.383	0.121	1.454	0.132	1.492	0.154	1.596	0.189	1.658	0.241
7.0	1.100	0.050	1.230	0.082	1.294	0.113	1.360	0.124	1.396	0.144	1.493	0.177	1.551	0.226
6.0	1.018	0.047	1.138	0.076	1.198	0.104	1.259	0.115	1.292	0.133	1.382	0.164	1.436	0.209
5.5	0.975	0.045	1.090	0.072	1.147	0.100	1.206	0.110	1.237	0.128	1.323	0.157	1.375	0.200
5.0	0.930	0.043	1.039	0.069	1.093	0.095	1.150	0.105	1.180	0.122	1.262	0.150	1.311	0.191
4.8	0.911	0.042	1.018	0.068	1.071	0.093	1.126	0.102	1.156	0.119	1.236	0.147	1.285	0.187
4.6	0.892	0.041	0.997	0.066	1.049	0.091	1.103	0.100	1.132	0.117	1.210	0.143	1.258	0.183
4.5	0.882	0.040	0.986	0.066	1.037	0.090	1.091	0.099	1.119	0.116	1.197	0.142	1.244	0.181
4.4	0.872	0.040	0.975	0.065	1.026	0.089	1.078	0.098	1.107	0.114	1.184	0.140	1.230	0.179
4.2	0.852	0.039	0.952	0.063	1.002	0.087	1.054	0.096	1.081	0.112	1.156	0.137	1.202	0.175
4.0	0.832	0.038	0.929	0.062	0.978	0.085	1.028	0.094	1.055	0.109	1.129	0.134	1.173	0.171
3.8	0.811	0.037	0.906	0.060	0.953	0.083	1.002	0.091	1.028	0.106	1.100	0.130	1.143	0.166
3.5	0.778	0.036	0.869	0.058	0.915	0.080	0.962	0.087	0.987	0.102	1.056	0.125	1.097	0.160
3.4	0.767	0.035	0.857	0.057	0.901	0.079	0.948	0.086	0.973	0.100	1.040	0.123	1.081	0.157
3.0	0.720	0.033	0.805	0.053	0.847	0.074	0.890	0.081	0.914	0.094	0.977	0.116	1.016	0.148
2.8	0.696	0.032	0.778	0.052	0.818	0.071	0.860	0.078	0.883	0.091	0.944	0.112	0.981	0.143
2.6	0.670	0.031	0.749	0.050	0.788	0.069	0.829	0.075	0.851	0.088	0.910	0.108	0.945	0.138
2.5	0.657	0.030	0.735	0.049	0.773	0.067	0.813	0.074	0.834	0.086	0.892	0.106	0.927	0.135
2.4	0.644	0.029	0.720	0.048	0.757	0.066	0.796	0.072	0.817	0.084	0.874	0.104	0.908	0.132
2.2	0.617	0.028	0.689	0.046	0.725	0.063	0.762	0.069	0.783	0.081	0.837	0.099	0.870	0.127
2.0	0.588	0.027	0.657	0.044	0.691	0.060	0.727	0.066	0.746	0.077	0.798	0.095	0.829	0.121

⚠ 製品取扱い上のご注意とお願い

正しく安全にお使いいただくために、ご使用の前に必ず下記の製品取扱い上の注意事項をお読みください。

◎カタログに記載されている製品の質量、形状に適合した治具、ワイヤー等を使用してください。
◎施工治具は、すりへり、変形、亀裂など、異常のないことを確認し、所定の位置に確実にセットし、周囲の安全を確認の上、作業してください。
◎製品の反転及び吊り作業中は、製品の落下範囲内には、絶対入らないでください。
◎製品の反転及び吊り作業は静かに行い、製品に大きな衝撃荷重をかけないでください。
※製品の取扱いについて、不明な点がございましたら担当営業にお問い合わせください。

吊り方参考例

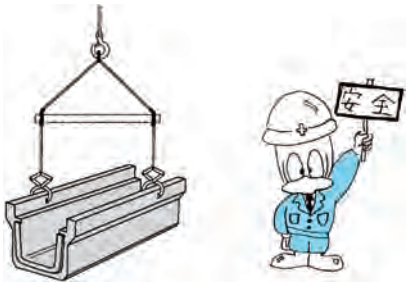

TOYO

深溝U字溝

深溝U字溝[KDS･KDR](茨城県規格)
深溝U字溝可変用・浸透用[KDSD･KDRD]
流速・流量表
参考歩掛表

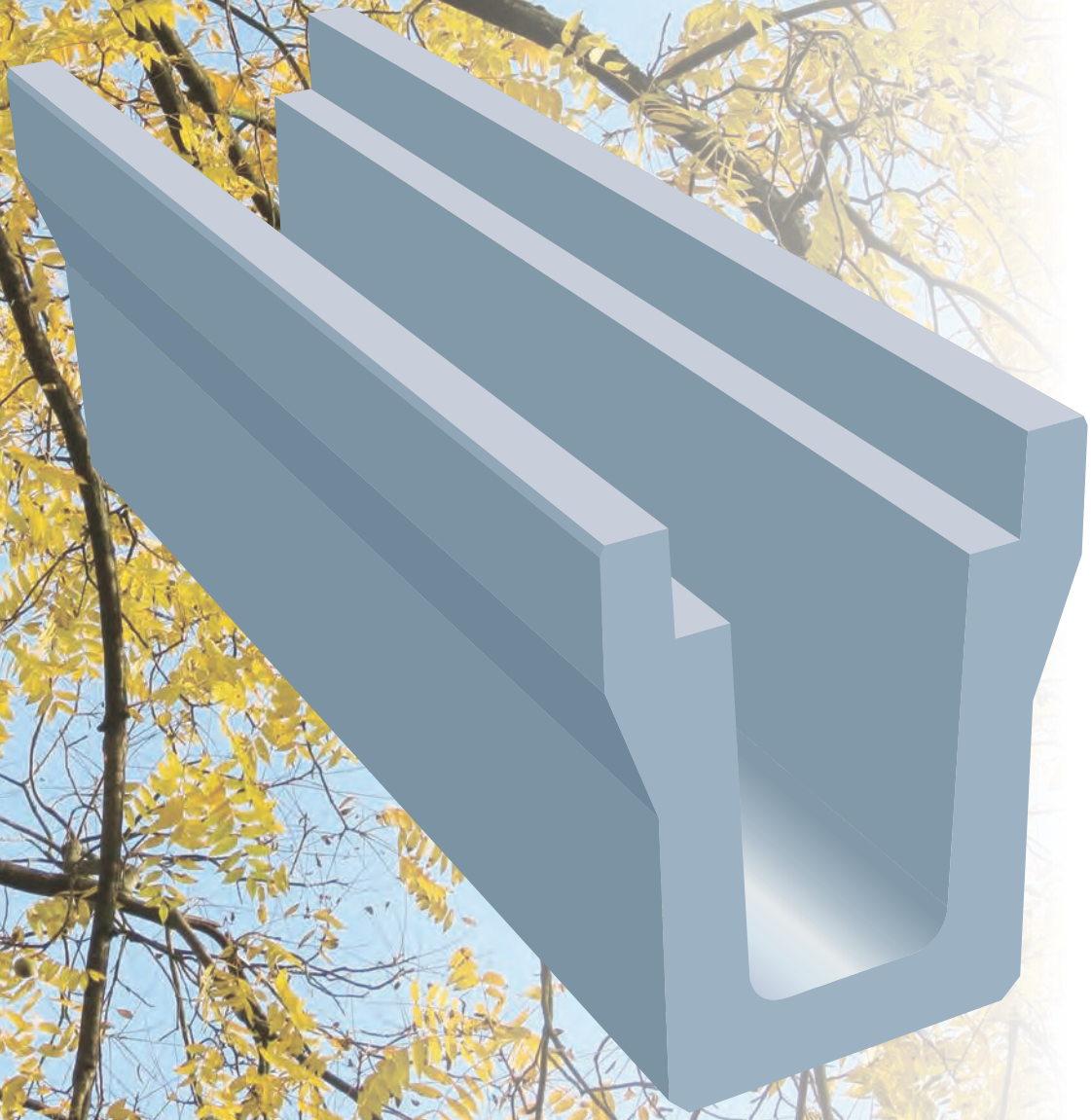

深溝U字溝　[KDS・KDR]（茨城県規格）

KDS　KDR
等分布荷重 19.6kN/㎡　輪荷重 縦断 T-25　CAD data DWG SFC

道路の歩道及び車道に平行して設置される深型の落ちふた式U形側溝で茨城県規格製品です。
蓋は、P112、P113 ページの側溝用蓋（茨城県規格）または、長尺U字溝用グレーチングを使用してください。

単位：mm

フルドレーン I 型
フルドレーン II 型
フルドレーン 境界ブロック
IBC 排水側溝
IBC 境界ブロック
都市型側溝
SK側溝 ロードレインI型
箱形U字側溝
長尺U字溝
深溝U字溝
側溝用蓋
横断溝
ボックス カルバート
U形側溝
L形側溝
境界ブロック
集水桝
エルフォーム
テールアルメ
NSS ブロック
SPブロック
UKパネル パネックス
柵板・鍬止 張・法枠ブロック
鉄道関連
その他製品



設計条件（荷重区分）図

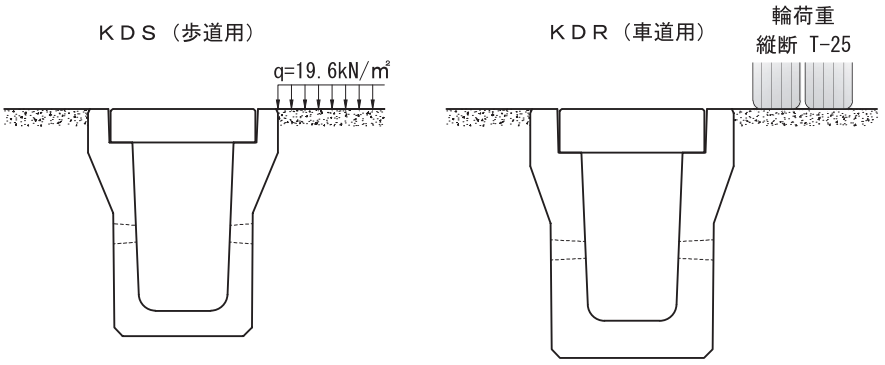

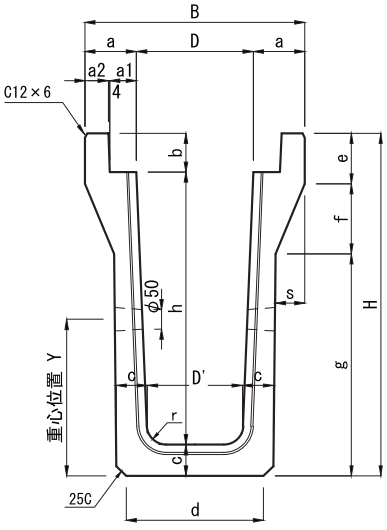

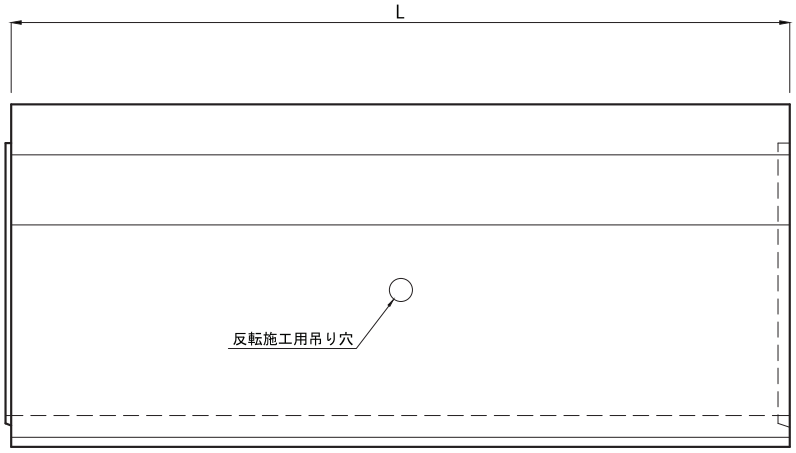

種　類	呼び名	寸法（mm） B	H	D	D'	h	d	L	a	a1	a2	b	c	e	f	g	s	r	重心位置 Y	参考質量（kg）
KDS 歩道用 (q=19.6kN/㎡)	300× 500	565	675	300	260	500	359	2000	132.5	68.5	60	100	75	130	180	365	75	50	304	598
	300× 600		775		252	600	350									465			355	663
	300× 700		880		244	700	352						80			570			402	755
	300× 800		985		236	800	355						85			675			448	852
	300× 900		1090		228	900	357						90			780			492	951
	300×1000		1195		220	1000	359						95			885			536	1057
	400× 600	675	775	400	352	600	448	2000	137.5	68.5	65	100	75	130	180	465	75	70	343	725
	400× 700		880		344	700	451						80			570			390	822
	400× 800		985		336	800	453						85			675			435	923
	400× 900		1090		328	900	456						90			780			479	1027
	400×1000		1195		320	1000	458						95			885			523	1139
KDR 車道用 (T-25 縦断)	300× 500	605	740	300	260	500	428	2000	152.5	68.5	80	130	110	170	170	400	60	50	321	892
	300× 600		840		252	600	421									500	65		370	979
	300× 700		940		244	700	412									600			420	1073
	300× 800		1040		236	800	402									700			470	1172
	300× 900		1145		228	900	405						115			805			517	1304
	300×1000		1255		220	1000	419						125			915			559	1470
	400× 600	725	840	400	352	600	516	2000	162.5	68.5	90	130	110	170	170	500	65	70	363	1082
	400× 700		940		344	700	507									600			413	1182
	400× 800		1040		336	800	499									700			462	1285
	400× 900		1145		328	900	502						115			805			509	1425
	400×1000		1255		320	1000	516						125			915			552	1600

注（1）設計荷重はそれぞれKDS歩道用が等分布荷重19.6kN/㎡、KDR車道用がT-25縦断設計の製品です。

KDSD KDRD
等分布荷重 19.6kN/㎡ | 輪荷重 縦断 T-25 | CAD data DWG SFC

深溝U字溝　可変用・浸透用 [KDSD・KDRD]

（底穴開き）

単位：mm

深溝U字溝[KDS・KDR]の底版部に開口を設けた側溝で、底版インバート部を現場打ちコンクリートで打設して自由な水路勾配を構築する可変用としたり、底版開口部より雨水を浸透させる浸透用側溝としても利用できる製品です。
蓋は、P112、P113 ページの側溝用蓋（茨城県規格）または、長尺U字溝用グレーチングを使用してください。

設計条件（荷重区分）図

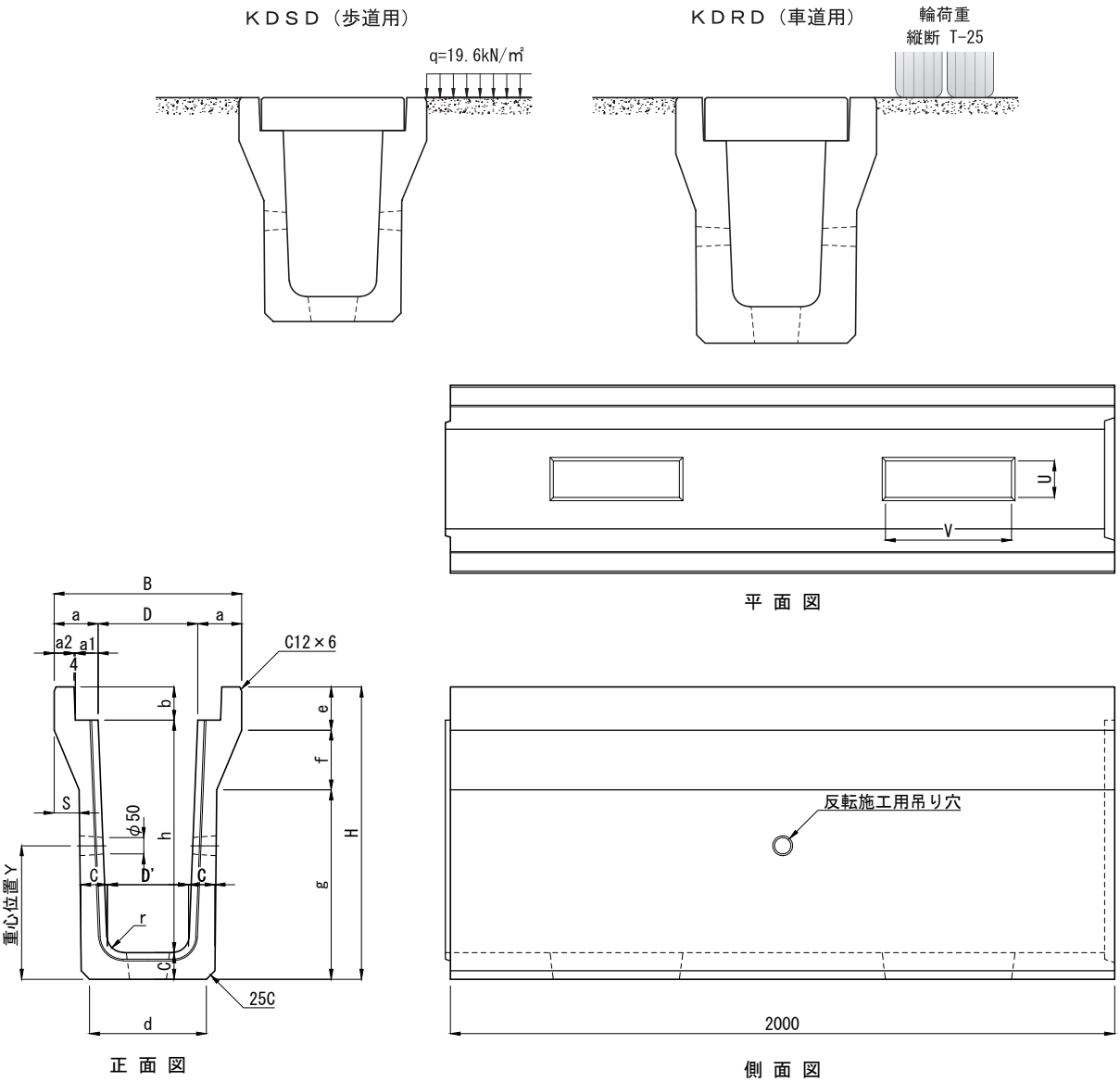

種類	呼び名	寸法（mm） B	H	D	D'	h	d	a	a1	a2	b	c	e	f	g	s	r	U	V	重心位置 Y	参考重量 (Kg)
KDSD 歩道用 (q=19.6kN/㎡)	300× 500	565	675	300	260	500	359	132.5	68.5	60	100	75	130	180	365	75	50	130	380	304	598
	300× 600		775		252	600	350								465					355	662
	300× 700		880		244	700	352					80			570			110		402	753
	300× 800		985		236	800	355					85			675					448	845
	300× 900		1090		228	900	357					90			780			90		492	941
	300×1000		1195		220	1000	359					95			885					536	1043
KDRD 車道用 (T-25 縦断)	300× 500	605	740	300	260	500	428	152.5	68.5	80	130	110	170	170	400	60	50	130	290	321	889
	300× 600		840		252	600	421								500	65				370	969
	300× 700		940		244	700	412								600			110	140	420	1066
	300× 800		1040		236	800	402								700					470	1160
	300× 900		1145		228	900	405					115			805			90		517	1283
	300×1000		1255		220	1000	419					125			915					559	1445

注（1）設計荷重はそれぞれKDSD歩道用が等分布荷重19.6kN/㎡、KDRD車道用がT-25縦断設計の製品です。

深溝U字溝　流速・流量表(マニング公式)

R：径深（m）　　A：通水断面積（m^2）（全断面積の80%）
P：潤辺（m）　　n：粗度係数（=0.014）
V：流速（m/sec）　　Q：流量（m^3/sec）

フルドレーンⅠ型
フルドレーンⅡ型
フルドレーン境界ブロック
IBC排水側溝
IBC境界ブロック
都市型側溝
SK側溝ロードレインI型
箱形U字側溝
長尺U字溝
深溝U字溝
側溝用蓋
横断溝
ボックスカルバート
U形側溝
L形側溝
境界ブロック
集水桝
エルフォーム
テールアルメ
NSSブロック
SPブロック
UKパネルパネックス
柵板・鍬止張・法枠ブロック
鉄道関連
その他製品

KDS、KDR　300×500～1000

呼び名	300×500		300×600		300×700		300×800		300×900		300×1000	
A（m^2）	0.1112		0.1317		0.1515		0.1707		0.1893		0.2072	
P（m）	1.0341		1.1911		1.3489		1.5076		1.6679		1.8282	
R（m）	0.1076		0.1106		0.1123		0.1132		0.1135		0.1133	
$R^{2/3}$	0.2262		0.2304		0.2328		0.2341		0.2344		0.2342	
（I‰）	V	Q	V	Q	V	Q	V	Q	V	Q	V	Q
100.0	5.109	0.568	5.204	0.686	5.259	0.797	5.287	0.902	5.295	1.003	5.289	1.096
75.0	4.425	0.492	4.507	0.594	4.555	0.690	4.578	0.782	4.586	0.868	4.581	0.949
50.0	3.613	0.402	3.680	0.485	3.719	0.564	3.738	0.638	3.744	0.709	3.740	0.775
40.0	3.231	0.360	3.291	0.434	3.326	0.504	3.344	0.571	3.349	0.634	3.345	0.693
35.0	3.023	0.336	3.079	0.406	3.111	0.472	3.128	0.534	3.133	0.593	3.129	0.648
30.0	2.799	0.311	2.850	0.375	2.881	0.437	2.896	0.494	2.900	0.549	2.897	0.600
25.0	2.555	0.284	2.602	0.343	2.630	0.399	2.643	0.451	2.648	0.501	2.645	0.548
20.0	2.285	0.254	2.327	0.307	2.352	0.356	2.364	0.404	2.368	0.448	2.366	0.490
18.0	2.168	0.241	2.208	0.291	2.231	0.338	2.243	0.383	2.247	0.425	2.244	0.465
16.0	2.044	0.227	2.082	0.274	2.104	0.319	2.115	0.361	2.118	0.401	2.116	0.438
14.0	1.912	0.213	1.947	0.257	1.968	0.298	1.978	0.338	1.981	0.375	1.979	0.410
12.0	1.770	0.197	1.803	0.237	1.822	0.276	1.831	0.313	1.834	0.347	1.832	0.380
10.0	1.616	0.180	1.646	0.217	1.663	0.252	1.672	0.285	1.675	0.317	1.673	0.347
9.0	1.533	0.171	1.561	0.206	1.578	0.239	1.586	0.271	1.589	0.301	1.587	0.329
8.0	1.445	0.161	1.472	0.194	1.487	0.225	1.495	0.255	1.498	0.284	1.496	0.310
7.0	1.352	0.150	1.377	0.181	1.391	0.211	1.399	0.239	1.401	0.265	1.399	0.290
6.0	1.252	0.139	1.275	0.168	1.288	0.195	1.295	0.221	1.297	0.246	1.296	0.268
5.5	1.198	0.133	1.221	0.161	1.233	0.187	1.240	0.212	1.242	0.235	1.240	0.257
5.0	1.142	0.127	1.164	0.153	1.176	0.178	1.182	0.202	1.184	0.224	1.183	0.245
4.8	1.119	0.125	1.140	0.150	1.152	0.175	1.158	0.198	1.160	0.220	1.159	0.240
4.6	1.096	0.122	1.116	0.147	1.128	0.171	1.134	0.194	1.136	0.215	1.134	0.235
4.5	1.084	0.121	1.104	0.145	1.116	0.169	1.121	0.191	1.123	0.213	1.122	0.232
4.4	1.072	0.119	1.092	0.144	1.103	0.167	1.109	0.189	1.111	0.210	1.110	0.230
4.2	1.047	0.116	1.067	0.140	1.078	0.163	1.083	0.185	1.085	0.205	1.084	0.225
4.0	1.022	0.114	1.041	0.137	1.052	0.159	1.057	0.180	1.059	0.201	1.058	0.219
3.8	0.996	0.111	1.014	0.134	1.025	0.155	1.031	0.176	1.032	0.195	1.031	0.214
3.5	0.956	0.106	0.974	0.128	0.984	0.149	0.989	0.169	0.991	0.188	0.990	0.205
3.4	0.942	0.105	0.960	0.126	0.970	0.147	0.975	0.166	0.976	0.185	0.975	0.202
3.0	0.855	0.098	0.901	0.119	0.911	0.138	0.916	0.156	0.917	0.174	0.916	0.190
2.8	0.855	0.095	0.871	0.115	0.880	0.133	0.885	0.151	0.886	0.168	0.885	0.183
2.6	0.824	0.092	0.839	0.111	0.848	0.129	0.852	0.146	0.854	0.162	0.853	0.177
2.5	0.808	0.090	0.823	0.108	0.832	0.126	0.836	0.143	0.837	0.159	0.836	0.173
2.4	0.792	0.088	0.806	0.106	0.815	0.123	0.819	0.140	0.820	0.155	0.819	0.170
2.2	0.758	0.084	0.772	0.102	0.780	0.118	0.784	0.134	0.785	0.149	0.785	0.163
2.0	0.723	0.080	0.736	0.097	0.744	0.113	0.748	0.128	0.749	0.142	0.748	0.155

KDS、KDR　400×600～1000

呼び名	400×600		400×700		400×800		400×900		400×1000	
A（m^2）	0.1790		0.2068		0.2340		0.2606		0.2865	
P（m）	1.2719		1.4281		1.5855		1.7438		1.9020	
R（m）	0.1407		0.1448		0.1476		0.1495		0.1506	
$R^{2/3}$	0.2705		0.2757		0.2793		0.2816		0.2831	
（I‰）	V	Q	V	Q	V	Q	V	Q	V	Q
100.0	6.110	1.094	6.228	1.288	6.308	1.476	6.362	1.658	6.395	1.832
75.0	5.292	0.947	5.393	1.115	5.463	1.278	5.509	1.436	5.538	1.587
50.0	4.321	0.773	4.404	0.910	4.461	1.044	4.498	1.172	4.522	1.295
40.0	3.865	0.692	3.939	0.814	3.990	0.934	4.024	1.049	4.044	1.159
35.0	3.615	0.647	3.684	0.762	3.732	0.873	3.764	0.981	3.783	1.084
30.0	3.347	0.599	3.411	0.705	3.455	0.809	3.484	0.908	3.502	1.003
25.0	3.055	0.547	3.114	0.644	3.154	0.738	3.181	0.829	3.197	0.916
20.0	2.733	0.489	2.785	0.576	2.821	0.660	2.845	0.742	2.860	0.819
18.0	2.592	0.464	2.642	0.546	2.676	0.626	2.699	0.703	2.713	0.777
16.0	2.444	0.437	2.491	0.515	2.523	0.590	2.545	0.663	2.558	0.733
14.0	2.286	0.409	2.330	0.482	2.360	0.552	2.380	0.620	2.393	0.685
12.0	2.117	0.379	2.157	0.446	2.185	0.511	2.204	0.574	2.215	0.635
10.0	1.932	0.346	1.969	0.407	1.995	0.467	2.012	0.524	2.022	0.579
9.0	1.833	0.328	1.868	0.386	1.892	0.443	1.909	0.497	1.918	0.550
8.0	1.728	0.309	1.761	0.364	1.784	0.418	1.799	0.469	1.809	0.518
7.0	1.617	0.289	1.648	0.341	1.669	0.391	1.683	0.439	1.692	0.485
6.0	1.497	0.268	1.525	0.315	1.545	0.362	1.558	0.406	1.566	0.449
5.5	1.433	0.256	1.461	0.302	1.479	0.346	1.492	0.389	1.500	0.430
5.0	1.366	0.245	1.393	0.288	1.411	0.330	1.423	0.371	1.430	0.410
4.8	1.339	0.240	1.364	0.282	1.382	0.323	1.394	0.363	1.401	0.401
4.6	1.311	0.235	1.336	0.276	1.353	0.317	1.364	0.356	1.371	0.393
4.5	1.296	0.232	1.321	0.273	1.338	0.313	1.350	0.352	1.356	0.389
4.4	1.282	0.229	1.306	0.270	1.323	0.310	1.334	0.348	1.341	0.384
4.2	1.252	0.224	1.276	0.264	1.293	0.303	1.304	0.340	1.310	0.375
4.0	1.222	0.219	1.246	0.258	1.262	0.295	1.272	0.332	1.279	0.366
3.8	1.191	0.213	1.214	0.251	1.230	0.288	1.240	0.323	1.247	0.357
3.5	1.143	0.205	1.165	0.241	1.180	0.276	1.190	0.310	1.196	0.343
3.4	1.127	0.202	1.148	0.237	1.163	0.272	1.173	0.306	1.179	0.338
3.0	1.058	0.189	1.079	0.223	1.093	0.256	1.102	0.287	1.108	0.317
2.8	1.022	0.183	1.042	0.215	1.056	0.247	1.065	0.277	1.070	0.307
2.6	0.985	0.176	1.004	0.208	1.017	0.238	1.026	0.267	1.031	0.295
2.5	0.966	0.173	0.985	0.204	0.997	0.233	1.006	0.262	1.011	0.290
2.4	0.947	0.169	0.965	0.199	0.977	0.229	0.986	0.257	0.991	0.284
2.2	0.906	0.162	0.924	0.191	0.936	0.219	0.944	0.246	0.948	0.272
2.0	0.864	0.155	0.881	0.182	0.892	0.209	0.900	0.234	0.904	0.259

深溝U字溝参考歩掛表

10m当り

種類	呼び名	参考質量(Kg)	世話役(人)	特殊作業員(人)	普通作業員(人)	ﾄﾗｯｸｸﾚｰﾝ4.8～4.9t(日)	諸費用(%)
KDS	300× 500	598	0.2	0.2	0.5	0.2	9
	600	662			0.8		
	700	753					
	800	845					
	900	941					
	1000	1043	0.3	0.3		0.3	
	400× 600	726	0.2	0.2		0.2	
	700	821					
	800	919					
	900	1020	0.3	0.3			
	1000	1127					
KDR	300× 500	889	0.2	0.2	0.8	0.2	9
	600	969					
	700	1066		0.3		0.3	
	800	1160	0.3				
	900	1283					
	1000	1445					
	400× 600	1077	0.3	0.3		0.3	
	700	1179					
	800	1278					
	900	1409					
	1000	1580			1.1		



注 (1)本歩掛は、運搬距離 30m程度までの小運搬を含む据え付け作業で、床堀り、基礎、ふた据え付け及び埋め戻しは含みません。
(2)トラッククレーンは賃料とします。
(3)諸費用は、目地モルタル、コンクリートカッター運転及びカッターブレードの損耗費、深溝U字溝損失分の費用で、労務費、トラッククレーン賃料の合計額に諸費用の率を乗じた金額を上限として計上願います。

■ 施工現場写真

長尺U字溝KUS+側溝用蓋ISL



主要地方道内原塩崎線・茨城町長岡

フルドレーンⅠ型
フルドレーンⅡ型
フルドレーン境界ブロック
IBC排水側溝
IBC境界ブロック
都市型側溝
SK側溝ロードレインI型
箱形U字側溝
長尺U字溝
深溝U字溝
側溝用蓋
横断溝
ボックスカルバート
U形側溝
L形側溝
境界ブロック
集水桝
エルフォーム
テールアルメ
NSSブロック
SPブロック
UKパネルパネックス
柵板・鍬止張・法枠ブロック
鉄道関連
その他製品

側溝用蓋　[ISL・IRL](茨城県規格)

ISL　IRL
等分布荷重 19.6kN/㎡　輪荷重 縦断 T-25　CAD data DWG SFC

道路の歩道及び車道に平行して設置される落ちふた式U形側溝の[長尺U字溝・深溝U字溝]用の蓋で茨城県規格製品です。
側溝本体は、P104～P109ページの長尺U字溝、深溝U字溝を使用してください。

単位：mm



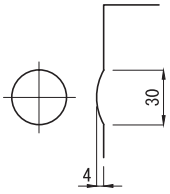

突起部詳細図

設計条件(荷重区分)図

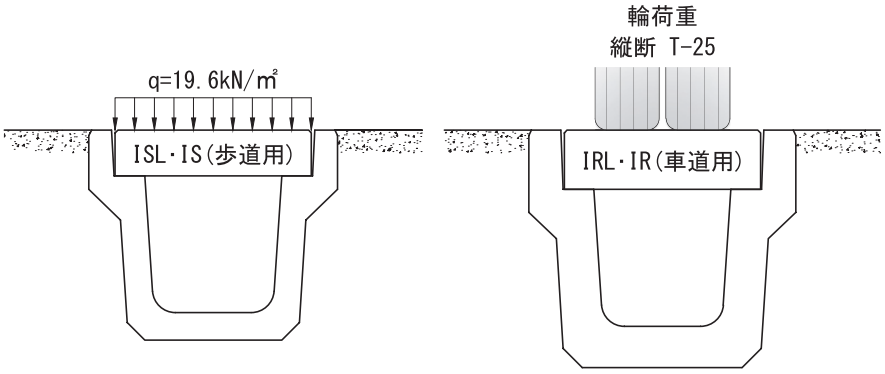

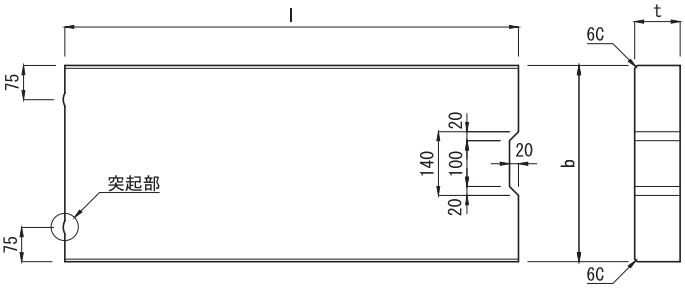

種　類	荷重区分	呼び名	寸　法（mm）			参考質量（Kg）
			b	l	t	
歩道用 ISL	19.6kN/㎡	250	370	994	100	87
		300	430			101
		350	480			113
		400	530			125
		☆450	580		120	163
		500	630			177
		☆600	730			207
車道用 IRL	T-25縦断	250	370	994	100	87
		300	430		130	132
		350	480			148
		400	530			163
		☆450	580		150	205
		☆500	630			222

注 (1)設計荷重はそれぞれ、ISL歩道用が等分布荷重19.6kN/㎡、IRL車道用がT-25縦断設計の製品です。
(2)寸法表呼び名の☆印につきましては、現在、型枠を保有しておりません。

側溝用蓋　[IS・IR](茨城県規格)

IS　IR
等分布荷重 19.6kN/㎡　輪荷重 縦断 T-25　CAD data DWG SFC

道路の歩道及び車道に平行して設置される落ちふた式U形側溝の[長尺U字溝・深溝U字溝]用の蓋で茨城県規格製品です。
側溝本体は、P104～P109ページの長尺U字溝、深溝U字溝を使用してください。

単位：mm



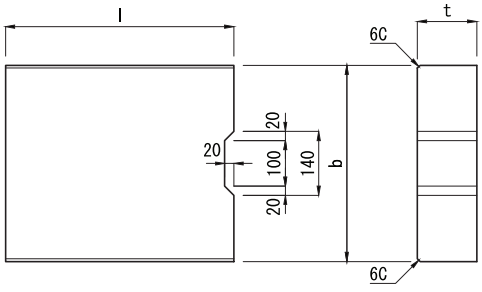

種　類	荷重区分	呼び名	寸　法（mm）			参考質量（Kg）
			b	l	t	
IS 歩道用	19.6kN/㎡	250	370	500	100	43
		300	430			51
		350	480			57
		400	530			63
		450	580		120	83
		☆500	630			90
IR 車道用	T-25縦断	250	370	500	100	43
		300	430		130	67
		350	480			75
		400	530			83
		☆450	580		150	104
		☆500	630			113

注 (1)設計荷重はそれぞれ、IS歩道用が等分布荷重19.6kN/㎡、IR車道用がT-25縦断設計の製品です。
(2)寸法表呼び名の☆印につきましては、現在、型枠を保有しておりません。

長尺U字溝用グレーチング（茨城県型）

輪荷重 縦断 T-25　輪荷重 縦断 T-14　CAD data DWG SFC

※側溝本体は、P104～P109ページの長尺U字溝、深溝U字溝を使用して下さい。

グレーチング細目対応



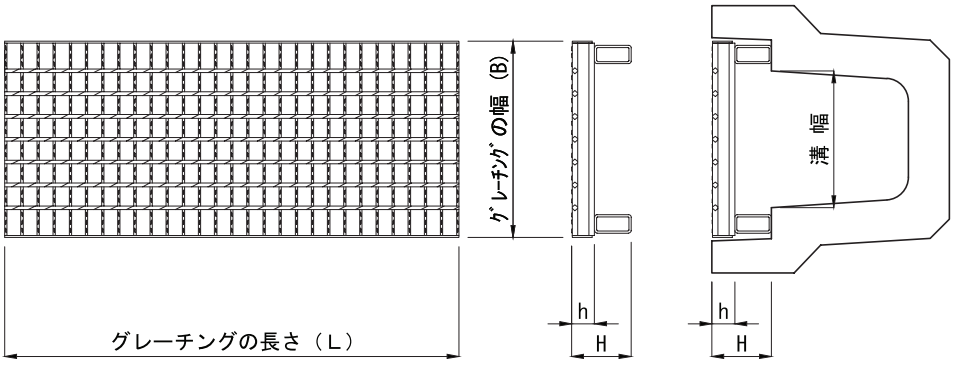

種類	溝幅	県型式		並目 嵩上げグレーチング 寸法（mm） B	L	H	h	質量（Kg）	細目 嵩上げグレーチング 寸法（mm） B	L	H	h	質量（Kg）
車道用（T-25）	250	IH0-250	1.0m	370	995	100	44	28.5	370	995	100	32	36.2
			0.5m		485			14.2		500			18.3
	300	IH0-1	1.0m	430	995	130	50	41.1	430	995	130	44	51.2
			0.5m		501			21.0		500			25.8
	350	IH0-2	1.0m	480	995		60	48.4	480	995		50	78.7
			0.5m		501			24.2		500			39.3
	400	IH0-3	1.0m	530	995		65	55.6	530	995		50	86.3
			0.5m		501			28.5		500			43.7
	450	IH0-4	1.0m	580	995	150	75	68.3	580	995	150	50	98.8
			0.5m		501			35.0		501			50.0
	500	IH0-5	1.0m	630	995		90	94.0	630	995		55	113.2
			0.5m		501			47.7		501			57.3
歩道用（T-14）	250	IH2-250	1.0m	370	995	100	38	26.8	370	995	100	25	31.6
			0.5m		485			13.2		500			16.0
	300	IH2-1	1.0m	430	995		44	31.5	430	995		32	40.2
			0.5m		485			15.6		500			20.3
	350	IH2-2	1.0m	480	995		50	42.6	480	995		38	49.3
			0.5m		501			21.8		500			24.9
	400	IH2-3	1.0m	530	995			45.6	530	995			53.3
			0.5m		501			23.3		500			26.9
	450	IH2-4	1.0m	580	995	120	55	53.0	580	995	120	44	65.9
			0.5m		501			27.2		501			33.3
	500	IH2-5	1.0m	630	995		60	60.3	630	995		50	99.7
			0.5m		501			30.9		501			50.5

長尺U字溝グレーチング用盗難防止金具

盗難防止金具の特長

盗難防止金具はグレーチングの両端のベアリングバー(横方向主部材)に金具のフック部をセットして金具のL形部にコンクリート蓋をセットすることによりコンクリート蓋の自重によりグレーチングを固定する仕組みです。
セットした後は、コンクリートの蓋を外さない限りグレーチングを外す事が困難なため、グレーチングの盗難防止になります。



コンクリート蓋を受けるL形のプレート先端は5mmほど上向きに加工してあり、コンクリート蓋の重みでプレートが下に押され、より強固にグレーチングを固定できる。

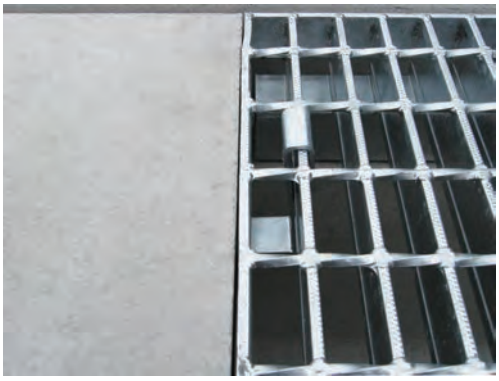

盗難防止金具はグレーチングの端部より2本目のベアリングバーに装着し対角に2個セットしてください。

■ 一 体 型

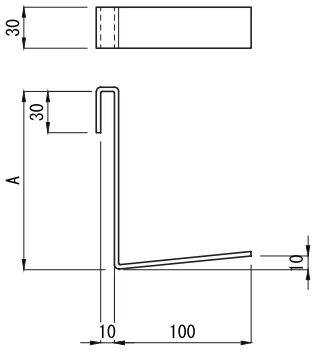

■ 分 割 型

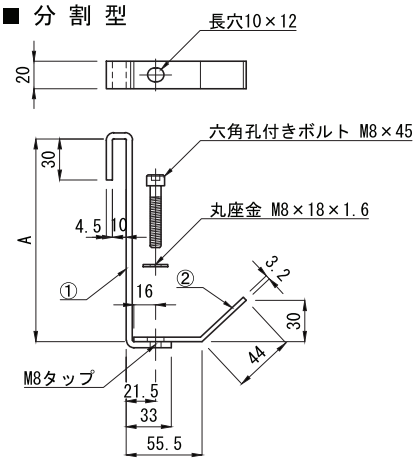

呼 び	A 寸 法 (mm)		適 用 側 溝 蓋
	一体型	分割型	
H60用	60	—	—
H80用	80	—	—
H100用	100	118	IS300, 350, 400, ISL300, 350, 400
H120用	120	138	IS450, 500, 600, ISL450, 500, 600
H130用	130	148	IR300, 350, 400, IRL300, 350, 400
H150用	150	168	IR450, 500, IRL450, 500

注 (1)分割型は既に施工済みのグレーチングに後から盗難防止金具のみをセットする場合にご使用ください。

■ 盗難防止金具の取付方法

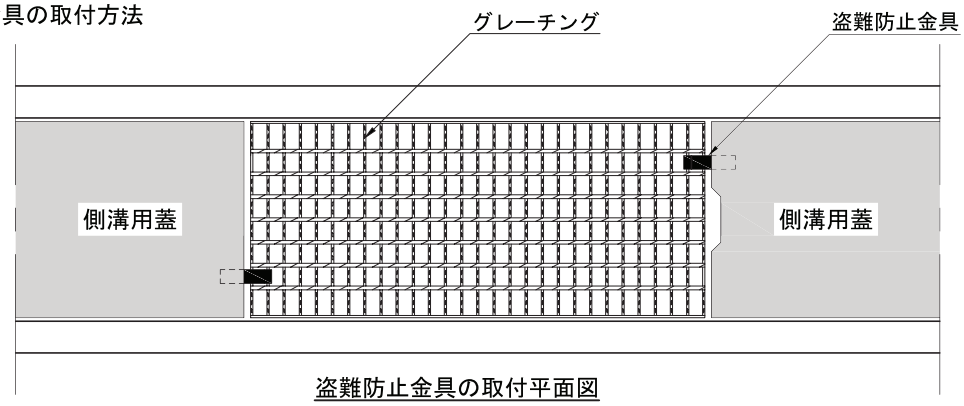

盗難防止金具の取付平面図

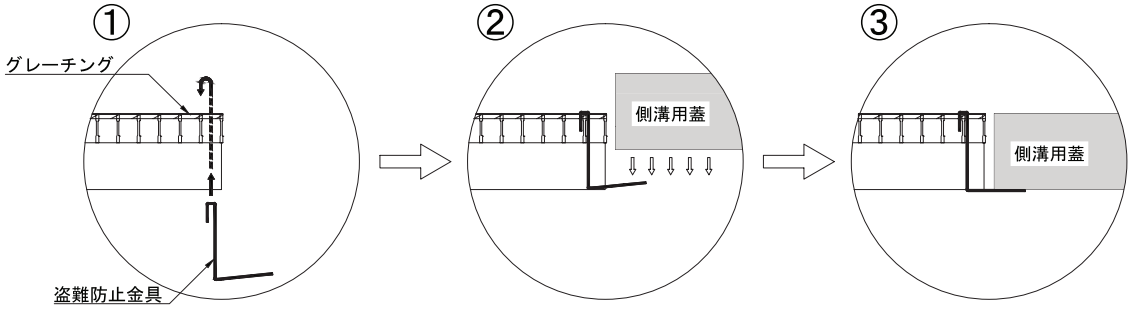

グレーチング端部の2本目のベアリングバーに金具のフックを引っかけます。

金具のL形部にコンクリート蓋をセット

コンクリート蓋の自重でグレーチングを固定します。

長尺U横断溝［グレーチング式ボルト固定型］（T-25 横断）

輪荷重 横断 T-25　CAD data DWG SFC

長尺U字溝[KUR]の車両横断部（乗り入れ部）に使用するT-25横断専用のグレーチングボルト固定式横断溝です。
特に横断溝天端部においては滑り止めを施した専用Zアングル受け枠で天端全周を補強し、重車両の安全走行とすり減り抵抗性及び強度、耐久性の向上を十分に配慮して設計された製品です。また、グレーチングは専用の緩衝ゴム板を使用して受け枠に直接ボルト固定しますので車両横断走行による振動でボルトがゆるんだり切れたりする不具合が非常に少ないです。また、長尺U字溝と接続する場合、集水桝を介せず直接施工が可能です。

単位：mm

グレーチング細目対応

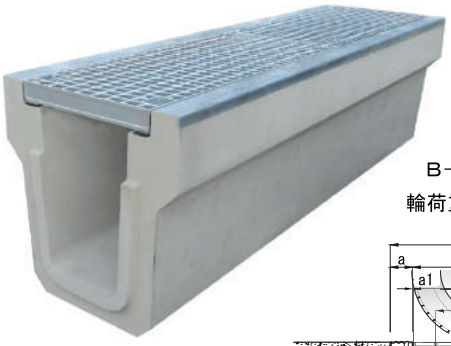

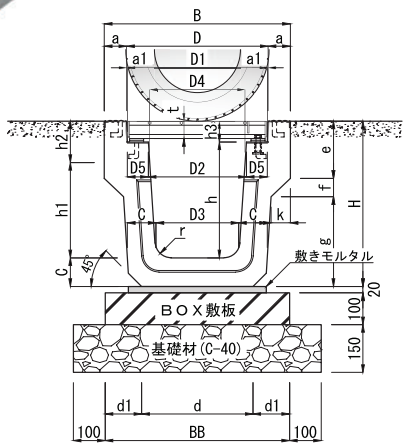

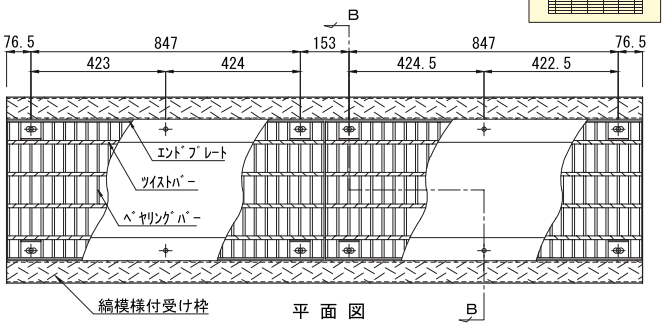

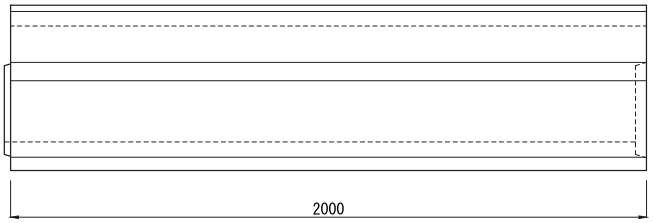

側面図

呼び名	寸法（mm）																												参考質量(1)（Kg）
	B	H	D	D1	D2	D3	D4	D5	h	h1	h2	h3	d	d1	BB	a	a1	c	e	f	k	g	t	r	C1	C2	C1´	C2´	i	j	
250×250	480	425	390	385	254.8	215	250	65.1	284.5	250	100	65.5	260	160	580	45	2.5	75	115	45	44.3	265	55	50	20	35	20	30	15	30	460
300×300	585	520	445	440	308.6	260	300	65.7	364.5	300	130		350	115		70		90	180	58	60.5	282			40	45	40	40	20	35	701
300×400	605	630				250	300		464.5	400						80		100	184			388				55		50			856
350×350	645	575	495	490	358.6	305	350		409.5	350		70.5	400	90		75		95	182			335	60			50		45			814
350×400	655	630				300	350		459.5	400						80		100	184			388				55		50			888
400×400	705		545	538.2	406.8	350	400		454.5			75.5	450	125	700		3.4						65	70							942
400×500	725	740				335			554.5	500						90		110	189	59	61.5	492			65		60				1122

注（1）グレーチングは細目タイプもあります。
（2）寸法 BB は P118ページのBOX敷板300及び400を使用した場合の幅寸法となります。

長尺Uトライポット式横断溝 ［KUR300×300］（T-25 横断）

輪荷重 横断 T-25　CAD data DWG SFC

長尺U字溝[KUR]の車両横断部（乗り入れ部）に使用するT-25横断専用のトライポットグレーチング式横断溝です。
グレーチング三点支持で蓋同士が互いにかみ合う構造のためのため、車両走行時の騒音が発生せず、浮き上がり、跳ね上がりが起こらず、中間の一枚を持ち上げても外せませんので、盗難防止になります。
また、グレーチング表面に特殊な突起を設けているため滑りにくく、横断溝天端部においては滑り止めを施した専用Zアングル受け枠で天端全周を補強し、重車両の安全走行とすり減り抵抗性及び強度、耐久性の向上を十分に配慮して設計された製品です。
また、長尺U字溝と接続する場合、集水桝を介せず直接施工が可能です。

単位：mm

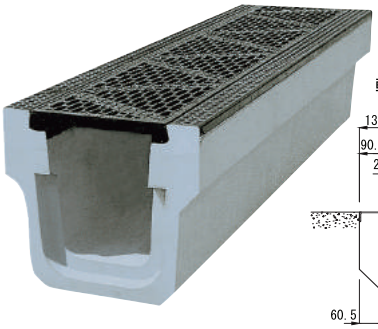

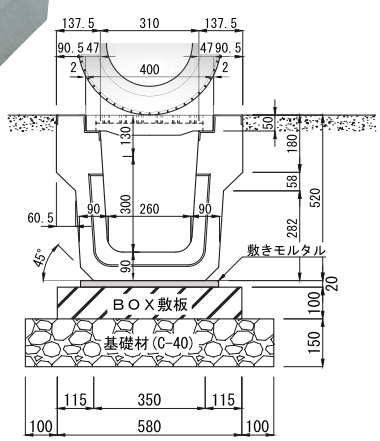

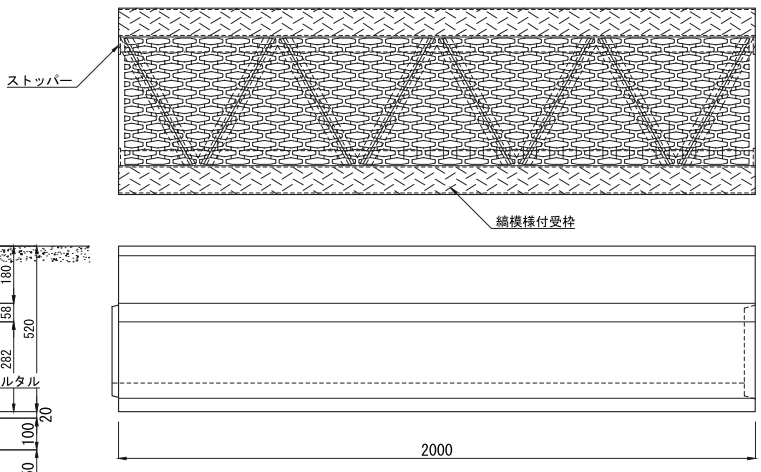

注（1）BOX敷板は P118ページのBOX敷板300用です。

フルドレーン Ⅰ型
フルドレーン Ⅱ型
フルドレーン 境界ブロック
IBC 排水側溝
IBC 境界ブロック
都市型側溝
SK側溝 ロードレインI型
箱形U字側溝
長尺U字溝
深溝U字溝
側溝用蓋
横断溝
ボックス カルバート
U形側溝
L形側溝
境界ブロック
集水桝
エルフォーム
テールアルメ
NSS ブロック
SPブロック
UKパネル パネックス
柵板・鍬止 張・法枠ブロック
鉄道関連
その他製品

長尺U横断溝　天端勾配型（5%・9%）

輪荷重 横断 T-25　CAD data DWG SFC

[グレーチング式ボルト固定型]（T-25横断）

単位：mm

グレーチング細目対応

長尺U横断溝天端勾配型は道路縦断勾配の傾斜が大きい場所に使用するT-25横断専用のグレーチング付きボルト固定型横断溝です。特に横断溝天端部においては滑り止めを施した専用Zアングル受け枠で天端全周を補強し、重車両の安全走行とすり減り抵抗性及び強度、耐久性の向上を十分に配慮して設計された製品です。
通常の横断溝を使用すると側溝部分だけ縦断勾配が水平になるため、車両が横断走行する際の衝撃や騒音の問題がありましたが、この天端勾配型横断溝を使用すると道路の縦断勾配にあった横断溝のためスムーズな走行が可能です。天端勾配の種類は5%勾配タイプと9%勾配タイプの2種類があります。





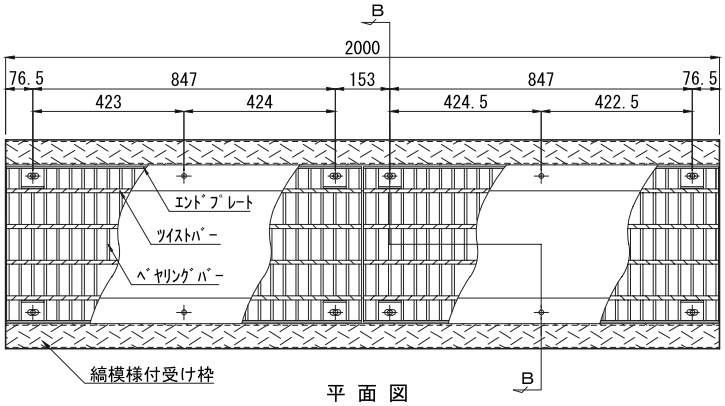

平 面 図

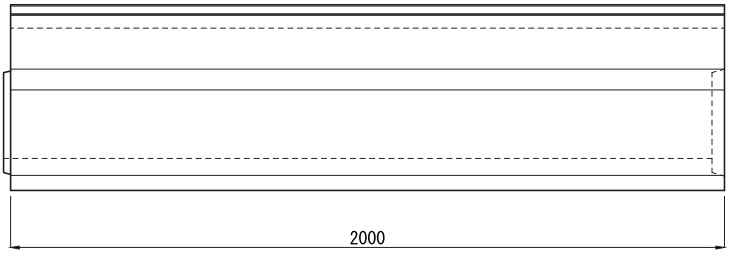

側 面 図

輪荷重
横断 T-25

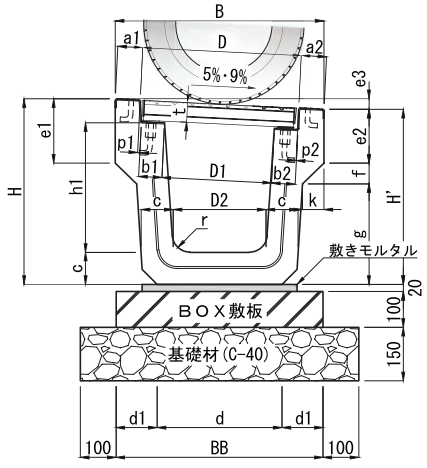

B－B断面図

呼び名（勾配）		寸法（mm） B	H	H'	D	D1	D2	h1	h2	d	d1	BB	a1	a2	b1	b2	c	e1	e2	e3	f	k	g	t	r	p1	p2	参考質量(1)（kg）
300×300	5%	585	520	490.8	444.7	307.8	260	363.0	347.6	350	115	580	70.0	71.1	64.9	66.3	90	180	150.8	29.2	58	60.5	282	55	50	6.6	0.9	687
	9%			467.4	444.9	307.0		357.3	329.8				70.1	72.4	63.8	68.2			127.4	52.6						10.8	4.9	667
300×400	5%	605	630	599.8	444.4	307.8	250	462.5	447.1				80.3	81.1	65.3	66.3	100	184	153.8	30.2			388			6.0	1.0	845
	9%			575.6	444.7	307.1		456.4	428.8				80.6	82.1	65.3	67.3			129.6	54.4						8.8	3.8	826
400×400	5%	705		594.8	544.2	405.8	350	452.4	432.2	450	125	700	80.1	81.6	64.3	66.6			148.8	35.2				65	70	8.5	1.0	923
	9%			566.6	544.4	405.1		446.0	409.7				80.6	82.8	63.8	68.0			120.6	63.4						12.1	4.6	904
400×500	5%	725	740	703.8	544.1	405.7	335	551.9	531.7				90.3	91.5	64.8	66.3	110	189	152.8	36.2	59	61.5	492			7.8	0.5	1105
	9%			674.8	544.2	404.9		545.3	509.1				90.8	93.0	64.7	67.2			123.8	65.2						11.2	3.8	1081

注（1）グレーチングは細目タイプもあります。
（2）寸法 BB はP118ページのBOX敷板300及び400を使用した場合の幅寸法となります。

■ 施工現場写真

長尺Uトライポット式横断溝



長尺U横断溝　天端勾配型



Y.T.C　ボックスカルバート(T-25 横断)

輪荷重 横断 T-25　CAD data DWG SFC

道路に埋設し、主に下水及び排水用管路として使用されるT-25横断専用のボックスカルバートです。
BOX敷板を使用することにより工期の短縮と早期の交通解放が可能です。

単位：mm



布設標準構造図(参考)

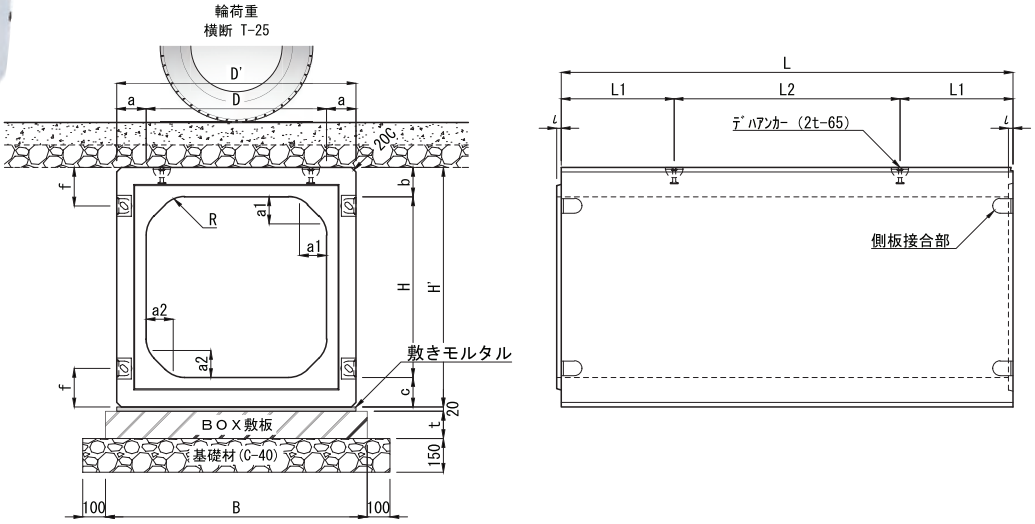

	呼び名	寸法 (mm) D	H	L	D'	H'	a	b	c	a1	a2	L1	L2	ι	R	f (1)	参考質量 (Kg)
	300× 300	300	300	2000	480	480	90	90	90	50	50	500	1000	15	50	240	698
	400× 400	400	400		600	600	100	100	100	60	60				60	300	1001
	500× 500	500	500		720	720	110	110	110	70	70				70	360	1340
	600× 600	600	600		840	840	120	120	120	80	80			20	80	150	1735
☆	700× 700	700	700		940	940				100	100				100		2006
	800× 800	800	800		1060	1060	130	130	130	120	120				120	170	2476
☆	1000×1000	1000	1000		1300	1300	150	150	150	150	150				150	200	3539

注 (1)呼び名600以上は、側版接合部が上下2箇所(計8個)となります。
　　呼び名300～500は、側版接合部がH'の中心に1箇所(計4個)となります。
(2)☆印のサイズについては、外注委託製造となります。

BOX敷板

輪荷重 横断 T-25　CAD data DWG SFC



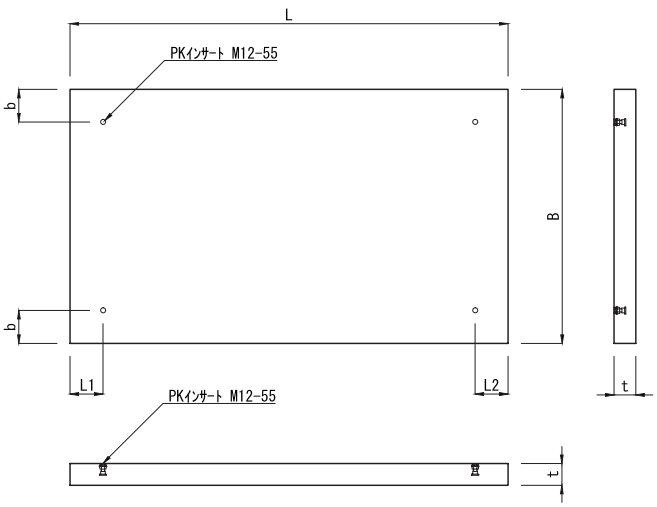

	呼び名	寸法 (mm) B	t	L	L1	L2	b	参考質量 (Kg)
	300	580	100	2000	150	150	150	277
				1500	350			208
				1000	150			139
	400	700		2000	150			335
				1500	350			251
				1000	150			168
	500	820		2000	150			391
				1500	350			293
				1000	150			196
	600	940		2000	150			449
				1500	350			337
				1000	150			225
☆	700	1040	120	2000	150			596
				1500	350			447
				1000	150			298
	800	1160		2000	150			663
				1500	350			497
				1000	150			332
☆	1000	1500		2000	150			858
				1500	350			644
				1000	150			429

注 (1)☆印のサイズについては、外注委託製造となります。

Y.T.C ボックスカルバート　流速・流量表

マニング公式 $v=(1/n)\times r^{2/3}\times I^{1/2}$　　$q=a\times v$

呼び名	300×300	400×400	500×500	600×600	700×700	800×800	1000×1000
潤辺 P(m)	0.73708	0.98850	1.23991	1.49133	1.73416	1.97699	0.73708
通水断面積 a(m²)	0.07093	0.12646	0.19790	0.28525	0.38771	0.50582	0.79034
粗度係数 n	0.013	0.013	0.013	0.013	0.013	0.013	0.013
径深 r(m)	0.09623	0.12793	0.15961	0.19128	0.22357	0.25585	0.31982
水深 (m)	内高×0.8	内高×0.8	内高×0.8	内高×0.8	内高×0.8	内高×0.8	内高×0.8
勾配 I	v(m/sec) q(m³/sec)	v(m/sec) q(m³/sec)	v(m/sec) q(m³/sec)	v(m/sec) q(m³/sec)	v(m/sec) q(m³/sec)	v(m/sec) q(m³/sec)	v(m/sec) q(m³/sec)
1／ 50	2.28439	2.76193	3.20089	3.61141	4.00727	4.38428	5.08751
	0.16203	0.34926	0.63345	1.03017	1.55365	2.21766	4.02088
1／100	1.61531	1.95298	2.26337	2.55365	2.83357	3.10016	3.59741
	0.11456	0.24696	0.44791	0.72844	1.09860	1.56812	2.84319
1／150	1.31889	1.59460	1.84803	2.08505	2.31360	2.53127	2.93728
	0.09355	0.20165	0.36572	0.59477	0.89700	1.28036	2.32146
1／200	1.14219	1.38096	1.60044	1.80570	2.00364	2.19214	2.54376
	0.08101	0.17463	0.31672	0.51508	0.77683	1.10883	2.01044
1／250	1.02161	1.23517	1.43148	1.61507	1.79211	1.96701	2.27520
	0.07246	0.15619	0.28329	0.46070	0.69481	0.99177	1.79819
1／300	0.93260	1.12755	1.30676	1.47435	1.63596	1.78988	2.07697
	0.06615	0.14258	0.25860	0.42056	0.63428	0.90536	1.64152
1／350	0.86342	1.04391	1.20982	1.36498	1.51461	1.65710	1.92290
	0.06124	0.13201	0.23942	0.38937	0.58723	0.83820	1.52975
1／400	0.80765	0.97649	1.13168	1.27683	1.41678	1.55008	1.79871
	0.05728	0.12348	0.22396	0.36422	0.54930	0.78406	1.42160
1／450	0.76146	0.92064	1.06696	1.20380	1.33576	1.46143	1.69584
	0.05400	0.11642	0.21115	0.34339	0.51788	0.73920	1.34030
1／500	0.72239	0.87340	1.01221	1.14203	1.26721	1.38643	1.60881
	0.05124	0.11045	0.20031	0.32577	0.49131	0.70129	1.27151
1／600	0.65945	0.79730	0.92402	1.04252	1.15680	1.26563	1.46864
	0.04677	0.10082	0.18286	0.29738	0.44850	0.64018	1.16073
1／700	0.61053	0.73816	0.85547	0.96519	1.07099	1.17175	1.35969
	0.04330	0.09334	0.16930	0.27532	0.41523	0.59270	1.07463
1／800	0.57110	0.69048	0.80022	0.90285	1.00182	1.09607	1.27188
	0.04051	0.08731	0.15836	0.25754	0.38841	0.55441	1.00522
1／900	0.53844	0.65100	0.75446	0.85122	0.94452	1.03339	1.19914
	0.03819	0.08232	0.14931	0.24281	0.36620	0.52271	0.94773
1／1000	0.51080	0.61759	0.71574	0.80753	0.89605	0.98036	1.13760
	0.03623	0.07810	0.14164	0.23035	0.34741	0.49588	0.89910
1／1250	0.45688	0.55239	0.64018	0.72223	0.80145	0.87686	1.01750
	0.03240	0.06985	0.12669	0.20660	0.31073	0.44353	0.80418
1／1500	0.41707	0.50426	0.58440	0.65935	0.73162	0.80046	0.92885
	0.02958	0.06377	0.11565	0.18808	0.28366	0.40489	0.73411
1／1750	0.38613	0.46685	0.54105	0.61044	0.67735	0.74108	0.85995
	0.02739	0.05904	0.10707	0.17413	0.26262	0.37485	0.67965
1／2000	0.36119	0.43670	0.50611	0.57101	0.63361	0.69322	0.80441
	0.02562	0.05522	0.10016	0.16288	0.24565	0.35064	0.63576
1／2500	0.32306	0.39060	0.45267	0.51074	0.56671	0.62003	0.71948
	0.02291	0.04939	0.08958	0.14569	0.21972	0.31362	0.56864
1／3000	0.29492	0.35656	0.41323	0.46623	0.51734	0.56601	0.65680
	0.02092	0.04509	0.08178	0.13299	0.20058	0.28630	0.51910

U.K.BOX(T-25 横断)・BOX敷板

輪荷重 横断 T-25　CAD data DWG SFC

U.K.BOXは長尺U字溝の道路横断部に使用する暗渠側溝(T-25横断)で、集水桝を介せず連続施行が可能です。
また、専用のBOX敷板を使用することで工期の短縮と早期の交通解放が可能です。

単位：mm



■ U. K. BOX

布設標準構造図(参考)

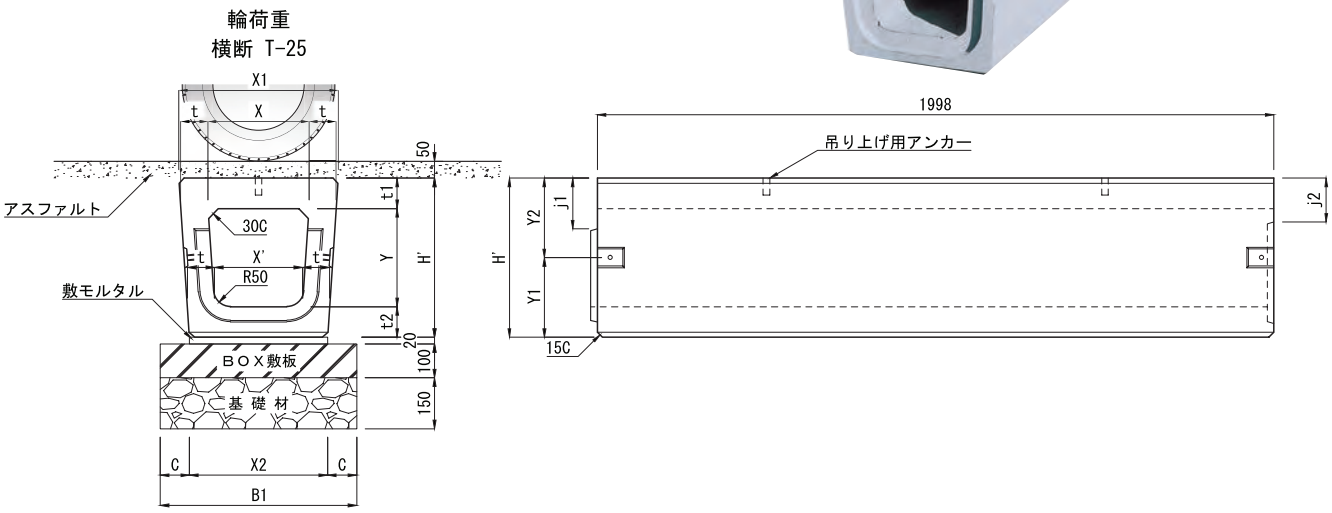

	呼び名		寸法 (mm) X	Y	X'	X1	X2	H'	t	t1	t2	C	B1	Y1	Y2	j1	j2	参考質量 (kg)
☆	KUR用	300×300	299	290	260	471	408	470	80	90	90	76.0	560	235	235	150	130	609
	KUS用	S300×300 (1)				427	372	410	60	60	60	94.0		205	205	105	100	395
☆	KUR用	350×350	349	420	305	520	453	520	80	90	90	78.5	610	260	260	150	130	687
☆	〃	400×400	399	420	350	569	499	570				80.5	660	285	285			767

注 (1)呼び名S300×300についてはT-14横断製品です。
(2)☆印のサイズについては、外注委託製造となります。

布設参考側面図

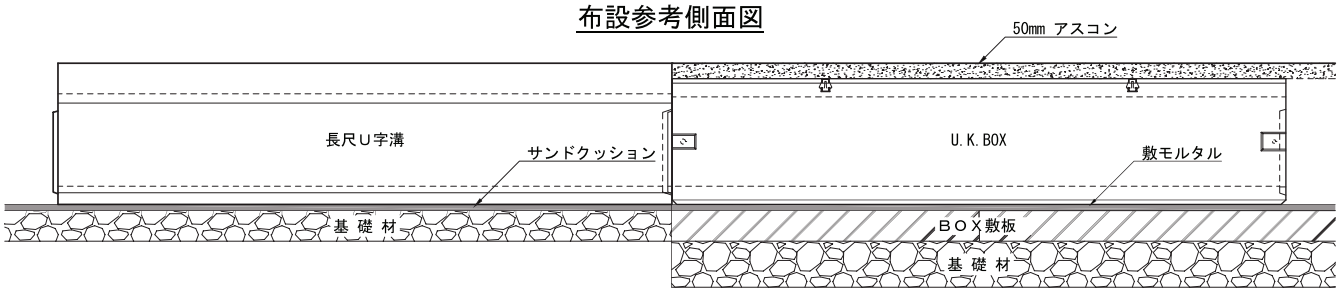

■ BOX敷板

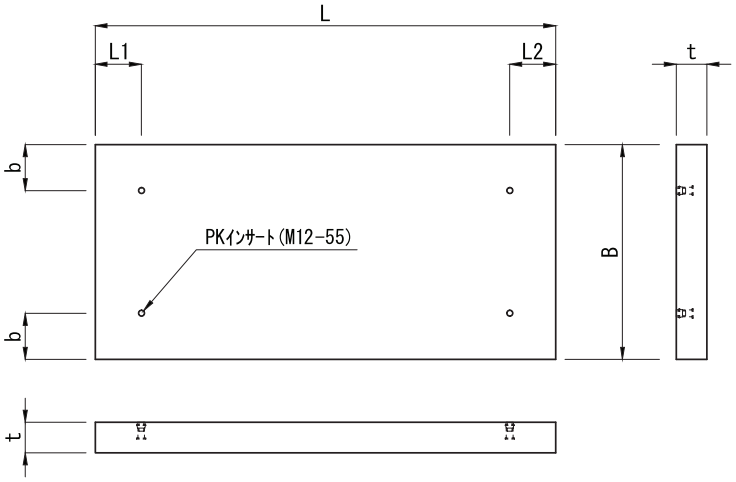

呼び名	寸法 (mm) B	t	L	L1	L2	b	参考質量 (kg)
300用 (1)	580	100	2000	150	150	150	277
			1500	350			208
			1000	150			139
350・400用 (2)	700	100	2000	150	150	150	335
			1500	350			251
			1000	150			168

注 (1)BOX敷板300用はP118ページのBOX敷板の呼び名300と同規格となります。
(2)BOX敷板350・400用はP118ページのBOX敷板の呼び名400と同規格となります。

フルドレーンⅠ型
フルドレーンⅡ型
フルドレーン境界ブロック
IBC排水側溝
IBC境界ブロック
都市型側溝
SK側溝ロードレインI型
箱形U字側溝
長尺U字溝
深溝U字溝
側溝用蓋
横断溝
ボックスカルバート
U形側溝
L形側溝
境界ブロック
集水桝
エルフォーム
テールアルメ
NSSブロック
SPブロック
UKパネルパネックス
柵板・鍬止張・法枠ブロック
鉄道関連
その他製品

U形側溝(JIS A 5372 推奨仕様 E-1)

輪荷重 縦断 T-25 (q=10kN/㎡)　CAD data DWG SFC

主として車道に平行して設置するU形側溝で、活荷重は車両制限令に定める総重量25トントラックとし、
輪荷重は等分布荷重10kN/㎡として設計をしております。

設計条件(荷重)



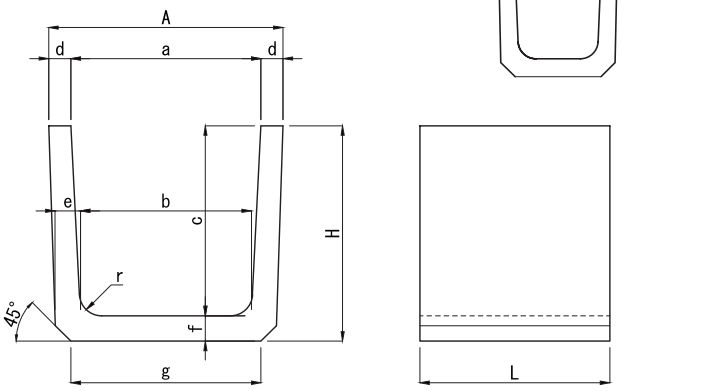

呼び名	寸法 (mm) a	b	c	A	H	d	e	f	g	r	L	参考質量 (kg) L=600	L=1000	L=2000
180	180	170	180	250	220	35	40	40	190	50	600, 1000 又は 2000	34	—	—
240	240	220	240	330	290	45	50	50	240			55	92	183
300A	300	260		400	300	50	60	60	300			70	—	—
300B			300		360							79	132	263
300C			360		425			65				92	—	—
360A	360	310	300	460	365		65		360			90	—	—
360B			360		425							100	—	—
※ 400B	400	350	400	510	470	55	70	70	400	70		125	—	—
450	450	400	450	560	520				430			134	—	—
※ 500	500	440	500	630	575	65	80	75	500			175	—	—
600	600	540	600	740	680	70	80	80	600			209	—	—

注 (1)※印は茨城県規格製品です。
(2)参考質量欄のL=1000・2000のハイフン「ー」については現在型枠を保有していません。

上ぶた式U形側溝ふた (JIS A 5372 推奨仕様 E-2)

1種 群衆荷重 5 kN/㎡　2種 輪荷重 縦断 T-8 (後輪一輪32kN)　CAD data DWG SFC

1種ふた 設計条件(荷重)

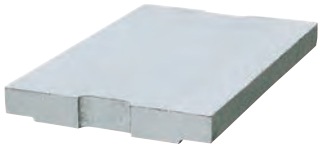

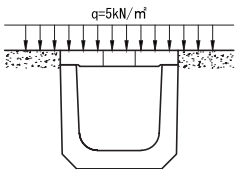

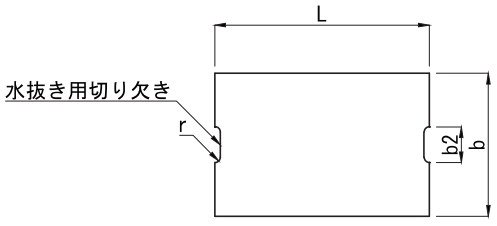

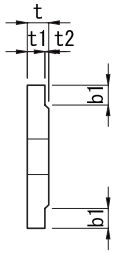

2種ふた 設計条件(荷重)

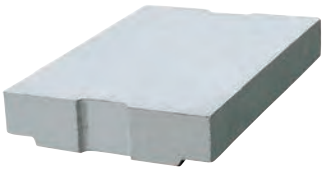

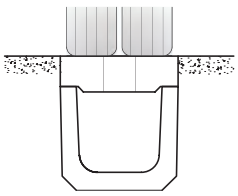

種類	呼び名	寸法 (mm) b	b1	t	t1	t2	L	r	b2	参考質量 (kg)
1種	☆ 180	250	40	40	35	5	600	15	75	14
	240	330	50	45	40				90	20
	300	400	55	60	50	10			100	32
	360	460		65	55			18	120	41
	※ 400	510	60	70	60					47
	450	560								54
	※ 500	630	70	75	65					62
	600	740	75						150	77
2種	☆ 180	250	40	90	80	10	600	15	75	31
	○ 240	330	50	100	85	15			90	44
	○ 300	400	55						100	54
	○ 360	460						18	120	63
	※ 400	510	60	120	100	20				82
	450	560								92
	※ 500	630	70						150	102
	600	740	75	150	130					153

注 (1)※印は茨城県規格製品です。
(2)1種は主として歩道に設置するもの。2種は8トン以下のトラック(後輪荷重一輪32kN以下)が隣接して走行することがまれで、走行することはあっても一次待避などで低速で走行するような場所に、車道に平行して設置するものです。
(3)呼び名の左項の☆印につきましては、現在、型枠を保有しておりません。
(4)呼び名の左項の○印につきましては、片面取り(20C)タイプもございます。

ソケット付鉄筋コンクリートU字溝

CAD data DWG SFC

単位：mm

道路敷地内の雨水を道路法面の縦方向に排水することを目的とした製品です。
U字溝下部に突起(凸)を設けることにより地盤のせん断抵抗力が働き製品が滑り落ちるのを防ぎます。
すべり止め付きは標準U字溝3m(5本)に1本の割合で施工してください。
また、施工はソケットを法面の上方に向けて下から施工してください。

施 工 例

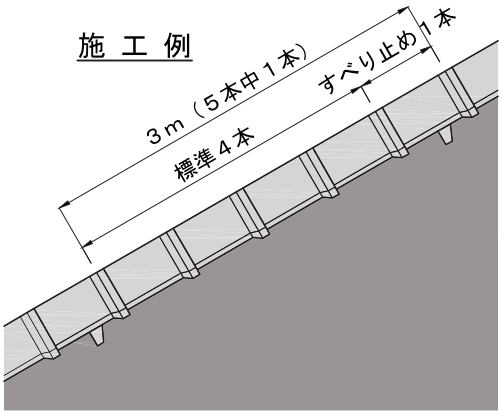

■ 標　準



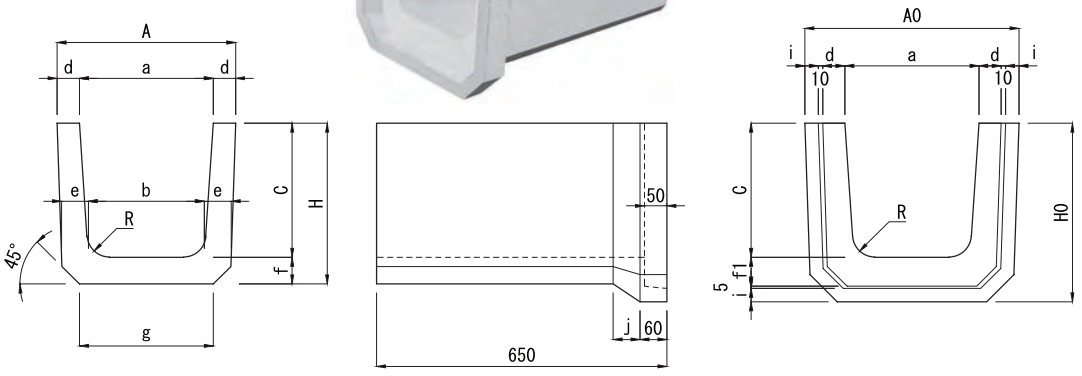

■ すべり止め付き



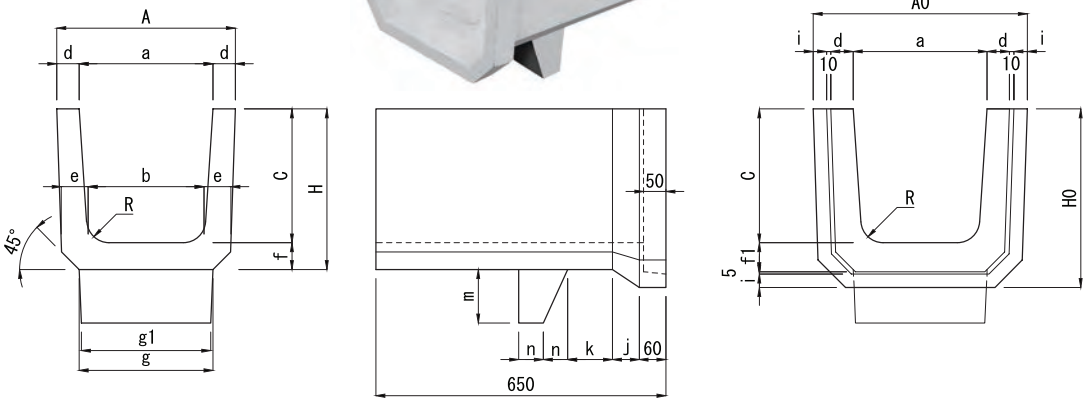

呼 名 び	寸　法　(mm)																		参考質量 (kg)
	a	b	C	d	e	f	g	A	A0	H	H0	R	f1	i	j	k	m	n	
標準 300	300	260	300	50	60	60	300	400	480	360	400	50	65	30	60	—	—	—	89
すべり止め付 300																100	120	55	99

U形側溝用R蓋

輪荷重 縦断 T-8（後輪一輪32kN）　CAD data DWG SFC

主として車道に平行して設置するU形側溝用蓋です。
活荷重は8トン以下のトラック（後輪荷重一輪32kN以下）が隣接して走行することがまれで、走行することはあっても一次待避などで低速で走行するような場所に、車道に平行して設置する蓋です。
車道側の蓋の角をアールにすることで、車両の乗り入れ用蓋としての機能もあります。
車両が乗り入れる場合は最大5トントラック位までの乗り入れが可能です。
また、水抜きタイプは路面の雨水を効率的に排水できます。

設計条件（荷重）

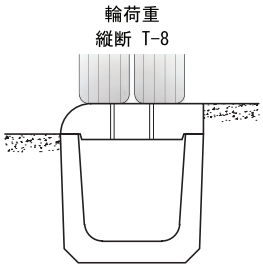

■ 水戸市型

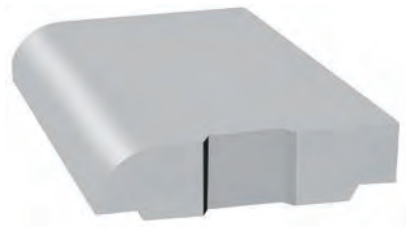

標　準

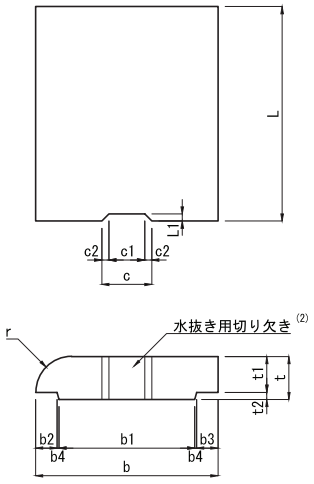

水抜き

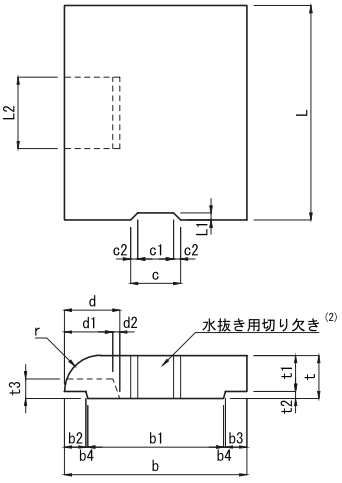

呼び名	寸法 (mm)																			参考質量(kg)	
	b	b1	b2	b3	b4	c	c1	c2	d	d1	d2	L	L1	L2	t	t1	t2	t3	r	標準	水抜き
240	330	220	50	50	5	100	60	20	120	100	20	600	20	200	100	85	15	55	85	45	43
300 歩道用	400	280	55	55		120	100	10												55	53
300 車道用	500		155			—	—	—	225	200	25		—							61	58
360		340	90	60		140	100	20	155	135	20		20							62	59

注（1）呼び300については、歩道用及び車道用の2種類の規格があります。
（2）呼び名300車道用については、水抜き用切り欠きはありません。

■ ひたちなか市型

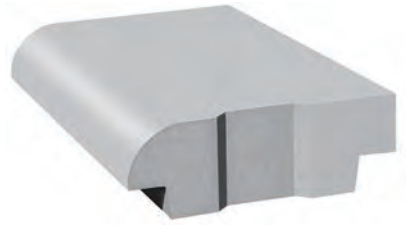

標　準

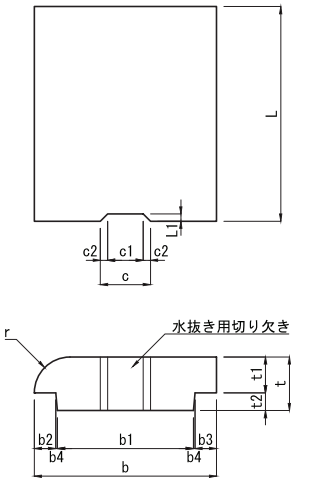

水抜き

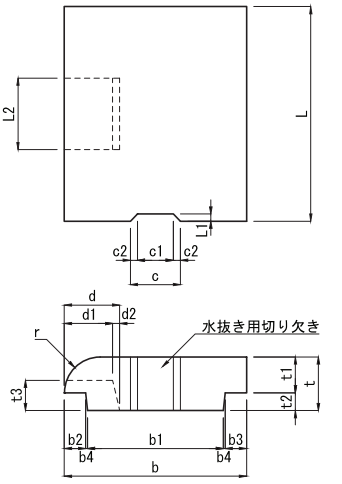

呼び名	寸法 (mm)																			参考質量(kg)	
	b	b1	b2	b3	b4	c	c1	c2	d	d1	d2	L	L1	L2	t	t1	t2	t3	r	標準	水抜き
240	330	220	50	50	5	100	60	20	120	100	20	600	20	200	135	85	50	80	85	53	50
300	400	280	55	55		140	100													66	63
450	560	400	60	60	20				155	135					150	100		85	100	105	101

フルドレーン Ⅰ型
フルドレーン Ⅱ型
フルドレーン 境界ブロック
IBC 排水側溝
IBC 境界ブロック
都市型側溝
SK側溝 ロードレインⅠ型
箱形U字側溝
長尺U字溝
深溝U字溝
側溝用蓋
横断溝
ボックス カルバート
U形側溝
L形側溝
境界ブロック
集水桝
エルフォーム
テールアルメ
NSS ブロック
SPブロック
UKパネル パネックス
柵板・鍬止 張・法枠ブロック
鉄道関連
その他製品

■ 施工現場写真

U形側溝用R蓋



茨城町地内

上ぶた式U形側溝ふた　[片面取り]



ひたちなか市地内

L形エプロンブロックA　[滑面]（基本・低・斜）

輪荷重 縦断 T-25　CAD data DWG SFC

L形街渠のエプロン部と歩車道境界ブロックを一体化した長尺のL形側溝です。
P164ページに専用の街渠桝がございます。

単位：mm

■ 基本　A-K[滑面] L=2000:501kg　L=1000:250kg



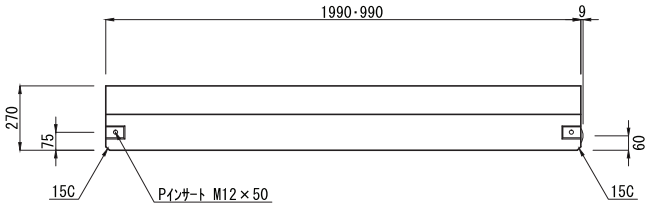

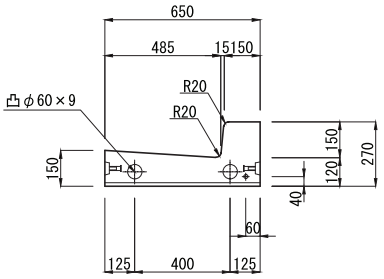

■ 低　AD-K[滑面] L=2000:419kg　L=1000:209kg

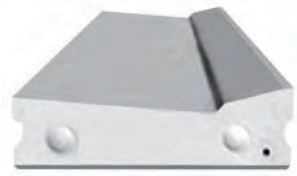

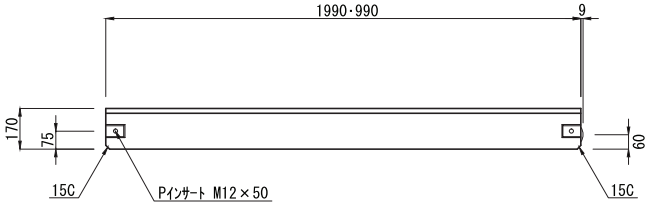

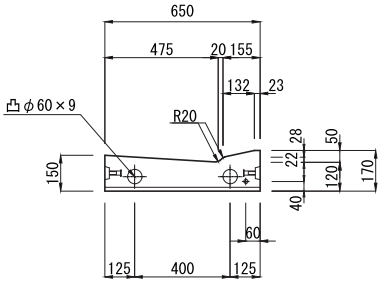

■ 斜左　A-K[滑面]（238kg）

注：斜右は斜左と左右対称

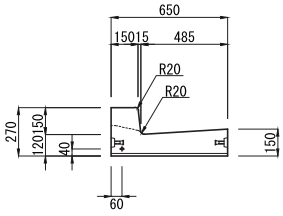

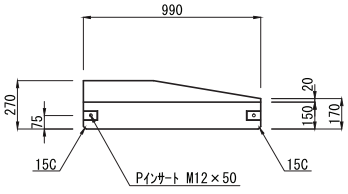

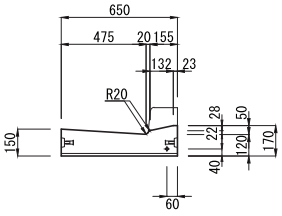

L形エプロンブロックA　[滑面]（低 90°コーナー）

輪荷重 縦断 T-25　CAD data DWG SFC

単位：mm

■ 90°コーナー左　AD-K[滑面]（368kg）

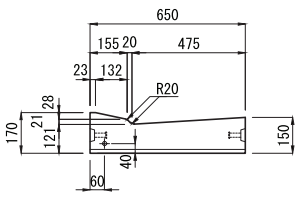

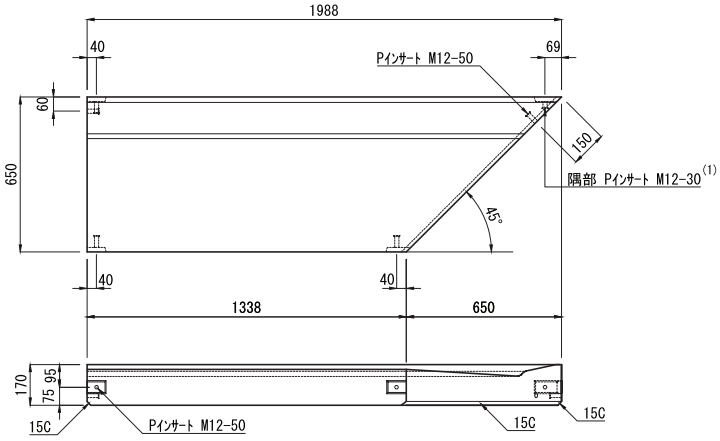

注（1）隅部Pインサートのみ M12-30 を使用。他のPインサートは M12-50 とする。
（2）90°コーナー右は左と左右対称です。

フルドレーン I型
フルドレーン II型
フルドレーン 境界ブロック
IBC 排水側溝
IBC 境界ブロック
都市型側溝
SK側溝 ロードレインI型
箱形U字側溝
長尺U字溝
深溝U字溝
側溝用蓋
横断溝
ボックス カルバート
U形側溝
L形側溝
境界ブロック
集水桝
エルフォーム
テールアルメ
NSS ブロック
SPブロック
UKパネル パネックス
柵板・鍬止 張・法枠ブロック
鉄道関連
その他製品

L形エプロンブロックA　[滑面]

(135°コーナー・斜 135°コーナー)

輪荷重 縦断 T-25　CAD data DWG SFC

単位：mm

■ 135° コーナー左　A-K[滑面]（409kg）

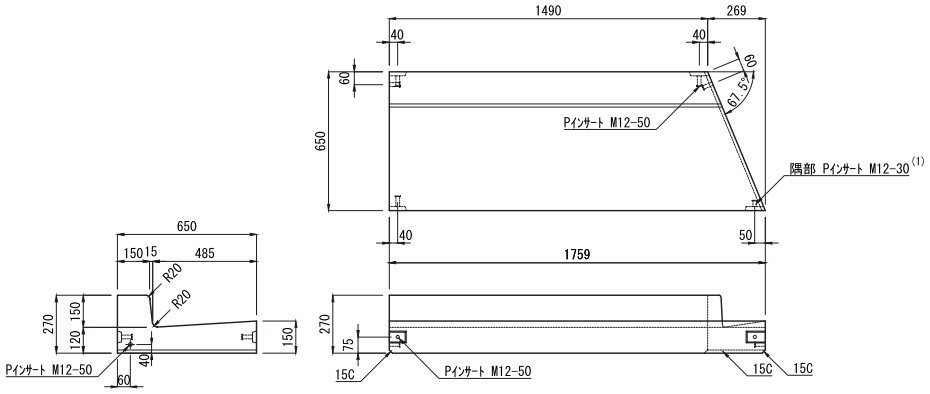

注：隅部Pインサートのみ M12-30 を使用。他のPインサートは M12-50 とする。

■ 135° コーナー右　A-K[滑面]（409kg）

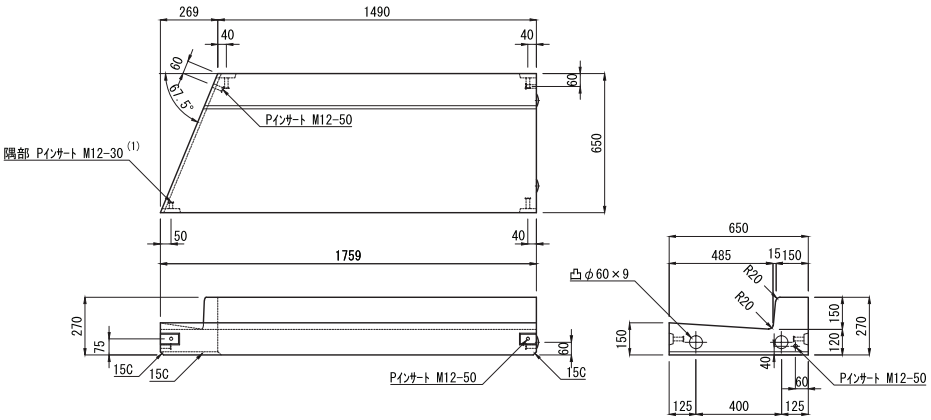

■ 斜135° コーナー左[左下がり]　A-K[滑面]（199 kg）

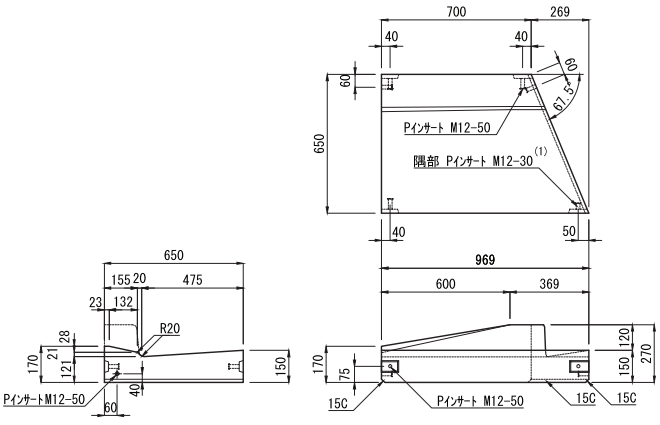

注：隅部Pインサートのみ M12-30 を使用。他のPインサートは M12-50 とする。

■ 斜135° コーナー右[右下がり]　A-K[滑面]（199 kg）

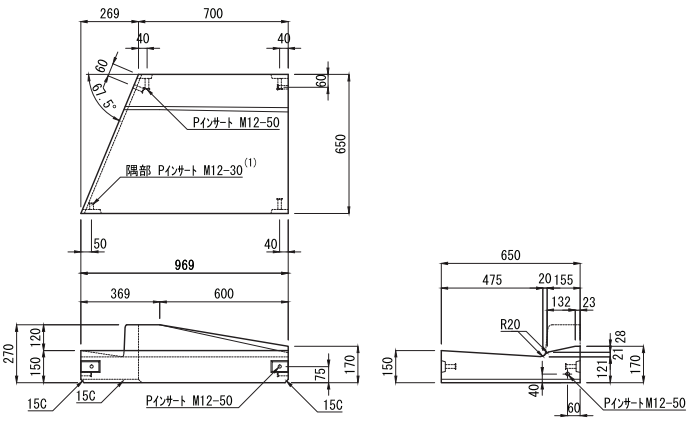

注：隅部Pインサートのみ M12-30 を使用。他のPインサートは M12-50 とする。

L形エプロンブロックA　組立平面展開図例(参考)

輪荷重 縦断 T-25　CAD data DWG SFC

90°コーナーや135°コーナー品などの他、様々な角度の役物カットに対応できますので
現場でのカット作業や残骸処分といった費用を軽減できます。
※平面図の設計資料により、割り付け図面を作成いたします。

単位：mm

L形エプロンブロックAコーナー　組立平面展開図　例(参考図)

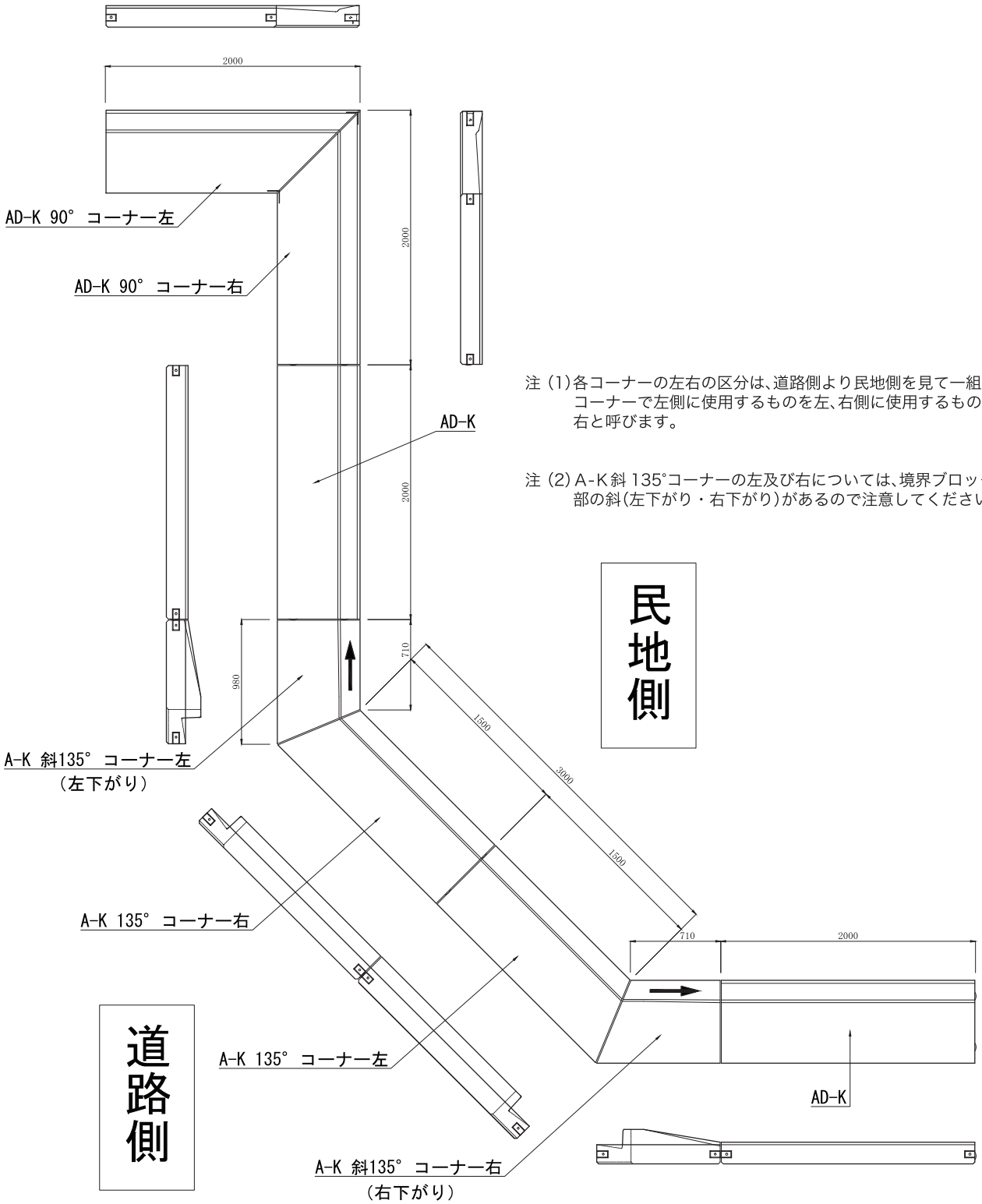

注 (1)各コーナーの左右の区分は、道路側より民地側を見て一組のコーナーで左側に使用するものを左、右側に使用するものを右と呼びます。

注 (2) A-K斜 135°コーナーの左及び右については、境界ブロック部の斜(左下がり・右下がり)があるので注意してください。

フルドレーンⅠ型
フルドレーンⅡ型
フルドレーン境界ブロック
IBC排水側溝
IBC境界ブロック
都市型側溝
SK側溝ロードレインI型
箱形U字側溝
長尺U字溝
深溝U字溝
側溝用蓋
横断溝
ボックスカルバート
U形側溝
L形側溝
境界ブロック
集水桝
エルフォーム
テールアルメ
NSSブロック
SPブロック
UKパネルパネックス
柵板・鍬止張・法枠ブロック
鉄道関連
その他製品

L形エプロンブロックA　[滑面]（斜 50・50-20）

輪荷重 縦断 T-25　CAD data DWG SFC

単位：mm

■ 斜左　A－K５０[滑面]（468kg）

注：斜右は斜左と左右対称

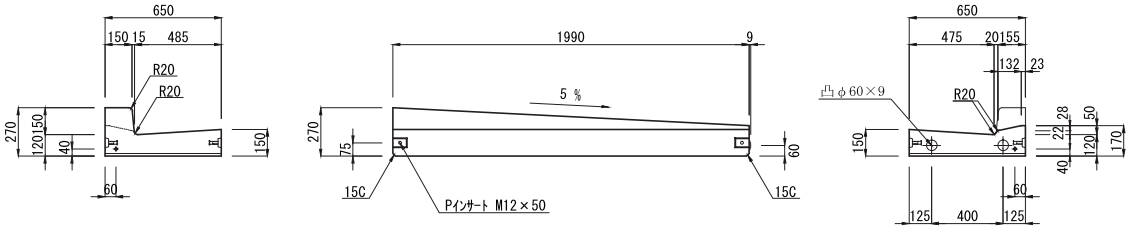

■ 斜左　A－K　50-20[滑面]（122kg）

注：斜右は斜左と左右対称

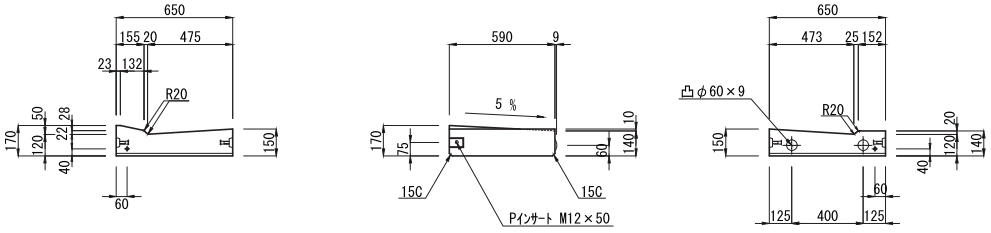

■ 施工現場写真

L形エプロンブロックA-K[滑面]斜50・50-20



村道0108号線（那珂郡東海村石神内宿）

フルドレーン Ⅰ型
フルドレーン Ⅱ型
フルドレーン 境界ブロック
IBC 排水側溝
IBC 境界ブロック
都市型側溝
SK側溝 ロードレインⅠ型
箱形U字側溝
長尺U字溝
深溝U字溝
側溝用蓋
横断溝
ボックス カルバート
U形側溝
L形側溝
境界ブロック
集水桝
エルフォーム
テールアルメ
NSS ブロック
SPブロック
UKパネル パネックス
柵板・鍬止 張・法枠ブロック
鉄道関連
その他製品

L形エプロンブロックA　[滑り止め]（基本・低・斜）

輪荷重 縦断 T-25　CAD data DWG SFC

単位：mm

■ 基本　A－N[滑り止め] L=2000:501kg　L=1000:250kg

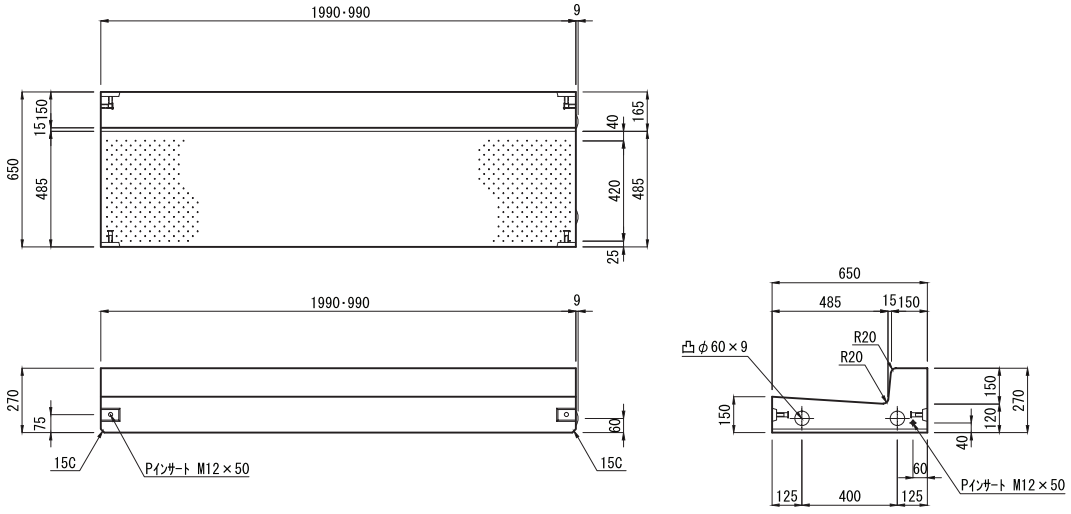

■ 低　AD－N〔滑り止め〕 L=2000:419kg　L=1000:209kg

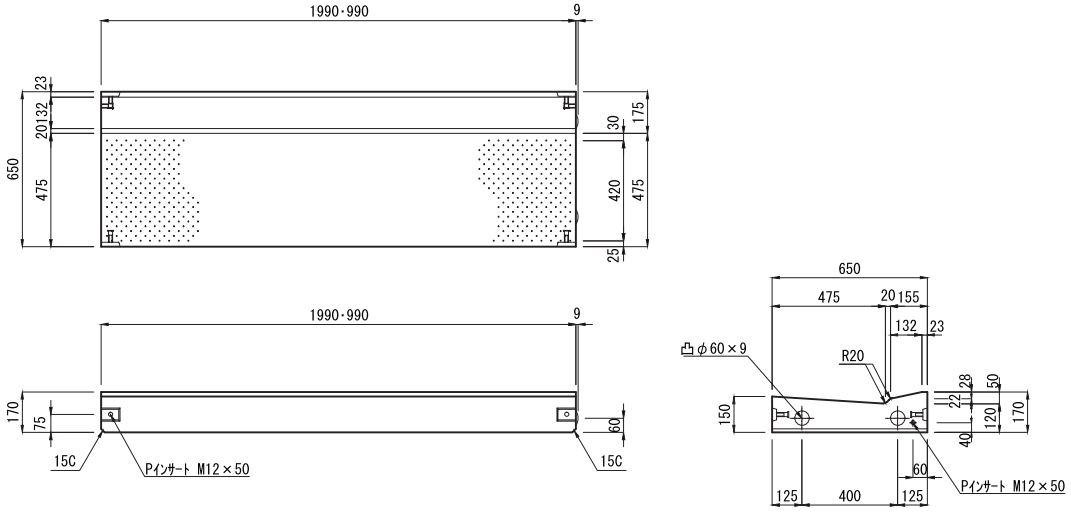

■ 斜左　A－N〔滑り止め〕（238kg）

注：斜右は斜左と左右対称

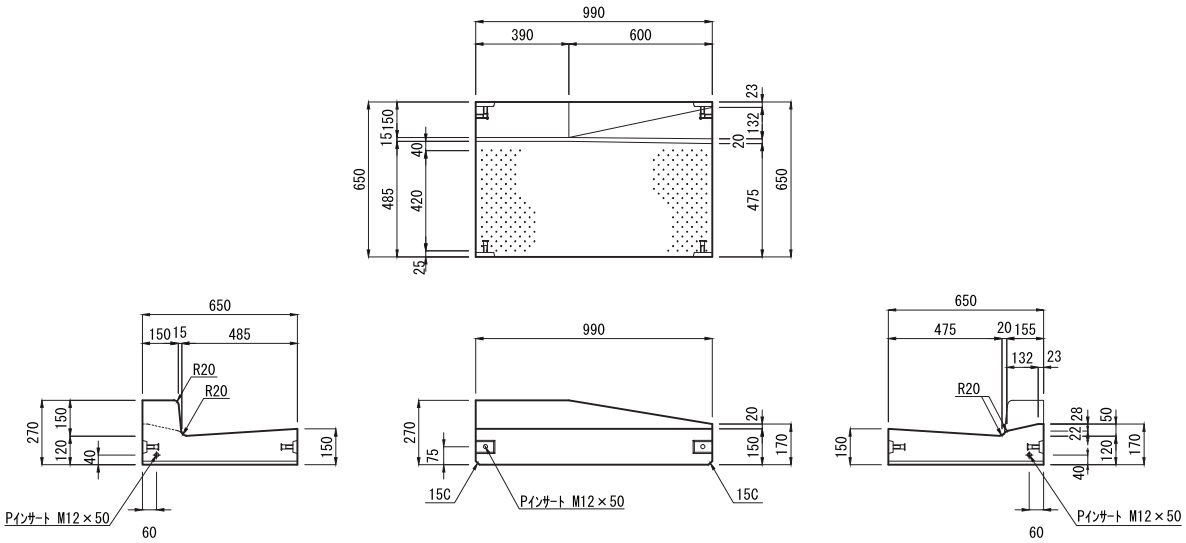

L形エプロンブロックB　セミフラットタイプ

輪荷重 縦断 T-25　CAD data DWG SFC

（基本・水抜き・斜・低）

単位：mm

P165 ページに専用の街渠桝がございます。

■ 基本　B－K［滑面］L=2000：769kg　L=1000：382kg

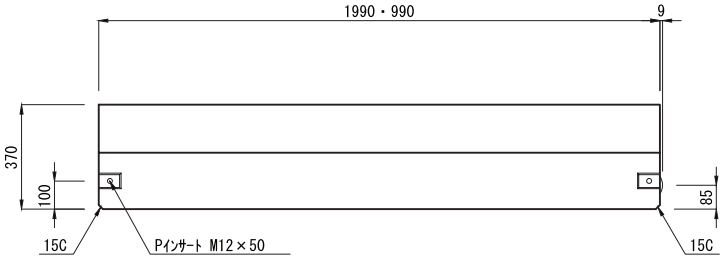

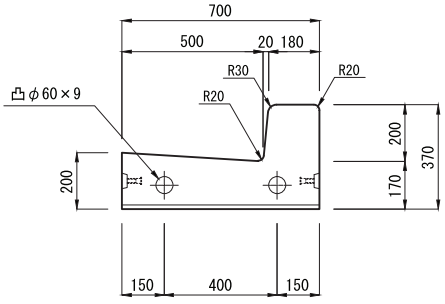

■ 水抜き　B－K［滑面］L=2000：762kg　L=1000：375kg

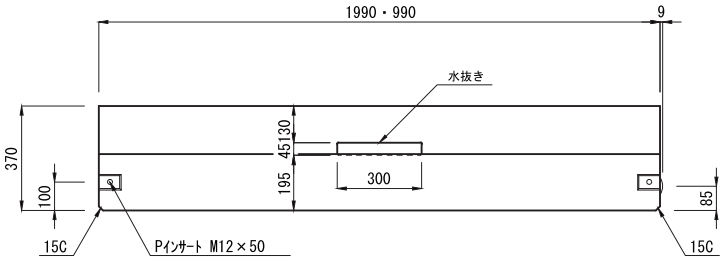

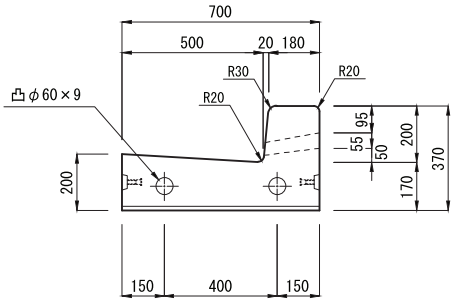

■ 斜左 H=50　B－K［滑面］（361kg）

注：斜右は斜左と左右対称

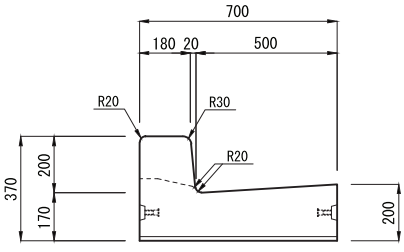

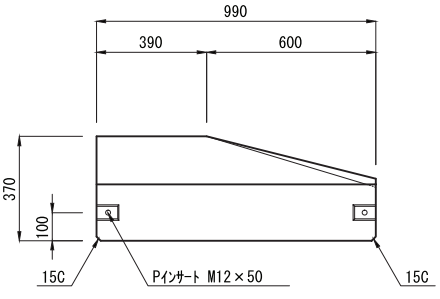

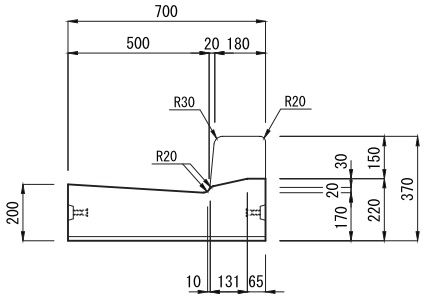

■ 低 H=50　BD－K［滑面］L=2000：629kg　L=1000：315kg

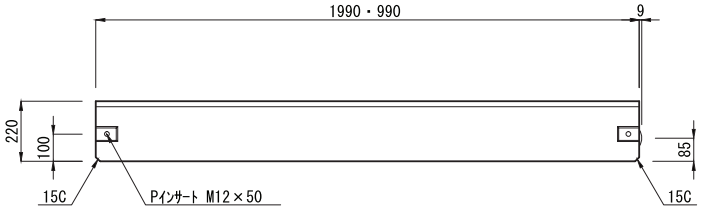

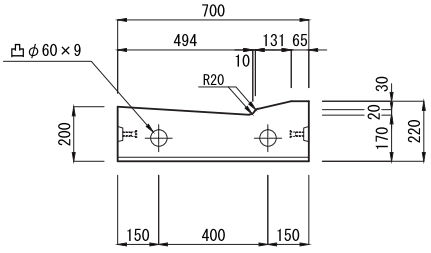

フルドレーン I 型
フルドレーン II 型
フルドレーン境界ブロック
IBC 排水側溝
IBC 境界ブロック
都市型側溝
SK側溝 ロードレインI型
箱形U字側溝
長尺U字溝
深溝U字溝
側溝用蓋
横断溝
ボックスカルバート
U形側溝
L形側溝
境界ブロック
集水桝
エルフォーム
テールアルメ
NSS ブロック
SPブロック
UKパネル パネックス
柵板・鍬止張・法枠ブロック
鉄道関連
その他製品

L形エプロンブロックB　セミフラットタイプ（斜・低）

輪荷重 縦断 T-25　CAD data DWG SFC

単位：mm

■ 斜左 H=20　B－K［滑面］（358kg）

注：斜右は斜左と左右対称

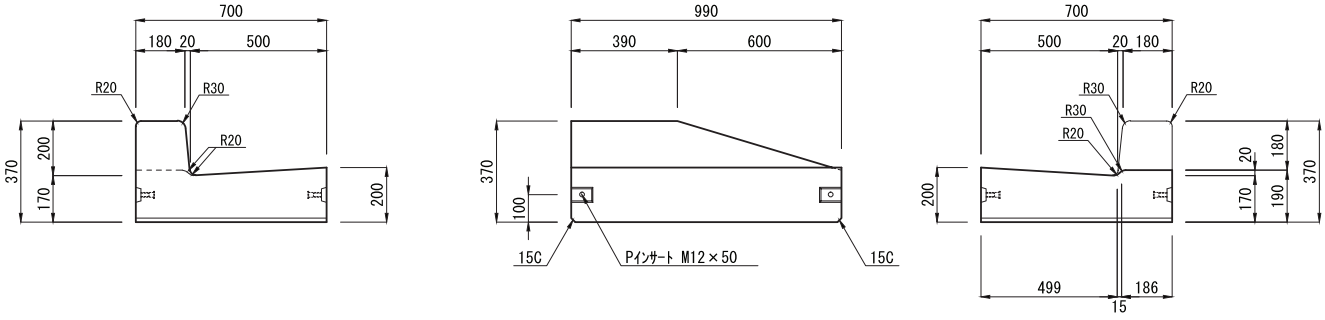

■ 低 H=20　B－K［滑面］L=2000：610kg　L=1000：305kg

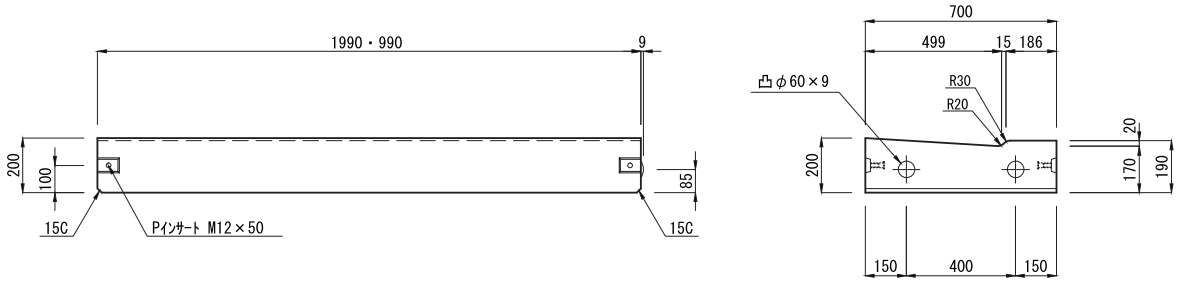

L形エプロンブロックB　マウントアップタイプ（基本）

輪荷重 縦断 T-25　CAD data DWG SFC

単位：mm

■ 基本　B－K［滑面］L=2000：769kg　L=1000：382kg

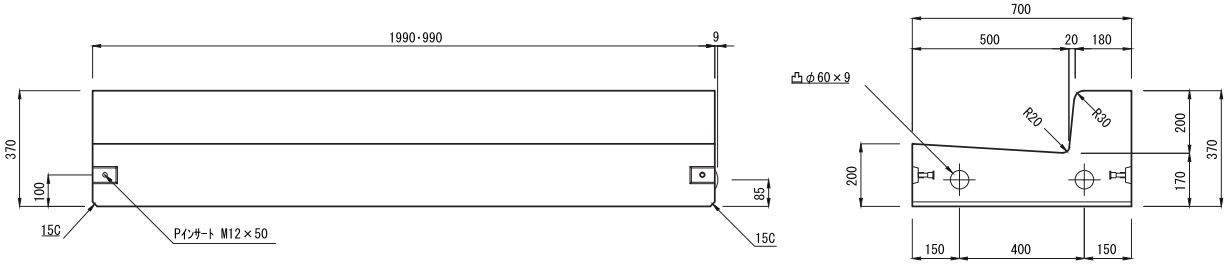

L形街渠ブロックA　セミフラットタイプ（基本・水抜き・斜）

輪荷重 縦断 T-25　CAD data DWG SFC

単位：mm

■ セミフラット（両面R）基本　L=2000:513kg　L=1000:257kg

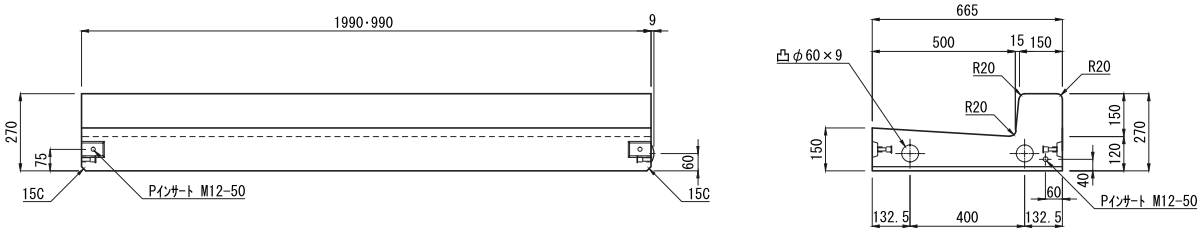

■ セミフラット（両面R）水抜き　L=2000:503kg　L=1000:252kg

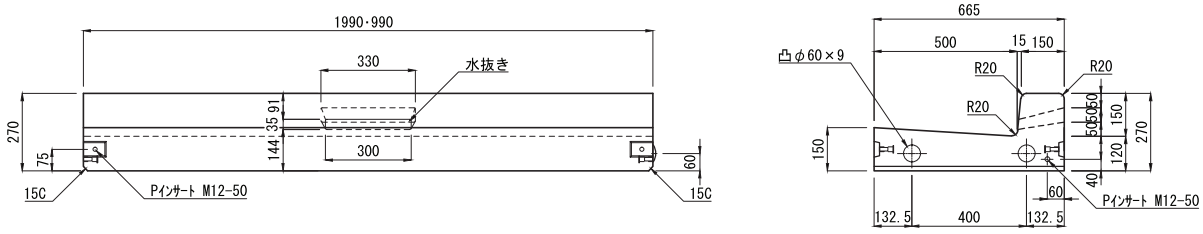

■ セミフラット（両面R）斜左 H=50（243kg）

注：斜右は斜左と左右対称

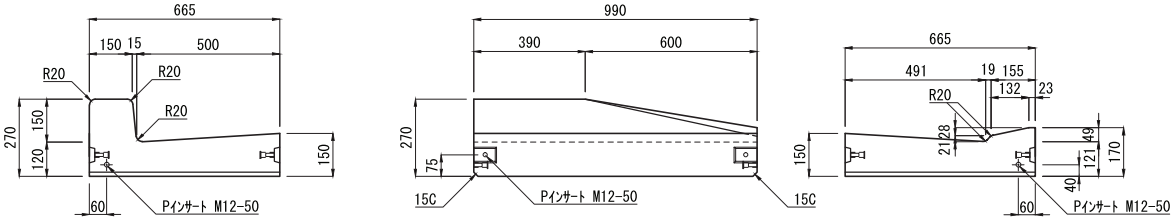

■ セミフラット（両面R）斜左 H=20（241kg）

注：斜右は斜左と左右対称

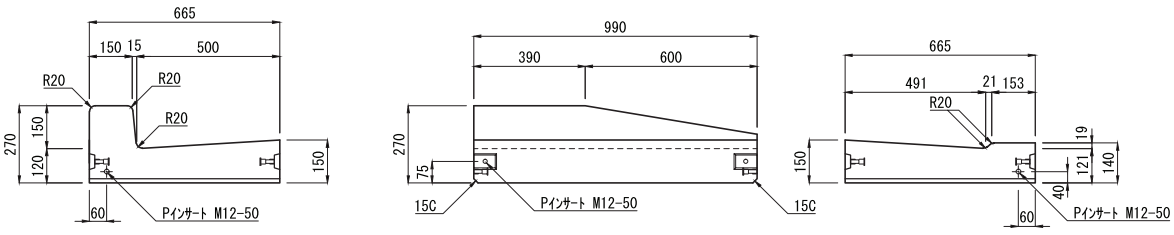

L形街渠ブロックA　マウントアップタイプ（基本・斜・低）

輪荷重 縦断 T-25　CAD data DWG SFC

単位：mm

■ マウントアップ 基本　L=2000：513kg　L=1000：257kg

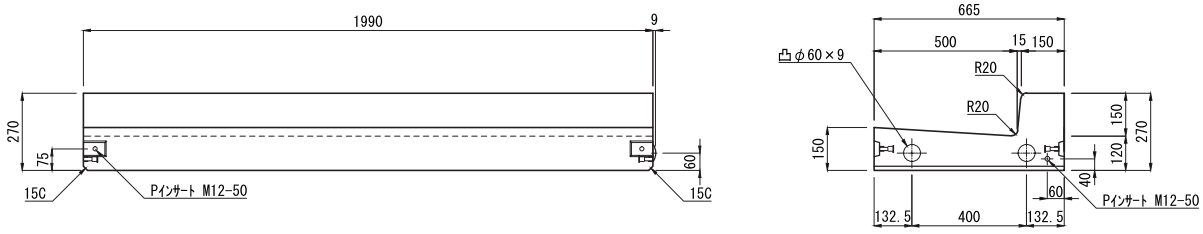

■ マウントアップ 斜左 H=50　（243kg）

注：斜右は斜左と左右対称

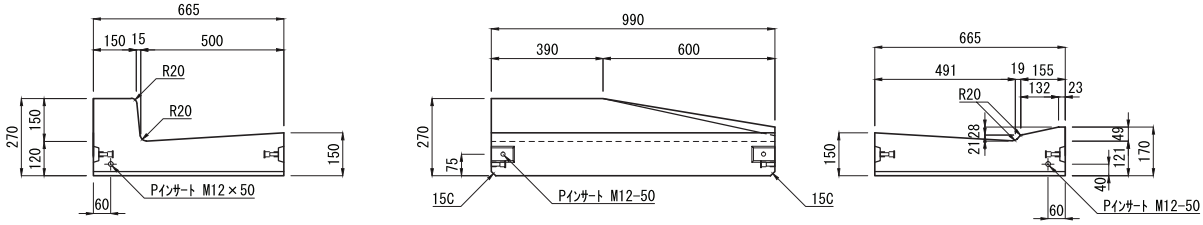

■ マウントアップ 斜左 H=20　（241kg）

注：斜右は斜左と左右対称

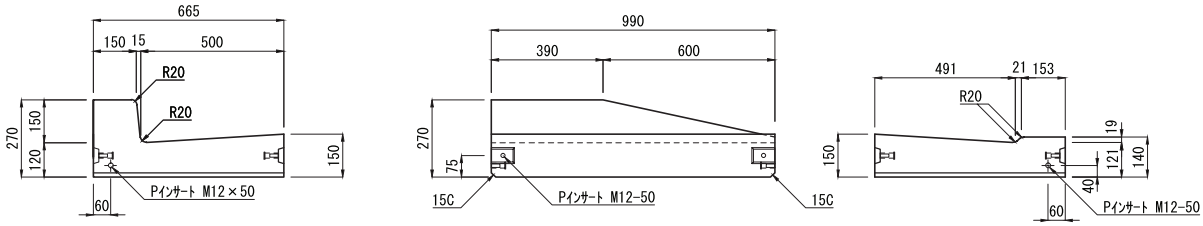

■ 低 H=50　L=2000：432kg　L=1000：215kg

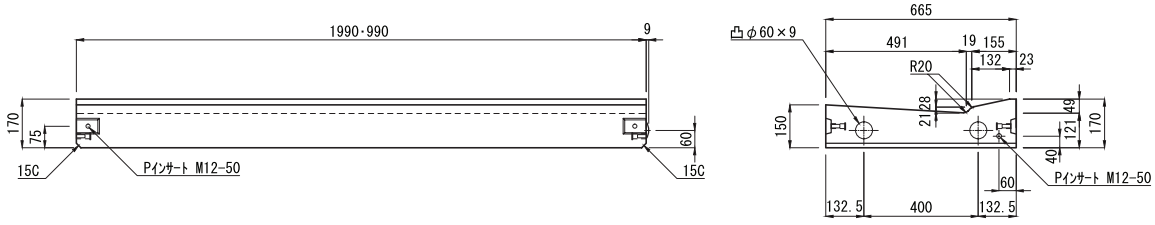

■ 低 H=20　L=2000：419kg　L=1000：208kg　L=500：103kg

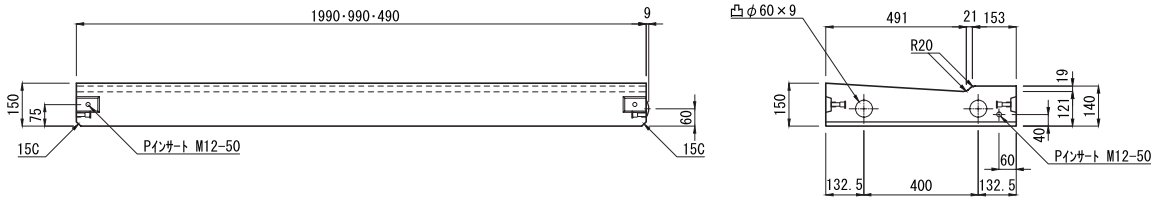

街渠エプロンブロック（750×1990×130/220）

輪荷重 縦断 T-25　CAD data DWG SFC

L形街渠のエプロン部を製品化したものです。境界ブロックはA、B、Cいずれも施工できます。

単位：mm

組み合わせ詳細図

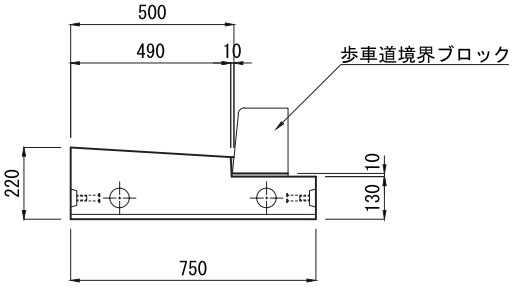

（参考質量：635kg）

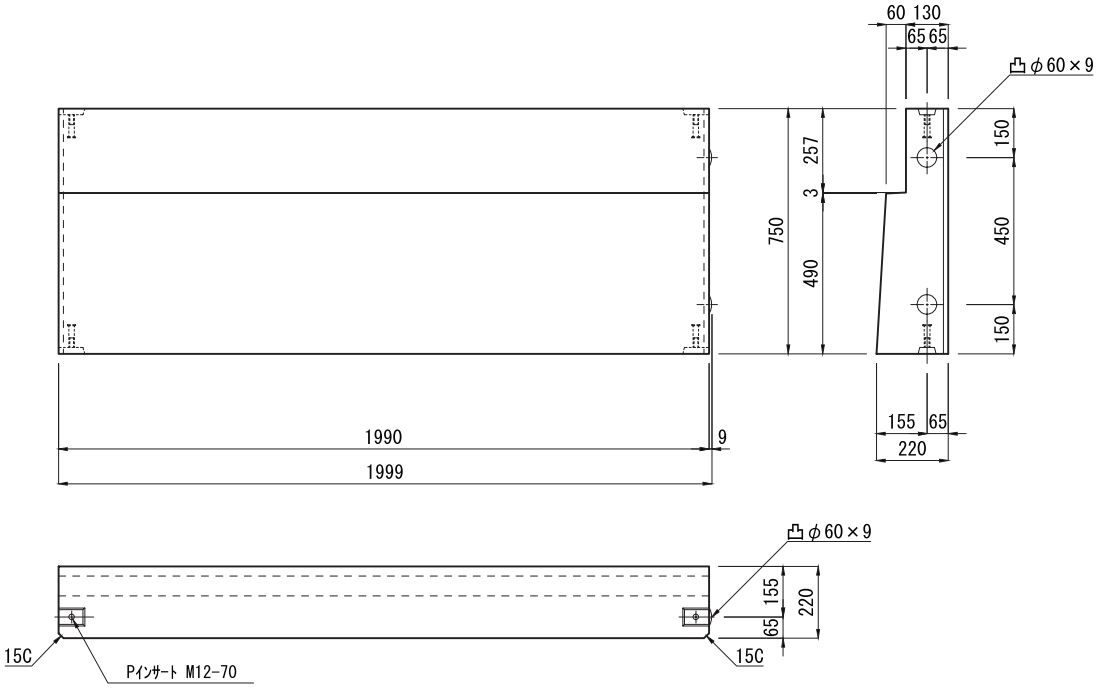

フルドレーン Ⅰ型
フルドレーン Ⅱ型
フルドレーン 境界ブロック
IBC 排水側溝
IBC 境界ブロック
都市型側溝
SK側溝 ロードレインI型
箱形U字側溝
長尺U字溝
深溝U字溝
側溝用蓋
横断溝
ボックス カルバート
U形側溝
L形側溝
境界ブロック
集水桝
エルフォーム
テールアルメ
NSS ブロック
SPブロック
UKパネル パネックス
柵板・鍬止 張・法枠ブロック
鉄道関連
その他製品

■ 施工現場写真

L形街渠ブロックA セミフラットタイプ



国道6号（ひたちなか市孫目）

L形エプロンブロックB セミフラットタイプ



常磐の杜（水戸市元石川町）

L形エプロンブロックA



宅地造成工事（水戸市河和田町）

L形側溝（JIS A 5372 推奨仕様 E-4）

輪荷重 縦断 T-25　CAD data DWG SFC

単位：mm

■ 基　本

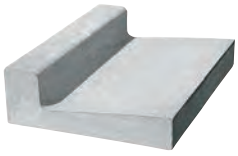

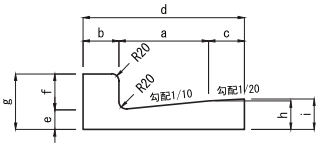

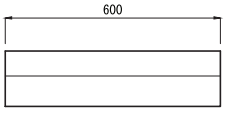

■ 斜

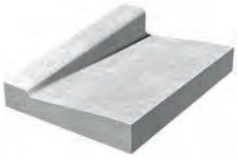

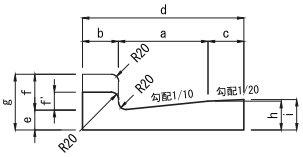

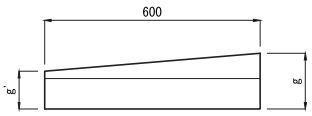

■ 低

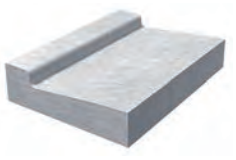

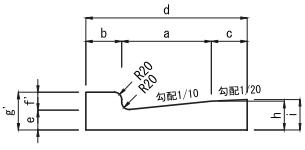

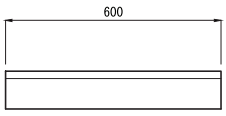

呼び名			寸法 (mm) a	b	c	d	e	f	f'	g	g'	h	i	参考質量 (kg)
L形側溝（1種）	基本	250B	250	100	100	450	55	100	—	155	—	80	85	56
		300	300			500						85	90	63
		350	350			550						90	95	70
	斜	250B	250			450			50		105	80	85	54
		300	300			500						85	90	60
		350	350			550						90	95	67
	低	250B	250			450						80	85	50
		300	300			500		—		—		85	90	58
		350	350			550						90	95	65

注（1）基本・低の250B・300につきましては、P162、P163ページに専用の街渠桝がございます。

L形側溝　バリアフリータイプ

輪荷重 縦断 T-25　CAD data DWG SFC　バリアフリー

単位：mm

■ 斜ブロック　３００　（参考質量：57.0 kg）

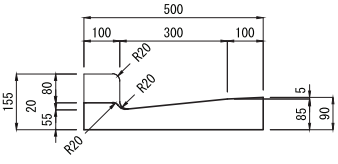

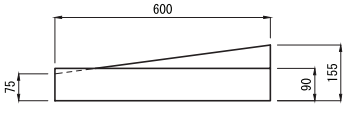

■ 低ブロック　３００　（参考質量 51.0 kg ）

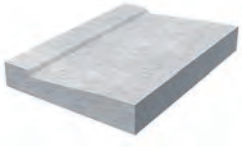

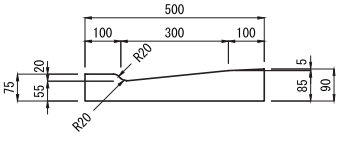

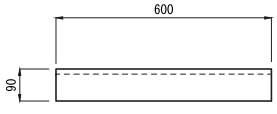

フルドレーンⅠ型
フルドレーンⅡ型
フルドレーン境界ブロック
IBC排水側溝
IBC境界ブロック
都市型側溝
SK側溝ロードレインI型
箱形U字側溝
長尺U字溝
深溝U字溝
側溝用蓋
横断溝
ボックスカルバート
U形側溝
L形側溝
境界ブロック
集水桝
エルフォーム
テールアルメ
NSSブロック
SPブロック
UKパネルパネックス
柵板・鍬止張・法枠ブロック
鉄道関連
その他製品

歩車道境界ブロック（JIS A 5371 推奨仕様 B-2）

CAD data DWG SFC

単位：mm

■ 片面歩車道境界ブロック

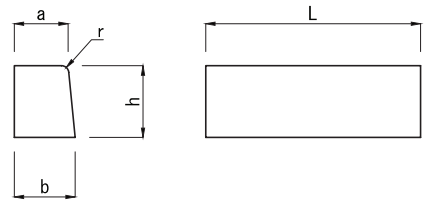

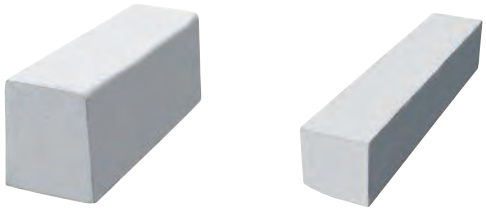

■ 地先境界ブロック

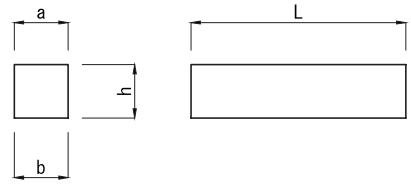

■ 地先境界ブロック（面取り）

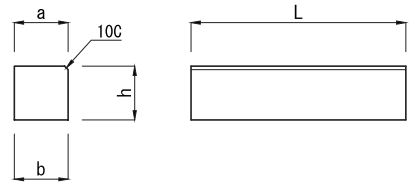

◆ JIS A 5371 (推奨仕様B-2)

	呼び名		寸法 (mm) a	b	h	r	L	参考質量 (kg)
	片面歩車道境界ブロック	A	150	170	200	20	600 (1)	44
		B	180	205	250	30		66
		C		210	300			81
	地先境界ブロック	A	120	120	120	–	600	20
		B	150	150				25
		C			150			31
☆	地先境界ブロック（面取り）	A	120	120	120	–	600	20
☆		B	150	150				25
		C			150			31

注（1）片面歩車道境界ブロックBについては、L=2000mmの製品（参考質量：220kg）もあります。
（2）寸法表左欄外の☆印については、現在、型枠を保有しておりません。

◆ JIS 規格外

呼び名	寸法 (mm) a	b	h	r	L	参考質量 (kg)
歩車道境界ブロック 100A	100	110	155	20	600	23

歩車道境界ブロック水抜き

CAD data DWG SFC

単位：mm





■ 片面歩車道境界ブロック水抜き（丸）［A・C］

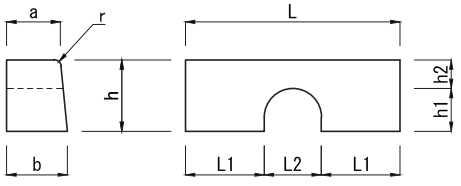

■ 片面歩車道境界ブロック水抜き（角）

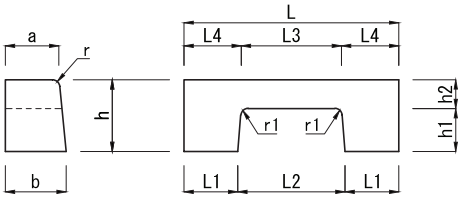

■ 片面歩車道境界ブロック水抜き（丸）［B］

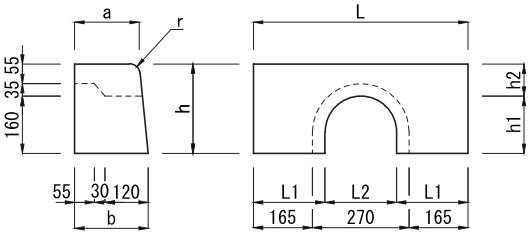

片面歩車道境界ブロック水抜き

呼び名		寸法 (mm) a	b	h	h1	h2	r	r1	L	L1	L2	L3	L4	参考質量 (kg)
水抜き（角）	A	150	170	200	120	80	20	20	600	150	300	280	160	30
	B	180	205	250	150	100	30	30						46
	C		210	300	200					145	310	300	150	52
水抜き（丸）	A	150	170	200	120	80	20	–	600	220	160	–	–	37
	B	180	205	250	160	90	30			200	200			51
	C		210	300	180	120								66

■ 両面歩車道境界ブロック水抜き［角］

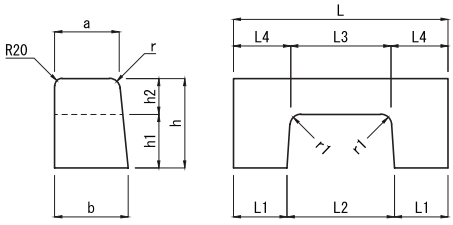

両面歩車道境界ブロック水抜き

呼び名		寸法 (mm) a	b	h	h1	h2	r	r1	L	L1	L2	L3	L4	参考質量 (kg)
水抜き（角）	A	150	170	200	120	80	20	20	600	150	300	280	160	30
	B	180	205	250	150	100	30	30						46

歩車道境界ブロック［両面R・90°コーナー］

CAD data DWG SFC

単位：mm

■ 両 面 R

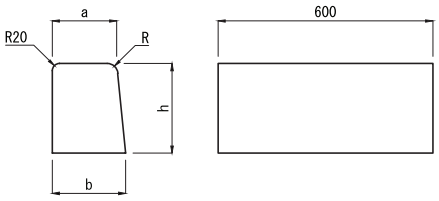



両面R

	呼び名	寸法 (mm) a	b	h	R	参考質量 (kg)
	A形	150	170	200	20	44
	B形	180	205	250	30	66
☆	C形	180	210	300		81

注：寸法表左欄外の☆印はについては、現在、型枠を保有しておりません。



■ ９０° 外コーナー

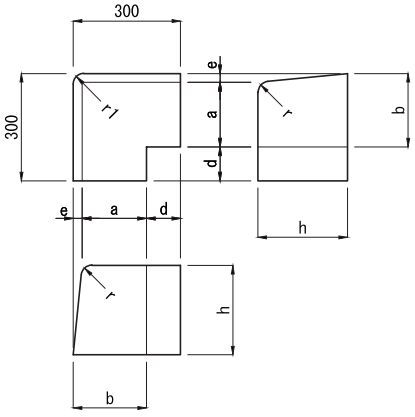

呼び名	寸法 (mm) a	b	h	d	e	r	r1	参考質量 (kg)
A形	150	170	200	130	20	20		31
B形	180	205	250	95	25	30	30	43
C形		210	300	90	30			51

■ ９０° 内コーナー

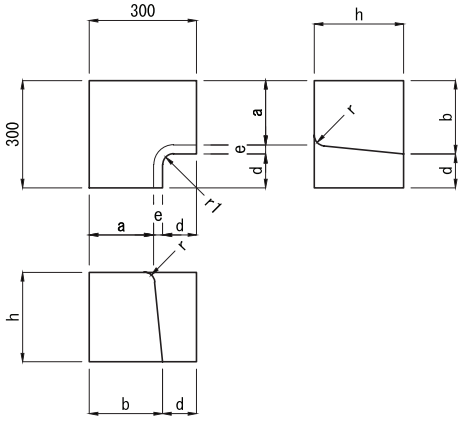

	呼び名	寸法 (mm) a	b	h	d	e	r	r1	参考質量 (kg)
	A形	150	170	200	130	20	20		30
☆	B形	180	205	250	95	25	30	30	43
☆	C形		210	300	90	30			51

注（1）寸法表左欄外の☆印はについては、現在、型枠を保有しておりません。

歩車道境界ブロック［A形2段斜(低 10cm)］

CAD data DWG SFC

単位：mm

■ ２段斜 上（左）

参考質量：37 kg （２段斜上右は左と左右対称）

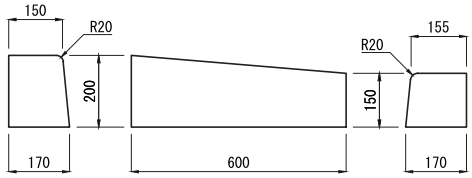

■ ２段斜 下（左）

参考質量：28 kg （２段斜下右は左と左右対称）

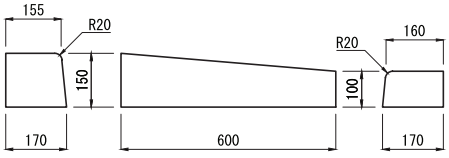

フルドレーン Ⅰ型
フルドレーン Ⅱ型
フルドレーン 境界ブロック
IBC 排水側溝
IBC 境界ブロック
都市型側溝
SK側溝 ロードレインⅠ型
箱形U字側溝
長尺U字溝
深溝U字溝
側溝用蓋
横断溝
ボックス カルバート
U形側溝
L形側溝
境界ブロック
集水桝
エルフォーム
テールアルメ
NSS ブロック
SPブロック
UKパネル パネックス
柵板・鍬止 張・法枠ブロック
鉄道関連
その他製品

歩車道境界ブロック

[斜・低(10cm・7cm)・斜AD形]

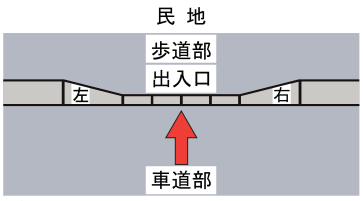

CAD data DWG SFC

単位：mm

歩車道境界ブロック斜の左と右の区分は上図のように出入り口を車道側から歩道側に向かって見て左側に使用する斜を左、右側に使用する斜を右と区分してください。

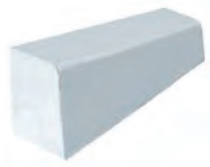

■ 斜 10cm（左）

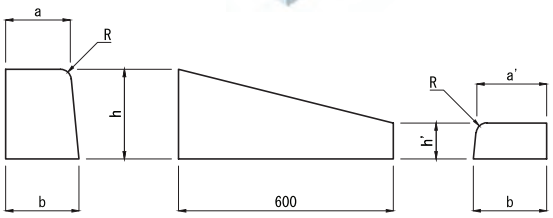

■ 両面Ｒ斜 10cm（左）

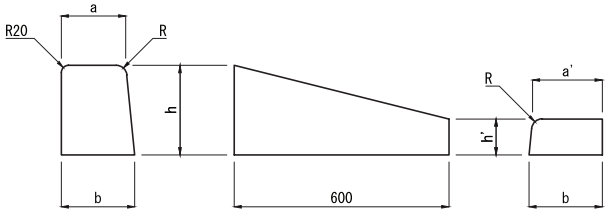

■ 斜 7cm（左）

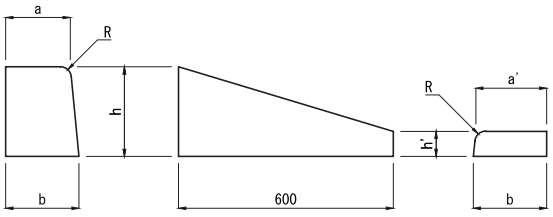

■ 両面Ｒ斜 7cm（左）

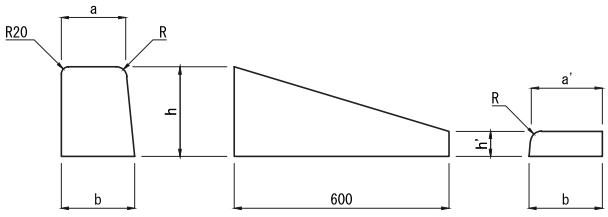

斜 10cm・7cm(左・右)

	呼び名		寸法 (mm) a	a'	b	h	h'	R	参考質量(kg)
	A形	斜 7cm(左)	150	163	170	200	70	20	31
		斜 10cm(左)		160			100		34
	B形	斜 7cm(左)	180	198	205	250	70	30	44
		斜 10cm(左)		195			100		48
☆	C形	斜 7cm(左)		203	210	300	70		51
☆		斜 10cm(左)		200			100		56

注 (1)斜右は斜左と左右対称です。
(2)寸法表の左欄外の☆印しについては、現在、型枠を保有しておりません。

両面Ｒ斜 10cm・7cm(左・右)

	呼び名		寸法 (mm) a	a'	b	h	h'	R	参考質量(kg)
	A形	斜 7cm(左)	150	163	170	200	70	20	31
		斜 10cm(左)		160			100		34
	B形	斜 7cm(左)	180	198	205	250	70	30	44
☆		斜 10cm(左)		195			100		48
☆	C形	斜 7cm(左)		203	210	300	70		51
☆		斜 10cm(左)		200			100		56

注 (1)斜右は斜左と左右対称です。
(2)寸法表の左欄外の☆印しについては、現在、型枠を保有しておりません。

■ 低10cm・7cm

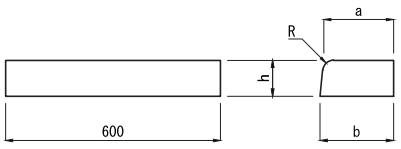





斜 → 低 10cm・7cm

	呼び名		a	b	h	R	参考質量(kg)
	A形	低 7cm	163	170	70	20	16
		低 10cm	160		100		23
	B形	低 7cm	198	205	70	30	20
		低 10cm	195		100		28
☆	C形	低 7cm	203	210	70		20
☆		低 10cm	200		100		28

注 (1)寸法表の左欄外の☆印しについては、現在、型枠を保有しておりません。

■ Ａ斜 → ＡＤ形（左）

参考質量：32kg（斜右は斜左と左右対称です。）

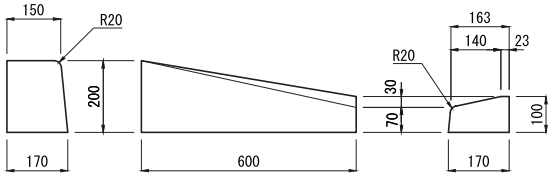

■ ＡＤ形　参考質量：20kg

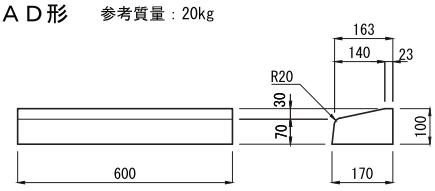

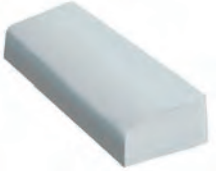

フルドレーン Ⅰ型
フルドレーン Ⅱ型
フルドレーン 境界ブロック
IBC 排水側溝
IBC 境界ブロック
都市型側溝
SK側溝 ロードレインⅠ型
箱形U字側溝
長尺U字溝
深溝U字溝
側溝用蓋
横断溝
ボックス カルバート
U形側溝
L形側溝
境界ブロック
集水桝
エルフォーム
テールアルメ
NSS ブロック
SPブロック
UKパネル パネックス
柵板・鍬止 張・法枠ブロック
鉄道関連
その他製品

歩車道境界ブロック［3段斜］（茨城県規格）

CAD data DWG SFC

単位：mm

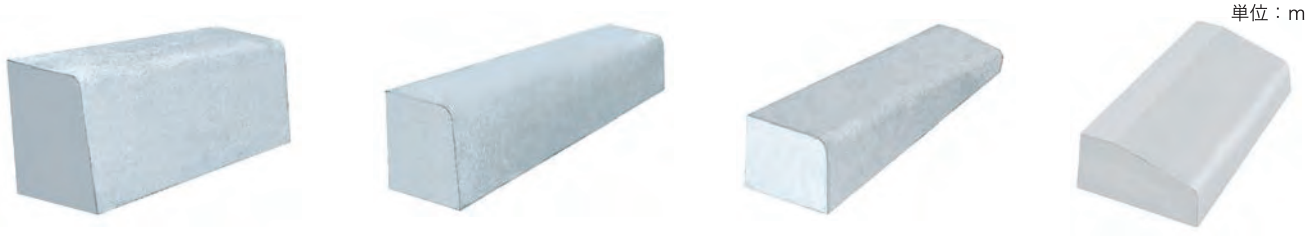

■ ☆3段斜上（左）

参考質量：78 kg （3段斜上右は左と左右対称）

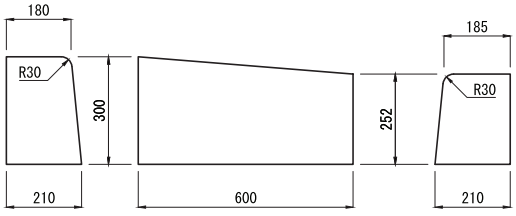

■ 3段斜中（左）

参考質量：94 kg （3段斜中右は左と左右対称）

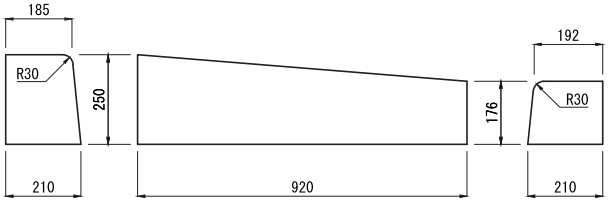

■ 3段斜下（左）

参考質量：59 kg （3段斜下右は左と左右対称）

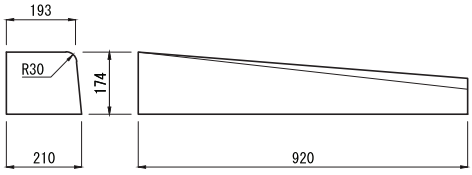

■ Dブロック

参考質量：26 kg

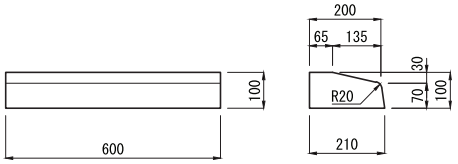

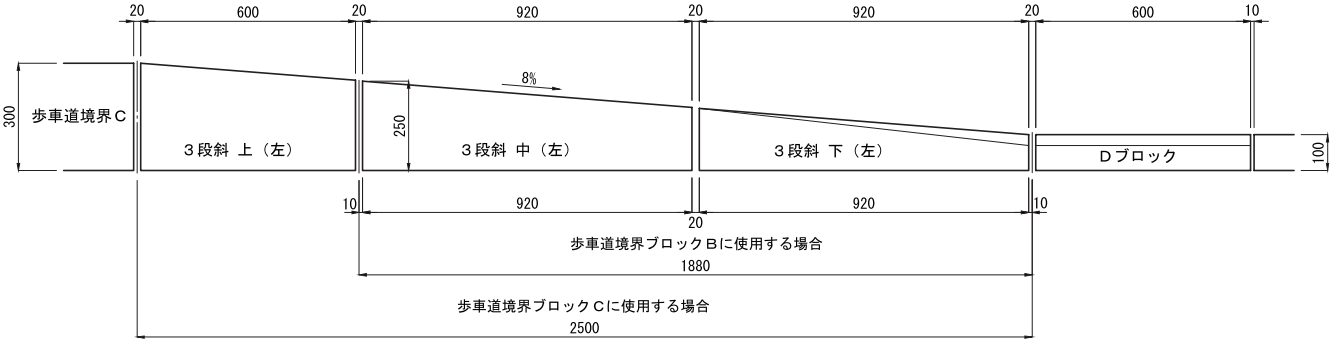

歩車道境界ブロック3段斜（茨城県規格）布設参考図

注（1）☆印の3段斜上（左右）につきましては、現在、型枠を保有しておりません。

歩車道境界ブロック［斜D形］

CAD data DWG SFC

単位：mm

■ B及びC斜 → D形（左）

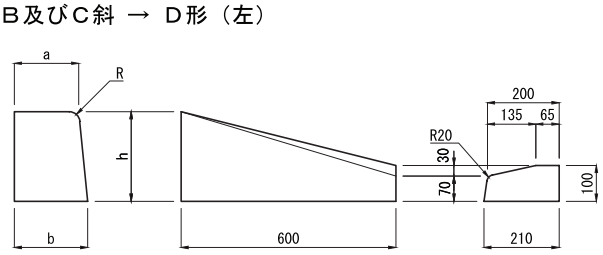

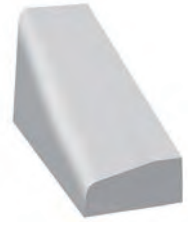

B及びC斜 → D形（左・右）

呼び名		寸法（mm） a	b	h	R	参考質量（kg）
B形	斜→D形（左）	180	205	250	30	45
	両面R 斜→D形（左）					45
C形	斜→D形（左）		210	300		54
☆	両面R 斜→D形（左）					54

注（1）斜右は斜左と左右対称です。
（2）寸法表の左欄外の☆については、現在、型枠を保有しておりません。

■ 両面R B及びC斜 → D形（左）

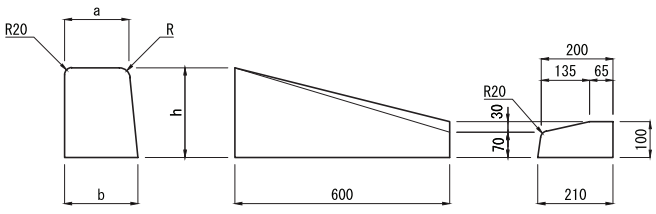

歩車道境界Rブロック［A・B・C］

CAD data DWG SFC



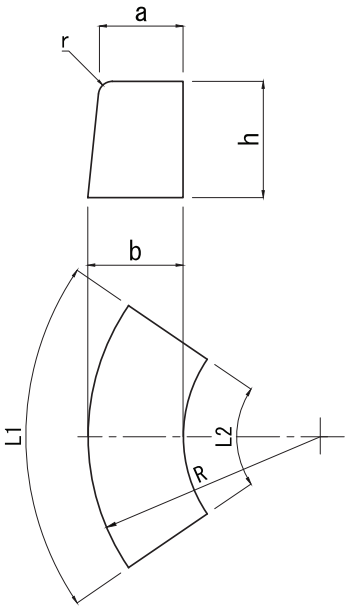

呼び名		寸法（mm） a	b	h	r	R	L1	L2	1/4円(90°) 曲線長さ（mm）	使用本数（本）	参考質量 (Kg)
A 形	0.5 mR	150	170	200	20	500	600	398	785	1.3	37
	1.0 mR					1000	620	515	1571	2.5	42
	1.5 mR					1500	600	532	2356	3.9	
	2.0 mR					2000		549	3142	5.2	
	2.5 mR					2500		559	3927	6.5	43
	3.0 mR					3000		566	4712	7.9	
	4.0 mR					4000		574	6283	10.5	
	5.0 mR					5000		580	7854	13.0	
	6.0 mR					6000		583	9425	15.7	
B 形	0.525mR	180	205	250	30	525	680	417	825	1.2	61
	0.625mR					625	972	656	982	1.0	90
	0.75 mR					750	1170	852	1178	1.0	112
	1.0 mR					1000	600	477	1571	2.6	59
	1.5 mR					1500	610	527	2356	3.9	63
	2.0 mR					2000	600	539	3142	5.2	
	3.0 mR					3000		559	4712	7.8	64
	4.0 mR					4000		569	6283	10.4	
	5.0 mR					5000		575	7854	13.1	65
	6.0 mR					6000		580	9425	15.7	
C 形	0.525mR	180	210	300	30	525	680	410	825	1.2	73
	0.625mR					625	972	648	982	1.0	108
	0.75 mR					750	1170	845	1178	1.0	135
	1.0 mR					1000	600	474	1571	2.6	72
	1.5 mR					1500	610	525	2356	3.9	76
	2.0 mR					2000	600	537	3142	5.2	
	3.0 mR					3000	600	558	4712	7.8	78

歩車道境界Rブロック　低7cm［A・B］

CAD data DWG SFC

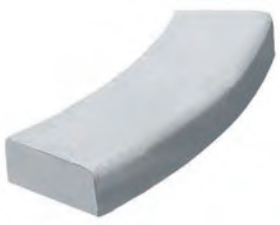

呼び名		寸法（mm） a	b	h	r	R	L1	L2	1/4円(90°) 曲線長さ（mm）	使用本数（本）	参考質量 (Kg)
A 形	2.0 mR	163	170	70	20	2000	600	549	3142	5.2	15
	3.0 mR					3000		566	4712	7.9	16
	4.0 mR					4000		575	6283	10.5	16
	5.0 mR					5000		580	7854	13.1	16
B 形	2.0 mR	198	205		30	2000	600	539	3142	5.2	18
	3.0 mR					3000		559	4712	7.9	19
	4.0 mR					4000		569	6283	10.5	19
	5.0 mR					5000		575	7854	13.1	19

フルドレーン I 型
フルドレーン II 型
フルドレーン 境界ブロック
IBC 排水側溝
IBC 境界ブロック
都市型側溝
SK側溝 ロードレインI型
箱形U字側溝
長尺U字溝
深溝U字溝
側溝用蓋
横断溝
ボックス カルバート
U形側溝
L形側溝
境界ブロック
集水桝
エルフォーム
テールアルメ
NSS ブロック
SPブロック
UKパネル パネックス
柵板・鍬止 張・法枠ブロック
鉄道関連
その他製品

歩車道境界D型　Rブロック

CAD data DWG SFC

単位：mm

■ D型 Rブロック



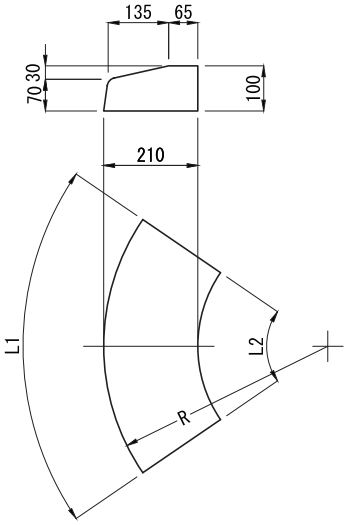

呼び名		寸法 R	L1	L2	1/4円(90°) 曲線長さ	使用本数(本)	参考質量(Kg)
D型R	0.5 mR	500	—	—	—	—	—
	0.6 mR	600					
	0.625mR	625					
	0.7 mR	700					
	0.75 mR	750					
	1.0 mR	1000					
	1.5 mR	1500					
	2.0 mR	2000	600	537	3140	5.2	25
	2.5 mR	2500	—	—	—	—	—
	3.0 mR	3000	600	558	4710	7.8	25
	3.5 mR	3500		564	5495	9.1	
	4.0 mR	4000	—	—	—	—	—
	5.0 mR	5000					
	6.0 mR	6000	600	579	9420	15.5	25
	8.0 mR	8000	—	—	—	—	—

注 (1)表中の－のサイズについては、現在、型枠を保有しておりません。

歩車道境界ブロックE型（茨城県規格）

CAD data DWG SFC

単位：mm

■ 基　本（参考質量：80kg）



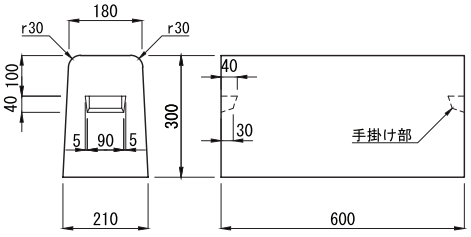

■ 低 10cm（E型･都市型共通　参考質量：28kg）



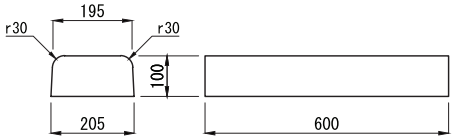

■ 低 7cm（E型･都市型共通 参考質量：19kg）



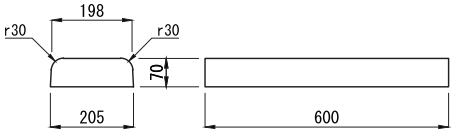

■ 水抜き（参考質量：60kg）



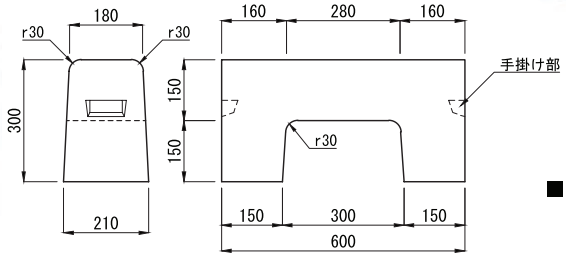

■ 基礎ブロック（参考質量 L600:71kg, L900:107kg）

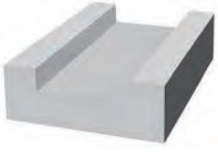

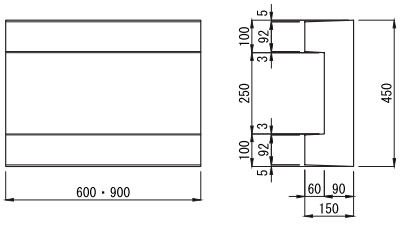

■ 斜（参考質量：56kg）



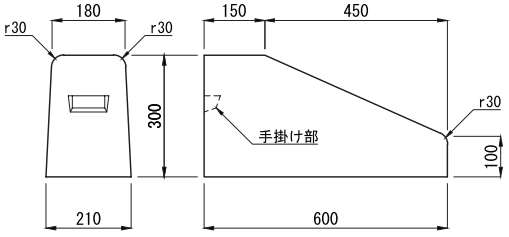

歩車道境界ブロック　都市型

CAD data DWG SFC

単位：mm

■ 基　本（参考質量：66kg）

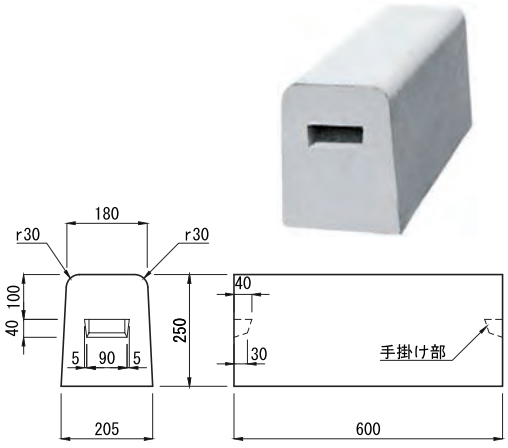

■ 水抜き（参考質量：46kg）

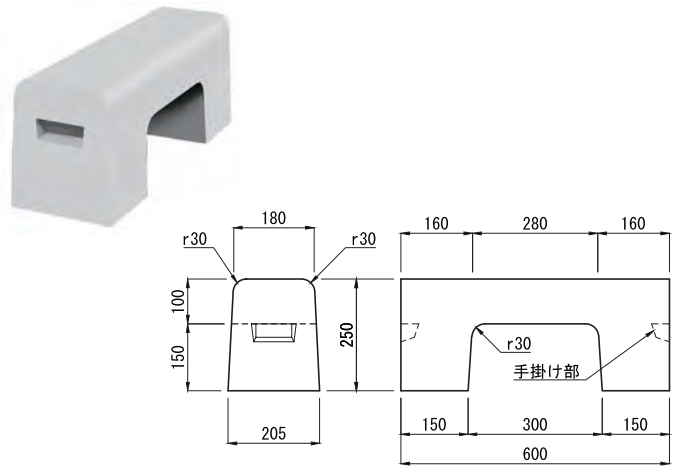

■ 基礎ブロック　参考質量 L600:65Kg, L900:97Kg

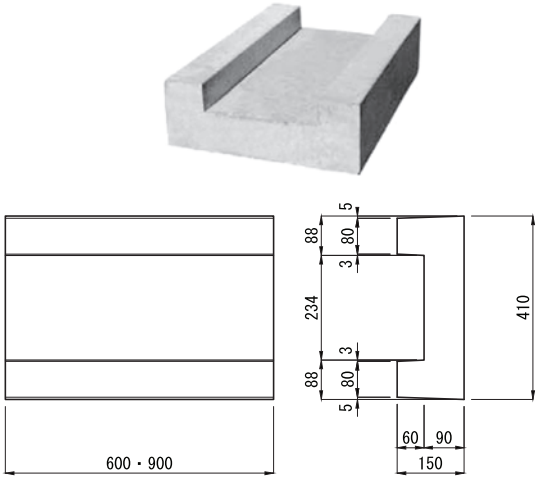

■ 低 10cm （E型･都市型共通）　参考質量：28kg

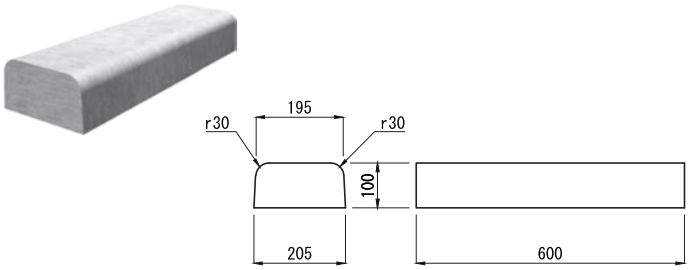

■ 低 7cm （E型･都市型共通）　参考質量：19kg

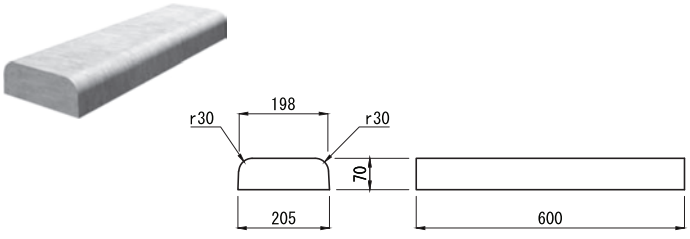

■ 斜 H=20左（参考質量：42kg）

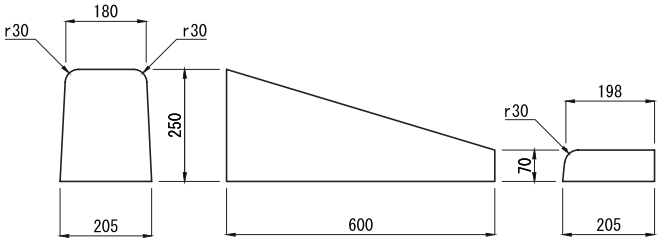

注（1）斜H=20右は左と左右対称。

■ 斜→D形(左)（参考質量：46kg）

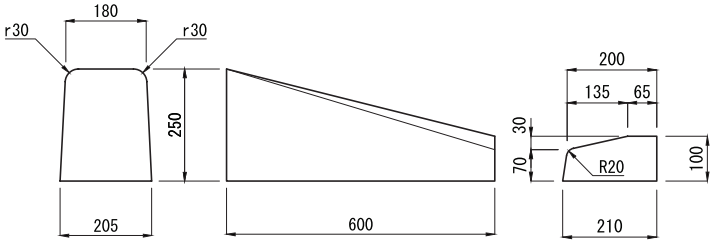

注（1）斜→D形右は左と左右対称。

■ 斜（参考質量：48kg）

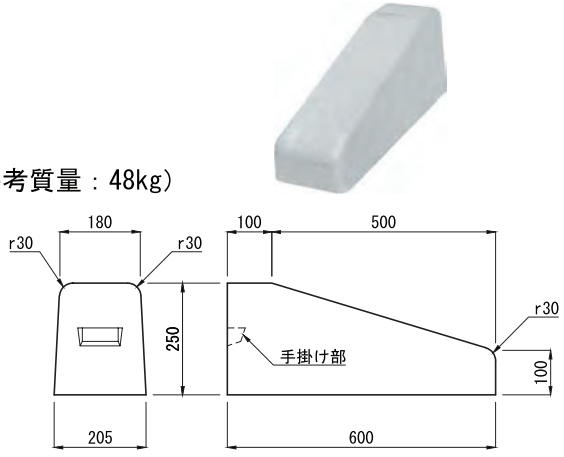

フルドレーンⅠ型
フルドレーンⅡ型
フルドレーン境界ブロック
IBC排水側溝
IBC境界ブロック
都市型側溝
SK側溝ロードレインI型
箱形U字側溝
長尺U字溝
深溝U字溝
側溝用蓋
横断溝
ボックスカルバート
U形側溝
L形側溝
境界ブロック
集水桝
エルフォーム
テールアルメ
NSSブロック
SPブロック
UKパネルパネックス
柵板・鍬止張・法枠ブロック
鉄道関連
その他製品

歩車道境界ブロック　都市型［バリアフリータイプ］

CAD data DWG SFC　バリアフリー

単位：mm

■ 都市型 バリアフリー 低　202/205×70×600　（参考質量：18kg）

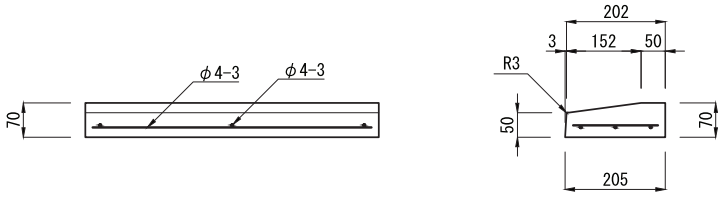

注（1）ここでの鉄筋は補強のための用心鉄筋です。

■ 都市型 バリアフリー 斜左　180/205×250×600　（参考質量：42kg）

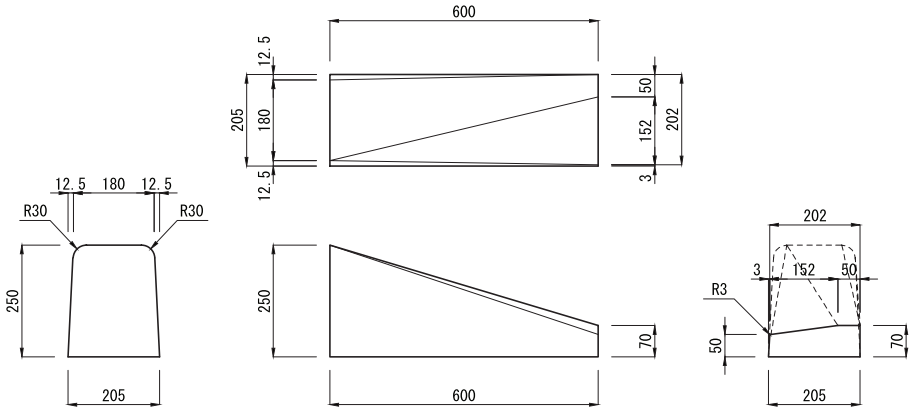

注（1）都市型バリアフリー斜右は左と左右対称。

歩車道境界ブロック　都市型　Rブロック

CAD data DWG SFC

単位：mm

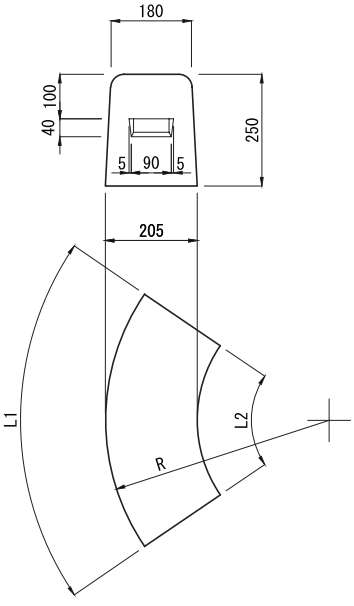



呼び名		寸法（mm） R	L1	L2	1/4円(90°) 曲線長さ（mm）	使用本数（本）	参考質量 (Kg)
都市型R	1.0 mR	1000	600	477	1570	2.6	66
	1.5 mR	1500	—	—	—	—	—
	2.0 mR	2000	600	538	3140	5.2	66
	2.5 mR	2500	—	—	—	—	—
	3.0 mR	3000	600	559	4710	7.8	66
	3.5 mR	3500	—	—	—	—	—
	4.0 mR	4000	600	569	6280	10.4	66
	5.0 mR	5000	—	—	—	—	—
	6.0 mR	6000	600	580	9420	15.5	66
	8.0 mR	8000		585	12560	20.7	

注（1）表中のーのサイズについては、現在、型枠を保有しておりません。

歩車道境界ブロック　マウントアップ用（茨城県規格）

CAD data DWG SFC

単位：mm

■ 基　本　（参考質量：180kg）

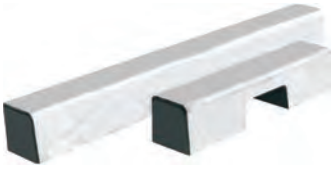

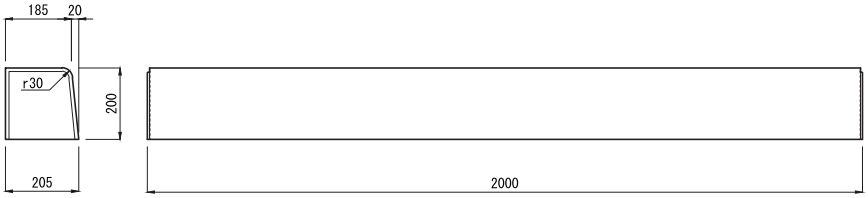

■ 切り下げ用両面Ｒ　（参考質量90kg）

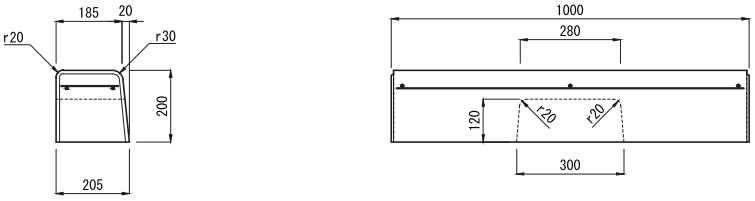

注（1）水抜きは必要に応じてつけることができます。また、水抜きには補強のための用心鉄筋が入ります。

■ 切り下げ　H=５０用左　（参考質量：66kg）



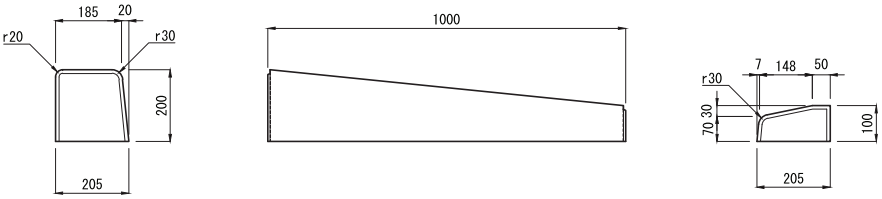

注（2）切り下げH=50用右は左と左右対称。

■ 切り下げ　H=２０用左　（参考質量：81kg）

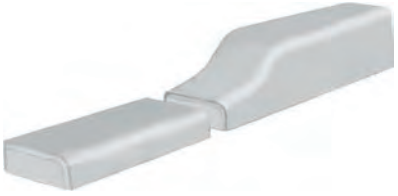

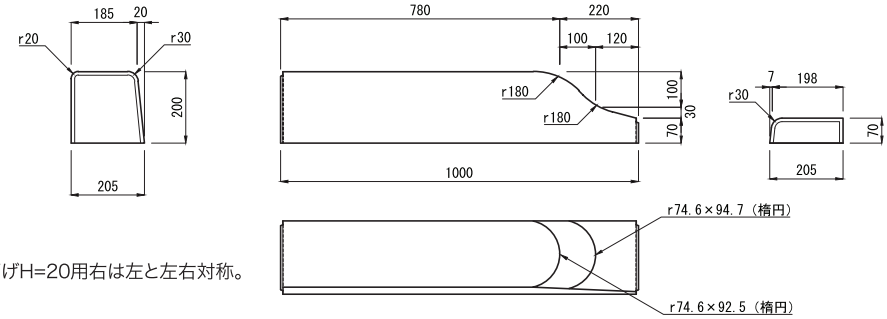

注（3）切り下げH=20用右は左と左右対称。

■ 平　H=５０用　（参考質量 42 kg）

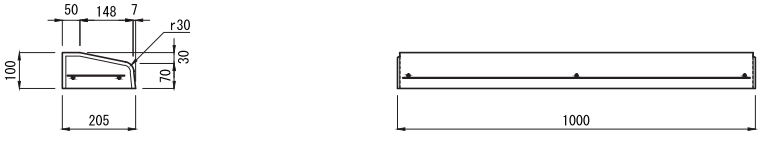

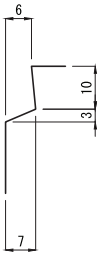

目地詳細図

■ 平　H=２０用　（参考質量 16 kg）

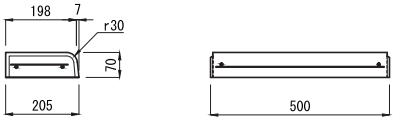

注（4）平H=50用、平H=20用の鉄筋については補強のための用心鉄筋です。

基礎付歩車道境界ブロックＬＢ（茨城県規格）

CAD data DWG SFC

単位：mm

■ 基　本　（L=2000：481kg　L=1000：241kg）



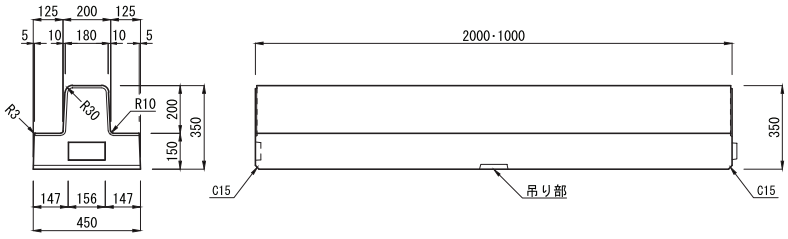

■ 水抜き　（L=2000：469kg　L=1000：235kg）



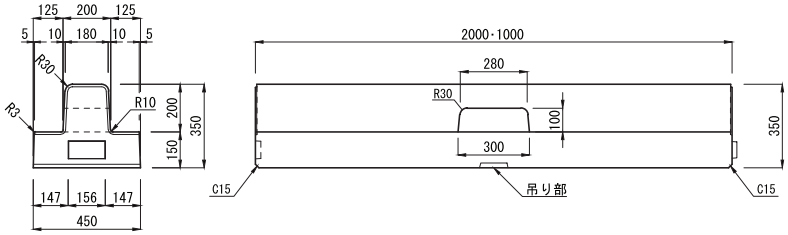

■ 斜［反射板付き］（L=2000：467kg　L=1000：226kg）

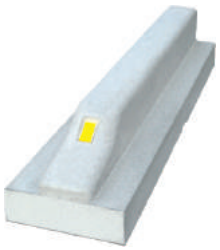

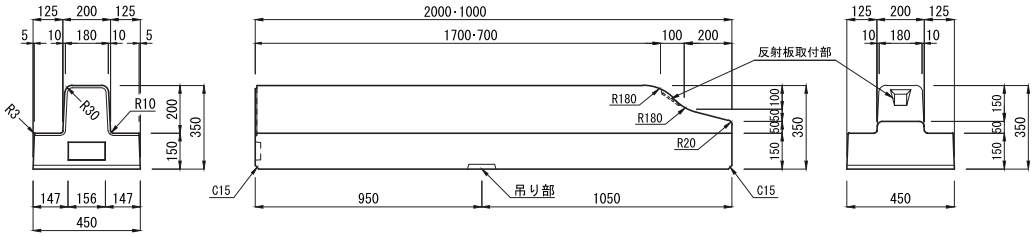

■ 斜 水抜き［反射板付き］（参考質量：455kg）

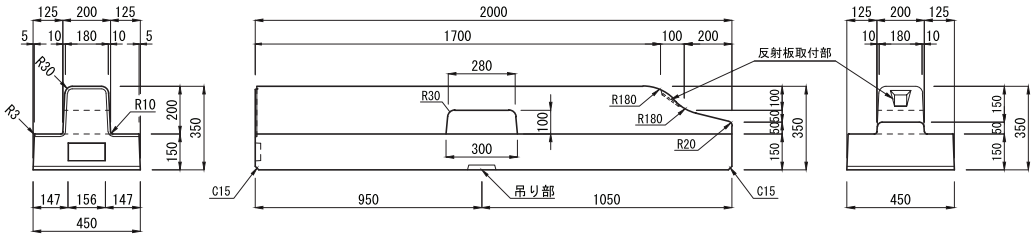

■ 斜 H=20　（L=2000：457kg　L=1000：217kg）



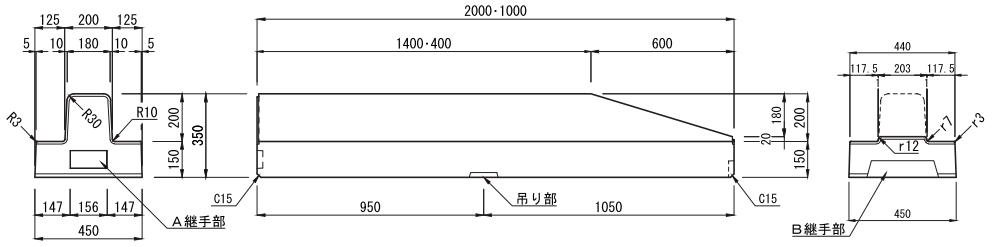

■ 低 H=20（L=2000：327kg　L=1000：164kg）



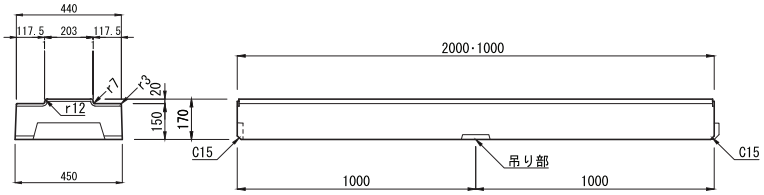

注：低 H=20 は基礎付き境界ブロックＬＥの 低H=20 と共通規格です。

フルドレーンⅠ型
フルドレーンⅡ型
フルドレーン境界ブロック
ＩＢＣ排水側溝
ＩＢＣ境界ブロック
都市型側溝
ＳＫ側溝ロードレインⅠ型
箱形Ｕ字側溝
長尺Ｕ字溝
深溝Ｕ字溝
側溝用蓋
横断溝
ボックスカルバート
Ｕ形側溝
Ｌ形側溝
境界ブロック
集水桝
エルフォーム
テールアルメ
ＮＳＳブロック
ＳＰブロック
ＵＫパネルパネックス
柵板・鍬止張・法枠ブロック
鉄道関連
その他製品

片基礎付歩車道境界ブロックＬＢ

CAD data DWG SFC

単位：mm

■ 基　本　（L=2000：396kg　L=1000：198kg）



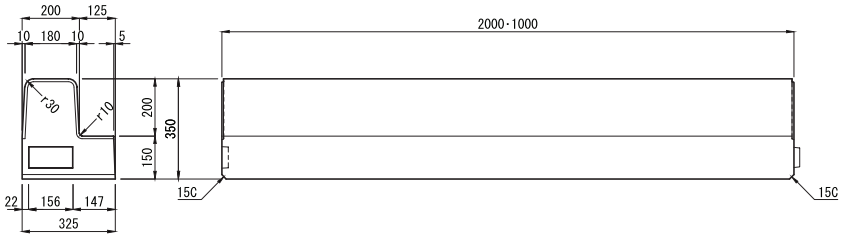

■ 水 抜 き　（参考質量：383kg）



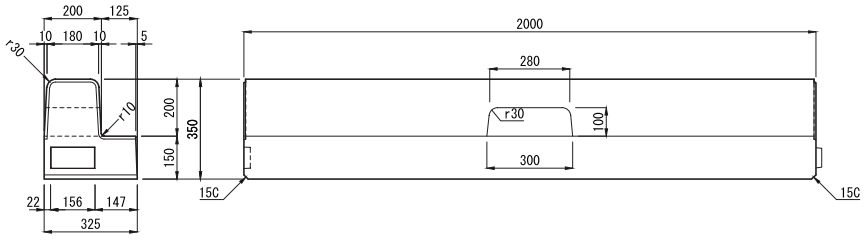

■ 斜 左［反射板付き］（L=2000：382 kg　L=1000：184kg）

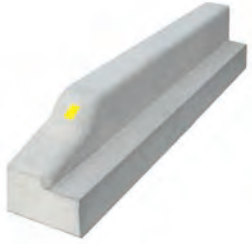

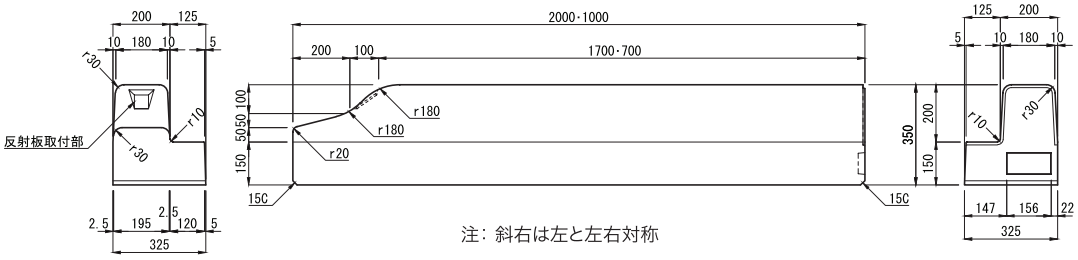

注：斜右は左と左右対称

基礎付歩車道境界ブロックLE（茨城県規格）

CAD data DWG SFC

単位：mm

■ 基　本　（L=2000：550kg　L=1000：275kg）



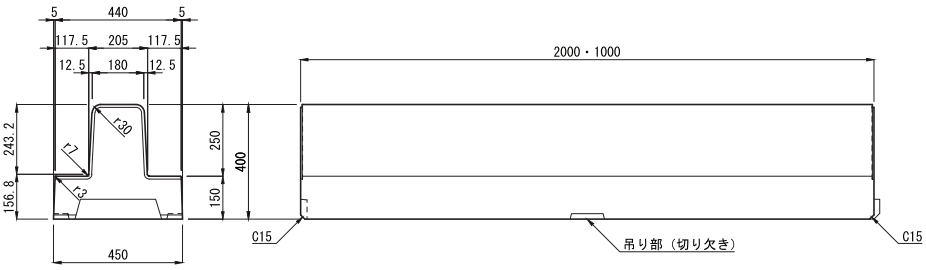

■ 水 抜 き（L=2000：530kg　L=1000：255kg）

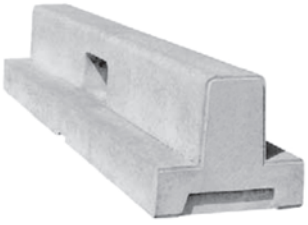

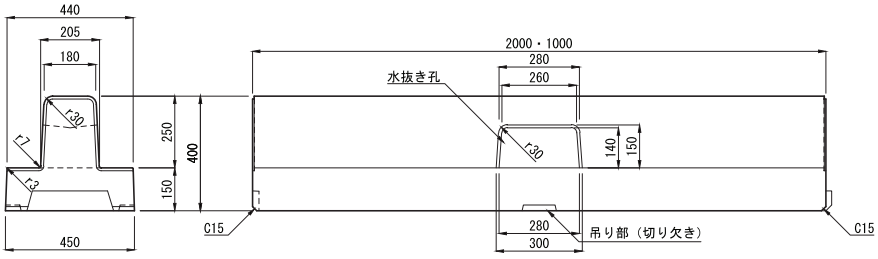

■ 斜（L=2000：520kg　L=1000：245kg）



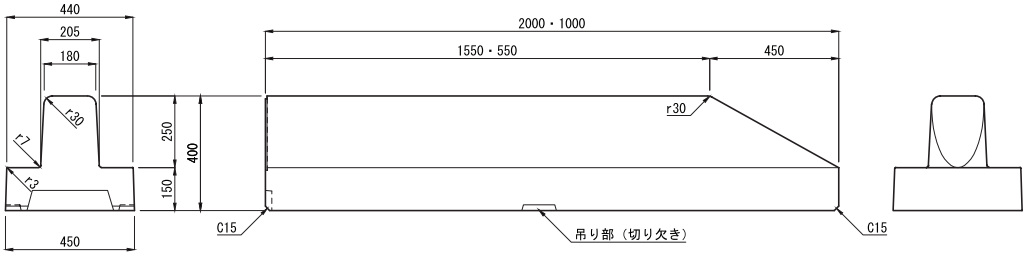

■ 斜 水抜き（参考質量：500kg）



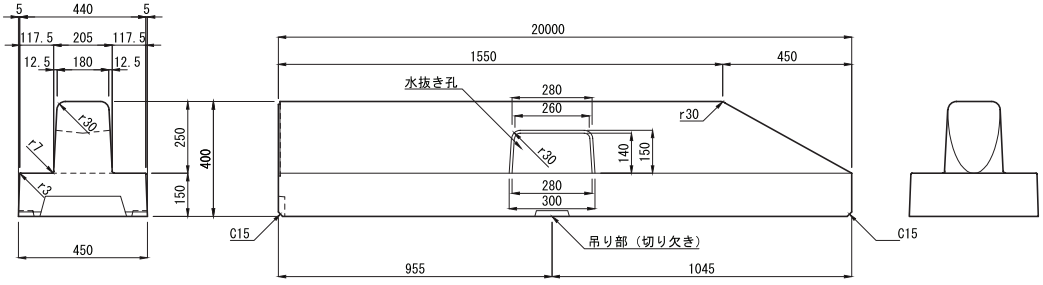

フルドレーンⅠ型
フルドレーンⅡ型
フルドレーン境界ブロック
IBC排水側溝
IBC境界ブロック
都市型側溝
SK側溝ロードレインI型
箱形U字側溝
長尺U字溝
深溝U字溝
側溝用蓋
横断溝
ボックスカルバート
U形側溝
L形側溝
境界ブロック
集水桝
エルフォーム
テールアルメ
NSSブロック
SPブロック
UKパネルパネックス
柵板・鍬止張・法枠ブロック
鉄道関連
その他製品

基礎付歩車道境界ブロックＬＥ

CAD data DWG SFC

単位：mm

■ 斜 250/20（参考質量：498kg）



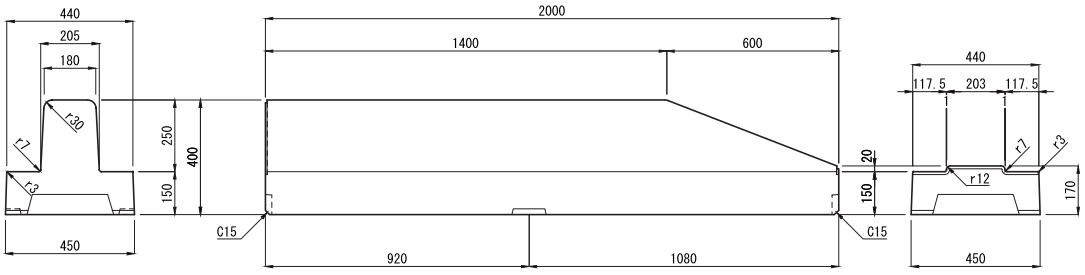

■ 低 H=20（L=2000：327kg　L=1000：164kg）



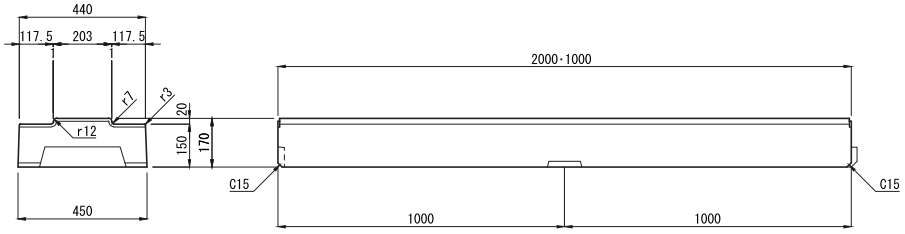

注：低 H=20 は基礎付境界ブロックＬＢの 低H=20 と共通規格です。

基礎付歩車道境界ブロックＢ（都市型）

CAD data DWG SFC

単位：mm

■ 基　本　（L=2000：374kg　L=1000：187kg）

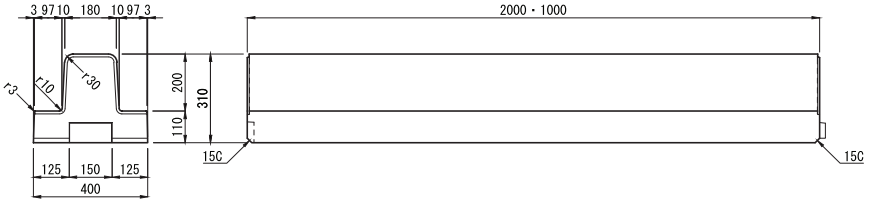

■ 水 抜 き（参考質量：361kg）

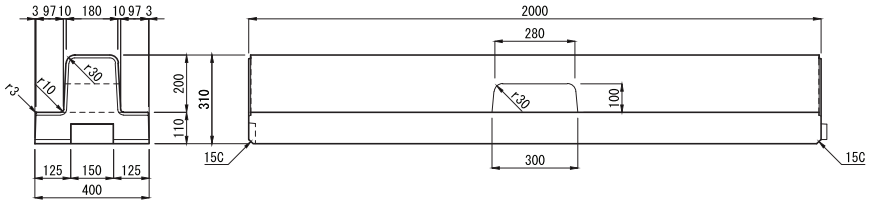

■ 斜（L=2000：365kg　L=1000：178kg）

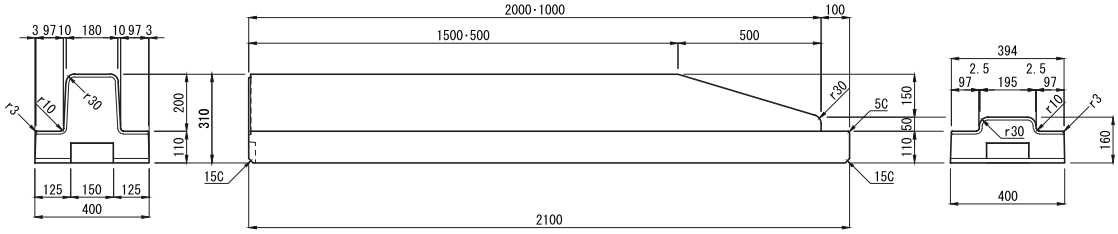

基礎付中央分離帯ブロック

CAD data DWG SFC

単位：mm

■ 基　本　（L=2000：537kg　L=1000：269kg）



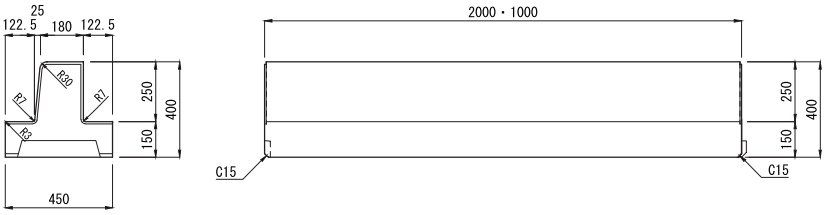

■ シフト分割型（L=2000：480kg　L=1000：240kg）



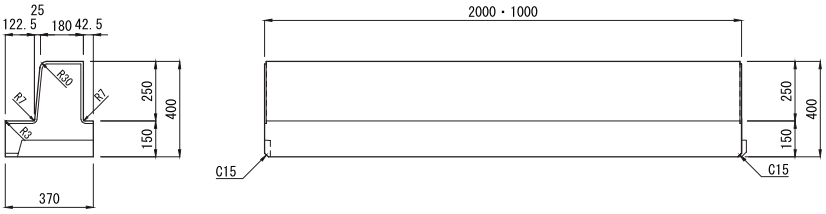

■ シフト一体型（L=2000：1060kg　L=1000：530kg）



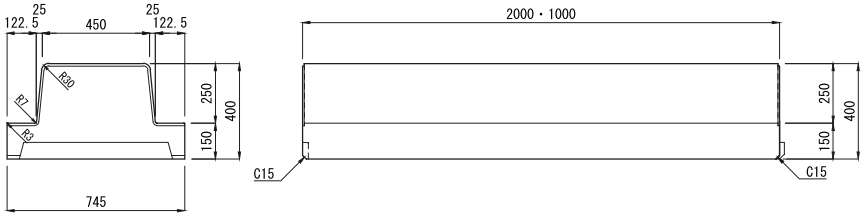

■ シフト一体型　水抜き　（参考質量 L=2000:1008Kg）

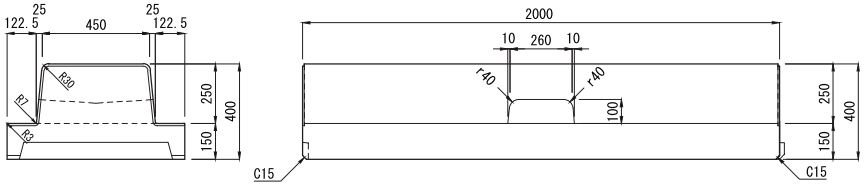

■ 端　末（シフト一体型）（参考質量：525kg）

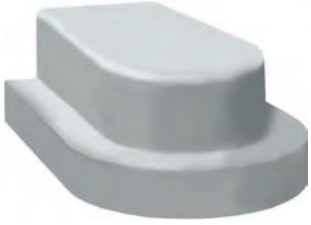

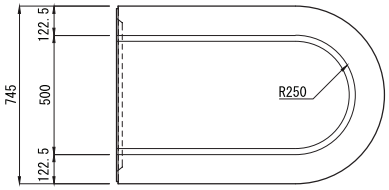

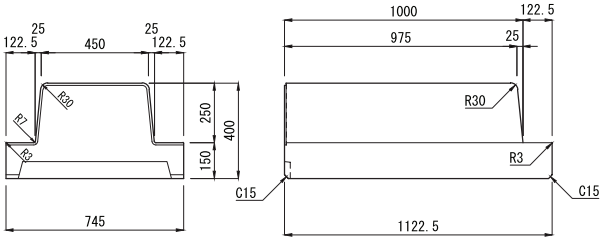

■ 端末ジェネレーター用（シフト一体型）
（参考質量：511kg）

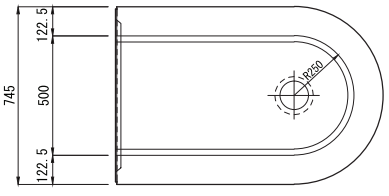

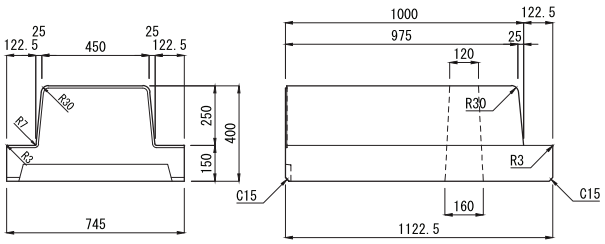

フルドレーン Ⅰ型
フルドレーン Ⅱ型
フルドレーン 境界ブロック
IBC 排水側溝
IBC 境界ブロック
都市型側溝
SK側溝 ロードレインI型
箱形U字側溝
長尺U字溝
深溝U字溝
側溝用蓋
横断溝
ボックス カルバート
U形側溝
L形側溝
境界ブロック
集水桝
エルフォーム
テールアルメ
NSS ブロック
SPブロック
UKパネル パネックス
柵板・鍬止 張・法枠ブロック
鉄道関連
その他製品

片基礎付歩車道境界ブロックC

CAD data DWG SFC

単位：mm

■ 基　本　(L=2000：446kg　L=1000：223kg)



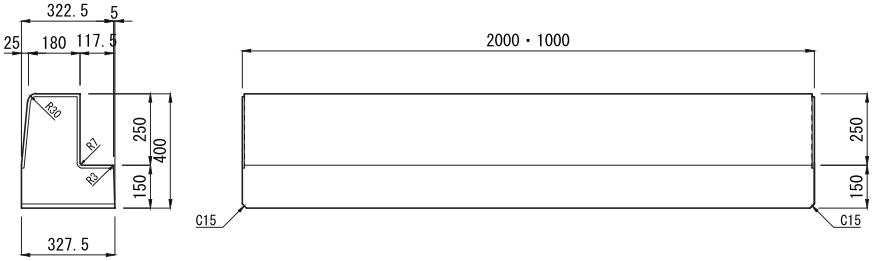

片基礎付歩車道境界ブロック都市型（セミフラットタイプ）

CAD data DWG SFC

単位：mm

■ 基　本　(L=2000：418kg　L=1000：209kg)



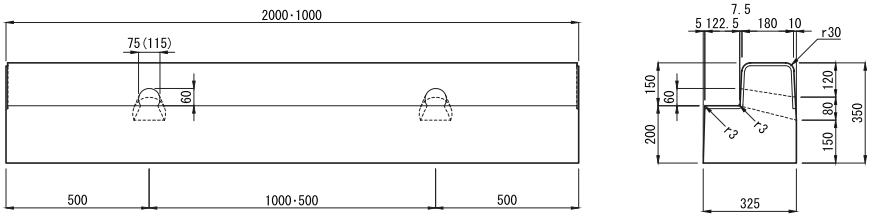

注：( )中の数値は背面の寸法を示します。

■ 斜 右 H=50（参考質量：389kg）

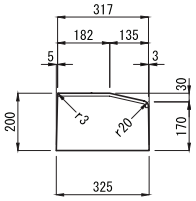

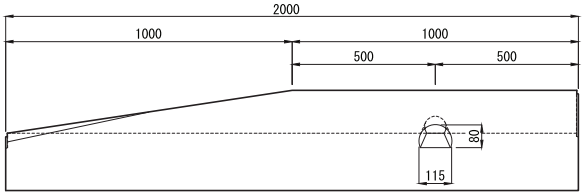

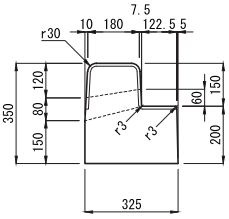

注：斜左 H=50 は右と左右対称

■ 低 H=50（L=2000：286kg　L=1000：143kg）

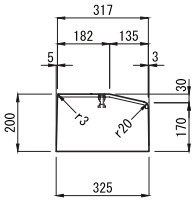

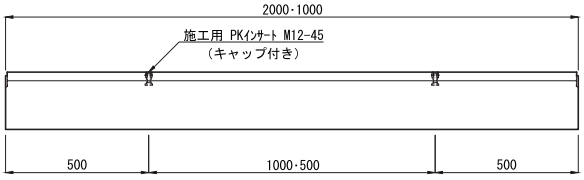

片基礎付歩車道境界ブロック都市型（セミフラットタイプ）

CAD data DWG SFC

単位：mm

■ 斜 右 H=20（参考質量：381kg）

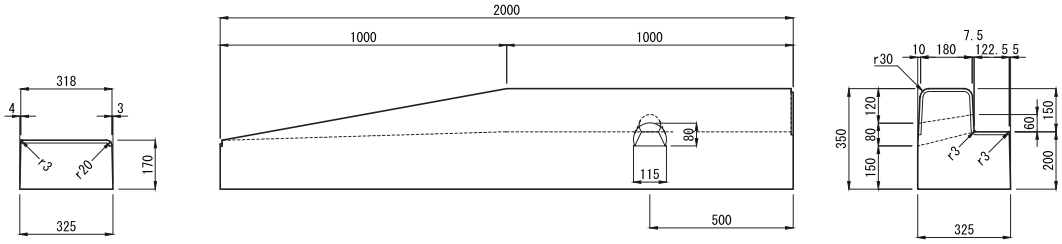

注：斜左 H=20用 は右と左右対称

■ 低 H=20（L=2000：253kg　L=1000：127kg）

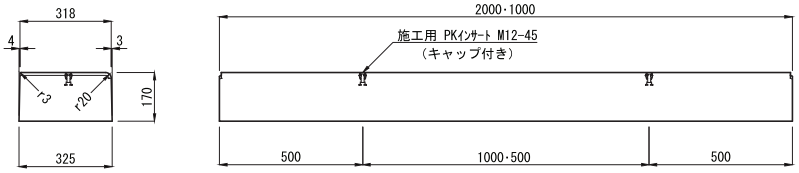

■ 施工現場写真

フルドレーンⅡ型乗り入れ[ⅡBH]（排水性舗装対応）
＋片基礎付歩車道境界ブロック都市型（セミフラットタイプ）



百里飛行場線（小美玉市）

フルドレーンⅠ型
フルドレーンⅡ型
フルドレーン境界ブロック
IBC排水側溝
IBC境界ブロック
都市型側溝
SK側溝ロードレインI型
箱形U字側溝
長尺U字溝
深溝U字溝
側溝用蓋
横断溝
ボックスカルバート
U形側溝
L形側溝
境界ブロック
集水桝
エルフォーム
テールアルメ
NSSブロック
SPブロック
UKパネルパネックス
柵板・鍬止張・法枠ブロック
鉄道関連
その他製品

歩車道付側溝蓋　SLB-300

等分布荷重
19.6kN/㎡

CAD data	DWG
	SFC

長尺U字溝用蓋と歩車道境界ブロックB形を一体化した製品で、狭隘道路等に側溝を施工し車道と歩道を区別する場合に大変便利です。製品の中央側面に側溝内に貫通した水抜きを設けていますので、歩道及び車道の雨水を効率良く排水できます。また、施工費を軽減できます。
側溝本体は、P104～P109ページの長尺U字溝、深溝U字溝の歩道用(S)を使用してください。

単位：mm

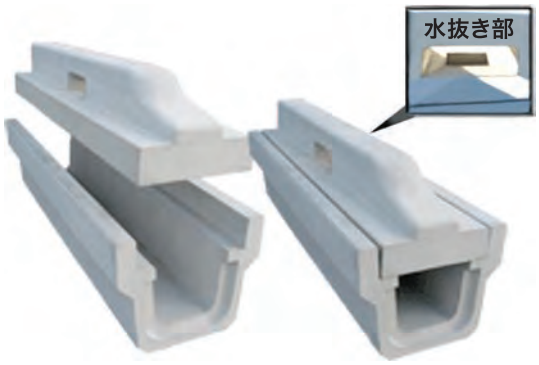

布設標準構造図（参考）

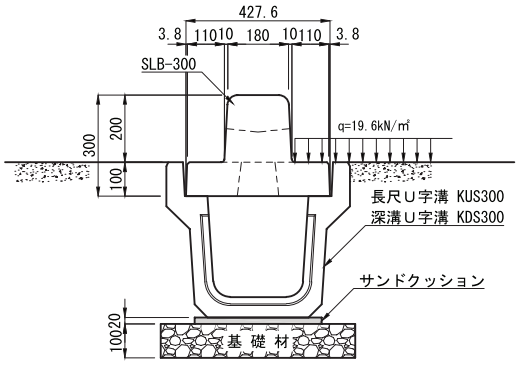

■ ＳＬＢ－３００ 基本 [L=2000] （参考質量 356Kg）

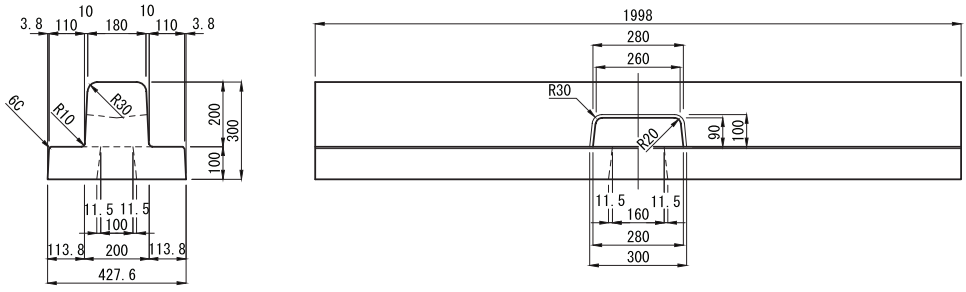

注（1）基本1mは水抜き及び下部開口はありません。

■ ＳＬＢ－３００ 基本 [L=1000] （参考質量 178Kg）

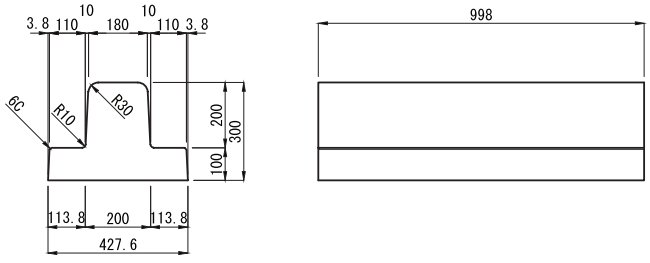

■ ＳＬＢ－３００ 斜 [L=2000] （参考質量 308Kg）

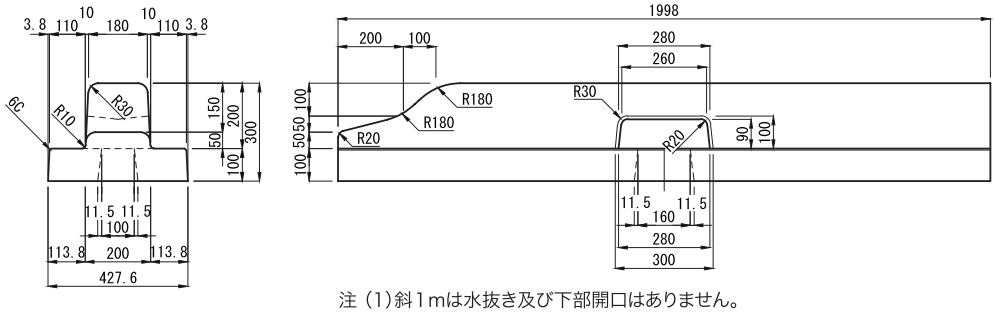

注（1）斜1mは水抜き及び下部開口はありません。

■ ＳＬＢ－３００ 斜 [L=1000] （参考質量 141Kg）

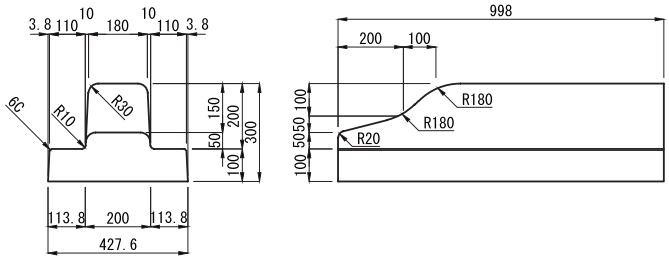

歩車道付側溝蓋　RLB-300

輪荷重 縦断 T-25　CAD data DWG SFC

長尺U字溝用蓋と歩車道境界ブロックB形を一体化した製品で、狭隘道路等に側溝を施工し車道と歩道を区別する場合に大変便利です。製品の中央側面に側溝内に貫通した水抜きを設けていますので、歩道及び車道の雨水を効率良く排水できます。また、施工費を軽減できます。
側溝本体は、P104～P109ページの長尺U字溝、深溝U字溝の車道用(R)を使用してください。

単位：mm

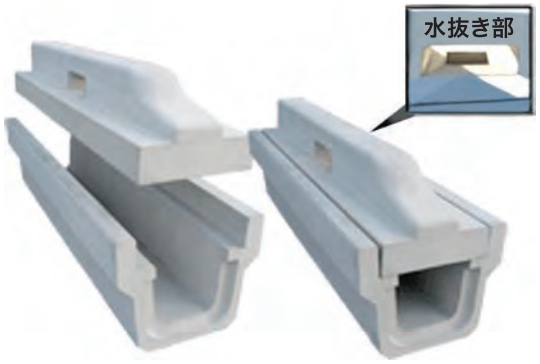

布設標準構造図（参考）

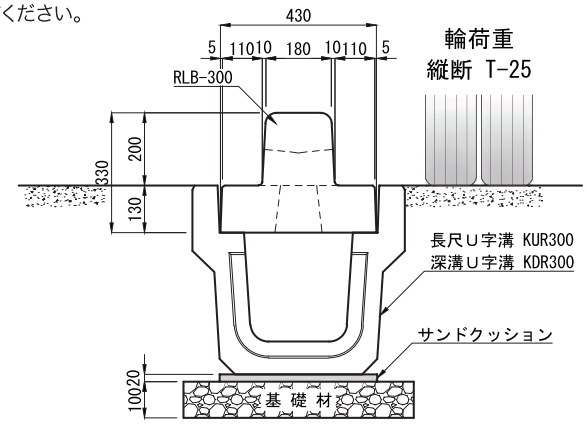

■ ＲＬＢ－３００ 基本 [L=2000]　（参考質量 414Kg）

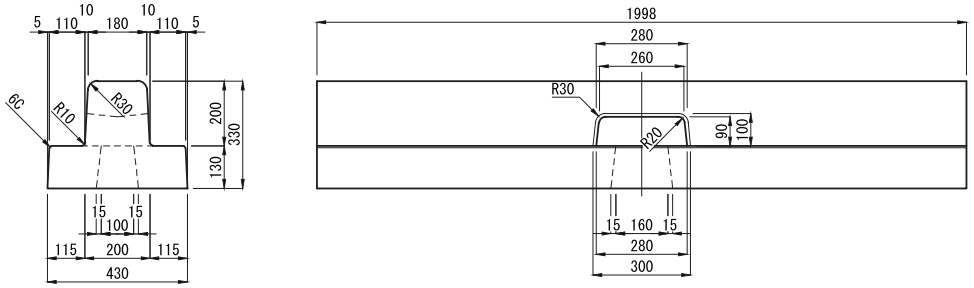

注（1）基本1mは水抜き及び下部開口はありません。

■ ＲＬＢ－３００ 基本 [L=1000]　（参考質量 207Kg）

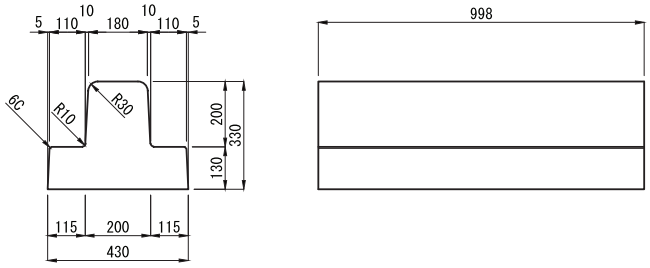

■ ＲＬＢ－３００ 斜 [L=2000]　（参考質量 366Kg）

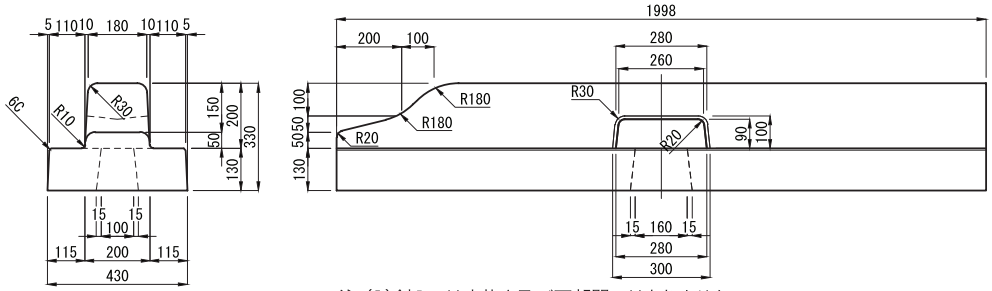

注（1）斜1mは水抜き及び下部開口はありません。

■ ＲＬＢ－３００ 斜 [L=1000]　（参考質量 168Kg）

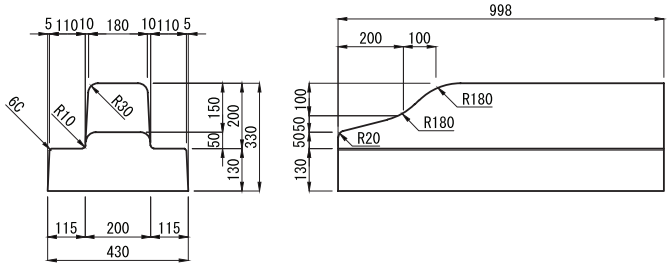

■ 施工現場写真

歩車道付側溝蓋 RLB-300



常陸大宮市地内

歩車道付側溝蓋 RLB-300



主要地方道筑西三和線(結城市新宿新田)

TY集水桝（底付）[壁厚150タイプ]

グレーチング細目対応

CAD data DWG SFC





グレーチングタイプ
［ピンヒンジタイプ］

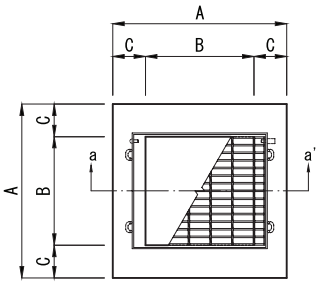

グレーチングタイプ
［ボルト固定式］

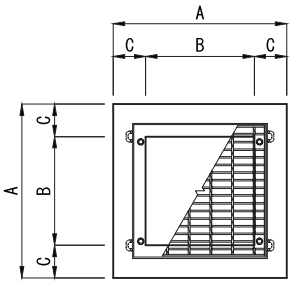

グレーチングタイプ
［落し込み蓋タイプ］

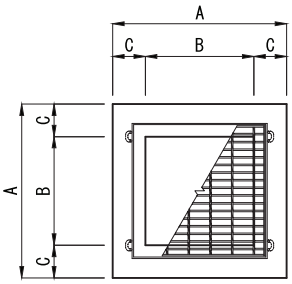

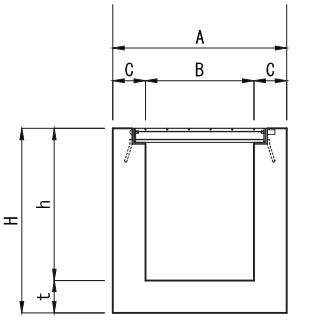

a－a' 断面

トライポットタイプ

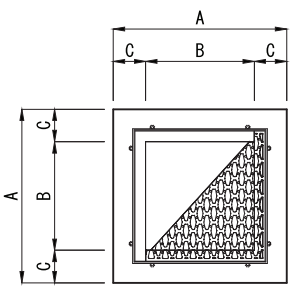

蓋無しタイプ

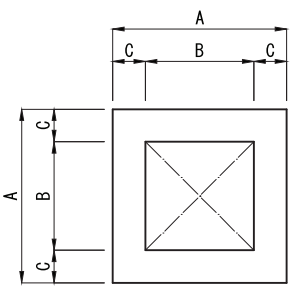

呼び名（B×h）	寸法（mm）						参考質量（kg）
	A	B	C	t	h	H	
400×400	700	400	150	150	400	550	473
×500					500	650	549
×600					600	750	625
×700					700	850	701
×800					800	950	777
×900					900	1050	853
×1000					1000	1150	929
×1100					1100	1250	1004
×1200					1200	1350	1080
500×500	800	500	150	150	500	650	670
×600					600	750	759
×700					700	850	849
×800					800	950	939
×900					900	1050	1029
×1000					1000	1150	1118
×1100					1100	1250	1208
×1200					1200	1350	1298
600×500	900	600	150	150	500	650	797
×600					600	750	901
×700					700	850	1004
×800					800	950	1108
×900					900	1050	1211
×1000					1000	1150	1315
×1100					1100	1250	1418
×1200					1200	1350	1522
700×500	1000	700	150	150	500	650	932
×600					600	750	1049
×700					700	850	1167
×800					800	950	1284
×900					900	1050	1401
×1000					1000	1150	1518
×1100					1100	1250	1636
×1200					1200	1350	1753

注（1）グレーチングタイプは用途により[T-25・T-14・T-2]があり、細目タイプも対応できます。また、トライポットタイプ及び蓋無しタイプにも対応できます。
（2）接続は、ヒューム管、塩ビ管、ボックスカルバート、長尺U字溝、その他各種の接続ができます。
（3）参考質量はグレーチングの質量を含んでおりません。
（4）高さは10mmピッチでも製造可能です。
（5）高さ1300以上につきましては上下2分割で対応できます。
（6）受注生産となりますので、あらかじめ担当営業にお問い合わせください。

TY集水桝（底付）[壁厚200タイプ]

グレーチング細目対応

CAD data DWG SFC



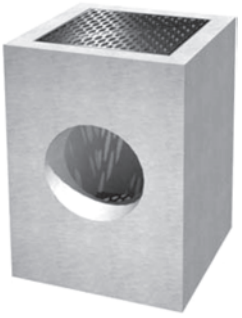

グレーチングタイプ
［ピンヒンジタイプ］

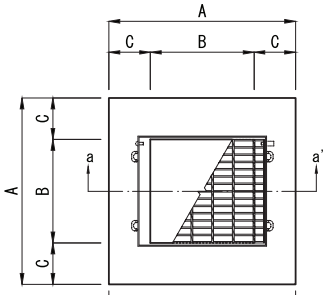

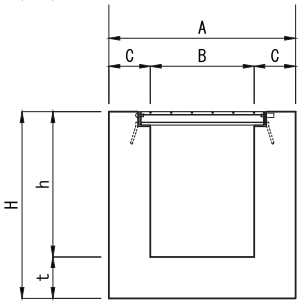

a－a' 断面

グレーチングタイプ
［ボルト固定式］

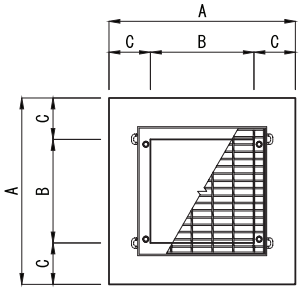

グレーチングタイプ
［落し込み蓋タイプ］

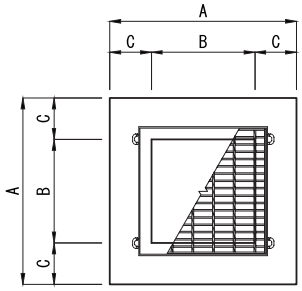

トライポットタイプ

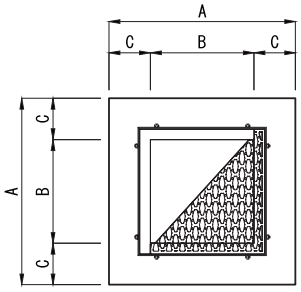

蓋無しタイプ

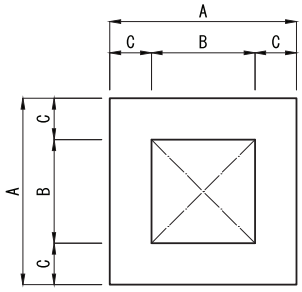

呼び名（B×h）	寸法（mm）									参考質量（kg）	
	A	B	C	底版厚 t =150			底版厚 t =200				
				t	h	H	t	h	H	底版厚 t =150	底版厚 t =200
500×500	900	500	200	150	500	650	200	500	700	924	1017
×600					600	750		600	800	1053	1146
×700					700	850		700	900	1182	1275
×800					800	950		800	1000	1310	1403
×900					900	1050		900	1100	1439	1532
×1000					1000	1150		1000	1200	1568	1661
600×500	1000	600	200	150	500	650	200	500	700	1081	1196
×600					600	750		600	800	1229	1344
×700					700	850		700	900	1376	1491
×800					800	950		800	1000	1523	1638
×900					900	1050		900	1100	1670	1785
×1000					1000	1150		1000	1200	1817	1932
×1100					1100	1250		1100	1300	1965	2080
×1200					1200	1350		1200	1400	2112	2227
700×500	1100	700	200	150	500	650	200	500	700	1246	1385
×600					600	750		600	800	1412	1551
×700					700	850		700	900	1577	1716
×800					800	950		800	1000	1743	1882
×900					900	1050		900	1100	1908	2047
×1000					1000	1150		1000	1200	2074	2213
×1100					1100	1250		1100	1300	2240	2379
×1200					1200	1350		1200	1400	2405	2544
800×500	1200	800	200	150	500	650	200	500	700	1417	1583
×600					600	750		600	800	1601	1767
×700					700	850		700	900	1785	1951
×800					800	950		800	1000	1969	2135
×900					900	1050		900	1100	2153	2319
×1000					1000	1150		1000	1200	2337	2503
×1100					1100	1250		1100	1300	2521	2687
×1200					1200	1350		1200	1400	2705	2871

注（1）グレーチングタイプは用途により[T-25・T-14・T-2]があり、細目タイプも対応できます。また、
トライポットタイプ（900角は除く）及び蓋無しタイプにも対応できます。
（2）接続は、ヒューム管、塩ビ管、ボックスカルバート、長尺U字溝、その他各種の接続ができます。
（3）参考質量はグレーチングの質量を含んでおりません。
（4）高さは10mmピッチでも製造可能です。
（5）高さ1300以上につきましては上下2分割で対応できます。
（6）底版厚さtにつきましては、150mmと200mmの2種類の規格があります。
（7）受注生産となりますので、あらかじめ担当営業にお問い合わせください。

TY集水桝（底無し）[壁厚150タイプ]

グレーチング細目対応

CAD data DWG SFC

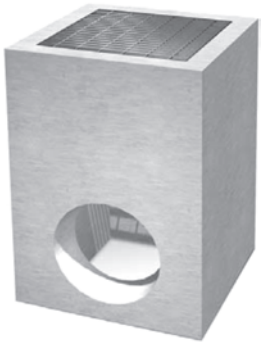

グレーチングタイプ
[ピンヒンジタイプ]

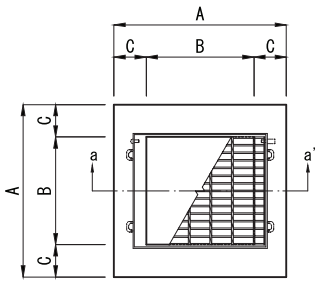

グレーチングタイプ
[ボルト固定式]

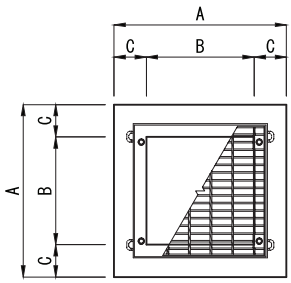

グレーチングタイプ
[落し込み蓋タイプ]

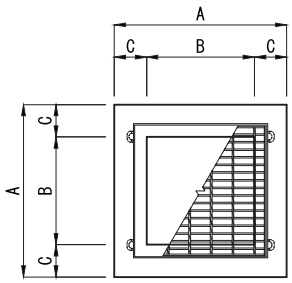

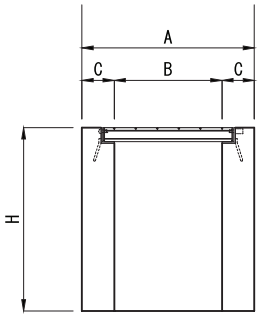

a－a' 断面

トライポットタイプ

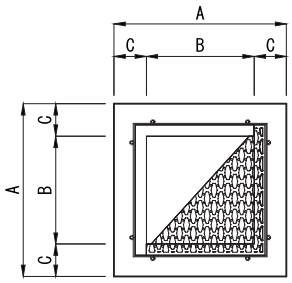

蓋無しタイプ

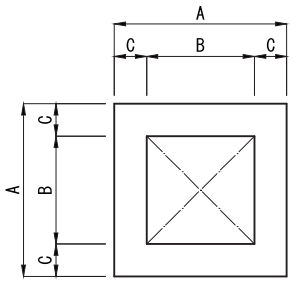

呼び名（B×H）	寸法（mm）				参考質量（kg）
	A	B	C	H	
400× 400	700	400	150	400	304
× 500				500	380
× 600				600	456
× 700				700	532
× 800				800	608
× 900				900	684
×1000				1000	759
×1100				1100	835
×1200				1200	911
500× 500	800	500	150	500	449
× 600				600	539
× 700				700	628
× 800				800	718
× 900				900	808
×1000				1000	897
×1100				1100	987
×1200				1200	1077
600× 500	900	600	150	500	518
× 600				600	621
× 700				700	725
× 800				800	828
× 900				900	932
×1000				1000	1035
×1100				1100	1139
×1200				1200	1242
700× 500	1000	700	150	500	587
× 600				600	704
× 700				700	822
× 800				800	939
× 900				900	1056
×1000				1000	1173
×1100				1100	1291
×1200				1200	1408

注 (1)グレーチングタイプは用途により[T-25・T-14・T-2]があり、細目タイプも対応できます。また、トライポットタイプ及び蓋無しタイプにも対応できます。
(2)接続は、ヒューム管、塩ビ管、ボックスカルバート、長尺U字溝、その他各種の接続ができます。
(3)参考質量はグレーチングの質量を含んでおりません。
(4)高さは10mmピッチでも製造可能です。
(5)高さ1300以上につきましては上下2分割で対応できます。
(6)受注生産となりますので、あらかじめ担当営業にお問い合わせください。

TY集水桝（底無し）[壁厚200タイプ]

グレーチング細目対応

CAD data DWG SFC



グレーチングタイプ
[ピンヒンジタイプ]

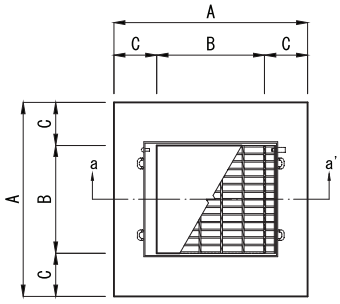

グレーチングタイプ
[ボルト固定式]

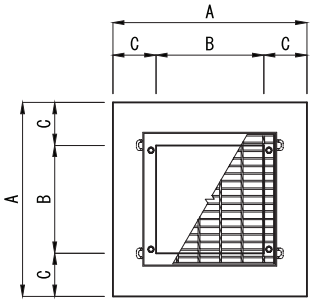

グレーチングタイプ
[落し込み蓋タイプ]

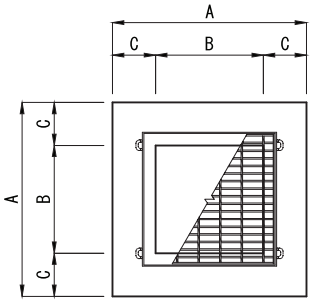

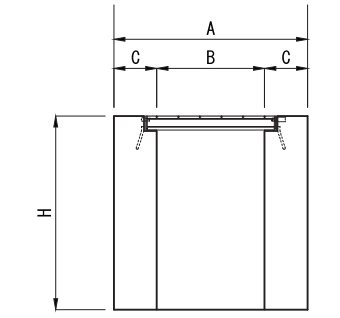

a－a' 断面

トライポットタイプ

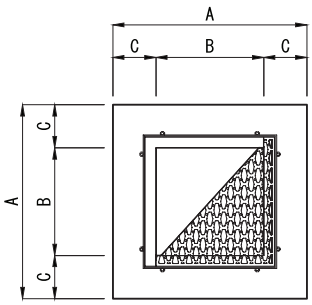

蓋無しタイプ

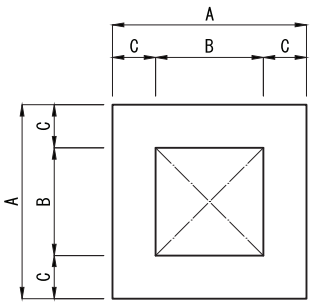

呼び名 (B×H)	寸法（mm）				参考質量 (kg)
	A	B	C	H	
500× 500	900	500	200	500	644
× 600				600	773
× 700				700	902
× 800				800	1031
× 900				900	1160
×1000				1000	1288
600× 500	1000	600	200	500	736
× 600				600	884
× 700				700	1031
× 800				800	1178
× 900				900	1325
×1000				1000	1472
×1100				1100	1620
×1200				1200	1767
700× 500	1100	700	200	500	828
× 600				600	994
× 700				700	1160
× 800				800	1325
× 900				900	1491
×1000				1000	1656
×1100				1100	1822
×1200				1200	1988
800× 500	1200	800	200	500	920
× 600				600	1104
× 700				700	1288
× 800				800	1472
× 900				900	1656
×1000				1000	1840
×1100				1100	2024
×1200				1200	2208
900× 500	1300	900	200	500	1012
× 600				600	1215
× 700				700	1417
× 800				800	1620
× 900				900	1822
×1000				1000	2024
×1100				1100	2227
×1200				1200	2429

注 (1)グレーチングタイプは用途により[T-25・T-14・T-2]があり、細目タイプも対応できます。また、トライポットタイプ（900角は除く）及び蓋無しタイプにも対応できます。
(2)接続は、ヒューム管、塩ビ管、ボックスカルバート、長尺U字溝、その他各種の接続ができます。
(3)参考質量はグレーチングの質量を含んでおりません。
(4)高さは10mmピッチでも製造可能です。
(5)高さ1300以上につきましては上下2分割で対応できます。
(6)受注生産となりますので、あらかじめ担当営業にお問い合わせください。

集水桝　1000×1000

CAD data　DWG　SFC

単位：mm

グレーチング細目対応

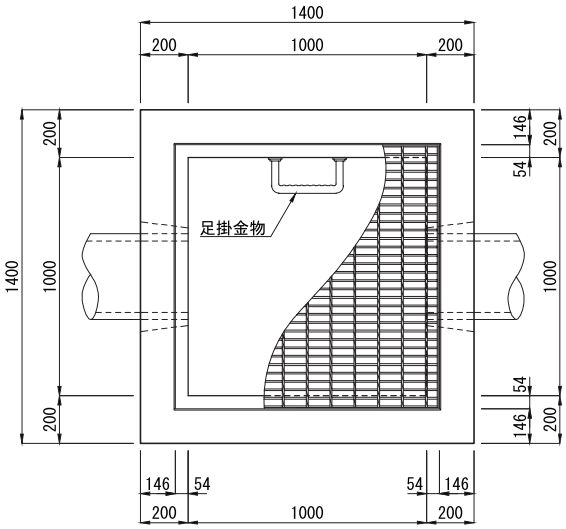

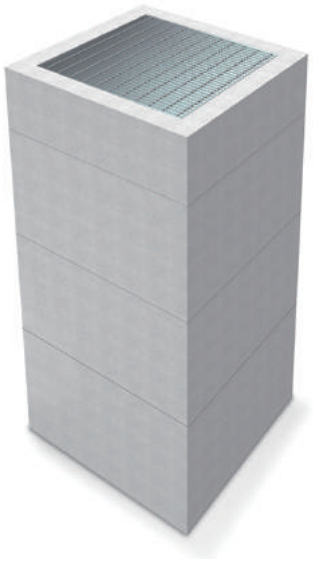

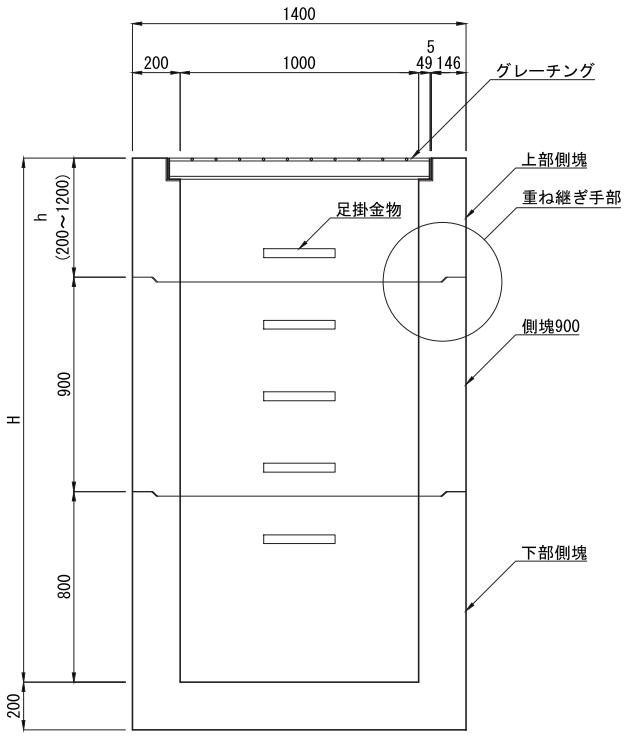

底　付

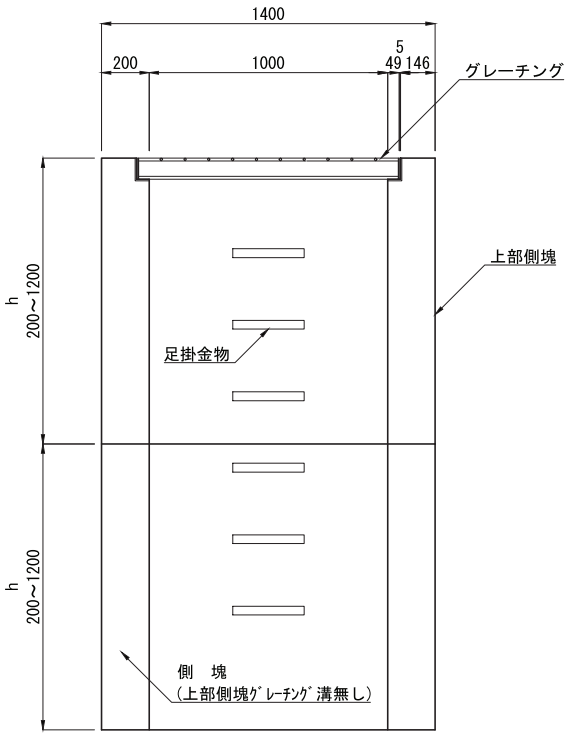

底　無　し

区　分	上部側塊［h / 参考質量(kg)］											側　塊	下部側塊
	200	300	400	500	600	700	800	900	1000	1100	1200	900	800
底　付	395	616	836	1057	1278	1499	1719	1940	2161	2382	2603	1987	2668

区　分		上部側塊・側塊［h / 参考質量(kg)］										
		200	300	400	500	600	700	800	900	1000	1100	1200
底無し	上部側塊	395	616	836	1057	1278	1499	1719	1940	2161	2382	2603
	側　塊	442	663	883	1104	1325	1546	1766	1987	2208	2429	2650

注 (1)グレーチングタイプは用途により[T-25・T-14・T-2]があり、細目タイプも対応できます。また、蓋無しタイプにも対応できます。
(2)グレーチングは落とし込み式またはボルト固定式となります。
(3)接続は、ヒューム管、塩ビ管、ボックスカルバート、長尺U字溝、その他各種の接続ができます。
(4)参考質量はグレーチングの質量を含んでおりません。
(5)底付タイプ・底無しタイプがあります。
(6)受注生産となりますので、あらかじめ担当営業にお問い合わせください。
(7)底無しの側塊につきましては、上部側塊のグレーチング溝がないタイプの製品です。

フルドレーンⅠ型
フルドレーンⅡ型
フルドレーン境界ブロック
IBC排水側溝
IBC境界ブロック
都市型側溝
SK側溝ロードレインI型
箱形U字側溝
長尺U字溝
深溝U字溝
側溝用蓋
横断溝
ボックスカルバート
U形側溝
L形側溝
境界ブロック
集水桝
エルフォーム
テールアルメ
NSSブロック
SPブロック
UKパネルパネックス
柵板・鍬止張・法枠ブロック
鉄道関連
その他製品

マルチフィット集水桝

CAD data DWG SFC

単位：mm

グレーチング細目対応



■ 特　長

1)壁面の四方全てが 50mmの薄壁となっておりますので、現場合わせによって容易に開口を自由に設けることができます。
また、標準的な桝高であれば、在庫品によって対応ができるため早期の納期と工期の短縮が図れます。
2)耐荷重を担保しながら壁厚を薄くし、製品の軽量化をした事により、小型の重機での施工が可能です。
3)透水・浸透用桝として多孔型(フィルター付)の桝の製造も可能です。

Aタイプ

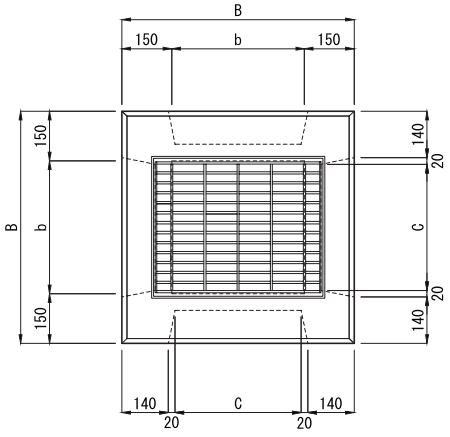

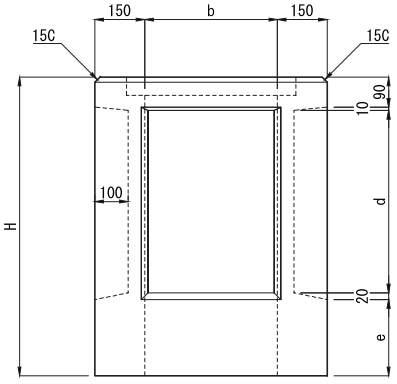

Bタイプ

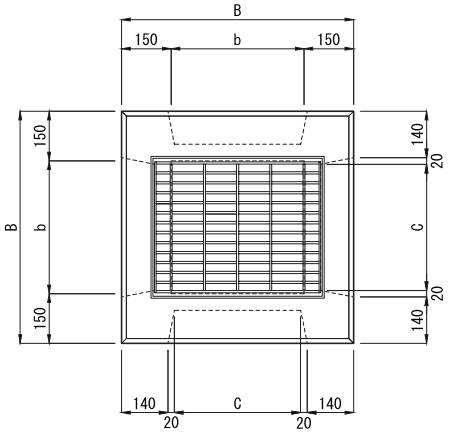

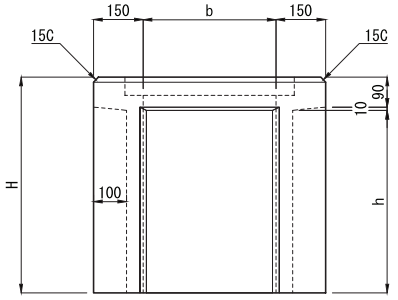

呼び名	寸　法　(mm)						タ イ プ	
	B	b	C	h	d	e	A	B
400×400	700	400	380	400～ 550	550	30～530	H 700～1200	H500～ 650
				600～ 900	—	—	—	H700～1000
500×500	800	500	480	400～ 450	450	30～630	H 600～1200	H500～ 550
				400～ 800	800	30～280	H 950～1200	H500～ 900
				400～1000	1000	30～ 80	H1150～1200	H500～1100
600×600	900	600	580	400～ 650	650	30～430	H 800～1200	H500～ 750
				400～1000	1000	30～ 80	H1150～1200	H500～1100

注 (1)グレーチングタイプは用途により[T-25・T-14・T-2]があり、普通目及び細目タイプがあります。
(2)グレーチングは 110°開閉式(ピンヒンジ式)、ボルト固定式及び落し込み式など各種のタイプに対応可能です。
(3)集水桝の高さHについては、500～1200mm の範囲で50mmピッチで製造が可能です。また、壁面の開口は各呼びについて表中dの高さの種類がありますので高さHにより、タイプA及びタイプBに区分されます。
(4)個別製品の質量については別途、担当営業にお問い合わせください。

L形街渠桝　300×400×1000（底無し）[L形縁塊250用]

CAD data　DWG　SFC

この製品は、P136 ページのL形側溝２５０B（JIS A 5372 推奨仕様 E-4）の専用街渠桝です。

単位：mm

グレーチング細目対応

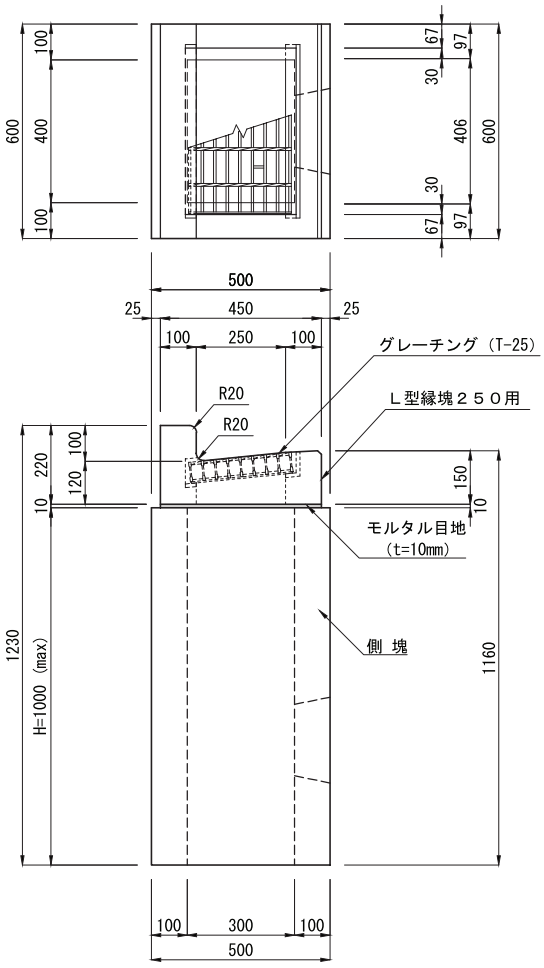

側塊高さ H（mm）	参考質量（kg）
400	166
500	207
600	248
700	290
800	331
900	373
1000	414

L形縁塊２５０用［基本］

参考質量：６５ｋｇ

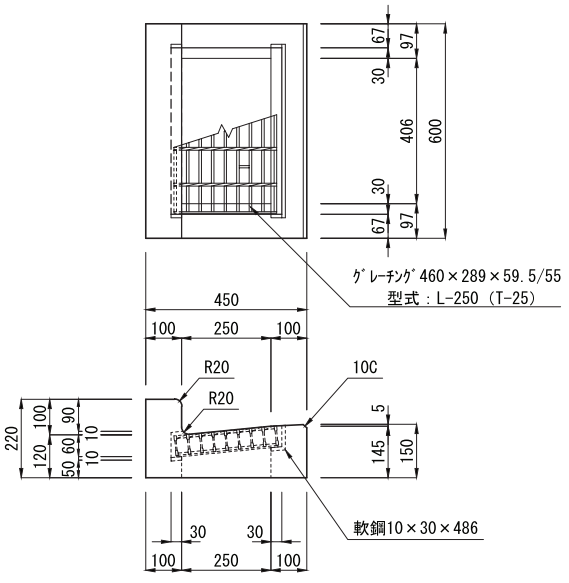

L形縁塊２５０用［低］

参考質量：５８ｋｇ

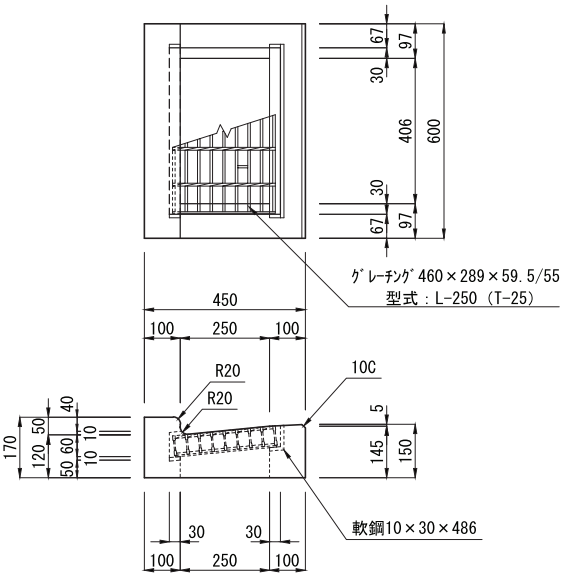

注（1）グレーチングには、盗難防止用の鎖が付いています。
（2）開口寸法及び位置については任意に対応できます。
（3）側塊高さは最大 1000mm の範囲内で任意の高さ（@100mm）に対応できます。
また、側塊高さが1000mm を超える場合は2分割式で対応可能です。

L形街渠桝 300×400×1000（底無し）[L形縁塊300用]

CAD data DWG SFC

この製品は、P136 ページのL形側溝３００(JIS A 5372 推奨仕様 E-4)の専用街渠桝です。

単位：mm

グレーチング細目対応

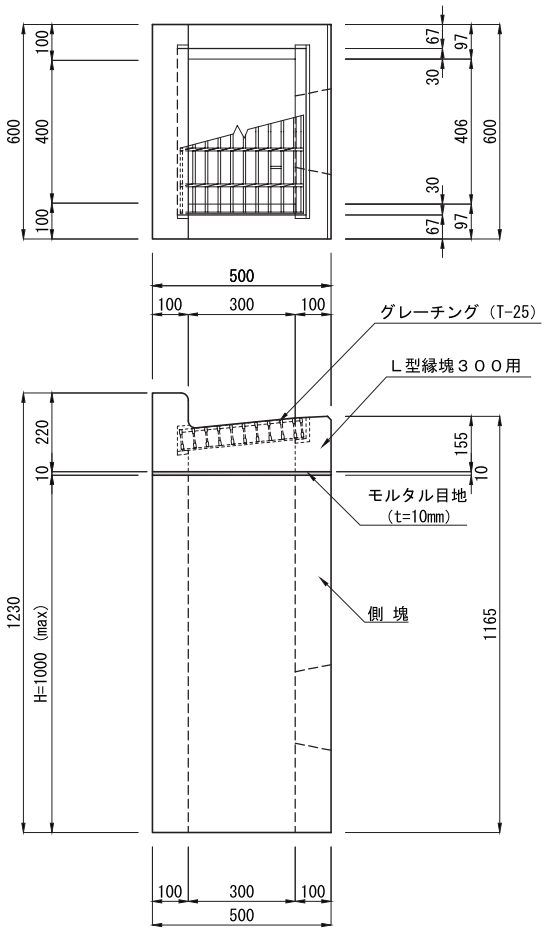

側塊高さ H（mm）	参考質量（kg）
400	166
500	207
600	248
700	290
800	331
900	373
1000	414

L形縁塊３００用[基本]

参考質量：６９Ｋｇ

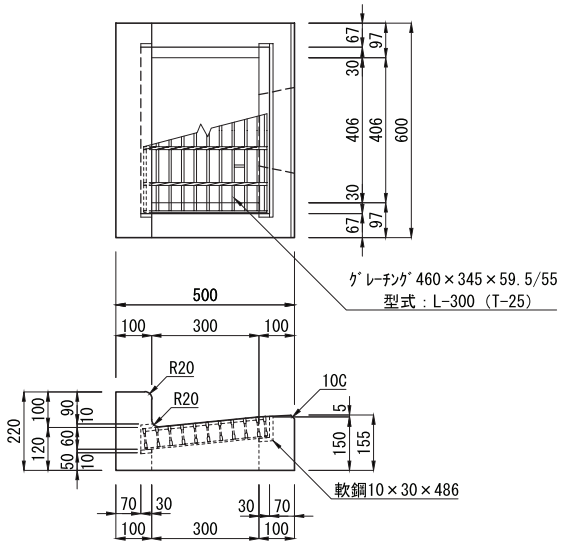

L形縁塊３００用[低]

参考質量：６２Ｋｇ

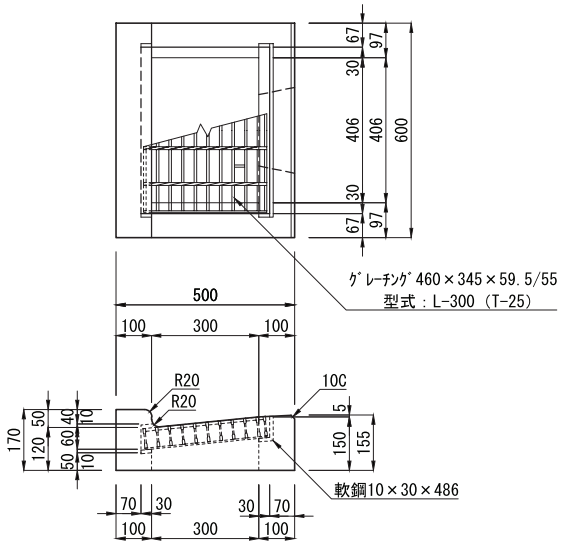

注 (1)グレーチングには、盗難防止用の鎖が付いています。
(2)開口寸法及び位置については任意に対応できます。
(3)側塊高さは最大 1000mm の範囲内で任意の高さ(@100mm)に対応できます。
また、側塊高さが1000mm を超える場合は2分割式で対応可能です。

L形街渠桝　350×400 A型（L形エプロンA用）

CAD data DWG SFC

この製品は、P125ページのL形エプロンブロックA専用の街渠桝です。

単位：mm

参考質量:467kg

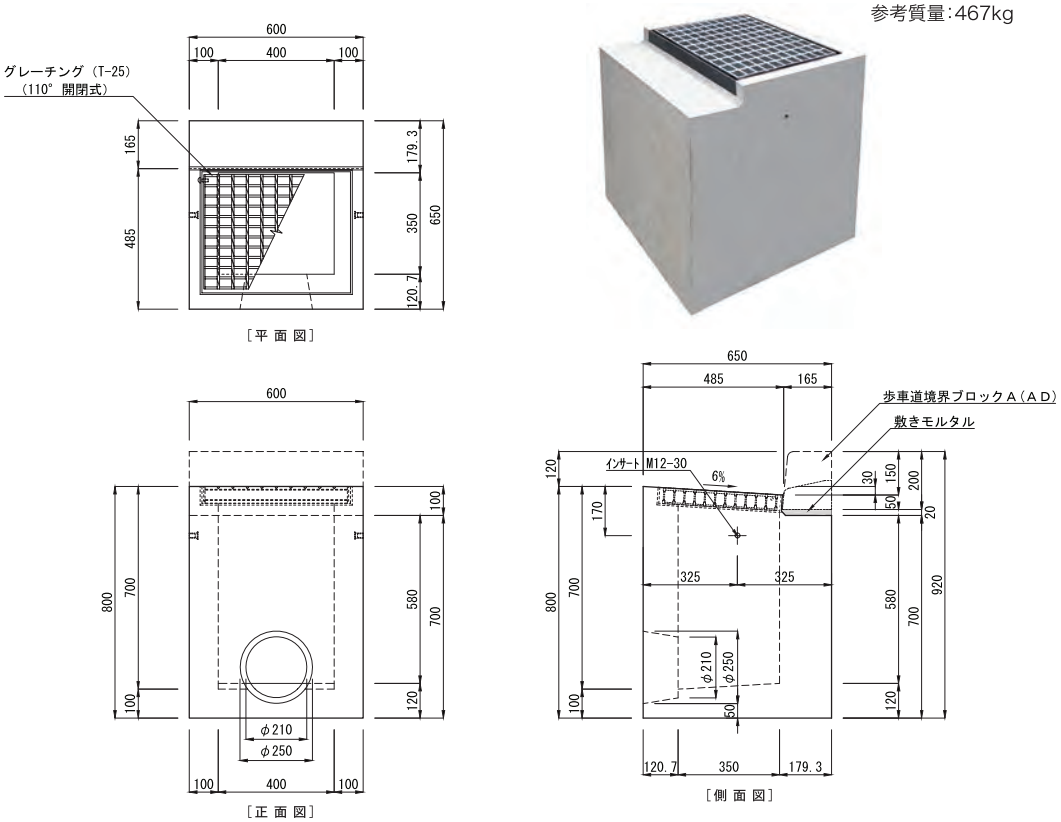

注（1）開口寸法及び位置については変更可能です。

L形街渠桝　350×400（分割式）

CAD data DWG SFC

この製品は主にL形街渠を現場打ちする場合に使用します。

単位：mm



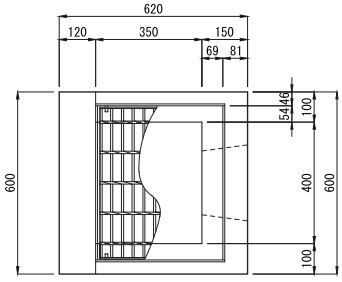

呼び名	参考質量（kg）
緑　塊	171
底　塊	267

注（1）開口の寸法及び位置については変更可能です。

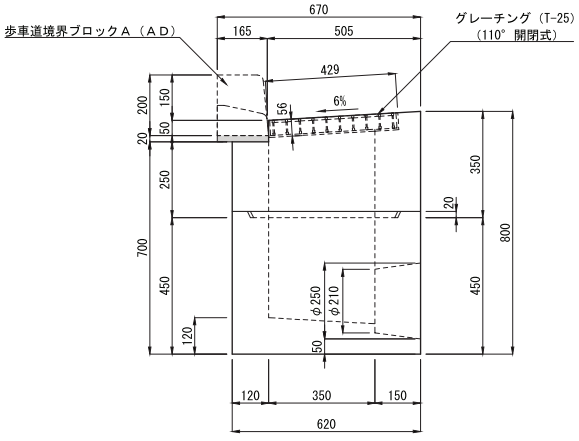

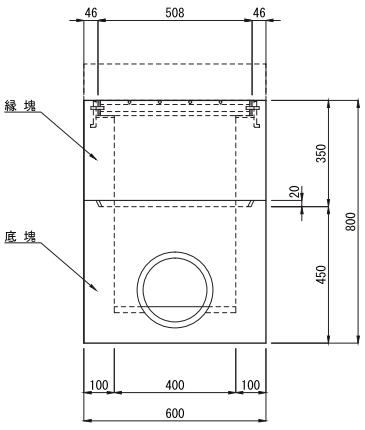

L形街渠桝　350×400 B型（L形エプロンB用）

CAD data DWG SFC

この製品は、P130ページのL形エプロンブロックB専用の街渠桝です。

単位：mm

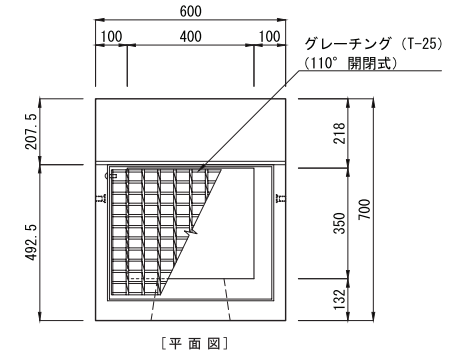

［平 面 図］

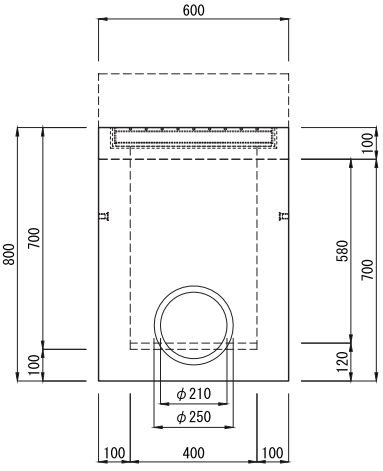

［正 面 図］

参考質量:519kg

注 (1)グレーチングはボルト固定式も対応できます。
(2)開口寸法及び位置については変更可能です。

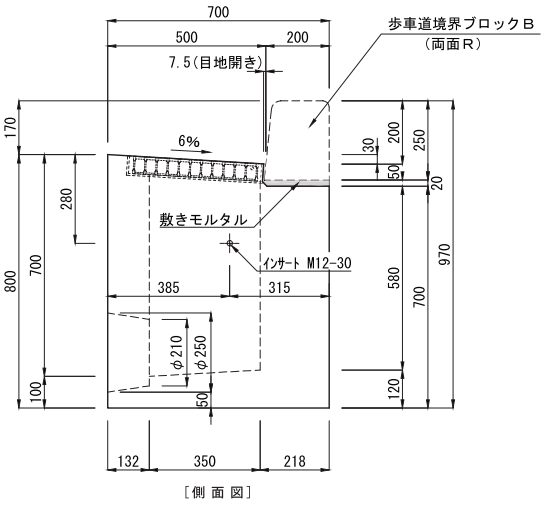

［側 面 図］

L形街渠桝　350×500

CAD data DWG SFC

単位：mm

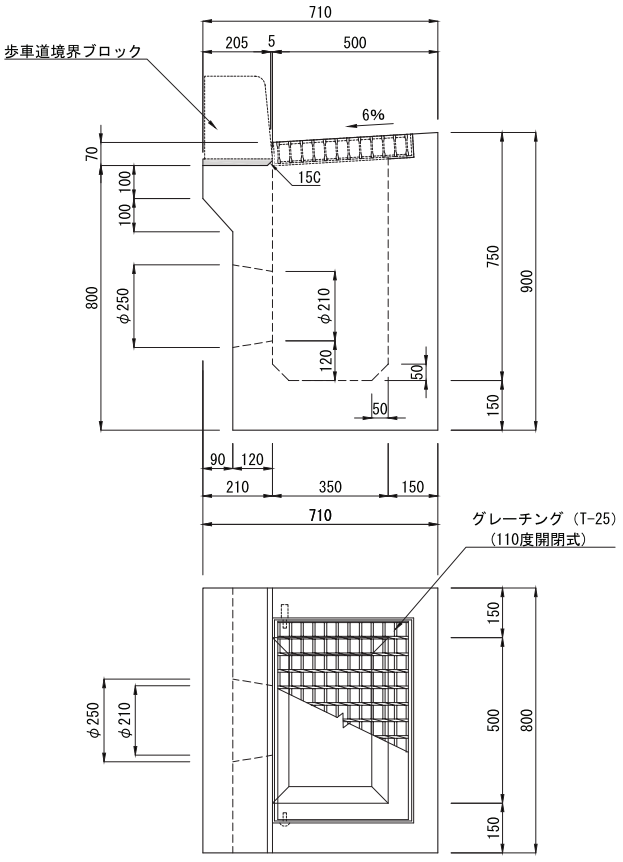

参考質量：698kg

注 (1)グレーチングはボルト固定式も対応できます。
(2)開口寸法及び位置については変更可能です。



L形縁塊［国土交通省Ⅱ型］665×700×120/150

CAD data DWG SFC

マウントアップタイプA

P168ページに専用の下部桝（D桝）がございます。

単位：mm

■ 排水性舗装対応（排水孔付き）　製品参考質量：１３２ｋｇ

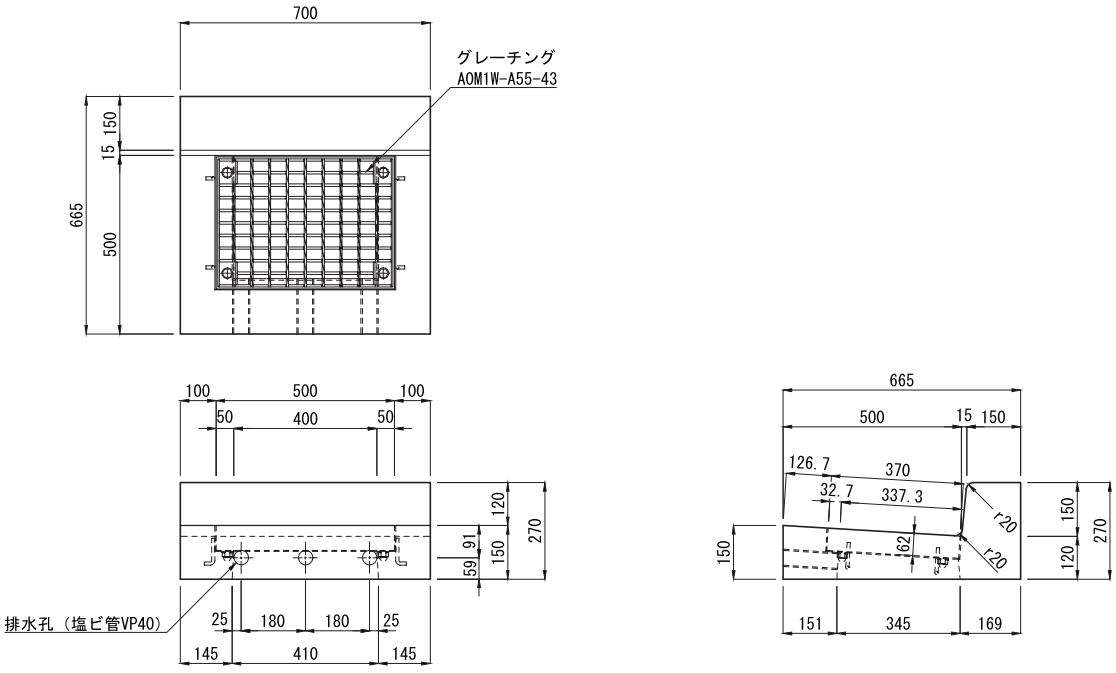

■ 排水孔無し　製品参考質量：１３１ｋｇ

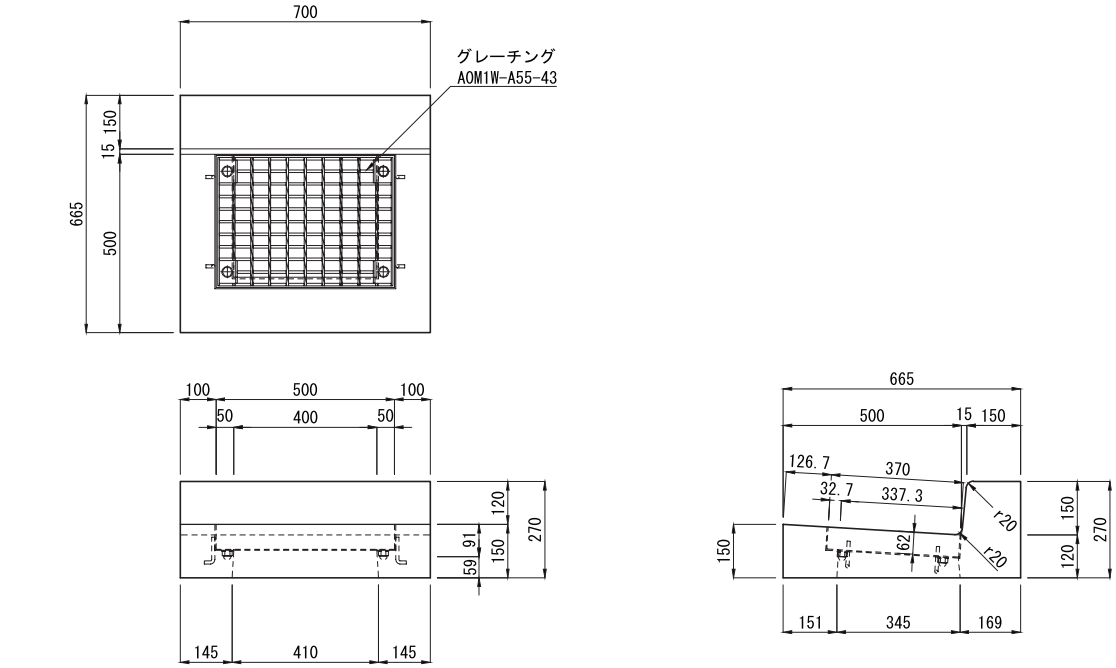

フルドレーンⅠ型
フルドレーンⅡ型
フルドレーン境界ブロック
ＩＢＣ排水側溝
ＩＢＣ境界ブロック
都市型側溝
ＳＫ側溝ロードレインⅠ型
箱形U字側溝
長尺U字溝
深溝U字溝
側溝用蓋
横断溝
ボックスカルバート
U形側溝
L形側溝
境界ブロック
集水桝
エルフォーム
テールアルメ
ＮＳＳブロック
SPブロック
UKパネルパネックス
柵板・鍬止張・法枠ブロック
鉄道関連
その他製品

L形縁塊［国土交通省Ⅱ型］665×700×120/150

CAD data DWG SFC

セミフラットタイプA両面R

単位：mm

P168ページに専用の下部桝（D桝）がございます。

■ セミフラットタイプ　A両面R（排水性舗装対応）　製品参考質量：１３２ｋｇ

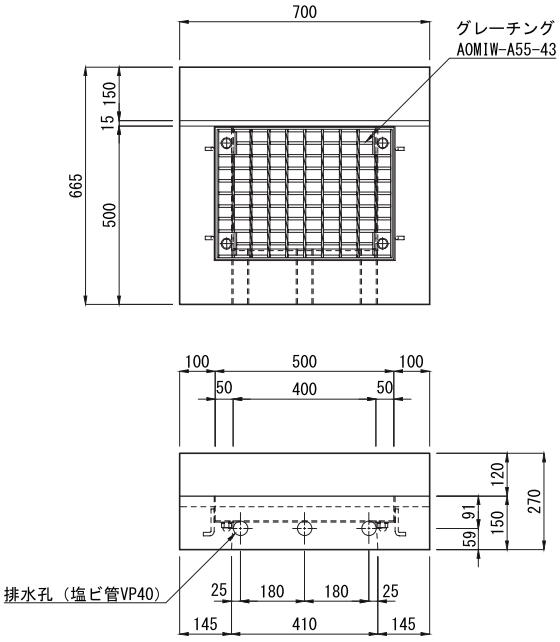

注（1）排水孔を無しとすることもできます。

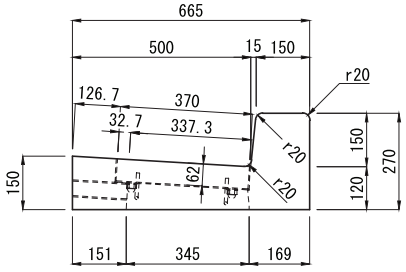

L形縁塊［国土交通省Ⅱ型］700×700×120/200

CAD data DWG SFC

セミフラットタイプB両面R

単位：mm

P168ページに専用の下部桝（D桝）がございます。

■ セミフラットタイプ　B両面R（排水性舗装対応）　製品参考質量：１６２ｋｇ

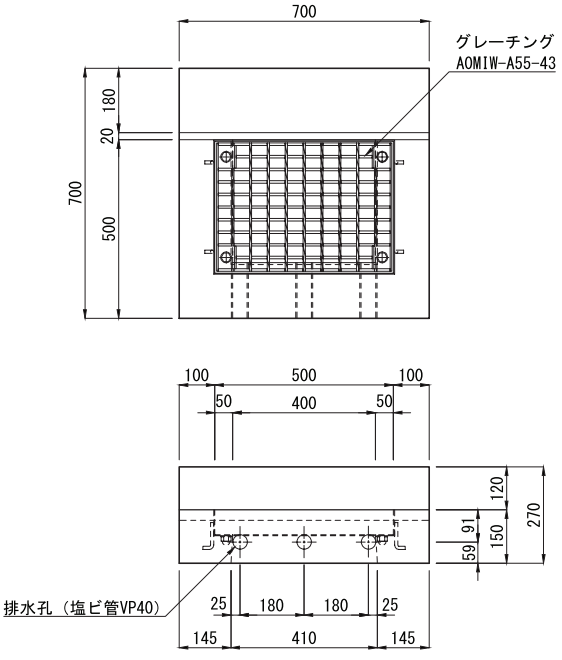

注（1）排水孔を無しとすることもできます。

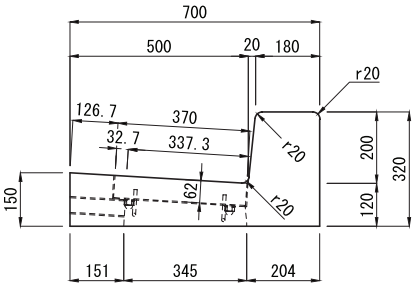

フルドレーンⅠ型
フルドレーンⅡ型
フルドレーン境界ブロック
ＩＢＣ排水側溝
ＩＢＣ境界ブロック
都市型側溝
ＳＫ側溝ロードレインⅠ型
箱形U字側溝
長尺U字溝
深溝U字溝
側溝用蓋
横断溝
ボックスカルバート
U形側溝
L形側溝
境界ブロック
集水桝
エルフォーム
テールアルメ
ＮＳＳブロック
SPブロック
UKパネルパネックス
柵板・鍬止張・法枠ブロック
鉄道関連
その他製品

国土交通省型 D桝　300用 [700×700×1030]

CAD data DWG SFC

単位：mm

■ D桝３００用[700×700×1030]　製品参考質量：６０４ｋｇ

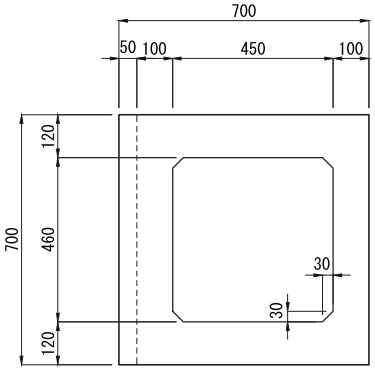

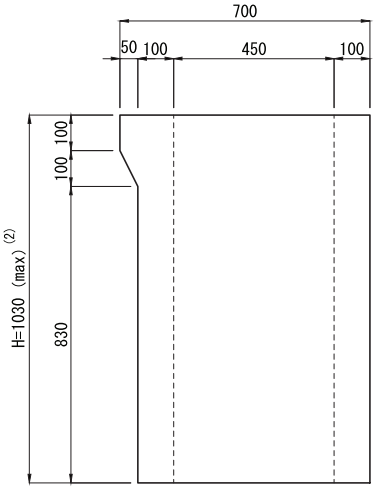

注 (1)この桝はP166、P167ページのL形縁塊(国土交通省Ⅱ型)の下部桝として使用します。
(2)H寸法は製造可能な最大寸法です。あらかじめ担当営業にお問い合わせください。
(3)側壁の開口寸法及び位置については任意に対応できます。

フルドレーンⅠ型
フルドレーンⅡ型
フルドレーン境界ブロック
ＩＢＣ排水側溝
ＩＢＣ境界ブロック
都市型側溝
ＳＫ側溝ロードレインⅠ型
箱形U字側溝
長尺U字溝
深溝U字溝
側溝用蓋
横断溝
ボックスカルバート
U形側溝
L形側溝
境界ブロック
集水桝
エルフォーム
テールアルメ
ＮＳＳブロック
SPブロック
UKパネルパネックス
柵板・鍬止張・法枠ブロック
鉄道関連
その他製品

ため桝・改良桝

CAD data DWG SFC

単位：mm

■ た め 桝

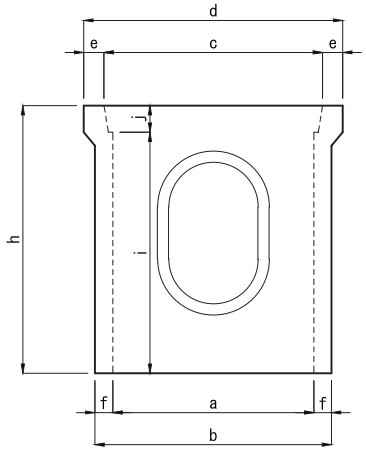

■ 蓋

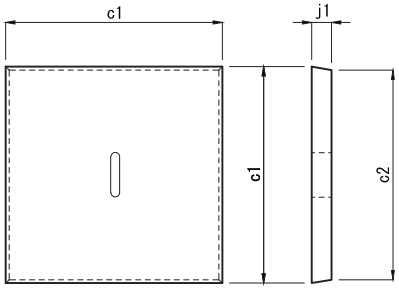



寸 法 表

呼び名	寸法 (mm) a	b	c	d	h	e	f	i	j	c_1	c_2	j_1	参考重量 (kg)
300	300	360	330	410	430	40	30	395	35	325	310	35	51
360	360	430	390	480	495	45	35	455	40	385	375	40	72
450	450	530	490	580	600	45	40	555	45	485	470	45	125
600	600	700	640	750	770	55	50	710	60	635	625	60	250

■ 改 良 桝

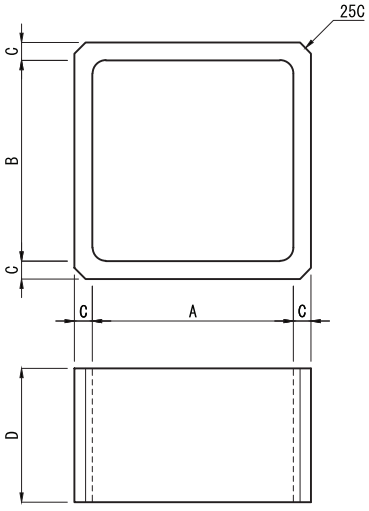



呼び名	寸法 (mm) A	B	C	D	参考質量 (Kg)
300用	300	300	30	300	26
360用	360	360			35
450用	450	450	40		50
600用	600	600	50		80

フルドレーンⅠ型
フルドレーンⅡ型
フルドレーン境界ブロック
IBC排水側溝
IBC境界ブロック
都市型側溝
SK側溝ロードレインⅠ型
箱形U字側溝
長尺U字溝
深溝U字溝
側溝用蓋
横断溝
ボックスカルバート
U形側溝
L形側溝
境界ブロック
集水桝
エルフォーム
テールアルメ
NSSブロック
SPブロック
UKパネルパネックス
柵板・鍬止張・法枠ブロック
鉄道関連
その他製品

TY集水桝 製造打ち合わせ図

業者名	様	発行者	
工事名			
現場名			
サイズ	内寸（　　）×（　　）×H（　　） 外寸（　　）×（　　）×H（　　）	個数	
		集水桝No.	
ｸﾞﾚｰﾁﾝｸﾞ種類荷重	ﾋﾟﾝﾋﾝｼﾞ・ﾎﾞﾙﾄ固定・落し込み・蓋無し T-25 ・ T-14 ・ T-2 普通目 ・ 細目	備考	

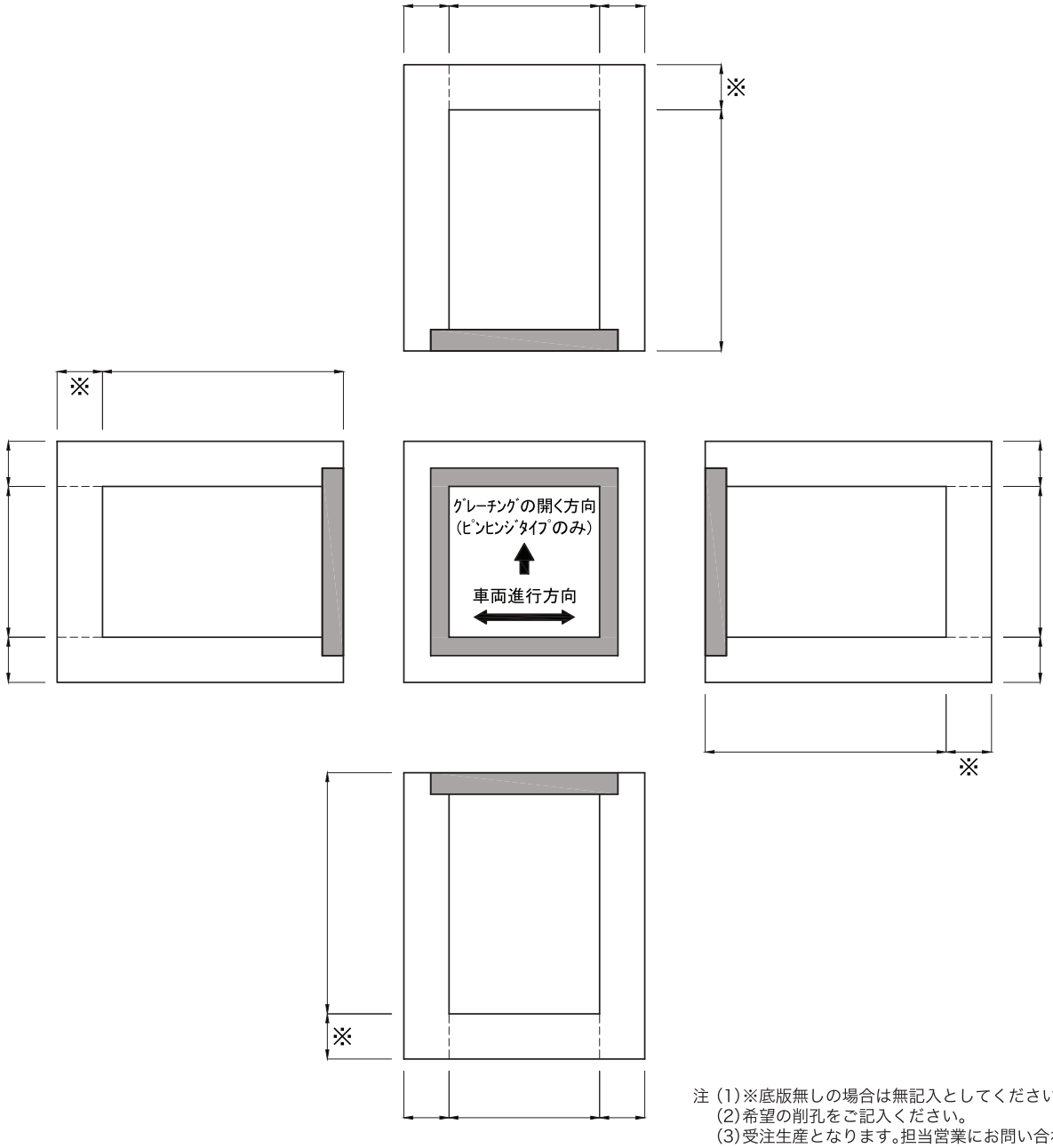

注 (1)※底版無しの場合は無記入としてください。
(2)希望の削孔をご記入ください。
(3)受注生産となります。担当営業にお問い合わせください。

TOYO

エルフォーム

エルフォームＧタイプ(宅地用)
エルフォームＧタイプ９０°コーナー(宅地用)
エルフォームＧ１タイプ(道路用)
逆エルフォームＧタイプ(宅地用)
布設標準構造図(参考資料)
エルフォーム用ベースブロック

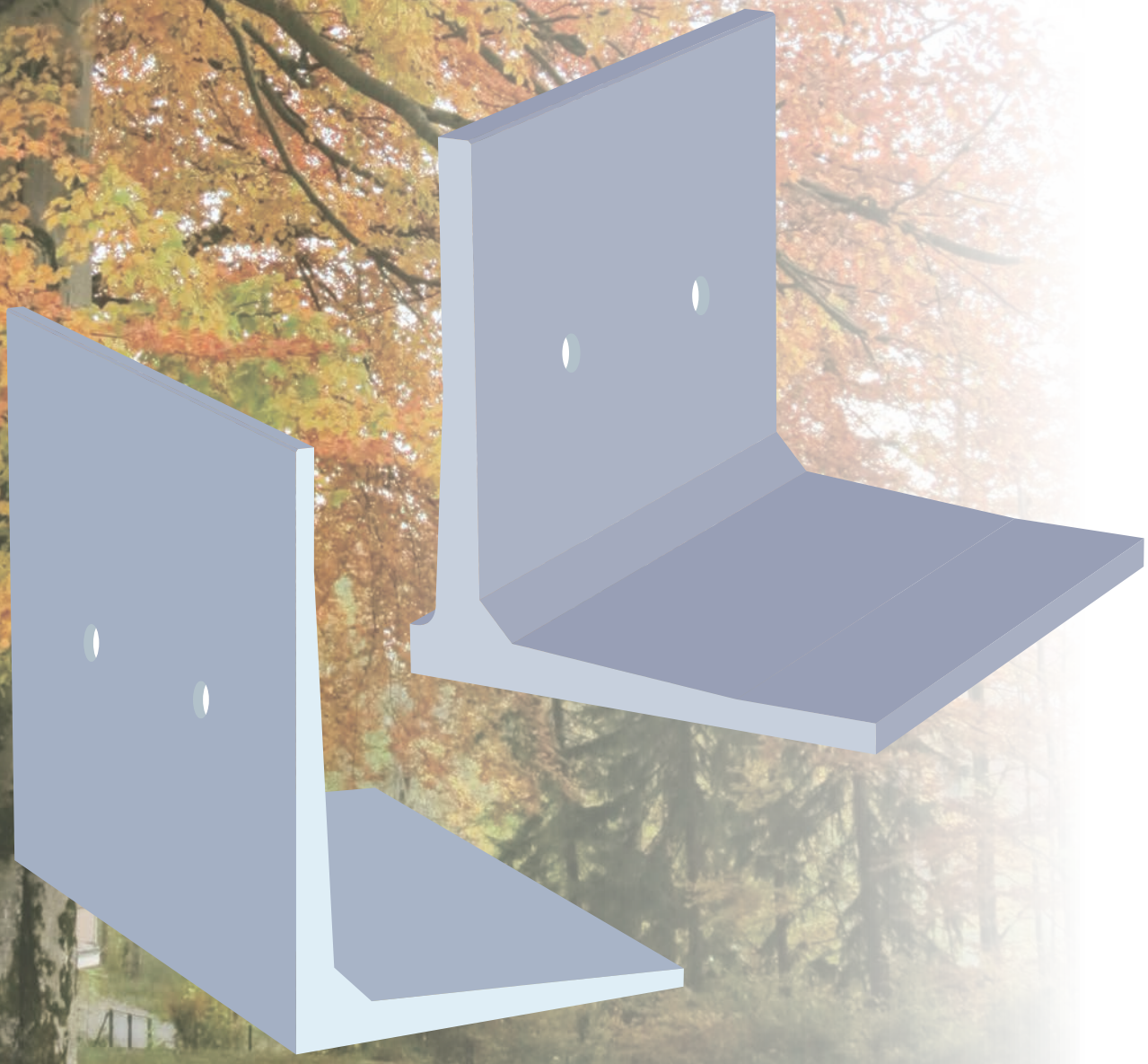

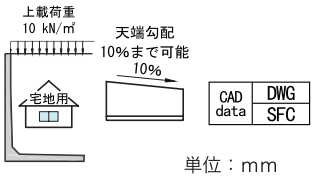

CAD data DWG SFC

エルフォームGタイプ（宅地用）

（L型擁壁）

前壁が垂直のため敷地用地を最大限有効に利用できるL型擁壁です。
構造力学的な検証のもとに製品の軽量化を図り、経済性・施工性に優れたL型擁壁です。
法面形状や道路勾配に合わせた天端勾配とすることができます。
擁壁高さは10cm単位の高さとすることが可能です。

単位：mm

フルドレーンⅠ型
フルドレーンⅡ型
フルドレーン境界ブロック
IBC排水側溝
IBC境界ブロック
都市型側溝
SK側溝ロードレインI型
箱形U字側溝
長尺U字溝
深溝U字溝
側溝用蓋
横断溝
ボックスカルバート
U形側溝
L形側溝
境界ブロック
集水桝
エルフォーム
テールアルメ
NSSブロック
SPブロック
UKパネルパネックス
柵板・鍬止張・法枠ブロック
鉄道関連
その他製品



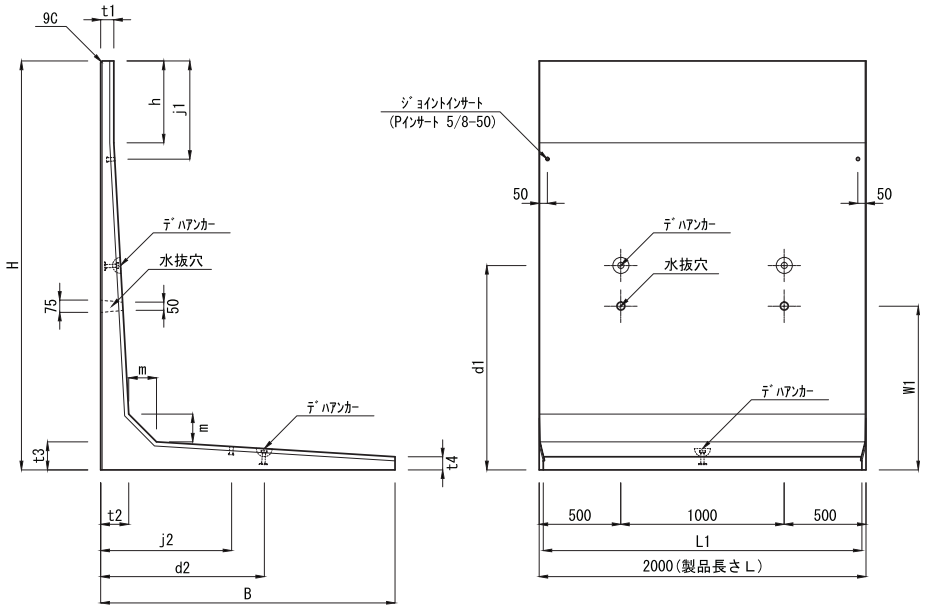

呼び名		寸法 (mm) H	B	L1	t1	t2	t3	t4	m	h	j1	j2	W1	d1	d2	参考質量 (kg)
Gタイプ 上載荷重 q=10kN/㎡	G- 50	500	600	1984	75	75	75	75	75	—	100	250	400	—	300	384
	G- 60	600									200					419
	G- 70	700									300					454
	◎ G- 75	750									100			600		472
	G- 80	800									150					490
	G- 90	900	750	1980							250					581
	◎ G-100	1000									350					616
	G-110	1100	950	1975	80	100	100	83	100	100	200	500	600	800	500	873
	G-120	1200								200	300					910
	◎ G-125	1250								250	350					929
	G-130	1300								300	400					948
	G-140	1400	1100	1970				80		400	500					1046
	◎ G-150	1500								500	600					1084
	G-160	1600	1250	1965	80	140	140	88	140	100	200	650	700	1100	600	1500
	G-170	1700								200	300					1537
	◎ G-175	1750								250	350					1556
	G-180	1800	1400	1960				80		300	400					1637
	G-190	1900								400	500					1674
	◎ G-200	2000								500	600					1712
	G-210	2100	1600	1956	80	170	170	92	170	100	200	800	1000	1250	1000	2235
	G-220	2200								200	300					2272
	◎ G-225	2250								250	350					2291
	G-230	2300	1800	1950				80		300	400					2394
	G-240	2400								400	500					2431
	◎ G-250	2500								500	600					2469
	G-260	2600	2000	1946	90	210	210	102	210	100	200	1000	1000	1700	1200	3341
	G-270	2700								200	300					3383
	◎ G-275	2750								250	350					3404
	G-280	2800	2200	1940				90		300	400					3519
	G-290	2900								400	500					3562
	◎ G-300	3000								500	600					3604

注 (1)呼び名に◎印がついているものが標準規格品です。その他、擁壁高Hについては10cm(100mm)単位で任意の寸法とすることができますので、あらかじめ担当営業に問い合わせください。
(2)製品長さL=1000 他、任意のL寸法にも対応できます。
(3)擁壁天端の勾配は10%まで型枠にて製造可能です。(G-110・160・210・260は5%まで) また、10%を超える場合はカッター対応となります。
(4)擁壁は設置される高さ、地形あるいは地盤条件、上載荷重条件などにより、構造形式、基礎形式が変わりますので事前の調査、検討を行い、設計計画をしてください。
(5)基礎高さ及び擁壁高さが異なる場合はジョイントインサートの取付け位置にずれが生じますので、あらかじめ展開図等で確認をしてから工場で加工をします。

エルフォーム Gタイプ 90°コーナー（宅地用）

（L型擁壁）

宅地用　CAD data DWG SFC

単位：mm



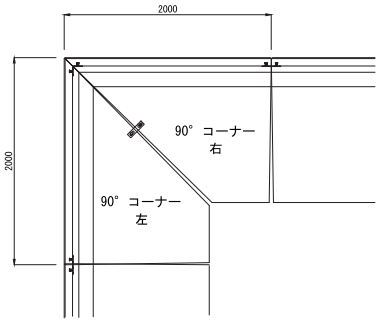

９０° コーナー組立平面図（参考）

９０° コーナー左

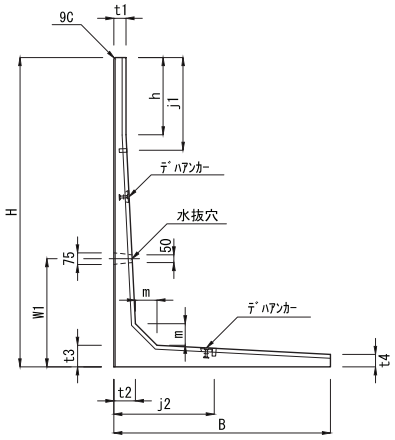

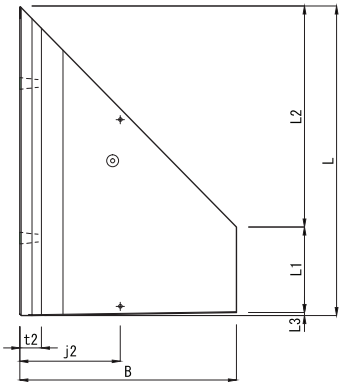

９０° コーナー右

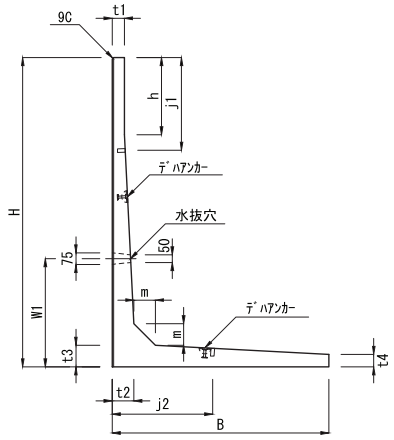

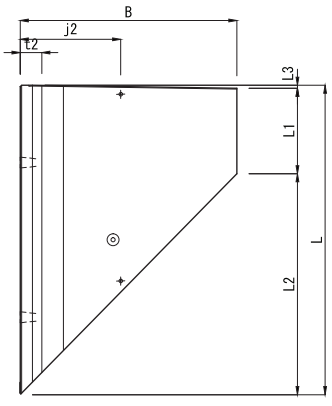

呼び名		寸法 (mm) H	B	L	L1	L2	L3	t1	t2	t3	t4	m	h	j1	j2	W1	参考質量 (Kg)
Gタイプ 上載荷重 q=10 kN/㎡	G- 75	750	600	2000	1380.9	611.3	7.8	75	75	75	75	75	—	100	250	400	435
	G-100	1000	750		1225.9	764.1	10.0							350			560
	G-125	1250	950		1018.9	968.3	12.8	80	100	100	83	100	250		500	600	819
	G-150	1500	1100		863.8	1121.2	15.0				80		500	600			941
	G-175	1750	1250		707.1	1275.3	17.6		140	140	87	140	250	350	650	700	1317
	G-200	2000	1400		551.7	1428.3	20.0				80		500	600			1426
	G-225	2250	1600		346.6	1631.4	22.0		170	170	91	170	250	350	800	1000	1842
	G-250	2500	1800		139.6	1835.4	25.0				80		500	600			1936
	G-275	2750	1931.6		—	1974.0	26.0	90	210	210	106.7	210	250	350	1000		2572
	G-300	3000									108.1		500	600			2678

注 (1)擁壁は設置される高さ、地形あるいは地盤条件、上載荷重条件などにより、構造型式、基礎型式が変わりますので事前の調査、検討を行い設計計画をしてください。
(2)基礎地盤が軟弱の場合は別途、基礎の設計が必要です。
(3)根入れ深さは、基礎底版が地表に出ないよう、また排水施設等の構造物より充分な余裕をみて設定しなければなりません。なお、隣接する既存の擁壁等の構造物に影響を及ぼすおそれがある時は、山留め工等適切な防護措置等を講じた上、根入れ深さを検討し、施工しなければなりません。
(4)コーナー部においては、安定性を向上させるために、擁壁の背面底版を壁高の1/3程度の高さの現場打ちコンクリートで巻き立てることを推奨します。なお、この場合の出隅部1辺の長さは隣接続擁壁底版にかかる程度の長さ以上としてください。

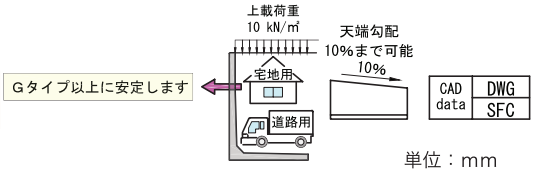

エルフォームG1タイプ（道路用）

（L型擁壁）

単位：mm

前壁が垂直のため敷地用地を最大限有効に利用できるL型擁壁です。
構造力学的な検証のもとに製品の軽量化を図り、経済性・施工性に優れたL型擁壁です。
法面形状や道路勾配に合わせた天端勾配とすることができます。
擁壁高さは10cm単位の高さとすることが可能です。

フルドレーンⅠ型
フルドレーンⅡ型
フルドレーン境界ブロック
IBC排水側溝
IBC境界ブロック
都市型側溝
SK側溝ロードレインI型
箱形U字側溝
長尺U字溝
深溝U字溝
側溝用蓋
横断溝
ボックスカルバート
U形側溝
L形側溝
境界ブロック
集水桝
エルフォーム
テールアルメ
NSSブロック
SPブロック
UKパネルパネックス
柵板・鍬止張・法枠ブロック
鉄道関連
その他製品

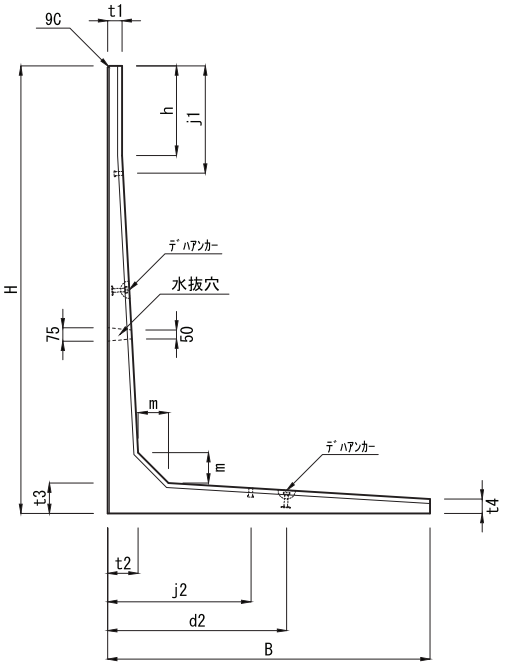

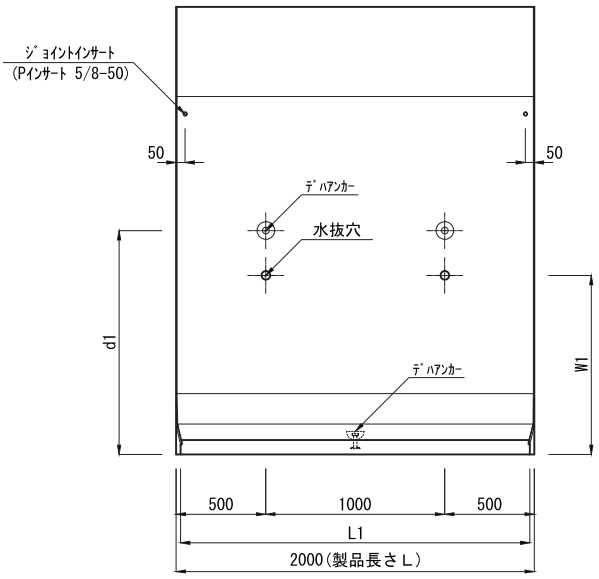

呼び名	寸法 (mm) H	B	L1	t1	t2	t3	t4	m	h	j1	j2	W1	d1	d2	参考質量 (Kg)
G1- 50	500	700	1982	75	75	75	75	75	—	100	250	400	—	300	419
G1- 60	600									200					454
G1- 70	700	750	1980							300					506
◎ G1- 75	750									100			600		524
G1- 80	800									150					542
G1- 90	900	850	1977							250					616
◎ G1-100	1000									350					651
G1-110	1100	1000	1973	80	100	100	82	100	100	200	500	600	800	500	892
G1-120	1200								200	300					929
◎ G1-125	1250								250	350					948
G1-130	1300	1150	1969				79		300	400					1023
G1-140	1400								400	500					1064
◎ G1-150	1500								500	600					1102
G1-160	1600	1300	1963		140	140	84	140	100	200	650	700	1100	600	1520
G1-170	1700								200	300					1557
◎ G1-175	1750								250	350					1576
G1-180	1800	1450	1958				77		300	400					1665
G1-190	1900								400	500					1692
◎ G1-200	2000								500	600					1730
G1-210	2100	1600	1956		170	170	91	170	100	200	800	1000	1250	1000	2235
G1-220	2200								200	300					2272
◎ G1-225	2250								250	350					2291
G1-230	2300	1800	1950				80		300	400					2394
G1-240	2400								400	500					2431
◎ G1-250	2500								500	600					2469
G1-260	2600	2000	1946	90	210	210	102	210	100	200	1000		1700	1200	3341
G1-270	2700								200	300					3383
◎ G1-275	2750								250	350					3404
G1-280	2800	2200	1940				90		300	400					3519
G1-290	2900								400	500					3562
◎ G1-300	3000								500	600					3604

注 (1)呼び名に◎印がついているものが標準規格品です。その他、擁壁高Hについては10cm(100mm)単位で任意の寸法とすることができますので、あらかじめ担当営業にお問い合わせください。
(2)製品長さL=1000 他、任意のL寸法にも対応できます。
(3)擁壁天端の勾配は 10% まで型枠にて製造可能です。(G-110・160・210・260は5%まで) また、10%を超える場合はカッター対応となります。
(4)擁壁は設置される高さ、地形あるいは地盤条件、上載荷重条件などにより、構造形式、基礎形式が変わりますので事前の調査、検討を行い、設計計画をしてください。
(5)基礎高さ及び擁壁高さが異なる場合はジョイントインサートの取付け位置にずれが生じますので、あらかじめ展開図等で確認をしてから工場で加工をします。

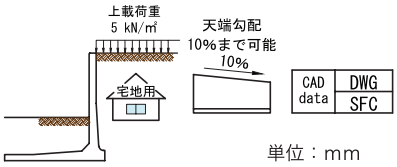

単位：mm

逆エルフォーム Gタイプ（宅地用）

（逆L型擁壁）

前壁が垂直のため敷地用地を最大限有効に利用できる逆L型擁壁です。
構造力学的な検証のもとに製品の軽量化を図り、経済性・施工性に優れた逆L型擁壁で、
法面形状や道路勾配に合わせた天端勾配とすることもできます。
擁壁高さは10cm単位の高さとすることが可能です。

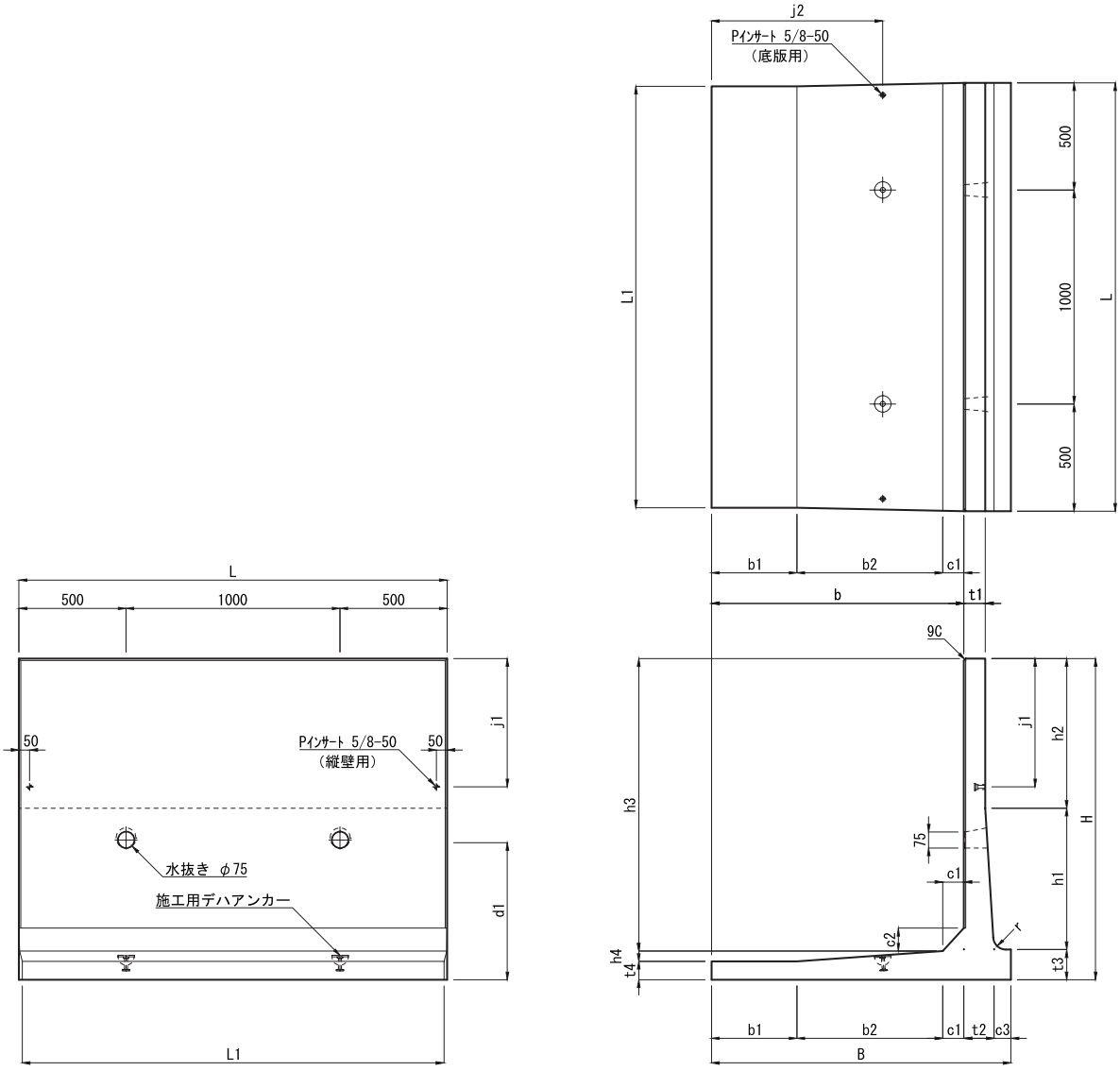

呼び名	寸法（mm）																					参考質量
	H	B	L	L1	t1	t2	t3	t4	b	b1	b2	c1	c2	c3	h1	h2	h3	h4	d1	j1	j2	r	（kg）
逆 G- 75	750	650	2000	1980	100	130	100	75	520	200	245	75	81	50	200	450	656	19	380	100	300	50	619
逆 G-100	1000	900							720	400						700	906		500	350	500		806
逆 G-125	1250	1150		1970		140	140	85	930	150	680	100	107	80	660	450	1117	48	540	350	550	60	1222
逆 G-150	1500	1400							1180	400						700	1367		640	600	800		1439
逆 G-175	1750	1500		1960		150	150	90	1150	200	800	150	265	200	1150	450	1609	51	740	350	700	70	1839
逆 G-200	2000	1700							1350	400						700	1859		840	600	900		2041

注 (1)この規格は標準規格品です。擁壁高Hについては、10cm(100mm)単位で任意の寸法とすることができますので、あらかじめ担当営業にお問い合わせください。
(2)製品長さL=1000他、任意のL寸法にも対応できます。
(3)擁壁天端の勾配は10%まで型枠にて製造可能です。また、10%を超える場合はカッター対応となります。
(4)擁壁は設置される高さ、地形あるいは地盤条件、上載荷重条件などにより、構造形式、基礎形式が変わりますので事前の調査、検討を行い、設計計画をしてください。
(5)基礎高さ及び擁壁高さが異なる場合はジョイントインサートの取付け位置にずれが生じますので、あらかじめ展開図等で確認をしてから工場で加工をします。

フルドレーン Ⅰ型
フルドレーン Ⅱ型
フルドレーン 境界ブロック
IBC 排水側溝
IBC 境界ブロック
都市型側溝
SK側溝 ロードレインⅠ型
箱形U字側溝
長尺U字溝
深溝U字溝
側溝用蓋
横断溝
ボックス カルバート
U形側溝
L形側溝
境界ブロック
集水桝
エルフォーム
テールアルメ
NSS ブロック
SPブロック
UKパネル パネックス
柵板・鍬止 張・法枠ブロック
鉄道関連
その他製品

◆布設標準構造図(参考資料)

単位：mm

エルフォーム布設標準構造図

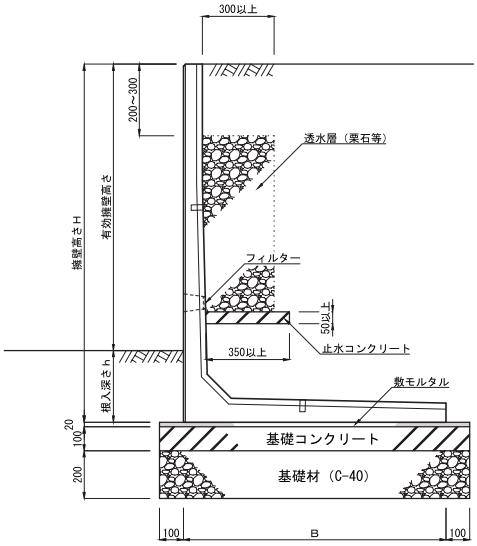

注 (1)基礎地盤が軟弱の場合は別途、基礎の設計が必要です。
(2)根入れ深さは、基礎底版が地表に出ないようまた排水施設等の構造物より充分な余裕をみて設定しなければなりません。
根入れ深さは、標準図による擁壁で使用条件が明記されているものを除き、一般的に35cm以上かつ、擁壁高さの15/100以上とし、安定した支持地盤に施工しなければなりません。

材 料 表　　10m当り

種　別	規　格・寸　法	単 位	数　量
擁　壁	エルフォーム G・G1-75～300	本	5.0
敷モルタル	1 : 3	㎥	=(B+0.2)×0.2
基礎コンクリート	18-8-20	㎥	=(B+0.2)
基　礎　材	C－40（t=20cm）	㎡	=(B+0.2)×10

逆エルフォーム布設標準構造図

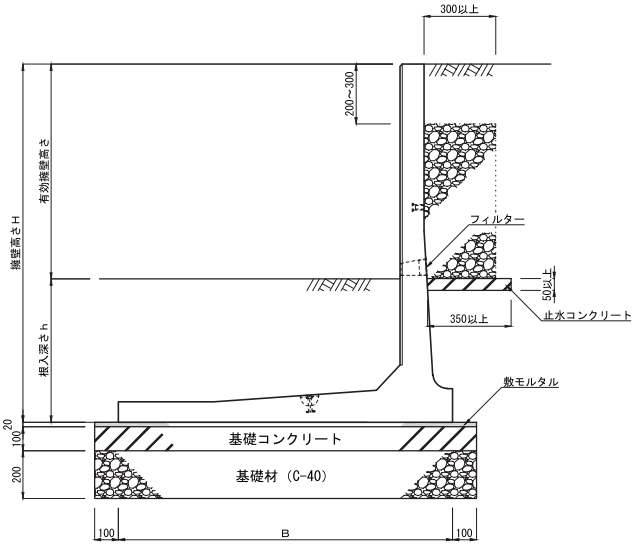

注 (3)逆L型仕様の場合は特に滑動に対する十分な設計検討が必要となりますので別途、担当営業にお問い合わせください。

材 料 表　　10m当り

種　別	規　格・寸　法	単 位	数　量
擁　壁	逆エルフォーム G－75～200	本	5.0
敷モルタル	1 : 3	㎥	=(B+0.2)×0.2
基礎コンクリート	18-8-20	㎥	=(B+0.2)
基　礎　材	C－40（t=20cm）	㎡	=(B+0.2)×10

根入れ深さ（参考）

呼 び 名	根入れ深さ h (mm)	根入れ深さ比 h / H
逆 G-75	370	0.49
逆 G-100	460	0.46
逆 G-125	500	0.40
逆 G-150	600	
逆 G-175	700	
逆 G-200	800	

注 (1)ここでの根入れ深さは標準設計の場合での根入れ深さです。
上載荷重、土羽の形状、地盤等の設計条件によりこれらの根入れ深さや適用する擁壁のサイズが異なってきますので、あらかじめ担当営業にお問い合わせください。

◆曲線部(アール)施工（参考資料）

①製品　L＝2ｍの場合

②製品　L＝1ｍの場合

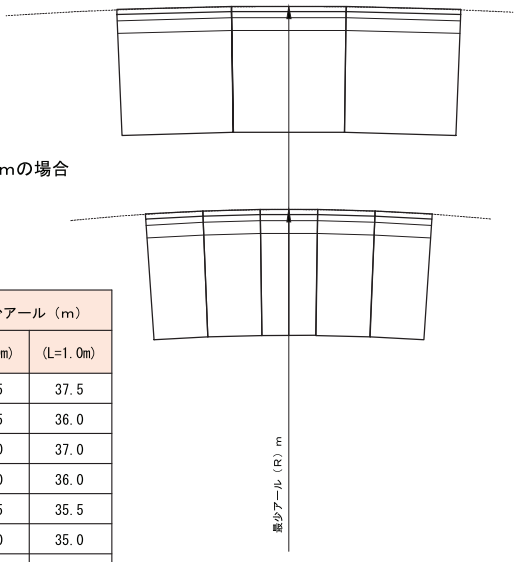

呼 び 名	最少アール（m）	
	(L=2.0m)	(L=1.0m)
G・G1- 75	74.5	37.5
G・G1-100	71.5	36.0
G・G1-125	74.0	37.0
G・G1-150	72.0	36.0
G・G1-175	71.5	35.5
G・G1-200	70.0	35.0
G・G1-225	72.0	36.0
G・G1-250	73.0	36.5
G・G1-275	74.0	37.0
G・G1-300	75.0	37.5

※ここでの最少アールは標準品を使用した場合のものです。

◆施工歩掛り（参考資料）

10m当り

呼 び 名	労 力 （人）			トラッククレーン		諸雑費率 (%)
	世話役 (人)	ブロック工 (人)	普通作業員 (人)	規　格	運転時間 (日)	
G・G1- 75	0.3	0.5	1.1	5 t	0.3	9
G・G1-100						
G・G1-125						
G・G1-150						
G・G1-175						
G・G1-200		0.6	1.3	10 t	0.4	
G・G1-225						
G・G1-250						
G・G1-275						
G・G1-300						

注 (1)上記歩掛りは、標準的なもので現場の状況により増減します。
(2)クレーンは、規格の能力以上のものを使用してください。
一般的に製品質量の3倍以上のものを手配願います。
(3)諸経費は、敷モルタル等の費用であり、労務費の合計金額に上記の率を乗じた金額を上限として計上願います。
(4)上記歩掛りには、現場内小運搬、据付調整を含みますが、床堀、埋め戻しは、別途計上願います。

エルフォーム用 ベースブロック

CAD data DWG SFC

従来の現場打ち基礎コンクリートをプレキャスト化した製品です。
プレキャスト基礎材のため天候に左右されずに施工ができ、型枠組み立て作業や養生期間が不要なため、工期の短縮が図れます。

単位：mm

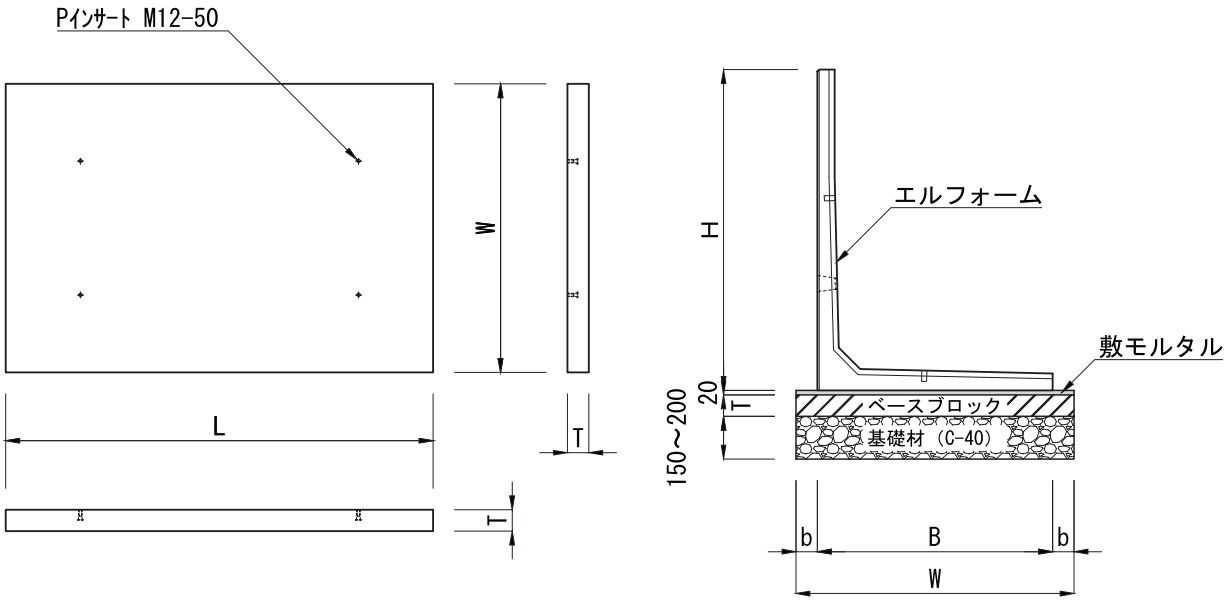

ベースブロック					適用品目					
呼び名	寸法（mm）			質量（kg）	エルフォームG			エルフォームG1		
	W	T	L		呼び名	底版幅 B (mm)	b (mm)	呼び名	底版幅 B (mm)	b (mm)
W 800	800	100	2000	376	G-50～G-80	600	100	—	—	—
			1000	188						
W 950	950		2000	447	G-90～G-100	750	100	G1-50～G1-60	700	125
			1000	223				G1-70～G1-80	750	100
W 1050	1050		2000	494	—	—	—	G1-90～G1-100	850	100
			1000	247						
W 1150	1150		2000	541	G-110～G-130	950	100	—	—	—
			1000	270						
W 1250	1250		2000	588	—	—	—	G1-110～G1-125	1000	125
			1000	294						
W 1350	1350		2000	635	G-140～G-150	1100	125	G1-130～G1-150	1150	100
			1000	317	G-160～G-175	1250	100			
W 1500	1500		2000	705	—	—	—	G1-160～G1-175	1300	100
			1000	353						
W 1650	1650		2000	776	G-180～G-200	1400	125	G1-180～G1-200	1450	100
			1000	388						
W 1800	1800		2000	846	G-210～G-225	1600	100	G1-210～G1-225	1600	100
			1000	423						
W 2000	2000		2000	940	G-230～G-250	1800	100	G1-230～G1-250	1800	100
			1000	470						
W 2200	2200		2000	1034	G-260～G-275	2000	100	G1-260～G1-275	2000	100
			1000	517						
W 2400	2400		2000	1128	G-280～G-300	2200	100	G1-280～G1-300	2200	100
			1000	564						

注（1）適用品目の区分はベースブロックの幅Wで区分していています。
また、L=2000及びL=1000の区分はベースブロックの質量の区分です。

テールアルメ擁壁

国土交通大臣認定擁壁（宅地造成等規制法施行令第15条）

フランスで開発されたテールアルメ工法は、平成10年3月に宅地造成工事規制区域への適用を国土交通大臣より認可されました。道路、鉄道、産業施設などの幅広い用途で、25年におよぶ豊富な実績を積んできたテールアルメ工法は、テールアルメ擁壁として、宅地造成においても数々のすぐれたメリットを発揮します。宅地の景観や周辺の環境などと調和できるように、コンクリートスキンの表面にはデザイン、カラーリングを施すことができます。
他工法と比較してコスト面でも有利なテールアルメ擁壁は、機能性、効率性、環境保全のあらゆる面からサポートします。

各種の都市基盤整備に貢献するテールアルメ工法。
多くの宅地造成で採用されています。

安全で良質な宅地の供給に貢献いたします。



テールアルメ工法は、補強土工法で唯一認定を受けた
国土交通大臣認定擁壁です。

テールアルメ擁壁

●擁壁のタイプ　盛土補強土壁工法
●テールアルメ擁壁は、砂質系の盛土材料を使用し、盛土に際して上下方向37～75cmにストリップと称するリブ付き帯鋼を配します。このときストリップは、表面を覆うコンクリート製壁面材（コンクリートスキン）とボルトにより連結されます。テールアルメ工法は、ストリップと土の摩擦力を介して、土圧をストリップの引張力に換えて、斜面崩壊を保護する機能を有する組立式の擁壁です。
●平成10年3月24日に「テールアルメ擁壁」は、宅地造成等規制法施行令第15条の規定に基づき、同令第6条に規定する擁壁と同等以上の効力があるものと認定されました。宅地造成工事規制区域内への適用が可能になりました。

※テールアルメはヒロセ株式会社の製品です。

テールアルメ工法の特長

環境に優しい

規格品の組合せが大半を
占める静かな工事で、
一般に杭打などを必要としないので、
騒音や振動等は
ほとんどありません。

最小限の用地幅

垂直擁壁のため、
用地は最小限ですみ、宅地を最大限に
有効利用することが出来ます。

短期間で施工

規格化されたプレハブ工法のため、
現場での施工性がよく、
工期短縮が可能です。



美しいデザイン

規格部材の他に、用途や環境調和等の
目的に合わせたカラースキン、
デザインスキンも製作できるため、
造成他のイメージを考慮した
擁壁に仕上げることが可能です。

高壁高が可能

従来の擁壁に比べて、低コストで
壁高が最高15mまで構築出来ます。

品質管理が万全

使用部材はすべて
厳しい品質管理のもとに、
日本テールアルメ協会認定工場で
製作される規格品のため、
現場では安心して
使用することができます。

テールアルメ擁壁の用途

道　路

緑　地

駐車場、駐輪場

（一戸建住宅用を除く）

公　園

プレイグランド

調整池及び調節池

（水圧の影響ある範囲を除く）

沈砂池

（水圧の影響ある範囲を除く）

土地造成

（住宅団地、工業団地、各種学校、病院、ホテル、マンション、通信施設、ごみ処分場、ごみ焼却場、
火葬場、資材置場、遊園地、多目的公園、ヘリポート、老人ホーム、保養所及び墓地等）

●その他、競技施設、自動車教習所、商業および産業施設、自動車テストコースなどの造成においても
擁壁範囲の用途が制限されています。

●擁壁の設置場所は、擁壁背後の土地の利用制限を将来にわたって担保するため、
テールアルメ擁壁は地方公共団体またはこれに準じる機関が管理することとなる土地、もしくは地区計画等により
土地利用計画が確実である土地の区域に限定されています。

注）上記用途は、宅地造成等規制法第８条（宅地造成に関する工事の許可）を
必要としない造成工事も含まれています。

テールアルメ擁壁の一覧

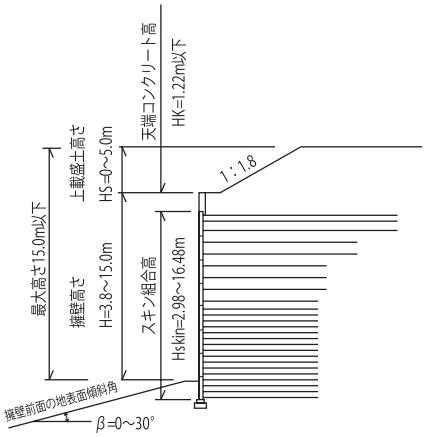

■上載盛土高 HS=0m 壁前面の地表面傾斜角 β=0～30°

擁壁高さ	H=(m)	3.80	4.50	5.18	5.86	6.54	7.22	7.90	8.59	9.27	9.95
スキン組合高	Hskin(m)	2.98	3.73	4.48	5.23	5.98	6.73	7.48	8.23	8.98	9.73
必要根入深さ	Df(m)	0.40	0.45	0.52	0.59	0.66	0.73	0.80	0.86	0.93	1.00
擁壁高さ	H=(m)	10.63	11.31	12.00	12.68	13.36	14.04	14.72	15.00	15.00	
スキン組合高	Hskin(m)	10.48	11.23	11.98	12.73	13.48	14.23	14.98	15.73	16.48	
必要根入深さ	Df(m)	1.07	1.14	1.20	1.27	1.34	1.41	1.48	1.95	2.70	

■上載盛土高 HS=3.0m 壁前面の地表面傾斜角 β=0～30°

擁壁高さ	H=(m)	3.80	4.50	5.18	5.86	6.54	7.22	7.90	8.59	9.27	9.95
スキン組合高	Hskin(m)	2.98	3.73	4.48	5.23	5.98	6.73	7.48	8.23	8.98	9.73
必要根入深さ	Df(m)	0.40	0.45	0.52	0.59	0.66	0.73	0.80	0.86	0.93	1.00
擁壁高さ	H=(m)	10.63	11.31	12.00	12.00	12.00	12.00	12.00	12.00	12.00	
スキン組合高	Hskin(m)	10.48	11.23	11.98	12.73	13.48	14.23	14.98	15.73	16.48	
必要根入深さ	Df(m)	1.07	1.14	1.20	1.95	2.70	3.45	4.20	4.95	5.70	

■上載盛土高 HS=5.0m 壁前面の地表面傾斜角 β=0～30°

擁壁高さ	H=(m)	3.80	4.50	5.18	5.86	6.54	7.22	7.90	8.59	9.27	9.95
スキン組合高	Hskin(m)	2.98	3.73	4.48	5.23	5.98	6.73	7.48	8.23	8.98	9.73
必要根入深さ	Df(m)	0.40	0.45	0.52	0.59	0.66	0.73	0.80	0.86	0.93	1.00
擁壁高さ	H=(m)	10.00	10.00	10.00	10.00	10.00	10.00	10.00	10.00	10.00	
スキン組合高	Hskin(m)	10.48	11.23	11.98	12.73	13.48	14.23	14.98	15.73	16.48	
必要根入深さ	Df(m)	1.70	2.45	3.20	3.95	4.70	5.45	6.20	6.95	7.70	

申請擁壁標準築造定規図

本擁壁背後の土地の利用制限

ストリップ直上範囲には、建築物・工作物は構築できません。ただし、仮設構造物及び軽微な工作物（フェンス、仮設ハウス、ガードレール、電柱、ベンチ等）で基礎掘削を伴う場合は、掘削深さが最上段ストリップ上面より70cm以上確保されているものは除く。

正　面　図

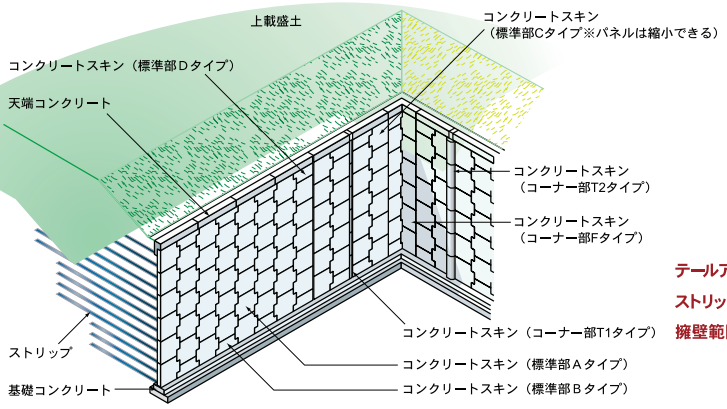

基礎掘削の範囲

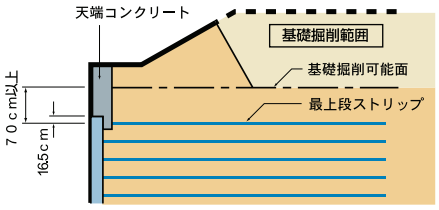

テールアルメ擁壁　コンクリートスキン、天端コンクリート、ストリップ及びストリップが敷設される盛土部分をいう。

ストリップ直上範囲　ストリップが敷設される範囲を地表面に投影した部分をいう。

擁壁範囲　壁前面の地表面とコンクリートスキンの交点を起点として、水平面に対して30°の勾配を有する面を考える。　この面と擁壁頂部の地表面との交点位置における鉛直面とコンクリートスキンに挟まれた範囲をいう。

（1）ストリップ直上範囲

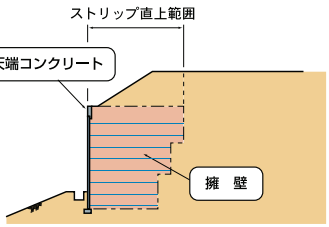

（2）擁壁範囲（用途制限範囲）

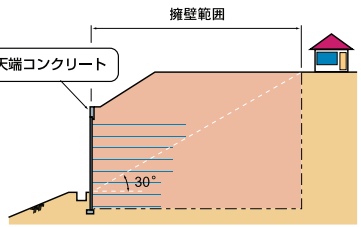

背　面　図

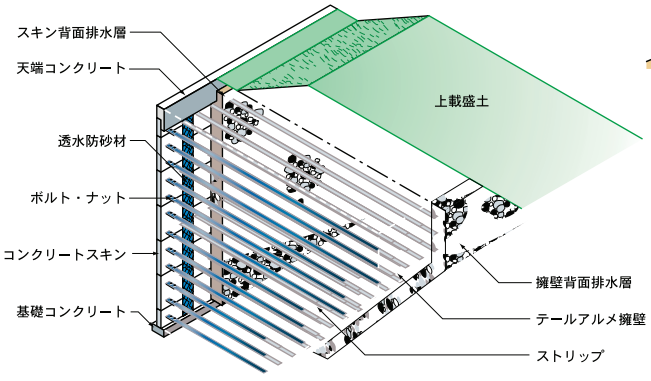

スーパー・テールアルメ







※スーパーテールアルメはヒロセ株式会社の製品です。

フルドレーン Ⅰ型
フルドレーン Ⅱ型
フルドレーン 境界ブロック
ＩＢＣ 排水側溝
ＩＢＣ 境界ブロック
都市型側溝
ＳＫ側溝 ロードレインⅠ型
箱形U字側溝
長尺U字溝
深溝U字溝
側溝用蓋
横断溝
ボックス カルバート
U形側溝
L形側溝
境界ブロック
集水桝
エルフォーム
テールアルメ
NSS ブロック
SPブロック
UKパネル パネックス
柵板・鍬止 張・法枠ブロック
鉄道関連
その他製品

スーパーテールアルメ工法

スーパー・テールアルメ工法は、信頼性のあるテールアルメ工法を改善・改良した新技術です。
ロー・コスト、ハイ・スピード、ハイ・グレードな補強土壁を構築できます。
また、数々の地震に耐えた実績と経験から、耐震性の高い補強土技術を提供いたします。

フルドレーンⅠ型
フルドレーンⅡ型
フルドレーン境界ブロック
IBC排水側溝
IBC境界ブロック
都市型側溝
SK側溝ロードレインI型
箱形U字側溝
長尺U字溝
深溝U字溝
側溝用蓋
横断溝
ボックスカルバート
U形側溝
L形側溝
境界ブロック
集水桝
エルフォーム
テールアルメ
NSSブロック
SPブロック
UKパネルパネックス
柵板・鍬止張・法枠ブロック
鉄道関連
その他製品





［ スーパー・テールアルメ工法の特長 ］

トータル工事コストの削減

●パネルの大型化

大型長方形パネルの採用により、壁面設置時間が従来よりも30%短縮。

●ストリップ総延長の削減

ストリップの最適配置と最適断面の採用により、ストリップ取付総延長が従来よりも25%削減。

●転圧回数の改善

転圧1層の高さを30cmにすることにより、まき出し・転圧等の土工手間が従来よりも20%削減。

景観デザイン

大型長方形のパネルを採用することで、様々なデザインパネル／アートレリーフを選択可能。

安全性の向上

プレキャスト部材の天端異形パネル、キャップを採用することで、現場打ち調整作業を軽減。

スーパーテールアルメ

トータル工事コストの削減

各部材は従来工法のものを改良・応用しており、
施工面／経済面に大きなメリットをもたらします。

30% パネル設置時間を短縮

パネルを約1．5倍大型化することにより、設置作業の回数を大幅に削減しました。パネルは全て厳しい品質管理のもとに、工場で製作される長方形の形状をした規格品で施工性にも優れ、工期の大幅な短縮を実現します。

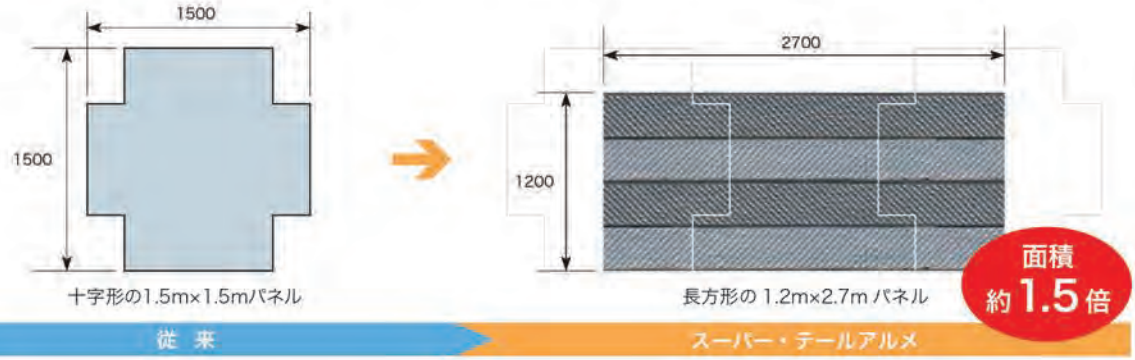

25% ストリップ総延長の削減

ストリップの形状を幅広にすることで、土との摩擦抵抗力を増大させ、またそれらを最適に配置することで、求められている強度を保ちつつストリップ取付総延長の飛躍的な削減を可能にしています。



●従来ストリップ
4mm(厚)×60mm(幅)×L(長さ)

●幅広ストリップ
4mm(厚)×80mm(幅)×L(長さ)

従 来　スーパー・テールアルメ

20% 転圧回数を削減

転圧１層の高さが３０ｃｍになり、転圧回数の大幅削減が可能になりました。例えば、６ｍの盛土を施工するのに従来では２４回の転圧が必要でしたが、スーパー・テールアルメ工法では２０回の転圧で実現可能です。

【20 回転圧の場合】

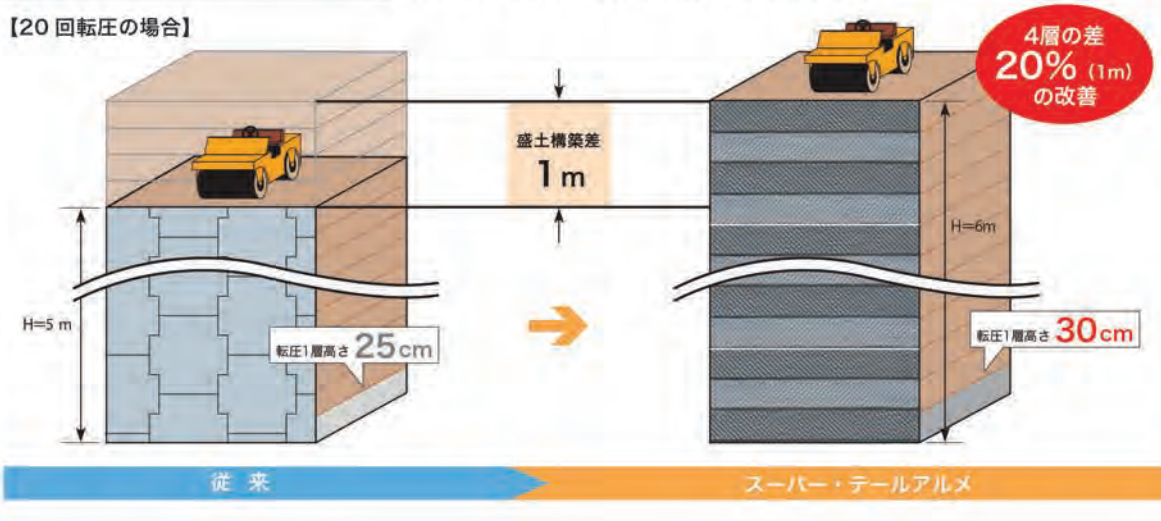

景観デザイン

**コンクリート部材特有の無機質な冷たさを和らげ、
景観との調和を可能にします。**

デザインパネル

代表的なデザインであるサンシャインストライプ／ハツリ模様／割石模様など、周辺環境に合ったデザインパネルを選べます。

◎サンシャインストライプ



◎ハツリ模様



◎割石模様



アートレリーフ

オリジナルな壁面を希望される場合も、
デザイン性の高いパネルの提供が可能です。







フルドレーン I 型
フルドレーン II 型
フルドレーン 境界ブロック
IBC 排水側溝
IBC 境界ブロック
都市型側溝
SK側溝 ロードレインI型
箱形U字側溝
長尺U字溝
深溝U字溝
側溝用蓋
横断溝
ボックス カルバート
U形側溝
L形側溝
境界ブロック
集水桝
エルフォーム
テールアルメ
NSS ブロック
SPブロック
UKパネル パネックス
柵板・鍬止 張・法枠ブロック
鉄道関連
その他製品

安全性の向上

現場打ち調整作業の軽減だけでなく、高所での作業用足場が不要になり、作業者の安全性が飛躍的に向上しました。

従　来



高さ調整は、現場打ち笠コンクリート処理が標準です。

スーパー・テールアルメ

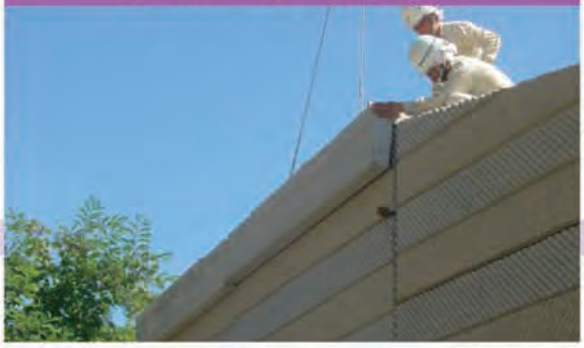



現場打ち不要
足場不要



プレキャスト部材の天端異形パネル、キャップを採用することで、
不陸（ふりく）の調整が簡単にできる仕組みになっています。



施工手順

単純作業の繰り返しで熟練工や特殊な技術は不要です。

1 基礎工

2 パネル設置

3 ストリップ取付

4 土のまき出し・敷均し

5 盛土材の締固め

6 天端処理

7 完了

1



2 壁面パネルの大型化による壁面設置時間を短縮!

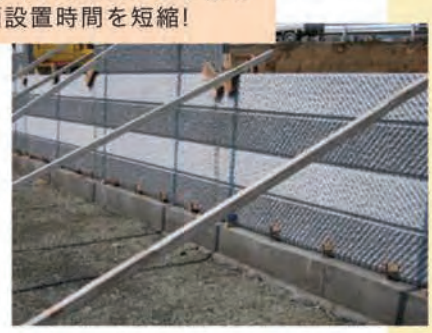

施工は、最下段壁面パネル組立てから、天端盛土まで、単純作業の繰り返しです。

3 4 幅広ストリップの最適配置により、ストリップの取付け総延長削減!



5 盛土層厚の改善により、総転圧回数を低減!



6 天端傾斜パネルの採用により、笠石コンクリートの最小化と作業者の安全を確保





7 デザインパネルの採用により景観性が向上



新テールアルメ

新工法 ジオメガシステム

（テールアルメGSシリーズ）

NETIS登録：CG-130014-A

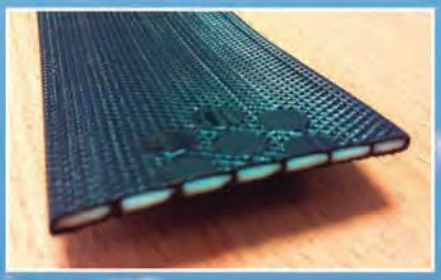
ジオストラップ

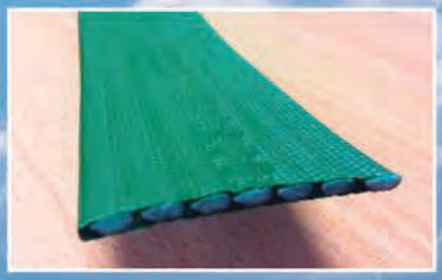
エコストラップ

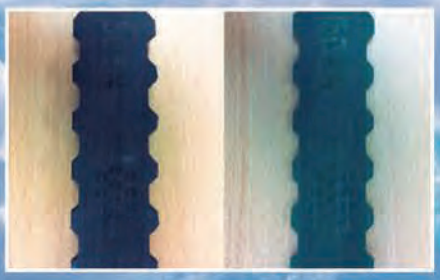
HA シリーズ

ジオシンセティックス補強材







多彩な壁面材に対応可能

- 優れた経済性
- 高耐久性
- 施工性・安全性の向上

※新テールアルメ[ジオメガシステム]はヒロセ株式会社の製品です。

コストパフォーマンス

シンプルな製法の補強材を実現。経済性に優れたテールアルメ工法を提供します。

劣悪な盛土材環境に対応

ジオストラップは、3≦pH≦9および塩分を含む盛土材環境に適用できます。
エコストラップはすべての化学的に劣悪な環境に対応できます。

コンクリート壁面材へのシンプルな取付

付属部材を必要とせず、オメガスリーブに挿入するだけ。部材点数が少なく、従来のシンセティックス工法の複雑な施工は必要ありません。

世界実績は既に80万m²

ISO 10318 の製品分類ジオストリップに相当し、仏国基準には既に標準補強材として掲載。

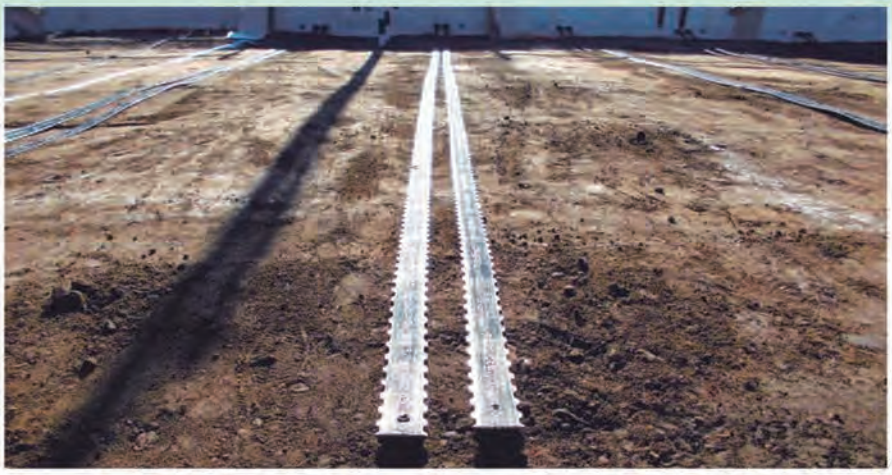

高耐久・軽量・経済的なジオシンセティックス補強材（ストラップ）

ジオシンセティックス補強材（ストラップ）は、引張強度・摩擦抵抗で従来の鋼製補強材（ストリップ）と同等であり、耐久性は100年以上とすぐれた安全性を持っています。また、重量は従来の鋼材の1/10と大幅な軽量化を実現し、施工性の向上が図られました。
ヒロセは、テールアルメGSシリーズで補強土壁工法に「新たな価値」をご提案します。

› ジオストラップ | Geo-Strap



› エコストラップ | Eco-Strap



› HAジオストラップ | HA Geo-Strap



› HAエコストラップ | HA Eco-Strap



01 経済性・施工性 | Economy, construction characteristics

従来の鋼製補強材（ストリップ）に比べ、**「約10%の工費削減」**を可能にしました。

①トータルコストの低減
②使用部材の簡素化 を実現。

02 軽量性 | Lightness

鋼製補強材（ストリップ）と比べ、**「補強材の重量が約1/10」**になりました。

■補強材重量比較 (A=500㎡)

鋼製補強材（ストリップ）		ジオシンセティックス（ストラップ）	
ストリップ	5,000m×2.7kg/m=13,500kg	ストラップ	10,000m×0.17kg/m=1,700kg
ボルトナット	1,600 本 × 0.13kg/ 本 =208kg	ボルトナット	不 要
合 計	13,708kg	合 計	1,700kg
トラック	10t 10t	トラック	4t 輸送時 環境負荷低減

03 安全性 | Safety

高耐久性ポリマー繊維（PET・PVA-L）を使用し、
沿岸部、寒冷地（融雪剤使用により）等塩害の恐れのある地域及び
アルカリ土壌など、高腐食下においても**「耐久性が向上」**しました。

- **ジオストラップ（適用範囲：2≦pH≦9）**
- **エコストラップ（適用範囲：pH全範囲）**

特徴 Characteristic

ジオストラップ | Geo-Strap



エコストラップ | Eco-Strap



HAジオストラップ | HA Geo-Strap



HAエコストラップ | HA Eco-Strap



ストラップ	形状	芯材繊維	被覆材	グレード	最大引張強度（製品基準強度）
ジオストラップ	平帯	PET	LLDPE	37.5kN 50.0kN	35.0kN 47.5kN
HA ジオストラップ	のこぎり状				
エコストラップ	平帯	PVA-L			
HA エコストラップ	のこぎり状				

PET　：ポリエチレンテレフタレート（ポリエステル）
PVA-L　：ポリビニルアルコール
LLDPE　：直鎖状低密度ポリエチレン

ストラップ		製品重量(g/m)	幅(mm)	厚み(mm)
ジオストラップ	37.5kN	113±2	49.5±0.5 (49mm)	2.5
	50kN	140±2		4.0
HA ジオストラップ	37.5kN	133±4		4.0
	50kN	157±4		4.5
エコストラップ	37.5kN	116±2		2.5
	50kN	151±2		4.0
HA エコストラップ	37.5kN	136±4		4.0
	50kN	156±4		4.5

施工手順 Application procedure



ストラップ搬入



壁面材搬入



壁面材設置



ストラップ設置

フルドレーン Ⅰ型
フルドレーン Ⅱ型
フルドレーン 境界ブロック
IBC 排水側溝
IBC 境界ブロック
都市型側溝
SK側溝 ロードレインⅠ型
箱形U字側溝
長尺U字溝
深溝U字溝
側溝用蓋
横断溝
ボックス カルバート
U形側溝
L形側溝
境界ブロック
集水桝
エルフォーム
テールアルメ
NSS ブロック
SPブロック
UKパネル パネックス
柵板・鍬止 張・法枠ブロック
鉄道関連
その他製品

GSシリーズ壁面材　GS series wall surface materials

コンクリートType　勾配0.0～0.5



テールアルメGS



スリーブによるストラップ設置状況（コンクリート壁面）



スーパーテールアルメGS



リヴィテールアルメGS

メッシュType　勾配0.0～0.5



緑化テールアルメGS



ストラップ設置



緊張用トレンチ設置



ストラップ固定



盛土施工



盛土完了

実績写真 Results photograph







NSSブロック

※NSSブロックはヒロセ株式会社の製品です。

自立式大型ブロック NSSブロック

NEW SELF STANDING SAFETY BLOCK

「道路土工－擁壁工指針」準拠

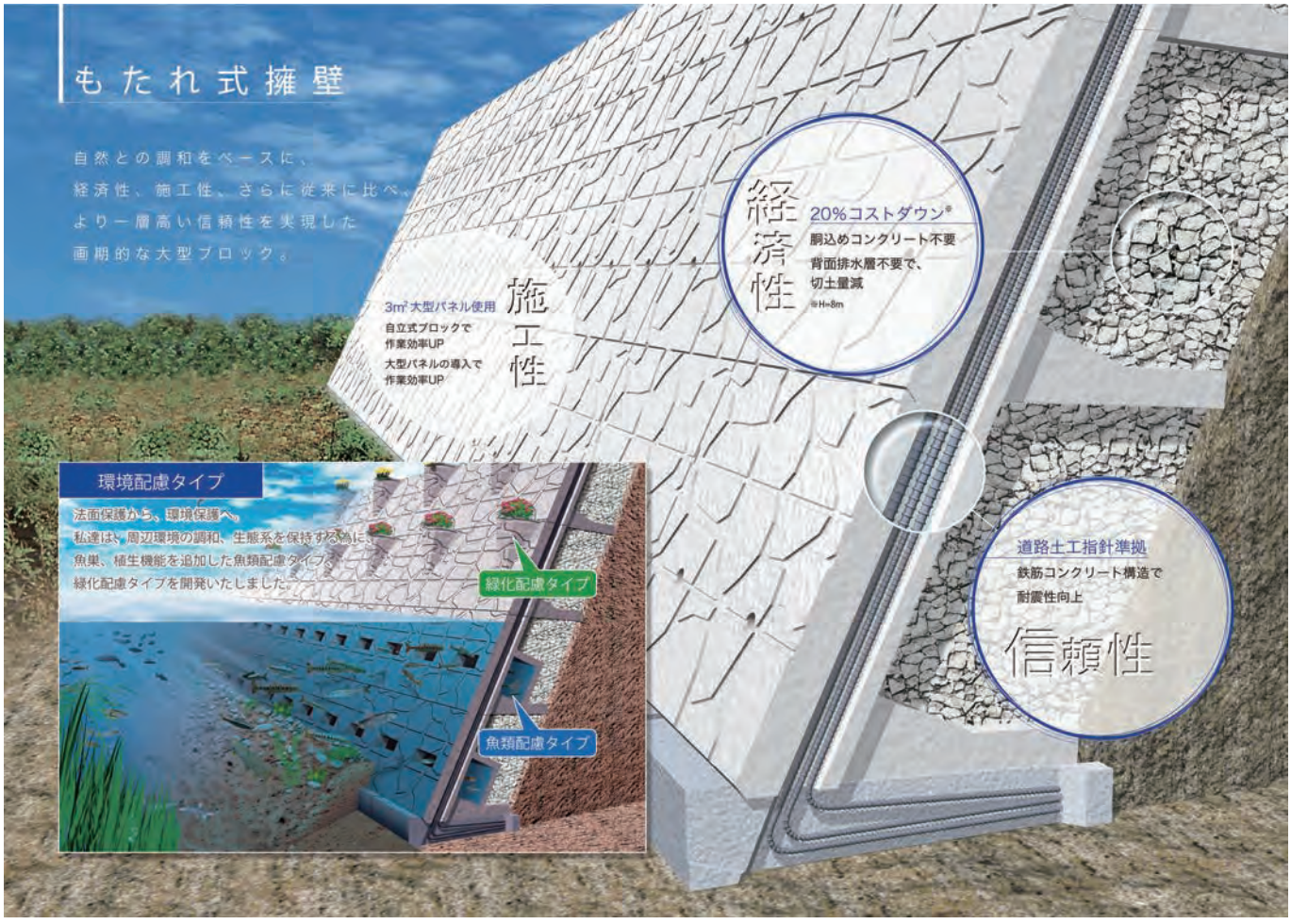

施工現場写真





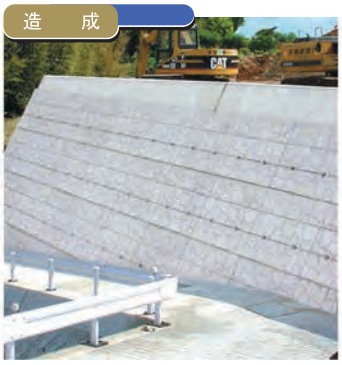



フルドレーンⅠ型
フルドレーンⅡ型
フルドレーン境界ブロック
ＩＢＣ排水側溝
ＩＢＣ境界ブロック
都市型側溝
ＳＫ側溝ロードレインⅠ型
箱形U字側溝
長尺U字溝
深溝U字溝
側溝用蓋
横断溝
ボックスカルバート
U形側溝
L形側溝
境界ブロック
集水桝
エルフォーム
テールアルメ
NSSブロック
SPブロック
UKパネルパネックス
柵板・鍬止張・法枠ブロック
鉄道関連
その他製品

フルドレーンⅠ型
フルドレーンⅡ型
フルドレーン境界ブロック
IBC排水側溝
IBC境界ブロック
都市型側溝
SK側溝ロードレインI型
箱形U字側溝
長尺U字溝
深溝U字溝
側溝用蓋
横断溝
ボックスカルバート
U形側溝
L形側溝
境界ブロック
集水桝
エルフォーム
テールアルメ
NSSブロック
SPブロック
UKパネルパネックス
柵板・鍬止張・法枠ブロック
鉄道関連
その他製品

NSSブロック

単位：mm

NSSブロック 1型・2型・3型

A.AH タイプ A＝高さ1m AH ＝ 高さ1.5m

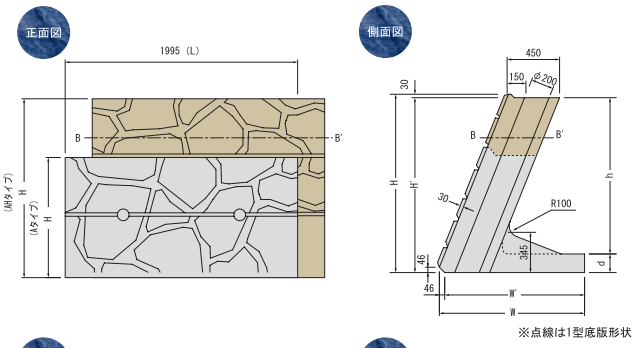

NSS型 ＼ 寸法記号	H	H'	W	W'	d	h	L	参考重量（kg）
1型-A	1030	1000	946	900	160	840	1995	1460
2型-A	1030	1000	1246	1200	160	840	1995	2070
2型-AH	1530	1500	1246	1200	160	1340	1995	2590
3型-A	1030	1000	1546	1500	160	840	1995	2220
3型-AH	1530	1500	1546	1500	160	1340	1995	2740

※1型～4型は底板長（W）が変わります。

B.BH タイプ B＝高さ1m BH ＝ 高さ1.5m

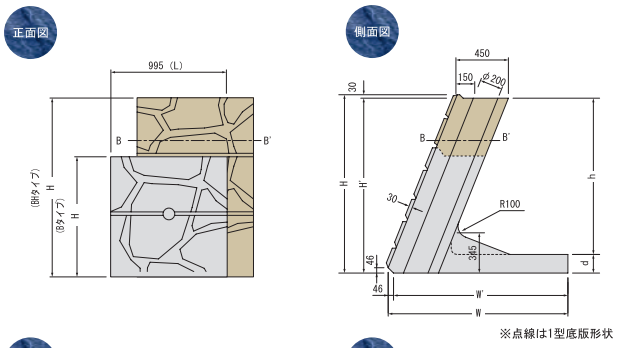

NSS型 ＼ 寸法記号	H	H'	W	W'	d	h	L	参考重量（kg）
1型-B	1030	1000	946	900	160	840	995	730
2型-B	1030	1000	1246	1200	160	840	995	1030
2型-BH	1530	1500	1246	1200	160	1340	995	1290
3型-B	1030	1000	1546	1500	160	840	995	1100
3型-BH	1530	1500	1546	1500	160	1340	995	1370

※1型～4型は底板長（W）が変わります。

NSSブロック 4型

B.BH タイプ B＝高さ1m BH ＝ 高さ1.5m

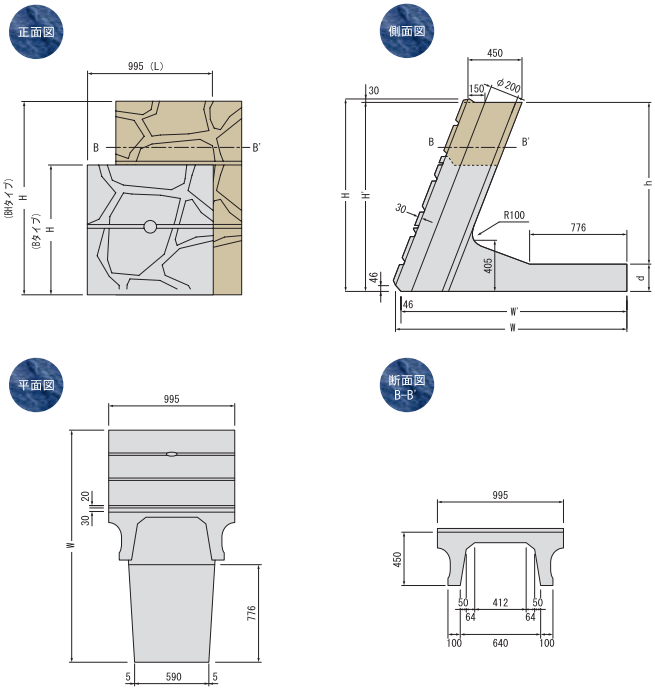

NSS型 ＼ 寸法記号	H	H'	W	W'	d	h	L	参考重量（kg）
4型-B	1030	1000	1846	1800	220	780	995	1320
4型-BH	1530	1500	1846	1800	220	1280	995	1560

※1型～4型は底板長（W）が変わります。

NSSブロック 緑化2型・3型・4型

BH タイプ BH＝ 高さ1.5m

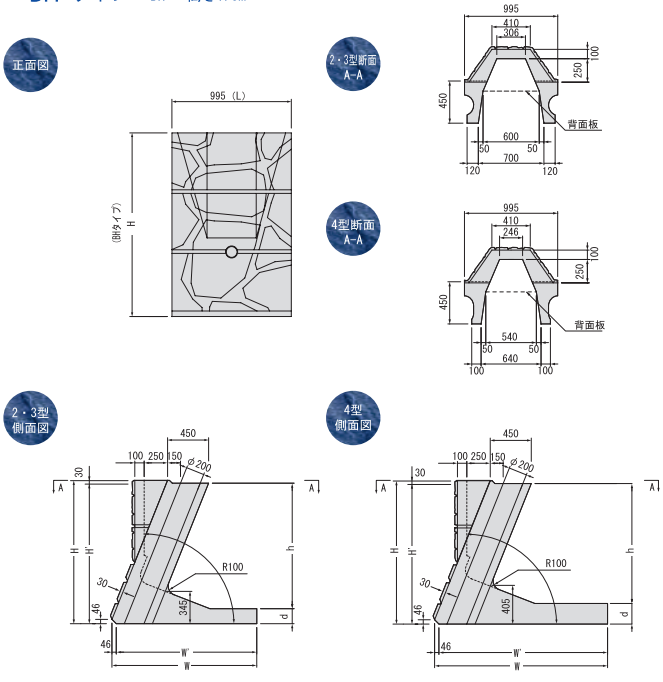

NSS型 ＼ 寸法記号	H	H'	W	W'	d	h	L	参考重量（kg）
2型-BH	1530	1500	1246	1200	160	1340	995	1280
3型-BH	1530	1500	1546	1500	160	1340	995	1360
4型-BH	1530	1500	1846	1800	220	1280	995	1640

※1型～4型は底板長（W）が変わります。

NSSブロック

NSSブロック 河川用

施工断面図

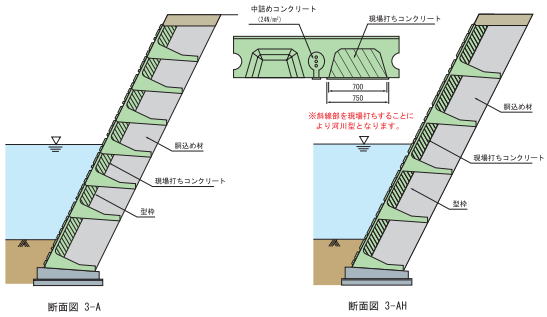

断面図 3-A　　断面図 3-AH

施工例



魚巣2型・3型・4型

単位：mm

A= 高さ1m AH = 高さ1.5m
B= 高さ1m BH = 高さ1.5m　A.AH.B.BH タイプ

2・3型 正面図

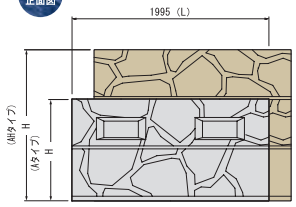

4型 正面図

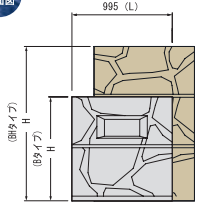

2・3型 側面図

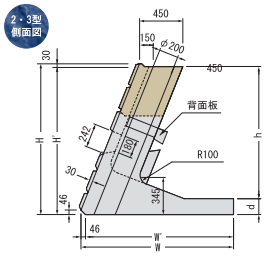

4型 側面図

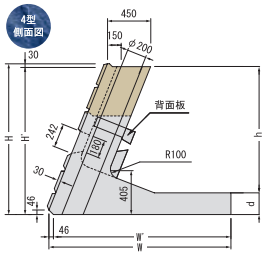

NSS型 ＼ 寸法記号	H	H'	W	W'	d	h	L	参考重量 (kg)
2型-A	1030	1000	1246	1200	160	840	1995	2310
2型-AH	1530	1500	1246	1200	160	1340	1995	2820
3型-A	1030	1000	1546	1500	160	840	1995	2460
3型-AH	1530	1500	1546	1500	160	1340	1995	2970
4型-B	1030	1000	1846	1800	220	780	995	1430
4型-BH	1530	1500	1846	1800	220	1280	995	1640

※1型～4型は底板幅(W)が変わります。
※参考重量は背面板を含みます。

NSSブロック 基礎ブロック

寸法図

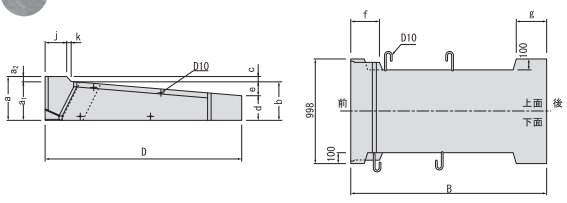

寸法表

ブロック勾配	ブロックタイプ	寸法記号 (mm) B	a	a_1	a_2	b	c	d	e	f	g	j	k	参考重量 (kg)
1：0.5	1 型	—	—	—	—	—	—	—	—	—	—	—	—	—
	2 型	1600	360	310	50	310	50	198	112	280	250	208	42	1175
	3 型	1900	420	370	50	370	50	233	137	280	300	208	42	1311
	4 型	2200	450	400	50	400	50	238	162	280	300	208	42	1525

連結図

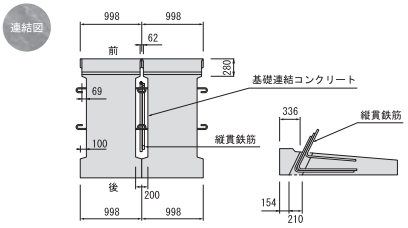

NSSブロック 施工管理寸法

寸法図 1:0.4

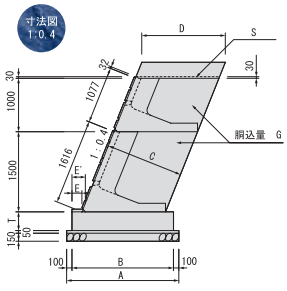

寸法図 1:0.5

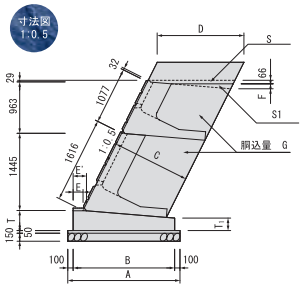

1・2・3型 平面図

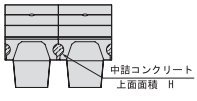

4型 平面図

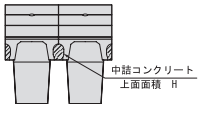

呼び名		A (mm)	B (mm)	C (mm)	G (m²/個)	H (m²/個)	1：0.4 D (mm)	E (mm)	E' (mm)	T (mm)	S (m²/m)	1：0.5 D (mm)	E (mm)	E' (mm)	F (mm)	T (mm)	T1 (mm)	S (m²/m)	S1 (m²/m)
NSS-1型	A	1300	1100	895	1.246	0.082	964	36	100	200	28	1001	36	100	43	300	167	0.056	0.011
	B				0.623	0.041													
NSS-2型	A	1800	1600	1174	1.598	0.082	1264	186	250	300	37	1312	186	250	68	420	257	0.077	0.029
	AH				2.606	0.123													
	B				0.799	0.041													
	BH				1.303	0.062													
NSS-3型	A	2100	1900	1453	2.136	0.082	1564	186	250	350	46	1624	186	250	93	450	262	0.098	0.054
	AH				3.444	0.123													
	B				1.068	0.041													
	BH				1.722	0.062													
NSS-4型	B	2400	2200	1731	1.269	0.053	1864	186	250	370	55	1935	186	250	117	480	268	0.118	0.086
	BH				2.074	0.080													

NSSブロック

自立式大型ブロック NSSブロック
NEW SELF STANDING SAFETY BLOCK

施 工 要 領

01

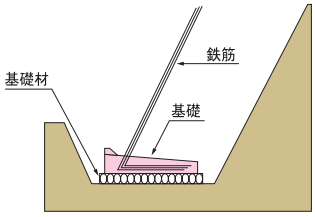

●所定の基礎材を設けます。
●十分に転圧します。
●基礎と連結鉄筋を設けます。
連結鉄筋の高さ［2m以上］
●基礎コンクリートを打設
（プレキャスト基礎板）します。［24N／㎟］

02

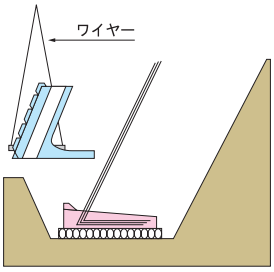

●水抜き孔に、施工金具を取り付け、基礎上にブロックを配列します。
●1段目は入念に行い所定の止水コンクリート処理を設けます。
●水抜き孔には、吸い出し防止材を取り付けます。

03

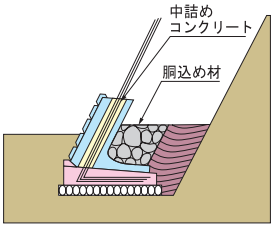

●本体ブロックの円筒部にコンクリートを充填します。［24N／㎟］
●裏込め材は設計条件に見合ったもので行うこと。
●転圧は30cm程度のまきだし厚に対し、ランマーなどで入念に行うこと。

04

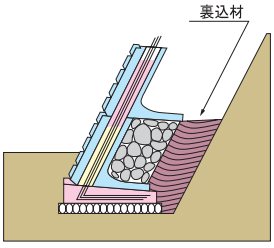

●打ち継ぎコンクリートは段ごとの重複をさけること。［高さの80%程度］
●2段目ブロックは天端突起を凹へかみ合わせながら配列し、同様の手順で組積みします。

05

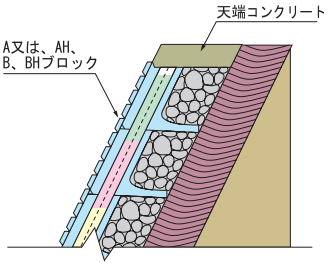

●天端処理は、AまたはAH、B、BH型のブロックで高さを調整した後、現場の状況に合わせて天端コンクリートの寸法、形状を決定します。

※1　高さにより同一製品の鉄筋量の違いに注意して下さい。

NSSブロック 施工状況

自立式大型ブロック NSSブロック
NEW SELF STANDING SAFETY BLOCK



縦貫鉄筋設置



胴込・裏込砕石作業



ブロック設置（背面）



ブロック設置作業

歩掛表

名　称	規　格	単　位	数　量	
			Aタイプ（2m²）	AHタイプ（3m²）
世　話　役		人	2.0	1.4
ブロック工		人	8.0	5.4
特殊作業員		人	4.0	2.7
普通作業員		人	4.0	2.7
トラッククレーン	25.0t吊	日	4.0	
	30.0t吊	日		2.7
NSSブロック	2.0×1.077※	個	46.43※92.85	−
	2.0×1.616※	個	−	30.94※61.88

◎ブロック間の連結鉄筋は別途計上。　※→4型はBタイプ・BHタイプのみです。

フルドレーンⅠ型
フルドレーンⅡ型
フルドレーン境界ブロック
ＩＢＣ排水側溝
ＩＢＣ境界ブロック
都市型側溝
ＳＫ側溝ロードレインⅠ型
箱形U字側溝
長尺U字溝
深溝U字溝
側溝用蓋
横断溝
ボックスカルバート
U形側溝
L形側溝
境界ブロック
集水桝
エルフォーム
テールアルメ
NSSブロック
SPブロック
UKパネルパネックス
柵板・鍬止張・法枠ブロック
鉄道関連
その他製品

大型ブロック積擁壁

※ＳＰブロックはケイコン株式会社の製品です。

SPブロック Ⅲ-1・Ⅲ-2・Ⅲ-3型

「NETIS」登録番号 NO.KK-010046

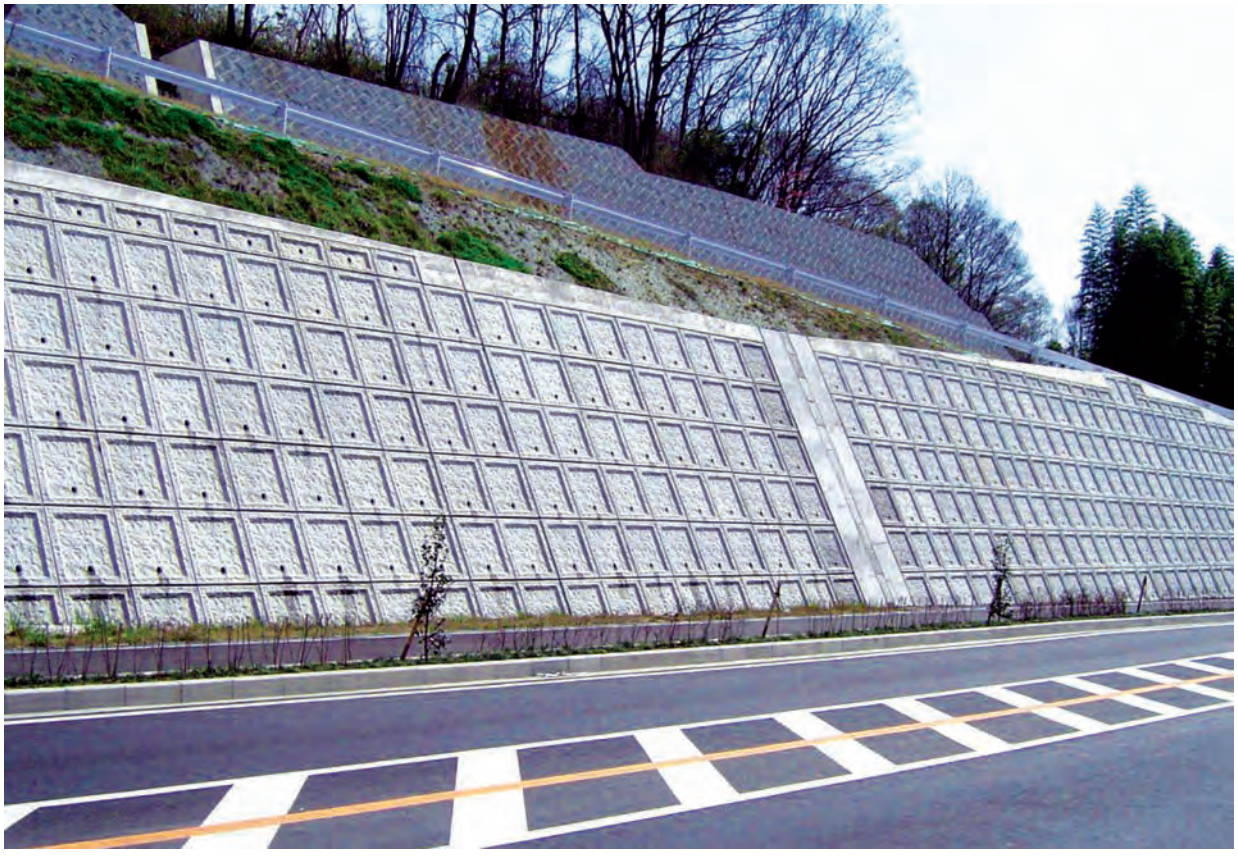

KN0002-額縁はつり



KN0001−額縁（滑面）



KN0002−額縁はつり（粗面）

使用実績150万㎡の安心の擁壁
− Speed Prefab 工法による大型ブロック積擁壁 −

スピード（Speed）土留プレハブ（Prefab）工法は、ブロック積（石積）擁壁あるいはもたれ式擁壁工に代る大型ブロック積によるプレキャストコンクリート擁壁です。昭和45年の開発以来、ご愛用いただいて150万㎡を超える実績を達成しました。

特長

1. スピード土留プレハブ工法は、H11年度道路土工指針に準拠した大型ブロックであり、胴込（裏込）工を施し所定の高さまで築造します。
2. 各ブロックが扶壁式擁壁となっています。底版上に埋め戻しされた砕石又はコンクリートは安定のためのカウンターウェイトとして作用します。
3. 積みブロックの様な経験工学的に胴込材の決定が出来ない要素（現場条件）がある場合は、一般擁壁の様に土圧を与えて、胴込（裏込）を選定しながら安定条件を確保する事が可能です。
4. 歩掛については、石積のように石工を必要とせず据付けは特殊作業員（ブロック工）と普通作業員で充分です。又、現場打ちのコンクリート擁壁と比較しても型枠工や大工など必要としない、きわめて省力的で現在の建設業界に即した工法と言えます。
5. 扶壁両側面の1つの孔により、隣接する壁体をボルトにて連結するので、壁体の部分的なはらみ出しを防止すると共に施工上にも役立ちます。
6. 水抜き孔は約1㎡当り1個を設けており、ブロック1段毎に排水が可能です。又、吸出し防止材は一般に市販されている不織布（例：ステラシート等）が適当です。

SPブロック積み上げ方法参考断面図

施工断面は背面の地山または盛土の土質・地形条件から安定計算により下図のように決定します。
尚、基礎形状は支持地盤の条件によっては安定計算を行い、変更することもあります。

SPブロック Ⅲ-1型

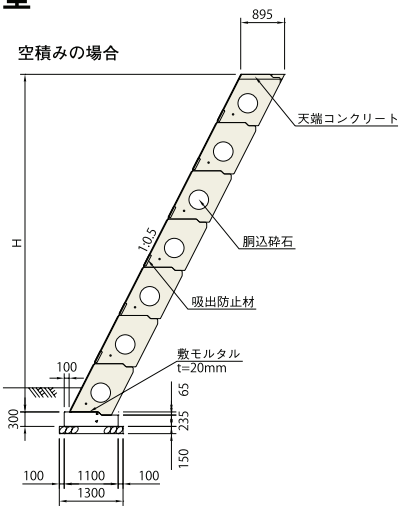

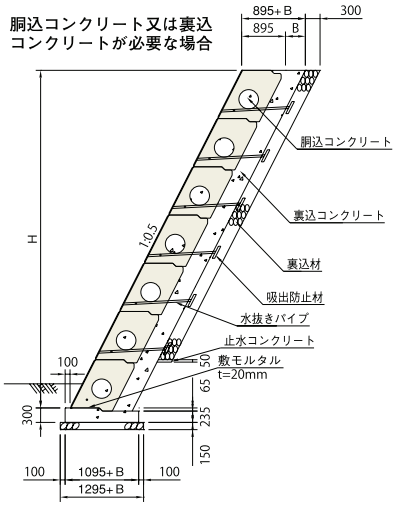

施工手順



1 基礎施工完了

基礎コンクリート上面は、擁壁の仕上げ高さに直接影響が出る為、十分注意します。標準では、基礎下面が土砂の場合、基礎コンクリート厚 t=300、岩の場合、t=200



2 1段目据付状況

1段目の据付は、出来形に大きく影響するので慎重に行います。



3 裏型枠工

練積みの場合、所定寸法となるように裏型枠を設置します。



4 胴込・裏込コンクリート工

胴込・裏込コンクリートを投入し入念に締固めを行います。この際、コンクリートの水平打継目とブロックの水平目地が同じ位置とならないように施工します。



5 施工完了

■参考歩掛

延長 100m(50 列)、高さ 7.0m(7 段)、面積=782.6 ㎡当り(1：0.5)

工　種	名　称	規 格	単 位	数 量	摘　要
SPブロックⅢ−1	本　体	A型(L=2.0m　H=1.0m)	個	350	
据 付 工 ※注(2)	重機　※注(1)	トラッククレーン(16t 吊)	日	15.22	23 個 / 日据付
	世話役		人	7.61	0.5 人 / 日
	特殊作業員		人	22.83	1.5 人 / 日
	普通作業員		人	38.05	2.5 人 / 日
	諸雑費　※注(3)		式	1.00	労務・クレーン賃料合計 2%
胴 込 工 ※注(5)	胴込材　※注(4)	砕石又は現地発生材	m^3	450.45	(材・工共)
	吸出防止材	不織布(300×300×10mm)	m^2	54.00	
掘削、埋め戻し、諸経費は除きます。					
基礎工、天端工は別途計上してください。					

注(1)使用重機は現場条件に合わせてください。
注(2)当カタログ記載ブロックの据付工は全て同じで、胴込工は含みません。
注(3)諸雑費は敷モルタルの材料・均し費用であり、労務費、クレーン賃料の合計額に 2%を乗じた金額を上限として計上してください。
注(4)本例は空積の場合を示し、練積の場合は胴込コンクリート、止水コンクリート・水抜パイプ等を計上してください。

SPブロックⅢ-1 型

単位：mm

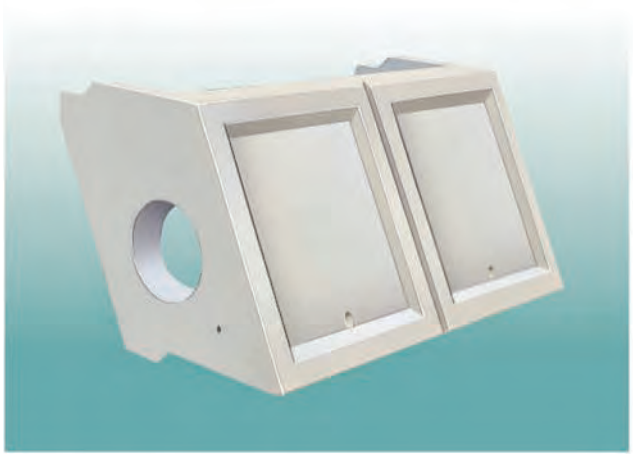

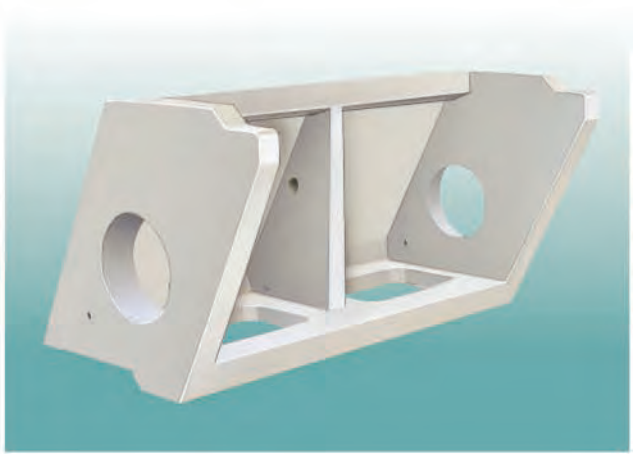

側面図

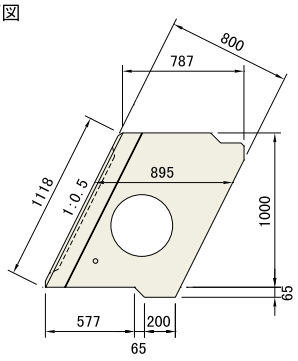

A型
正面図

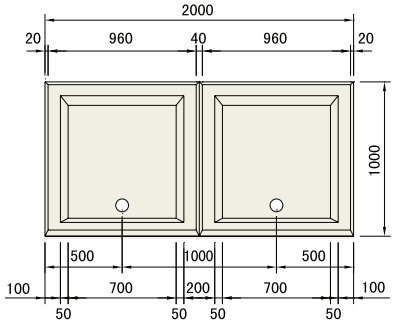

B型
正面図

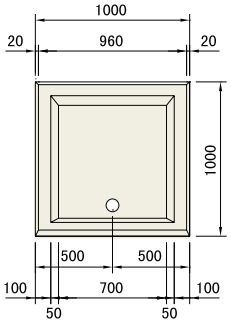

側面図

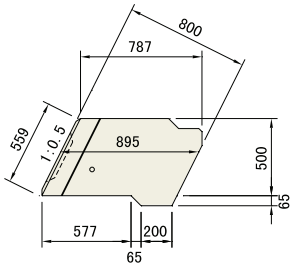

C型
正面図

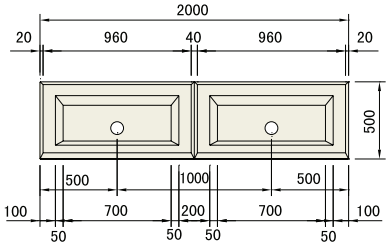

D型
正面図

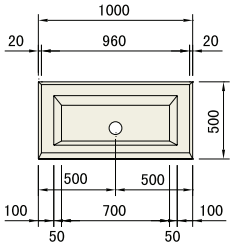

区　分	参考重量（kg）	胴込量（m^3）
A　型	1182	1. 287
B　型	710	0. 593
C　型	740	0. 579
D　型	439	0. 261

フルドレーンⅠ型
フルドレーンⅡ型
フルドレーン境界ブロック
IBC排水側溝
IBC境界ブロック
都市型側溝
SK側溝ロードレインⅠ型
箱形U字側溝
長尺U字溝
深溝U字溝
側溝用蓋
横断溝
ボックスカルバート
U形側溝
L形側溝
境界ブロック
集水桝
エルフォーム
テールアルメ
NSSブロック
SPブロック
UKパネルパネックス
柵板・鍬止張・法枠ブロック
鉄道関連
その他製品

SPブロックⅢ-2 型

単位：mm

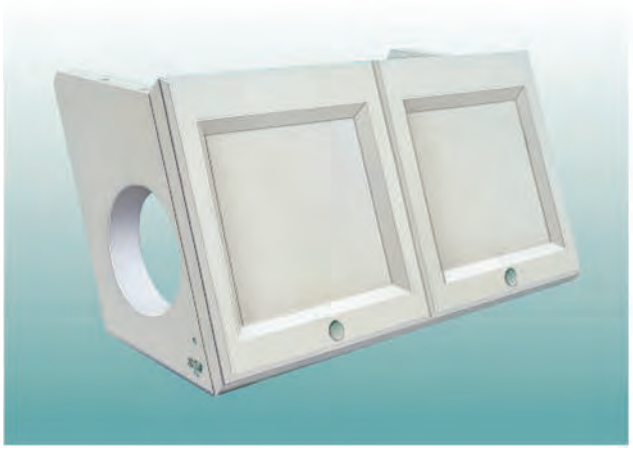

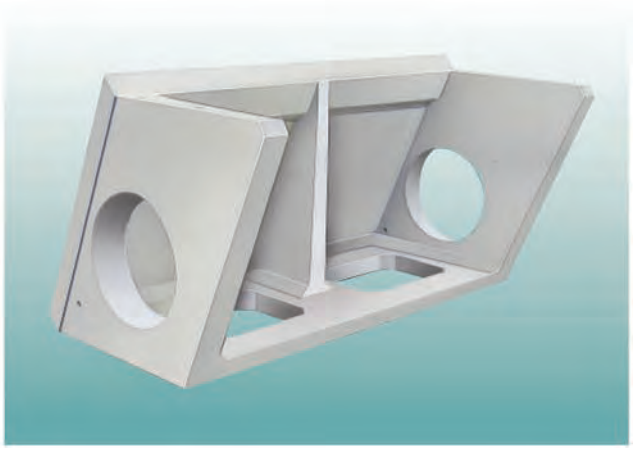

側面図

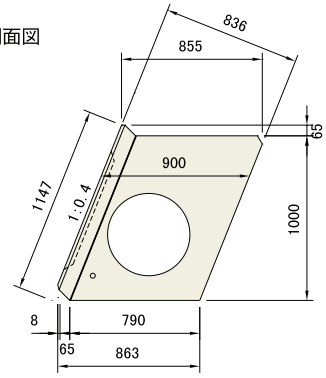

A型

正面図

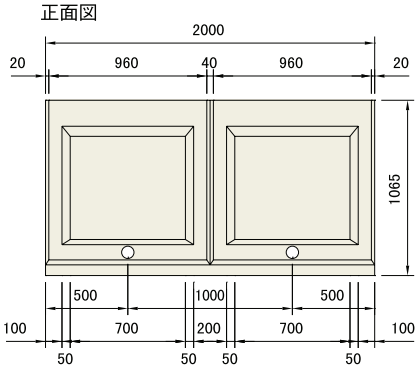

B型

正面図

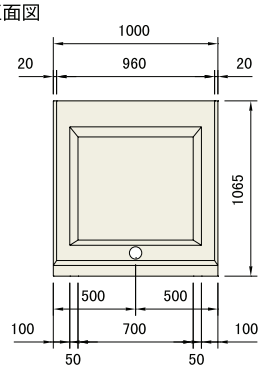

側面図

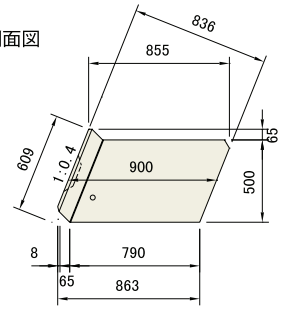

C型

正面図

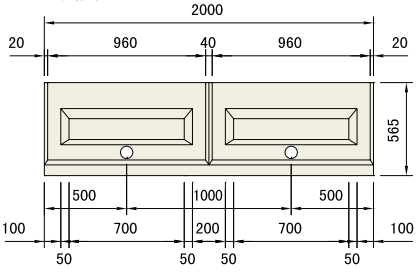

D型

正面図

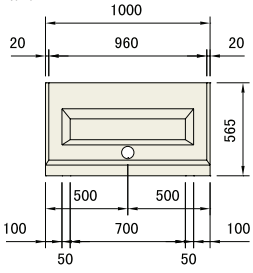

区　分	参考重量（kg）	胴込量（m^3）
A　型	1107	1. 267
B　型	686	0. 570
C　型	672	0. 592
D　型	437	0. 249

SPブロックⅢ-3 型

単位：mm

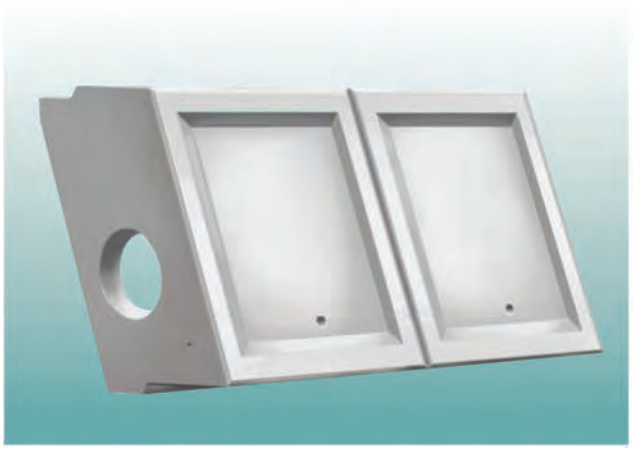

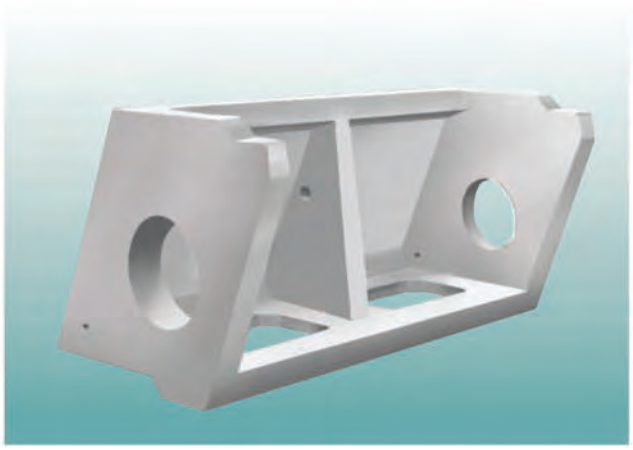

フルドレーン Ⅰ型
フルドレーン Ⅱ型
フルドレーン 境界ブロック
IBC 排水側溝
IBC 境界ブロック
都市型側溝
SK側溝 ロードレインⅠ型
箱形U字側溝
長尺U字溝
深溝U字溝
側溝用蓋
横断溝
ボックス カルバート
U形側溝
L形側溝
境界ブロック
集水桝
エルフォーム
テールアルメ
NSS ブロック
SPブロック
UKパネル パネックス
柵板・鍬止 張・法枠ブロック
鉄道関連
その他製品

側面図

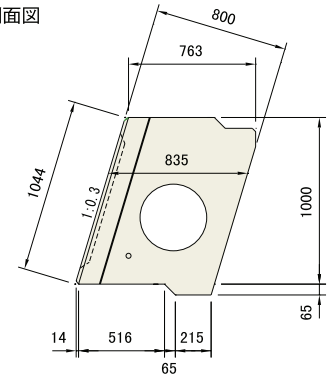

A型

正面図

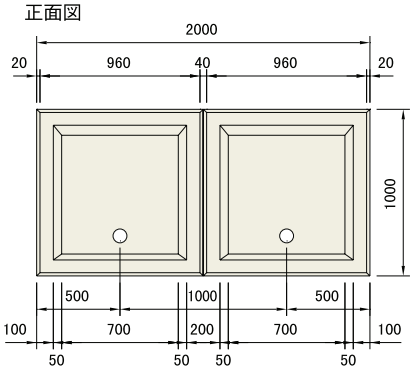

B型

正面図

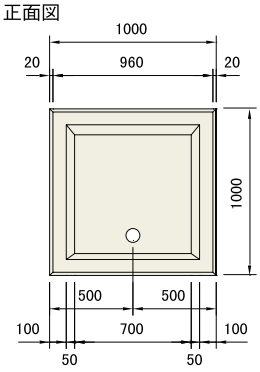

側面図

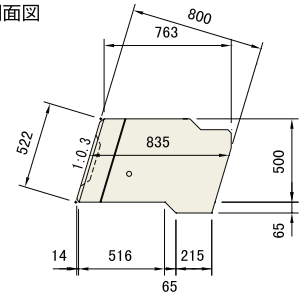

C型

正面図

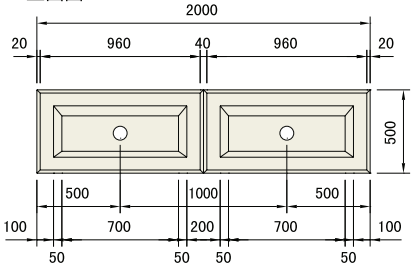

D型

正面図

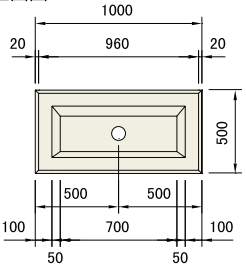

区　分	参考重量 (kg)	胴込量 (m^3)
A　型	1102	1. 203
B　型	679	0. 547
C　型	710	0. 530
D　型	428	0. 234

UKパネル（KUS･KUR 300×300 用）

UKパネルは、P104、P105ページの長尺U字溝（300×300）対応の簡易土留め板です。

上載荷重
等分布荷重 q=5kN/㎡

CAD data DWG SFC

単位：mm

布設標準構造図 [h=300～500]
（基礎ブロック無し）

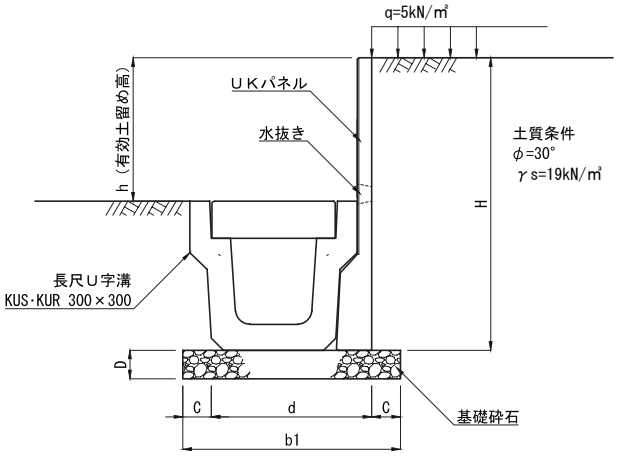

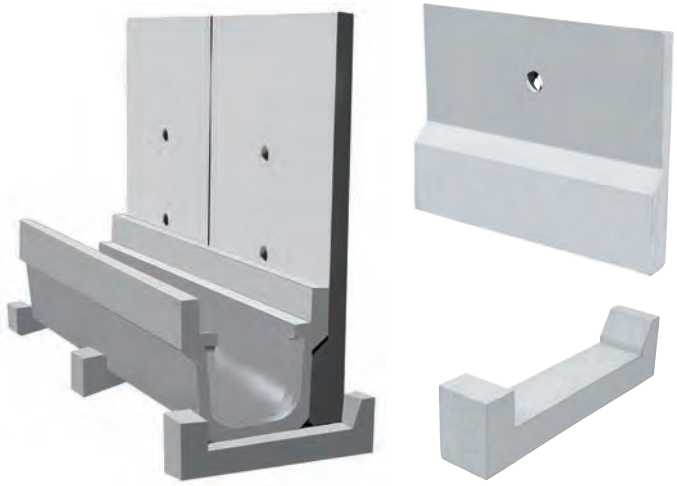

■ UKパネル

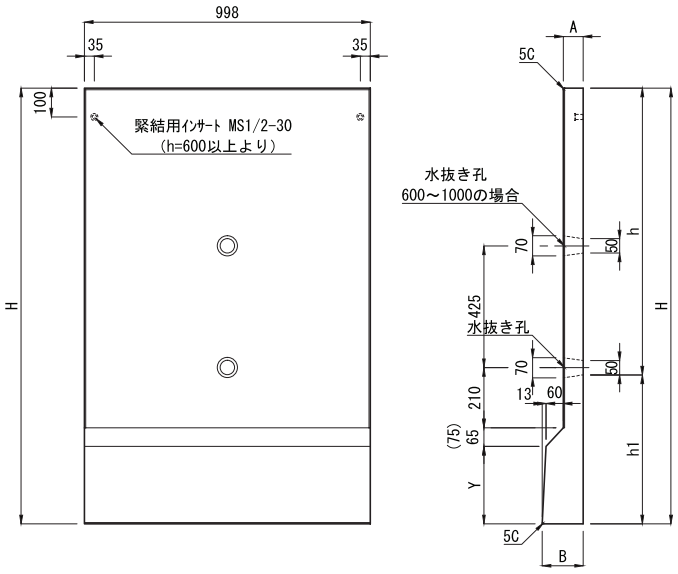

布設標準構造図 [h=600～1000]
（基礎ブロック使用）

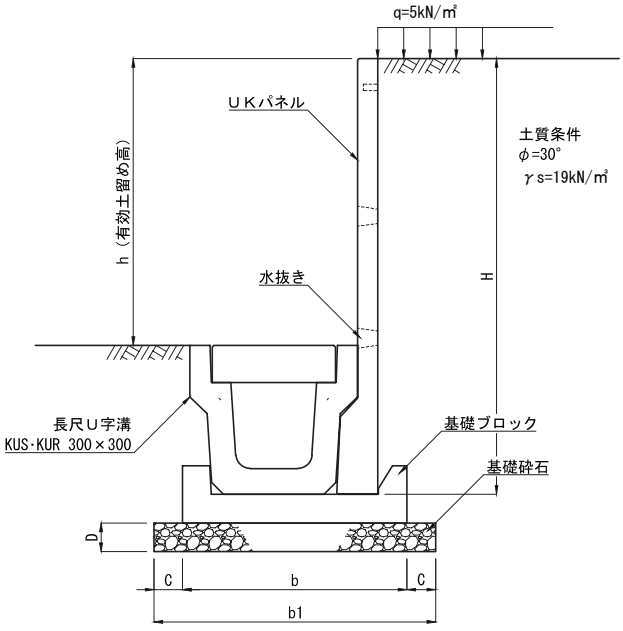

■ UKパネル用基礎ブロック
（有効高さ６００より使用）

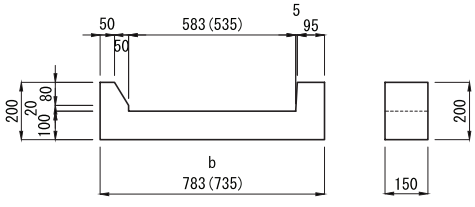

参考製品質量：34Kg(32Kg)

有効土留め高さh=300～500

呼び名		寸法 (mm) H	A	B	h	h1	Y	d	b1	C	D	参考質量 (Kg)
300	S	760	50	135	300	460	250	510	710	100	100	140
	R	820		123		520	270	560	760			143
400	S	860		135	400	460	250	510	710			152
	R	920		123		520	270	560	760			154
500	S	960		135	500	460	250	510	710			164
	R	1020		123		520	270	560	760			166

有効土留め高さh=600～1000（基礎ブロック使用タイプ）

呼び名	寸法 (mm) H	A	B	h	h1	Y	b	b1	C	D	参考質量 (Kg)
600 R	1120	70	143	600	520	270	783	983	100	100	227
700 R	1220			700							244
800 R	1320			800							260
900 R	1420			900							277
1000 R	1520			1000							293

注 (1)（ ）内は歩道用(S)の場合の寸法を示します。
(2)h1はパネルを施工した場合の長尺U字溝の全高、h は土留有効張高とします。
(3)600S～1000Sは現在、型枠を保有しておりません。

パネックス［KUS・KUR］（長尺U字溝対応簡易土留め板）

パネックス［KUS・KUR］は、P104、P105ページの長尺U字溝対応の簡易土留め板です。

上載荷重
等分布荷重 q=5kN/㎡

CAD data DWG SFC

単位：mm

フルドレーン Ⅰ型
フルドレーン Ⅱ型
フルドレーン 境界ブロック
IBC 排水側溝
IBC 境界ブロック
都市型側溝
SK側溝 ロードレインI型
箱形U字側溝
長尺U字溝
深溝U字溝
側溝用蓋
横断溝
ボックス カルバート
U形側溝
L形側溝
境界ブロック
集水桝
エルフォーム
テールアルメ
NSS ブロック
SPブロック
UKパネル パネックス
柵板・鍬止 張・法枠ブロック
鉄道関連
その他製品





布設標準構造図［H=300～500］
（基礎ブロック無し）

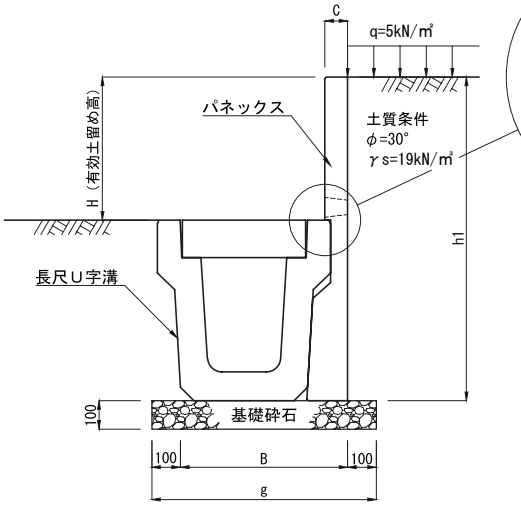

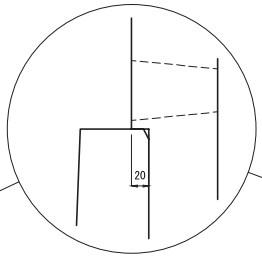

パネックスの切り欠き部を長尺U字溝の天端にセットすることで容易にレベル出しができます。
また、不等沈下防止にもなります。

布設標準構造図［H=600～1000］
（基礎ブロック使用）

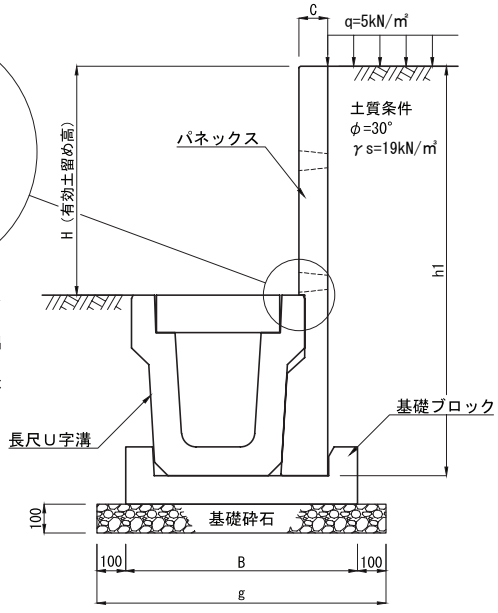

■ パネックス［KUS・KUR］用基礎ブロック　※H=600～1000に使用



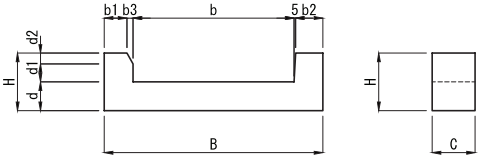

単位：mm

呼び名	寸法 (mm) B	b	b1	b2	b3	C	H	d	d1	d2	参考質量 (kg)
KUS 300×300 用	748	548	79	95	21	150	200	100	64	36	33
KUS 300×400 用	762	562							63	37	34
KUS 350×350 用	805	605	77		23				61	39	35
KUS 350×400 用	812	612	79		21				63	37	36
KUS 400×400 用	862	662									37
KUS 400×500 用	864	664	77		23				60	40	37
KUR 300×300 用	796	596	78	95	22	150	200	100	62	38	35
KUR 300×400 用	810	610	81		19				67	33	35
KUR 350×350 用	853	653	80		20				64	36	37
KUR 350×400 用	860	660	81		19				67	33	37
KUR 400×400 用	910	710									39
KUR 400×500 用	922	722	82		18				69	31	39

パネックス［KUS・KUR］（長尺U字溝対応簡易土留め板）

上載荷重
等分布荷重 q=5kN/㎡

CAD data DWG SFC

パネックス［KUS・KUR］は、P104、P105ページの長尺U字溝対応の簡易土留め板です。

単位：mm

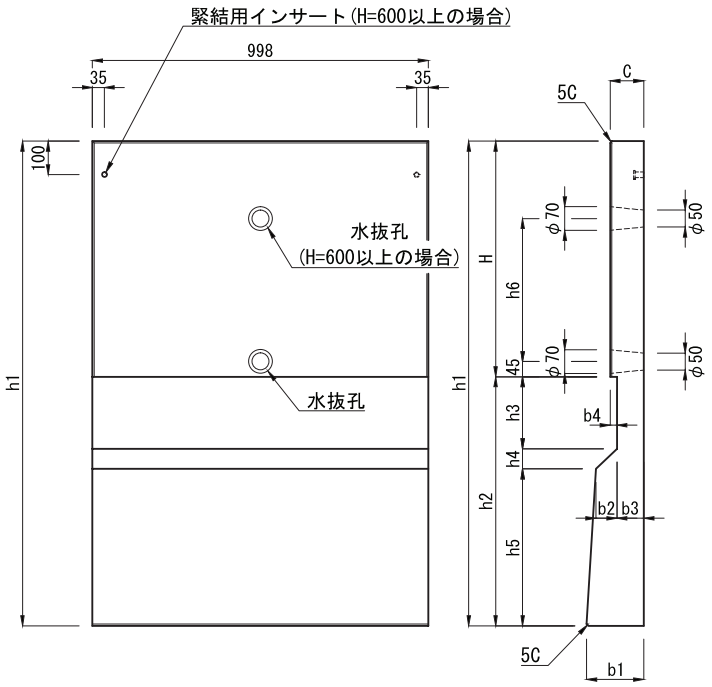

呼び名		寸法 (mm) H	h1	h2	h3	h4	h5	h6	b1	b2	b3	b4	C	参考質量 (kg)
基礎ブロック無しタイプ	KUS 300×300 H= 300	300	760	460	164	69	227	—	145	71	60	20	80	168
	〃 H= 400	400	860											187
	〃 H= 500	500	960											206
	KUS 300・350・400×400 H= 300	300	870	570	166	70	334	—	151	70	60	20	80	204
	〃 H= 400	400	970											223
	〃 H= 500	500	1070											242
	KUS 350×350 H= 300	300	815	515	162	68	285	—	148	71	60	20	80	187
	〃 H= 400	400	915											206
	〃 H= 500	500	1015											225
	KUS 400×500 H= 300	300	975	675	166	70	439	—	157	70	60	20	80	243
	〃 H= 400	400	1075											262
	〃 H= 500	500	1175											281
	〃 H= 600	600	1275					425	177		80		100	358
	〃 H= 700	700	1375											381
	KUR 300×300 H= 300	300	820	520	218	56	246	—	137	62	60	20	80	173
	〃 H= 400	400	920											192
	〃 H= 500	500	1020											211
	KUR 300・350・400×400 H= 300	300	930	630	214	60	356	—	143	62	60	20	80	211
	〃 H= 400	400	1030											230
	〃 H= 500	500	1130											249
	〃 H= 600	600	1230					425	163		80		100	322
	KUR 350×350 H= 300	300	875	575	214	60	301	—	140	62	60	20	80	192
	〃 H= 400	400	975											211
	〃 H= 500	500	1075											230
	〃 H= 600	600	1175					425	160		80		100	301
	KUR 400×500 H= 300	300	1040	740	214	60	466	—	150	62	60	20	80	248
	〃 H= 400	400	1140											267
	〃 H= 500	500	1240											286
	〃 H= 600	600	1340					425	170		80		100	367
	〃 H= 700	700	1440											390
	〃 H= 800	800	1540											414

フルドレーンⅠ型
フルドレーンⅡ型
フルドレーン境界ブロック
ＩＢＣ排水側溝
ＩＢＣ境界ブロック
都市型側溝
ＳＫ側溝ロードレインⅠ型
箱形U字側溝
長尺U字溝
深溝U字溝
側溝用蓋
横断溝
ボックスカルバート
U形側溝
L形側溝
境界ブロック
集水桝
エルフォーム
テールアルメ
ＮＳＳブロック
SPブロック
UKパネルパネックス
柵板・鍬止張・法枠ブロック
鉄道関連
その他製品

パネックス［KUS・KUR］（長尺U字溝対応簡易土留め板）

上載荷重
等分布荷重 q=5kN/㎡

CAD data DWG SFC

パネックス［KUS・KUR］は、P104、P105ページの長尺U字溝対応の簡易土留め板です。

単位：mm

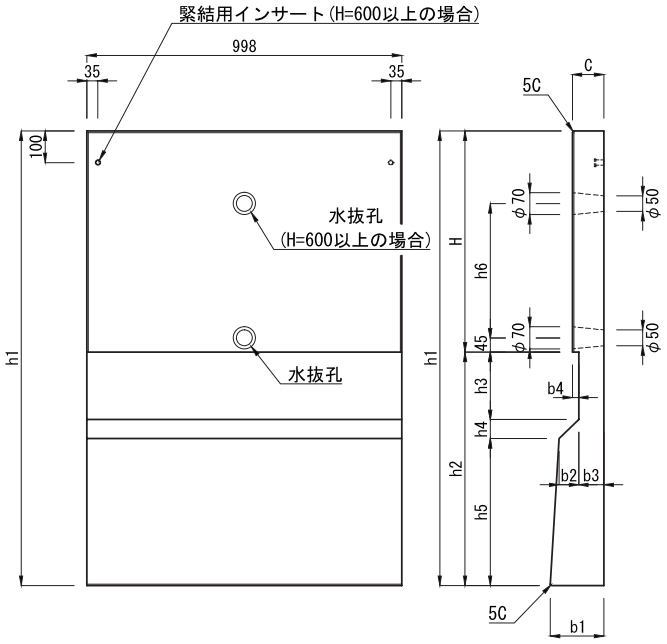

呼び名		寸法 (mm) H	h1	h2	h3	h4	h5	h6	b1	b2	b3	b4	C	参考質量 (kg)
基礎ブロック使用タイプ	KUS 300×300 H= 600	600	1060	460	164	69	227	425	165	71	80	20	100	273
	〃 H= 700	700	1160											296
	〃 H= 800	800	1260											320
	〃 H= 900	900	1360											343
	〃 H=1000	1000	1460											367
	KUS 300·350·400×400 H= 600	600	1170	570	166	70	334	425	171	70	80	20	100	315
	〃 H= 700	700	1270											338
	〃 H= 800	800	1370											362
	〃 H= 900	900	1470											385
	〃 H=1000	1000	1570											409
	KUS 350×350 H= 600	600	1115	515	162	68	285	425	168	71	80	20	100	294
	〃 H= 700	700	1215											317
	〃 H= 800	800	1315											341
	〃 H= 900	900	1415											364
	〃 H=1000	1000	1515											388
	KUS 400×500 H= 800	800	1475	675	166	70	439	425	177	70	80	20	100	404
	〃 H= 900	900	1575											428
	〃 H=1000	1000	1675											451
	KUR 300×300 H= 600	600	1120	520	218	56	246	425	157	62	80	20	100	280
	〃 H= 700	700	1220											303
	〃 H= 800	800	1320											327
	〃 H= 900	900	1420											350
	〃 H=1000	1000	1520											374
	KUR 300·350·400×400 H= 700	700	1330	630	214	60	356	425	163	62	80	20	100	345
	〃 H= 800	800	1430											369
	〃 H= 900	900	1530											392
	〃 H=1000	1000	1630											416
	KUR 350×350 H= 700	700	1275	575	214	60	301	425	160	62	80	20	100	324
	〃 H= 800	800	1375											348
	〃 H= 900	900	1475											371
	〃 H=1000	1000	1575											395
	KUR 400×500 H= 900	900	1640	740	214	60	466	425	170	62	80	20	100	437
	〃 H=1000	1000	1740											461

フルドレーンⅠ型
フルドレーンⅡ型
フルドレーン境界ブロック
IBC排水側溝
IBC境界ブロック
都市型側溝
SK側溝ロードレインⅠ型
箱形U字側溝
長尺U字溝
深溝U字溝
側溝用蓋
横断溝
ボックスカルバート
U形側溝
L形側溝
境界ブロック
集水桝
エルフォーム
テールアルメ
NSSブロック
SPブロック
UKパネルパネックス
柵板・鍬止張・法枠ブロック
鉄道関連
その他製品

パネックス［KDS･KDR］（深溝U字溝対応簡易土留め板）

上載荷重
等分布荷重 q=5kN/㎡

CAD data DWG SFC

パネックス［KDS･KDR］は、P108、P109ページの深溝U字溝対応の簡易土留め板です。

単位：mm

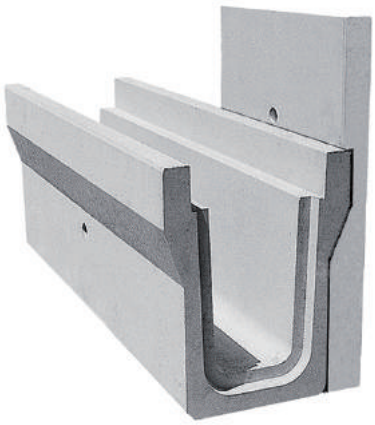

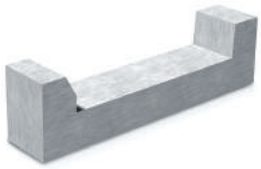

布設標準構造図
（基礎ブロック使用）

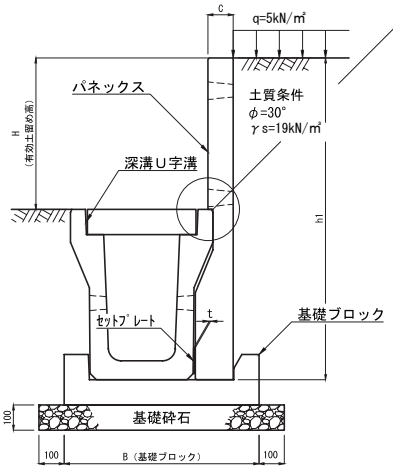

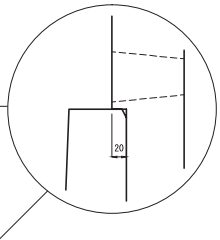

パネックスの切り欠き部を深溝U字溝の天端にセットすることで容易にレベル出しができます。
また、不等沈下防止にもなります。

布設標準構造図
（基礎ブロック無し）

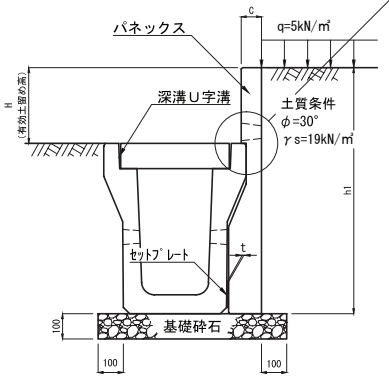

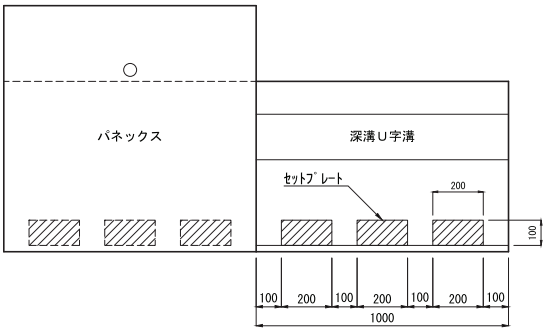

注 (1)セットプレートは上図のように両面テープ等でパネックスをセットする側溝の外側壁下部に6枚／2m当たり取付けて施工してください。
(2)セットプレートの厚さは寸法表(P208・P209)のｔとなりますが、パネックスの垂直度がとれない場合は、セットプレートの厚さを調整してください。

■ パネックス［KDS･KDR］用基礎ブロック

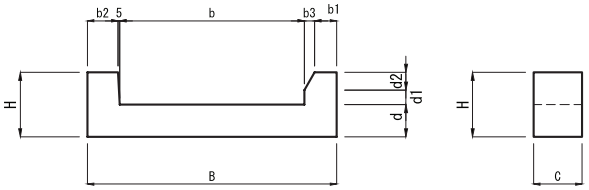

呼び名	適用サイズ	寸法（mm）										参考質量（kg）
		B	b	b1	b2	b3	C	H	d	d1	d2	
KDB772	KDS 300×500 用	772	572	68	95	32	150	200	100	45	55	34
KDB769	KDS 300×600 用 KDS 300×700 用 KDS 300×800 用	769	569									34
KDB873	KDS 400×600 用 KDS 400×700 用	873	673									37
KDB876	KDS 400×800 用	876	676									38
KDB827	KDR 300×500 用	827	627									36

パネックス［KDS・KDR］（深溝U字溝対応簡易土留め板）

上載荷重
等分布荷重 q=5kN/㎡

CAD data DWG SFC

パネックス［KDS・KDR］は、P108、P109ページの深溝U字溝対応の簡易土留め板です。

単位：mm

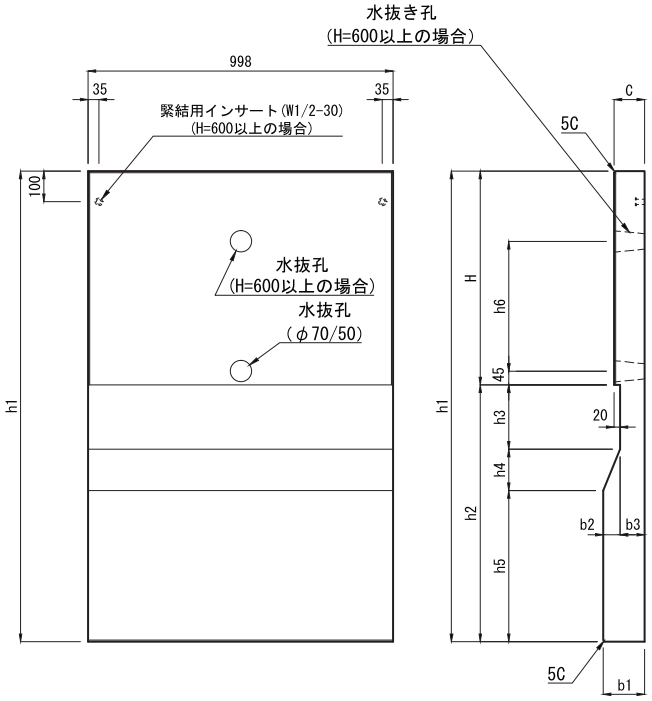

	呼び名		寸法（mm） H	h1	h2	h3	h4	h5	h6	b1	b2	b3	C	セットプレート厚さ t（mm） 300	400	参考質量（kg）
	KDS 300×500	H= 300	300	975	675	160	170	345	—	130	70	60	80	6	—	222
	〃	H= 400	400	1075												241
	〃	H= 500	500	1175												259
	〃	H= 600	600	1275					425	150		80	100			337
	〃	H= 700	700	1375												361
	〃	H= 800	800	1475												384
※	〃	H= 900	900	1575												400
※	〃	H=1000	1000	1675												431
	KDS 300・400×600	H= 300	300	1075	775	160	170	445	—	130	70	60	80	10	14	252
	〃	H= 400	400	1175												271
	〃	H= 500	500	1275												290
	〃	H= 600	600	1375					425	150		80	100			372
	〃	H= 700	700	1475												396
	〃	H= 800	800	1575												419
	〃	H= 900	900	1675												443
※	〃	H=1000	1000	1775												466
	KDS 300・400×700	H= 300	300	1180	880	160	170	550	—	130	70	60	80	9	14	284
	〃	H= 400	400	1280												303
	〃	H= 500	500	1380												322
	〃	H= 600	600	1480					425	150		80	100			409
	〃	H= 700	700	1580												433
	〃	H= 800	800	1680												456
	〃	H= 900	900	1780												480
※	〃	H=1000	1000	1880												503
	KDS 300・400×800	H= 300	300	1285	985	160	170	655	—	130	70	60	80	8	13	316
	〃	H= 400	400	1385												335
	〃	H= 500	500	1485												354
	〃	H= 600	600	1585					425	150		80	100			446
	〃	H= 700	700	1685												470
	〃	H= 800	800	1785												493
	〃	H= 900	900	1885												516
※	〃	H=1000	1000	1985												540
	KDS 300・400×900	H= 300	300	1390	1090	160	170	760	—	130	70	60	80	7	12	348
	〃	H= 400	400	1490												367
	〃	H= 500	500	1590												386
	〃	H= 600	600	1690					425	150		80	100			483
	〃	H= 700	700	1790												507
	〃	H= 800	800	1890												530
	〃	H= 900	900	1990												553
	〃	H=1000	1000	2090												577
	KDS 300・400×1000	H= 300	300	1495	1195	160	170	865	—	130	70	60	80	6	11	380
	〃	H= 400	400	1595												399
	〃	H= 500	500	1695												418
	〃	H= 600	600	1795					425	150		80	100			520
	〃	H= 700	700	1895												543
	〃	H= 800	800	1995												567
	〃	H= 900	900	2095												590
	〃	H=1000	1000	2195												614

注1）標準設計において寸法表左欄外の※印のサイズについては、基礎ブロックを使用します。
現場の施工条件（盛り土有や土質及び上載荷重条件等）により基礎ブロックが必要になる場合がありますので、あらかじめ担当営業にお問い合わせください。

パネックス［KDS・KDR］（深溝U字溝対応簡易土留め板）

上載荷重
等分布荷重 q=5kN/㎡

CAD data DWG SFC

パネックス［KDS・KDR］は、P108、P109ページの深溝U字溝対応の簡易土留め板です。

単位：mm

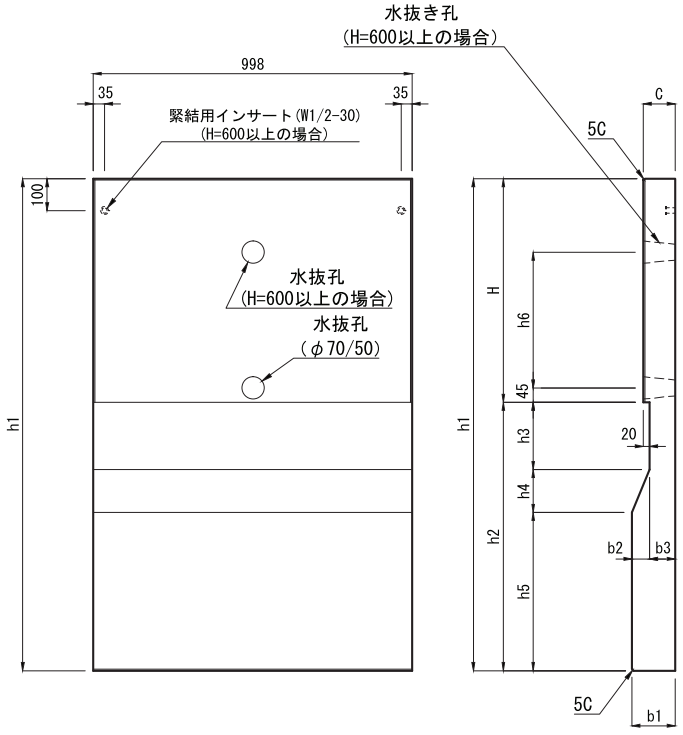

	呼び名		寸法（mm） H	h1	h2	h3	h4	h5	h6	b1	b2	b3	C	セットプレート厚さ t（mm） 300	400	参考質量（kg）
	KDR 300×500	H= 300	300	1040	740	210	135	395	—	115	55	60	80	6	—	220
	〃	H= 400	400	1140												239
	〃	H= 500	500	1240												258
	〃	H= 600	600	1340					425	135		80	100			338
	〃	H= 700	700	1440												362
	〃	H= 800	800	1540												385
	〃	H= 900	900	1640												401
※	〃	H=1000	1000	1740												432
	KDR 300・400× 600	H= 300	300	1140	840	210	135	495	—	115	55	60	80	10	20	247
	〃	H= 400	400	1240												266
	〃	H= 500	500	1340												284
	〃	H= 600	600	1440					425	135		80	100			370
	〃	H= 700	700	1540												393
	〃	H= 800	800	1640												417
	〃	H= 900	900	1740												440
	〃	H=1000	1000	1840												464
	KDR 300・400× 700	H= 300	300	1240	940	210	135	595	—	115	55	60	80	14	24	274
	〃	H= 400	400	1340												293
	〃	H= 500	500	1440												311
	〃	H= 600	600	1540					425	135		80	100			402
	〃	H= 700	700	1640												425
	〃	H= 800	800	1740												449
	〃	H= 900	900	1840												472
	〃	H=1000	1000	1940												495
	KDR 300・400× 800	H= 300	300	1340	1040	210	135	695	—	115	55	60	80	18	28	301
	〃	H= 400	400	1440												320
	〃	H= 500	500	1540												338
	〃	H= 600	600	1640					425	135		80	100			433
	〃	H= 700	700	1740												457
	〃	H= 800	800	1840												480
	〃	H= 900	900	1940												504
	〃	H=1000	1000	2040												527
	KDR 300・400× 900	H= 300	300	1445	1145	210	135	800	—	115	55	60	80	17	27	329
	〃	H= 400	400	1545												348
	〃	H= 500	500	1645												367
	〃	H= 600	600	1745					425	135		80	100			467
	〃	H= 700	700	1845												490
	〃	H= 800	800	1945												513
	〃	H= 900	900	2045												537
	〃	H=1000	1000	2145												560
	KDR 300・400×1000	H= 300	300	1555	1255	210	135	910	—	115	55	60	80	11	21	359
	〃	H= 400	400	1655												378
	〃	H= 500	500	1755												396
	〃	H= 600	600	1855					425	135		80	100			501
	〃	H= 700	700	1955												525
	〃	H= 800	800	2055												548
	〃	H= 900	900	2155												572
	〃	H=1000	1000	2255												595

注（1）標準設計において寸法表左欄外の※印のサイズについては、基礎ブロックを使用します。
現場の施工条件（盛り土有や土質及び上載荷重条件等）により基礎ブロックが必要になる場合がありますので、あらかじめ担当営業にお問い合わせください。

フルドレーン Ⅰ型
フルドレーン Ⅱ型
フルドレーン 境界ブロック
IBC 排水側溝
IBC 境界ブロック
都市型側溝
SK側溝 ロードレインⅠ型
箱形U字側溝
長尺U字溝
深溝U字溝
側溝用蓋
横断溝
ボックス カルバート
U形側溝
L形側溝
境界ブロック
集水桝
エルフォーム
テールアルメ
NSS ブロック
SPブロック
UKパネル パネックス
柵板・鍬止 張・法枠ブロック
鉄道関連
その他製品

■ 施工現場写真

UKパネル



茨城町上石崎

パネックス KUR300×300H=300



町道二本木線・城里町

パネックスHU（箱型U字側溝対応簡易土留め板）

上載荷重
等分布荷重 q=5kN/㎡

CAD data DWG SFC

パネックスHUは、P96ページの箱型U字側溝対応の簡易土留め板です。
有効土留め高さは H=300～1000mm で、敷地内の土砂が車道側に流出するのを防ぐためにも有効です。

単位：mm

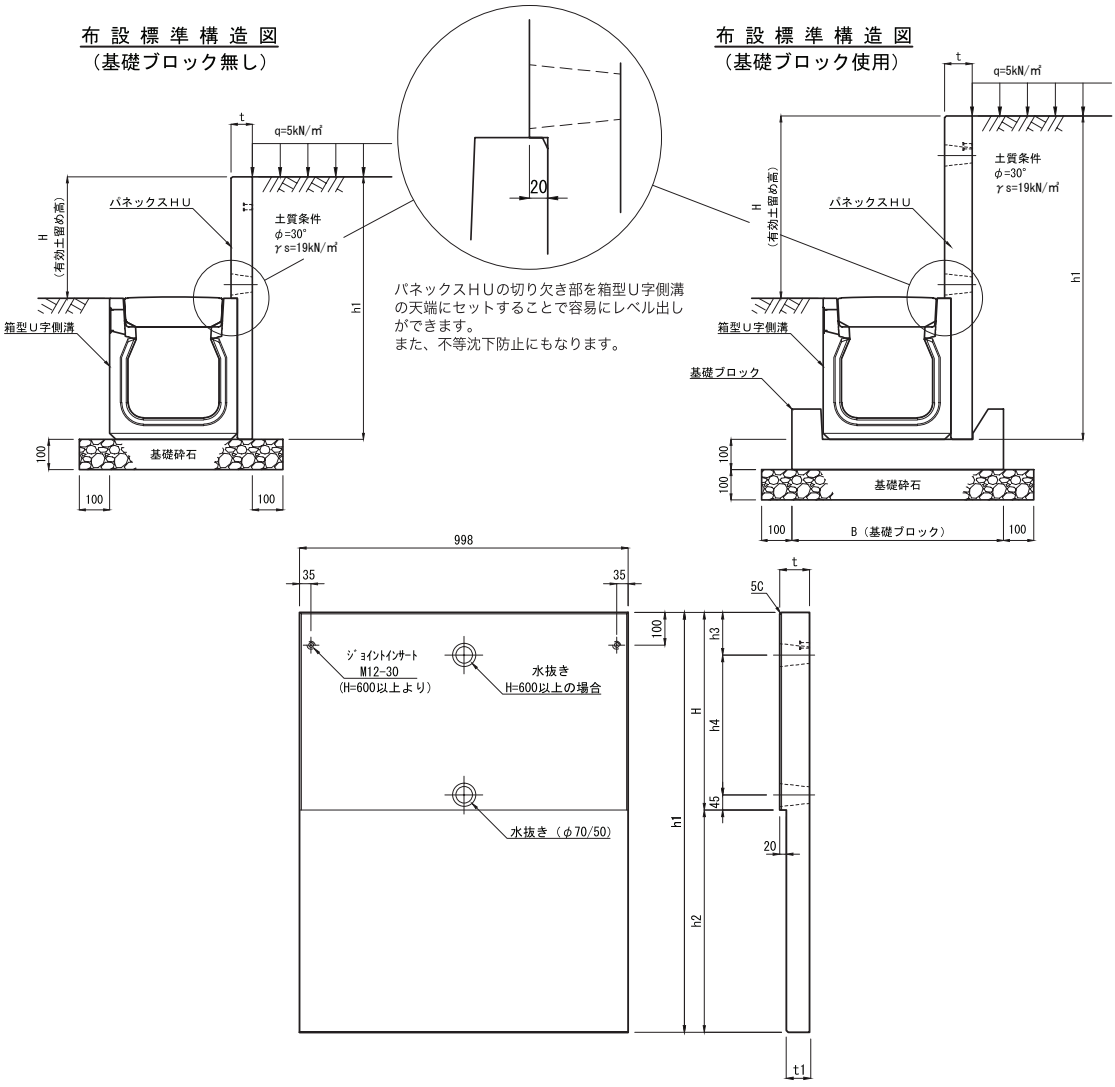

呼び名	基礎ブロック使用の有無		寸法（mm）							質量（kg）
	無し	有り	H	h1	h2	h3	h4	t	t1	
HU 250×250 H= 300	○	—	300	705	405	—	—	70	50	96
〃 H= 400	—	○	400	805						113
〃 H= 500	—	○	500	905				90	70	171
〃 H= 600	—	○	600	1005		130	425			192
〃 H= 700	—	○	700	1105		230				213
〃 H= 800	—	○	800	1205		330				234
〃 H= 900	—	○	900	1305		430				255
HU 300×300 H= 300	○	—	300	765	465	—	—	70	50	103
〃 H= 400	○	—	400	865		—	—			120
〃 H= 500	—	○	500	965		—	—	90	70	181
〃 H= 600	—	○	600	1065		130	425			202
〃 H= 700	—	○	700	1165		230				223
〃 H= 800	—	○	800	1265		330				244
HU 300×400 H= 300	○	—	300	870	570	—	—	70	50	116
〃 H= 400	○	—	400	970		—	—			132
〃 H= 500	○	—	500	1070		—	—			148
〃 H= 600	—	○	600	1170		130	425	90	70	219
〃 H= 700	—	○	700	1270		230				240
〃 H= 800	—	○	800	1370		330				261
〃 H= 800	—	○	900	1470		430				282
〃 H= 900	—	○	1000	1570		530				303

パネックスHU（箱型U字側溝対応簡易土留め板）

パネックスHUは、P96ページの箱型U字側溝対応の簡易土留め板です。

上載荷重
等分布荷重 q=5kN/㎡

CAD data DWG SFC

単位：mm

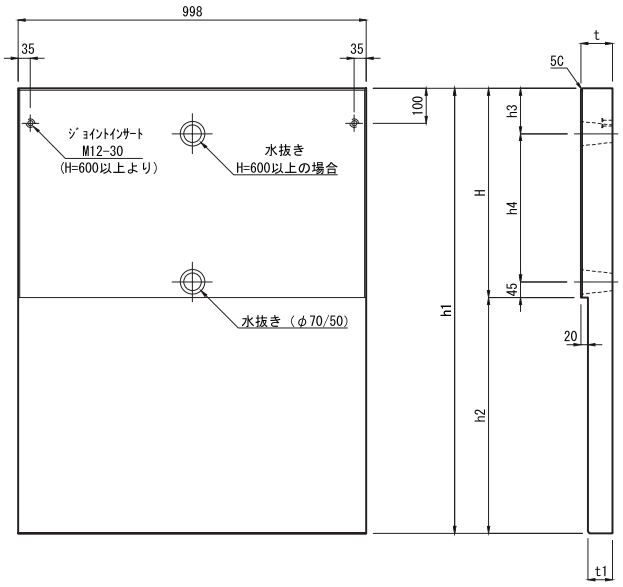

呼び名	基礎ブロック使用の有無		寸法（mm）							質量（kg）
	無し	有り	H	h1	h2	h3	h4	t	t1	
HU 300× 500 H= 300	○	—	300	975	675	—	—	70	50	128
〃 H= 400	○	—	400	1075		—	—			144
〃 H= 500	○	—	500	1175		—	—			161
〃 H= 600	○	—	600	1275		130	425	90	70	236
〃 H= 700	○	—	700	1375		230				257
〃 H= 800	—	○	800	1475		330				278
〃 H= 900	—	○	900	1575		430				300
〃 H=1000	—	○	1000	1675		530				321
HU 300× 600 H= 300	○	—	300	1075	775	—		70	50	140
〃 H= 400	○	—	400	1175		—	—			156
〃 H= 500	○	—	500	1275		—	—			172
〃 H= 600	○	—	600	1375		130	425	90	70	253
〃 H= 700	○	—	700	1475		230				274
〃 H= 800	○	—	800	1575		330				295
〃 H= 900	—	○	900	1675		430				316
〃 H=1000	—	○	1000	1775		530				337
HU 300× 700 H= 300	○	—	300	1180	880	—	—	70	50	152
〃 H= 400	○	—	400	1280		—	—			168
〃 H= 500	○	—	500	1380		—	—			185
〃 H= 600	○	—	600	1480		130	425	90	70	270
〃 H= 700	○	—	700	1580		230				291
〃 H= 800	○	—	800	1680		330				312
〃 H= 900	○	—	900	1780		430				333
〃 H=1000	—	○	1000	1880		530				354
HU 300× 800 H= 300	○	—	300	1285	985	—	—	90	70	224
〃 H= 400	○	—	400	1385		—	—			245
〃 H= 500	○	—	500	1485		—	—			267
〃 H= 600	○	—	600	1585		130	425			287
〃 H= 700	○	—	700	1685		230				308
〃 H= 800	○	—	800	1785		330				329
〃 H= 900	○	—	900	1885		430				350
〃 H=1000	○	—	1000	1985		530				372

フルドレーンⅠ型
フルドレーンⅡ型
フルドレーン境界ブロック
IBC排水側溝
IBC境界ブロック
都市型側溝
SK側溝ロードレインI型
箱形U字側溝
長尺U字溝
深溝U字溝
側溝用蓋
横断溝
ボックスカルバート
U形側溝
L形側溝
境界ブロック
集水桝
エルフォーム
テールアルメ
NSSブロック
SPブロック
UKパネルパネックス
柵板・鍬止張・法枠ブロック
鉄道関連
その他製品

パネックスHU（箱型U字側溝対応簡易土留め板）

パネックスHUは、P96ページの箱型U字側溝対応の簡易土留め板です。

上載荷重
等分布荷重 q=5kN/㎡

CAD data DWG SFC

単位：mm

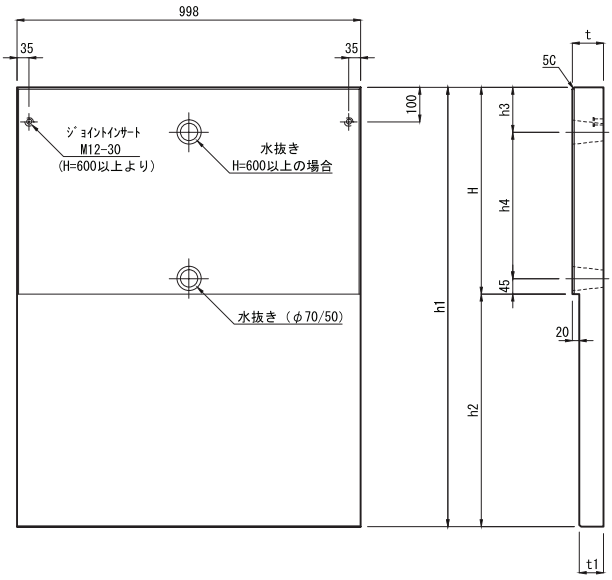

呼び名	基礎ブロック使用の有無		寸法（mm）							質量（kg）
	無し	有り	H	h1	h2	h3	h4	t	t1	
HU 300× 900 H= 300	○	—	300	1395	1095	—	—	100	80	275
〃 H= 400	○	—	400	1495		—	—			299
〃 H= 500	○	—	500	1595		—	—			322
〃 H= 600	○	—	600	1695		130	425			345
〃 H= 700	○	—	700	1795		230				368
〃 H= 800	○	—	800	1895		330				392
〃 H= 900	○	—	900	1995		430				415
〃 H=1000	○	—	1000	2095		530				439
HU 300×1000 H= 300	○	—	300	1505	1205	—	—	120	100	366
〃 H= 400	○	—	400	1605		—	—			394
〃 H= 500	○	—	500	1705		—	—			422
〃 H= 600	○	—	600	1805		130	425			450
〃 H= 700	○	—	700	1905		230				478
〃 H= 800	○	—	800	2005		330				506
〃 H= 900	○	—	900	2105		430				534
〃 H=1000	○	—	1000	2205		530				562
HU 400× 400 H= 300	○	—	300	890	590	—	—	70	50	118
〃 H= 400	○	—	400	990		—	—			134
〃 H= 500	○	—	500	1090		—	—			151
〃 H= 600	—	○	600	1190		130	425	90	70	222
〃 H= 700	—	○	700	1290		230				243
〃 H= 800	—	○	800	1390		330				264
〃 H= 900	—	○	900	1490		430				286
〃 H=1000	—	○	1000	1590		530				307
HU 500× 500 H= 300	○	—	300	1010	710	—	—	90	70	179
〃 H= 400	○	—	400	1110		—	—			200
〃 H= 500	○	—	500	1210		—	—			221
〃 H= 600	○	—	600	1310		130	425			242
〃 H= 700	—	○	700	1410		230				263
〃 H= 800	—	○	800	1510		330				284
〃 H= 900	—	○	900	1610		430				305
〃 H=1000	—	○	1000	1710		530				326

パネックスHU（箱型U字側溝対応簡易土留め板）

パネックスHUは、P96ページの箱型U字側溝対応の簡易土留め板です。

上載荷重
等分布荷重 q=5kN/㎡

CAD data DWG SFC

単位：mm

パネックスHU（箱型U字溝対応簡易土留め板）用基礎ブロック

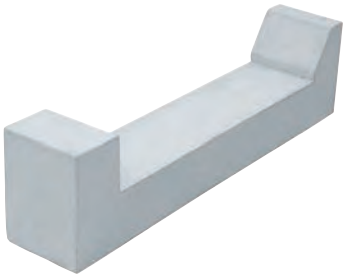

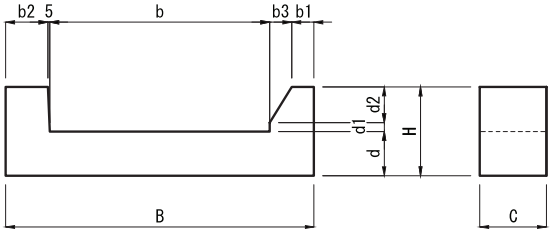

呼び名	適用サイズ	寸法（mm）										質量（kg）
		B	b	b1	b2	b3	C	H	d	d1	d2	
HUB625	HU 250×250 H=400用	625	425	50	95	50	150	200	100	20	80	28
HUB645	HU 250×250 H=500～1000用	645	445									29
HUB695	HU 300×300 H=500～1000用 HU 300×400 H=600～1000用 HU 300×500 H=800～1000用 HU 300×600 H=900～1000用 HU 300×700 H=1000用	695	495									31
HUB805	HU 400×400 H=600～1000用	805	605									35
HUB925	HU 500×500 H=700～1000用	925	725									39

鉄筋コンクリート柵板（茨城県規格）

上載荷重
等分布荷重 q=5kN/㎡

CAD data DWG SFC

単位：mm



■ Ｈ鋼・柵板簡易土留め工の施工例

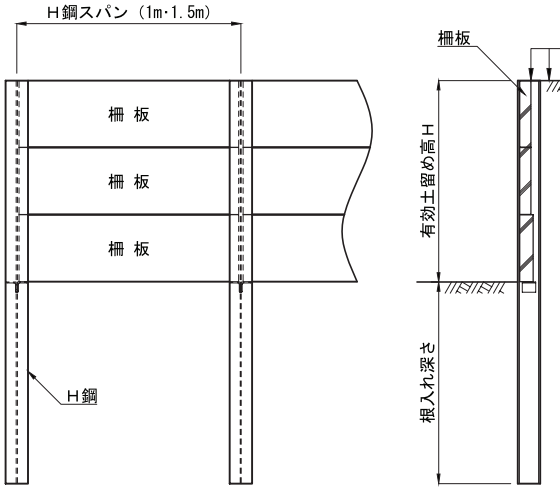

■Ｈ鋼・柵板簡易土留めの特長、用途及び種類

茨城県規格の「鉄筋コンクリート組立柵きょ」の柵板で、組立杭やＨ鋼などを使用して土留め壁高さ H=300 ～ 900mm くらいの簡易の土留め、または仮設の土留めとする場合に使用します。
Ｌ型擁壁等と比較しても施工が簡便で経済的に土留めを構築できます。

注 (1)設計概要は背面土がレベルで、上載荷重は群衆荷重 5kN / ㎡ 程度を考慮して設計をしています。
土留め高さや現場の土質等の設計条件によりＨ鋼のサイズや根入れ深さが異なりますので、あらかじめ担当営業にお問い合わせください。
(2)柵板の小口角に１０Ｃの面取りがある側が土側（背面）ですので、反対に施工されないようにご注意ください。
(3)Ｈ鋼のお取り扱いもしております。詳しくは担当営業にお問い合わせください。
(4)コンクリート製の組立杭については、現在、弊社では製造しておりません。

■ 柵　板

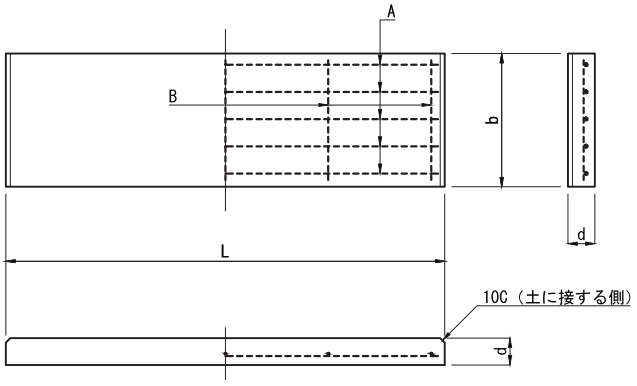

寸法および配筋表

呼び名		寸法（mm） L	b	d	配筋 主鉄筋 A 径	主鉄筋 A 本数	配力鉄筋 B 径	配力鉄筋 B 本数	参考質量 (Kg)	抵抗モーメント Mra (kN・m)
柵　板	50	980	298	50	5.0	5	3.2	4	34	0.3454
		1480						5	52	
	60	980		60	6.0			4	41	0.6600
		1480						5	62	
	80	980		80				4	55	1.0140
		1480						5	82	

鍬止めブロック

CAD data DWG SFC

単位：mm

■特　長

・路肩等の土留めとしての現場打ちコンクリート構造物（鍬止めブロック）を二次製品化した製品です。
・施工用の専用吊りインサートを天端に設けましたので、安全性と施行性がよく工期の短縮が図れます。
・ジョイントインサートを設けてありますので、製品の一体性が確保され不等沈下防止に有効です。
・５００型と７００型の２種類を組み合わせることで勾配のある地盤（根入れ）でも天端をレベルに揃える事ができます。
・くさび形の化粧目地のためモルタル充填が容易で不等沈下防止にもなります。

■製品取り扱い上のご注意とお願い

・化粧目地部はブロックを施工後にモルタルで充填してください。
　また、熱膨張による端面破損を防止するために、必ず １０m毎に一箇所、目地をコーキング（グレー色）で充填するか
　エラスタイト等を施工してください。

施行例（参考）

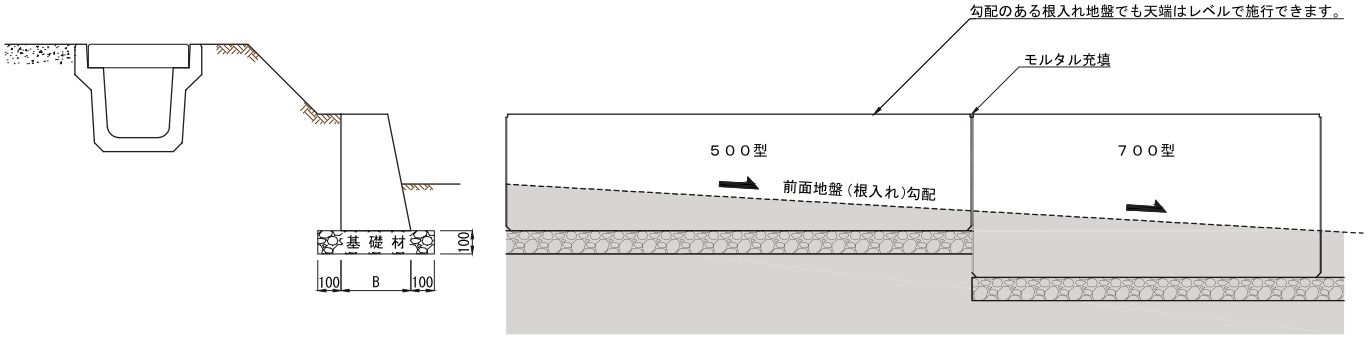

■５００型　　参考質量：５８３ｋｇ

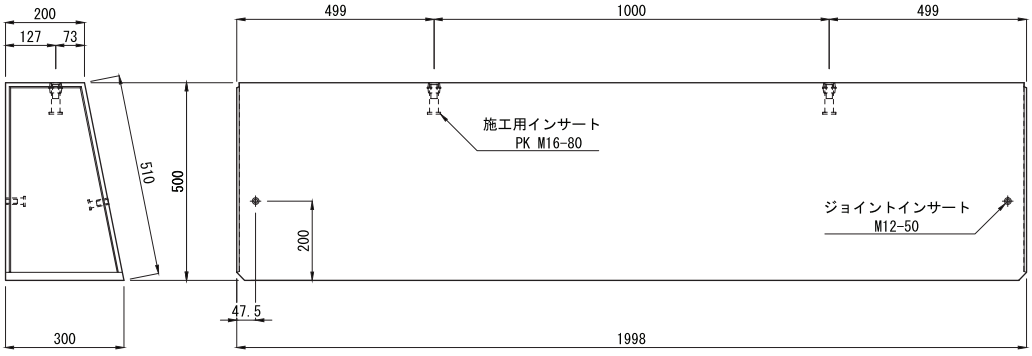

■７００型　　参考質量：７５２ｋｇ

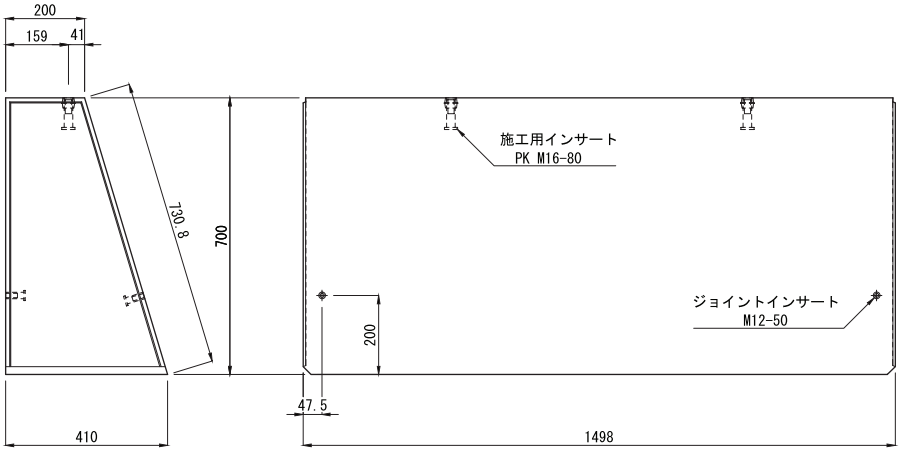

フルドレーンⅠ型
フルドレーンⅡ型
フルドレーン境界ブロック
ＩＢＣ排水側溝
ＩＢＣ境界ブロック
都市型側溝
ＳＫ側溝ロードレインⅠ型
箱形Ｕ字側溝
長尺Ｕ字溝
深溝Ｕ字溝
側溝用蓋
横断溝
ボックスカルバート
Ｕ形側溝
Ｌ形側溝
境界ブロック
集水桝
エルフォーム
テールアルメ
ＮＳＳブロック
ＳＰブロック
ＵＫパネルパネックス
柵板・鍬止張・法枠ブロック
鉄道関連
その他製品

鍬止めブロック　[BB型]

CAD data DWG SFC

単位：mm

■特　長

・路肩等の土留めとしての現場打ちコンクリート構造物（鍬止めブロック）を二次製品化した製品です。
・製品背面をえぐり製品の軽量化していますので、小型の重機での施工が可能です。
・切り下げを組み合わせることで天端を勾配にすることができ、基礎はレベルで施工できます。
・端面に凹凸のジョイントを設けてありますので、不等沈下防止と施工性が良いです。
・ブロックの底面に施工吊り上げの際のワイヤーを通すための半円状の切り欠きを設けてあります。

■製品取り扱い上のご注意とお願い

・モルタル目地は不要ですが、熱膨張による端面破損を防止するために必ず１０m毎に一箇所、コーキング（グレー色）で充填するかエラスタイト等を施工してください。

施行例（参考）

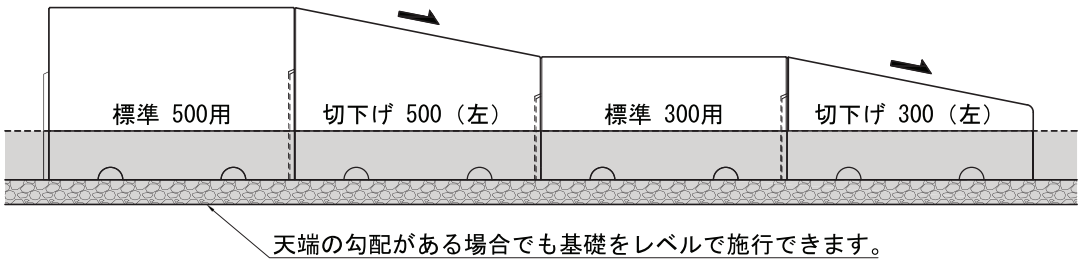

■ 標　準



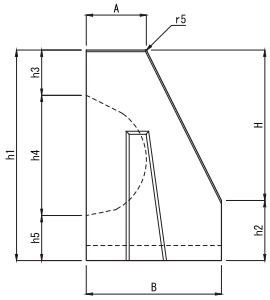

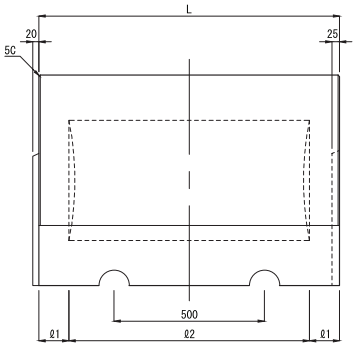

呼び名	寸法（mm）											参考質量（Kg）
	A	B	H	L	ℓ1	ℓ2	h1	h2	h3	h4	h5	
300用	200	350	300	1000	100	800	500	200	100	300	100	294
300用（L=2000）(1)				1998	99	1800						588
500用		450	500	1000	100	800	700		150	400	150	486

注（1）300用（L=2000）については、ジョイント用のインサートがついています。

■ 切 下 げ

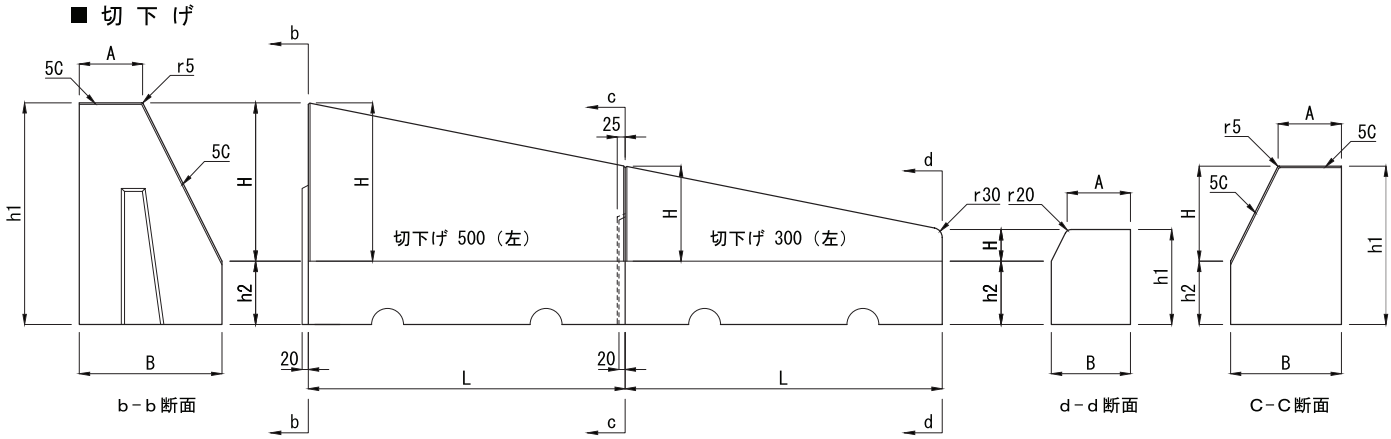



呼び名	寸法（mm）									参考質量（Kg）
	大・断面			小・断面			h2	A	L	
	H	B	h1	H	B	h1				
切下げ 500	500	450	700	300	350	500	200	200	1000	476
	(b-b断面)			(c-c断面)						
切下げ 300	300	350	500	100	250	300				264
	(c-c面)			(d-d断面)						

注（1）切下げ右は切下げ左と左右対称です。（ジョイントも凹凸逆となります。）

フルドレーンⅠ型
フルドレーンⅡ型
フルドレーン境界ブロック
ＩＢＣ排水側溝
ＩＢＣ境界ブロック
都市型側溝
ＳＫ側溝ロードレインⅠ型
箱形U字側溝
長尺U字溝
深溝U字溝
側溝用蓋
横断溝
ボックスカルバート
U形側溝
L形側溝
境界ブロック
集水桝
エルフォーム
テールアルメ
ＮＳＳブロック
SPブロック
UKパネルパネックス
柵板・鍬止張・法枠ブロック
鉄道関連
その他製品

張ブロック ［A］

CAD data: DWG / SFC

張りブロックＡは、法面保護工のブロック張工に用いる土木用のコンクリートブロックで、主に河川、ため池、道路等の緩やかな法面に敷設し、法面の風化、浸食、崩壊を防止する為に用いられます。

単位：mm

基 本 型
498×498×140

参考質量：61.1 kg

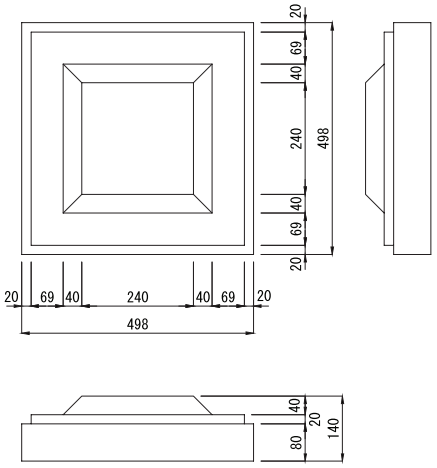

２Ｗ 型
998×498×140

参考質量：123.0 kg

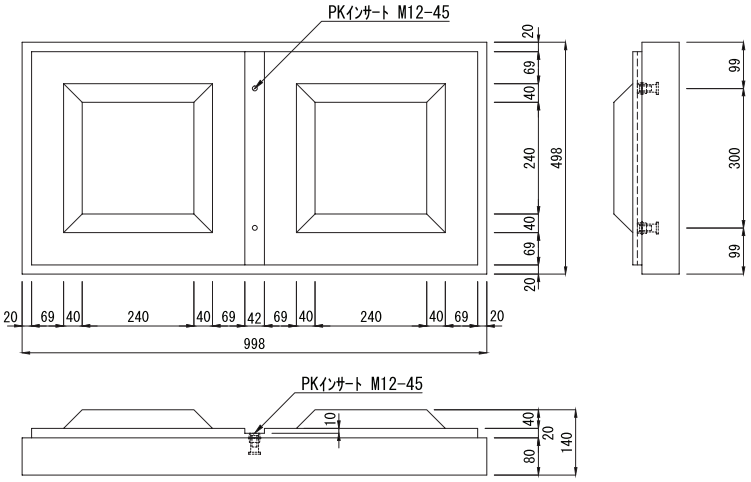

1/2 型
498×248×140

参考質量：28.6 kg

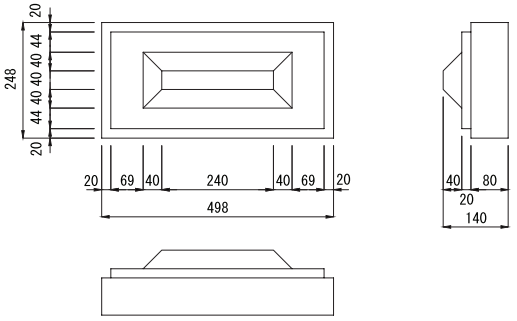

■ 施工現場写真

張ブロックA



涸沼（茨城町）

法枠ブロック　120×150

CAD data DWG SFC

単位：mm

法枠ブロックは、勾配１割以上の緩やかな傾斜面の道路、鉄道、土地造成、河川護岸などの法面保護工として法面の侵食を防ぎ、同時に法面の緑化を目的とし、さらに作業性や品質の安定性、経済性に優れた製品です。
法枠内に各種の間詰を行う事により景観にマッチした法面を創る事が可能です。
また、法枠接合部にアンカー筋を施工する事で強固な法面保護工となります。

横 断 図

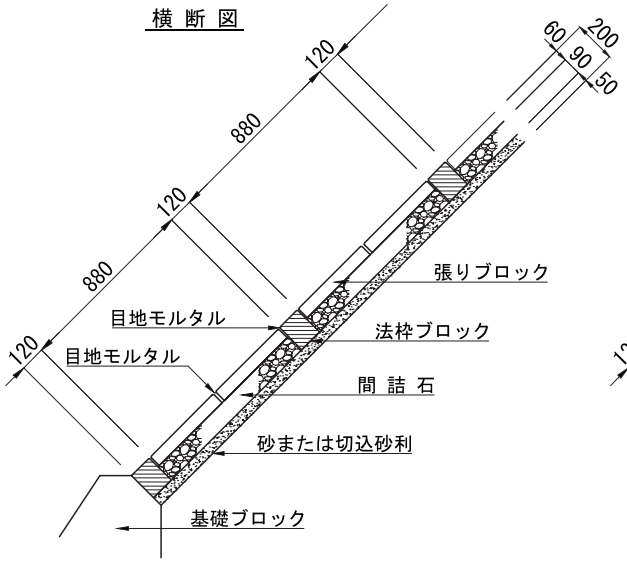

横 断 図

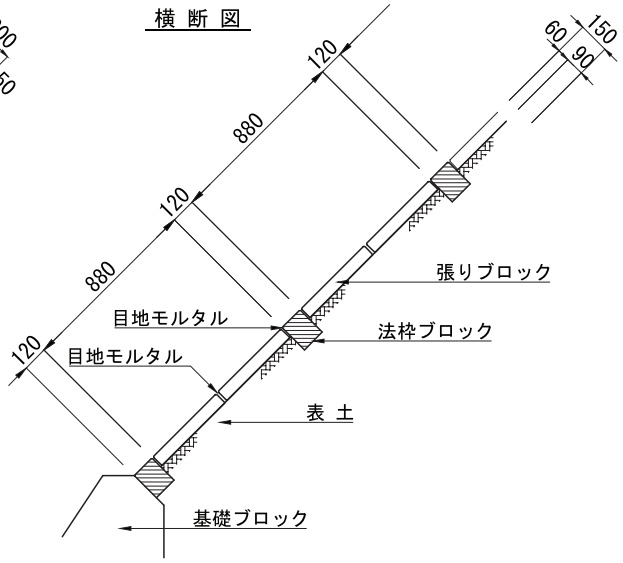

正 面 展 開 図

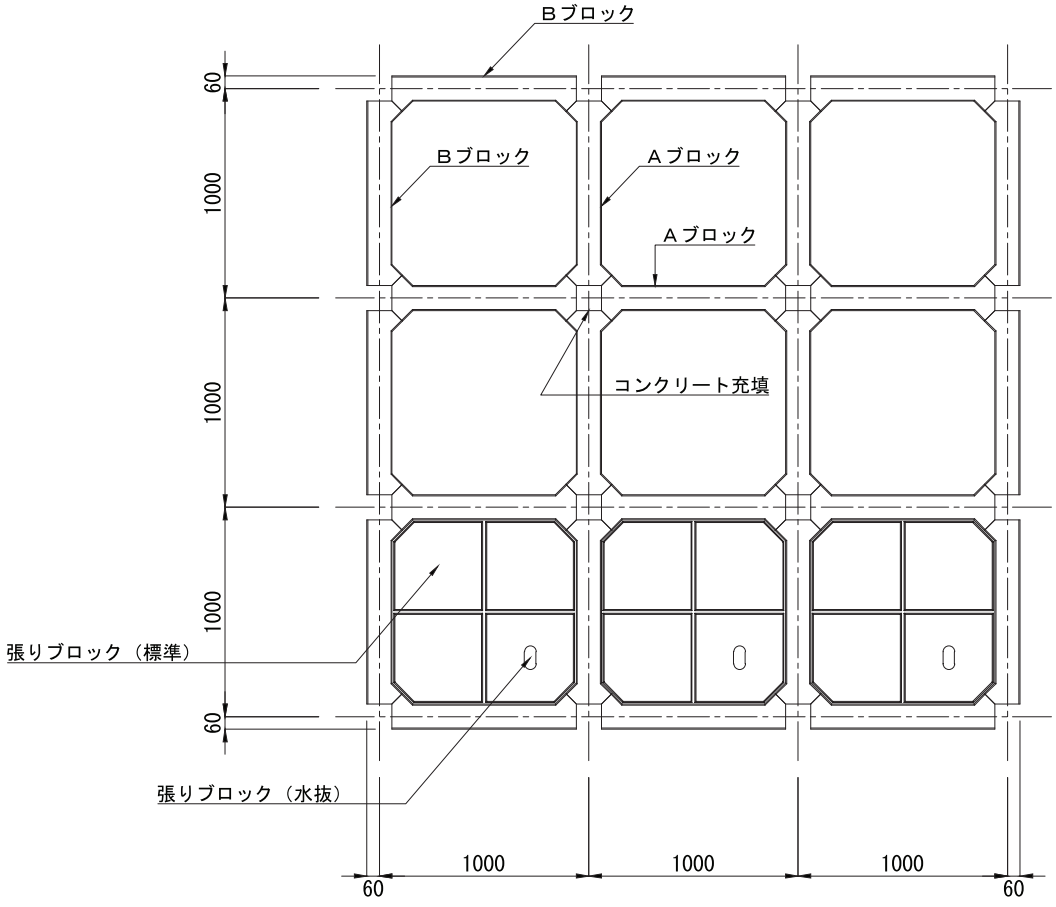

法枠ブロック　120×150

CAD data DWG SFC

単位：mm

■ 法枠ブロック　１２０×１５０



Aブロック（４０ kg）

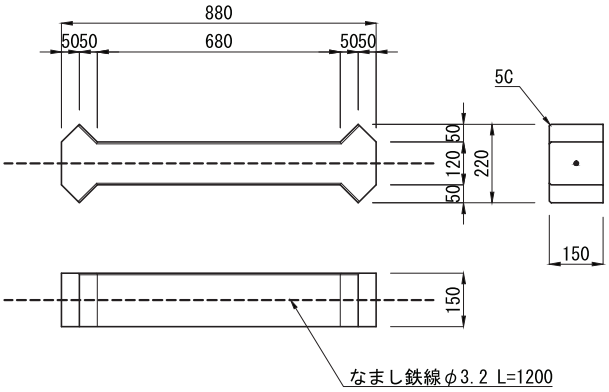

Bブロック（３８ kg）

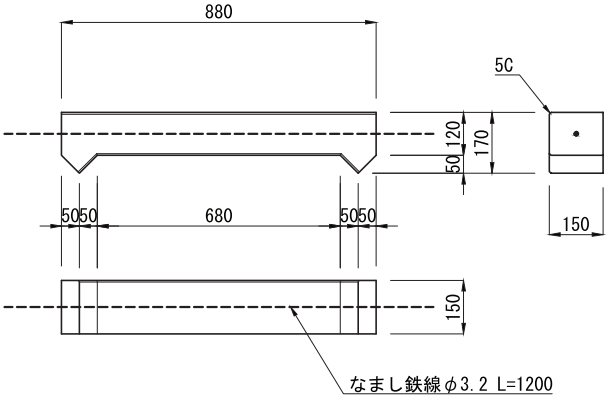

呼び名	形状寸法	体積（m³）	参考質量（kg）
A	120×150×880	0.0174	４０
B	120×150×880	0.0165	３８

■ 張りブロック　１２０×１５０用



標 準 （２６ kg）

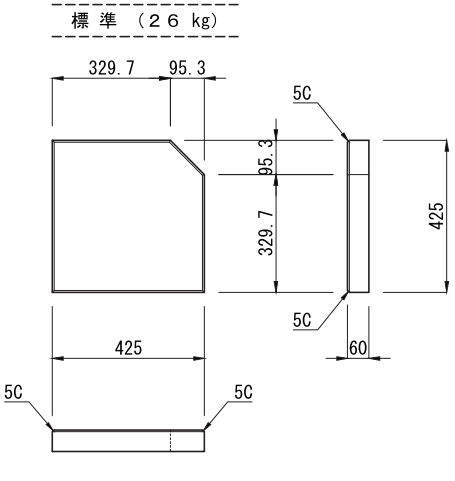

水 抜 （２５ kg）

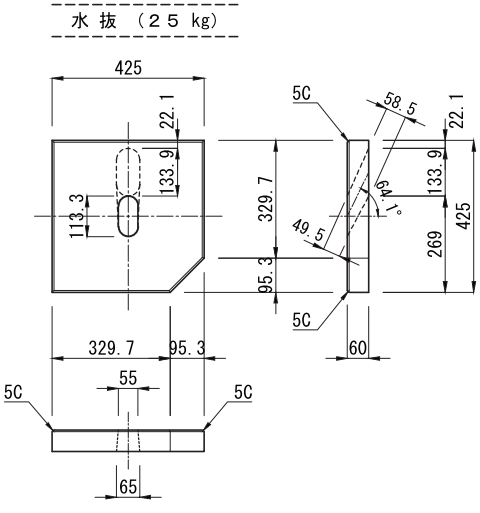

フルドレーン Ⅰ型
フルドレーン Ⅱ型
フルドレーン 境界ブロック
IBC 排水側溝
IBC 境界ブロック
都市型側溝
SK側溝 ロードレインⅠ型
箱形U字側溝
長尺U字溝
深溝U字溝
側溝用蓋
横断溝
ボックス カルバート
U形側溝
L形側溝
境界ブロック
集水桝
エルフォーム
テールアルメ
NSS ブロック
SPブロック
UKパネル パネックス
柵板・鍬止 張・法枠ブロック
鉄道関連
その他製品

■ 施工現場写真

法枠ブロック



法枠ブロック



プラットホーム歩道版　Ⅱ型

上載荷重
等分布荷重 q=5kN/㎡

CAD data DWG SFC

プラットホーム歩道版(ホーム縁端警告ブロック付)

単位：mm



■特長、用途及び種類

プラットホーム歩道版は当社工場においてホーム縁端警告ブロックを貼り付け完成品としていますので、現場作業が短縮でき、管理も容易です。
特に既存のホームの嵩上げ工事には独自の高さ調整工法とグラウト注入工法で夜間工事にも計画どおりのスムーズな作業が可能です。
注 (1)グラウト注入後はグラウト孔栓をしてください。

◆Ⅱ型900×2000×120(ホーム縁端警告ブロック付)
◆Ⅱ型900×1500×120(ホーム縁端警告ブロック付)
◆Ⅱ型900×1900×120(ホーム縁端警告ブロック付)
◆Ⅱ型フラット900×2000×120
◆Ⅱ型フラット900×1500×120
◆Ⅱ型フラット900×1900×120



■ プラットホーム歩道版　９００×２０００×１２０　Ⅱ型

参考質量：４７２ kg

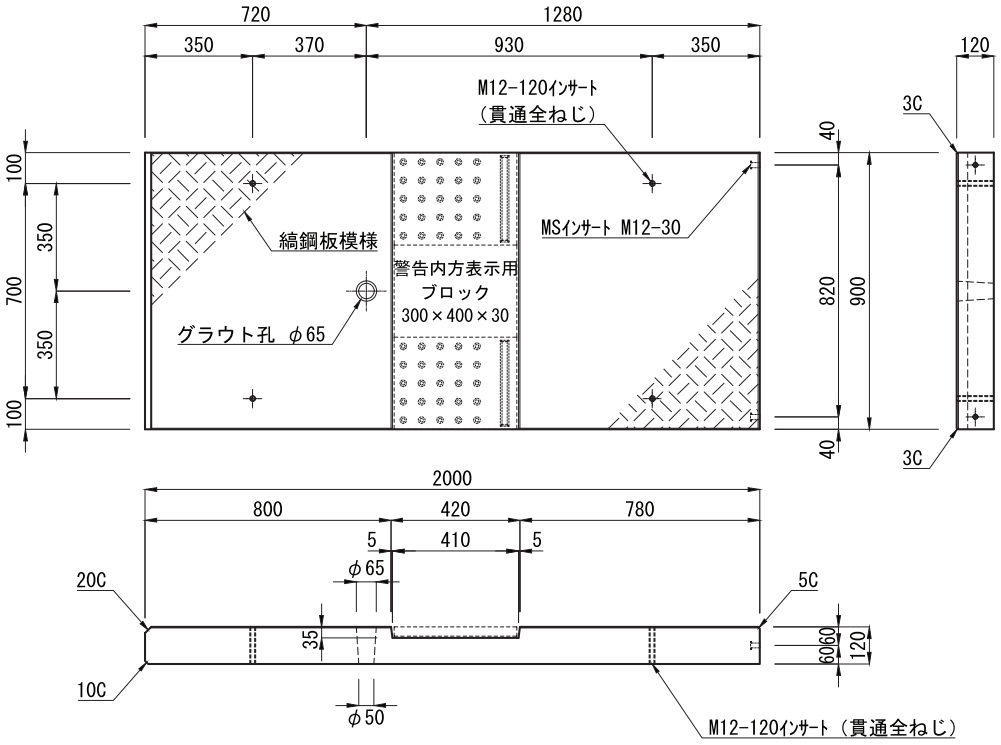

フルドレーン Ⅰ型
フルドレーン Ⅱ型
フルドレーン 境界ブロック
IBC 排水側溝
IBC 境界ブロック
都市型側溝
SK側溝 ロードレインⅠ型
箱形U字側溝
長尺U字溝
深溝U字溝
側溝用蓋
横断溝
ボックス カルバート
U形側溝
L形側溝
境界ブロック
集水桝
エルフォーム
テールアルメ
NSS ブロック
SPブロック
UKパネル パネックス
柵板・鍬止 張・法枠ブロック
鉄道関連
その他製品

プラットホーム歩道版　Ⅱ型

上載荷重
等分布荷重 q=5kN/㎡

CAD data DWG SFC

単位：mm

■ プラットホーム歩道版　９００×１５００×１２０　Ⅱ型

参考質量：３４４ kg

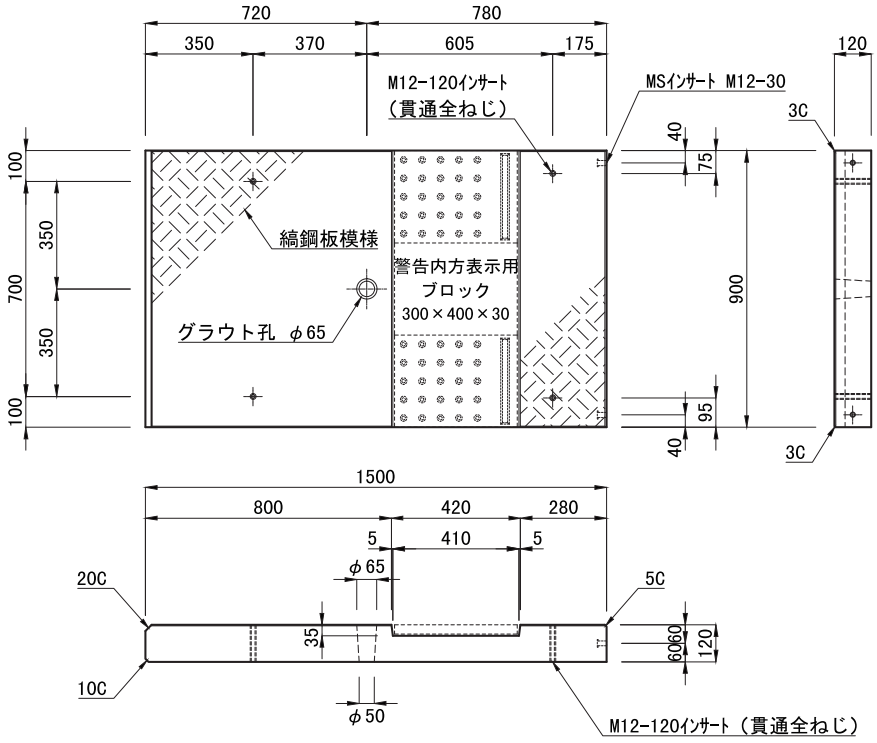

■ プラットホーム歩道版　９００×１９００×１２０　Ⅱ型

参考質量：４４７ kg

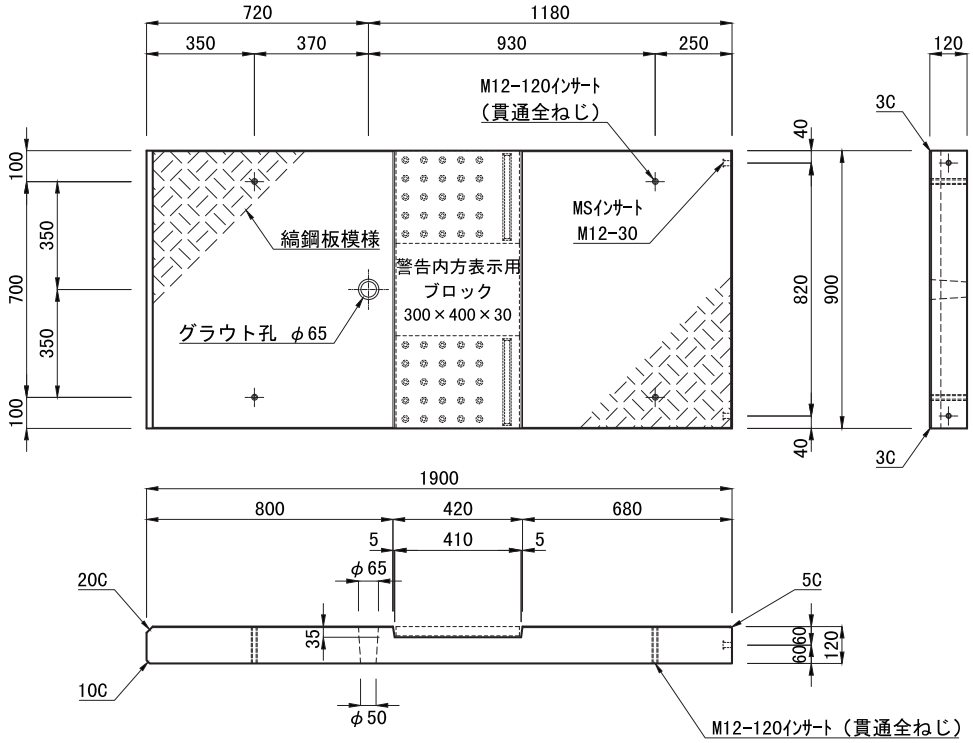

フルドレーン Ⅰ型
フルドレーン Ⅱ型
フルドレーン 境界ブロック
ＩＢＣ 排水側溝
ＩＢＣ 境界ブロック
都市型側溝
ＳＫ側溝 ロードレインⅠ型
箱形U字側溝
長尺U字溝
深溝U字溝
側溝用蓋
横断溝
ボックス カルバート
U形側溝
L形側溝
境界ブロック
集水桝
エルフォーム
テールアルメ
ＮＳＳ ブロック
SPブロック
UKパネル パネックス
柵板・鍬止 張・法枠ブロック
鉄道関連
その他製品

プラットホーム歩道版　Ⅱ型　フラット

上載荷重
等分布荷重 q=5kN/㎡

CAD data　DWG　SFC

単位：mm

■ プラットホーム歩道版　９００×２０００×１２０　Ⅱ型　フラット

参考質量：５０７ kg

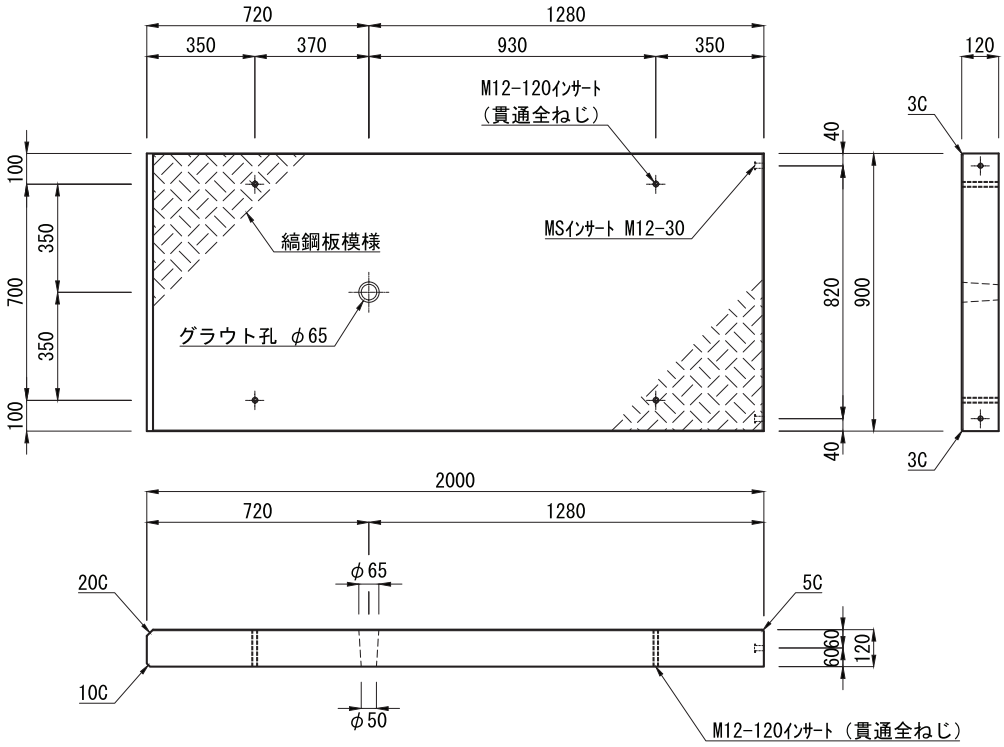

■ プラットホーム歩道版　９００×１５００×１２０　Ⅱ型　フラット

参考質量：３７９ kg

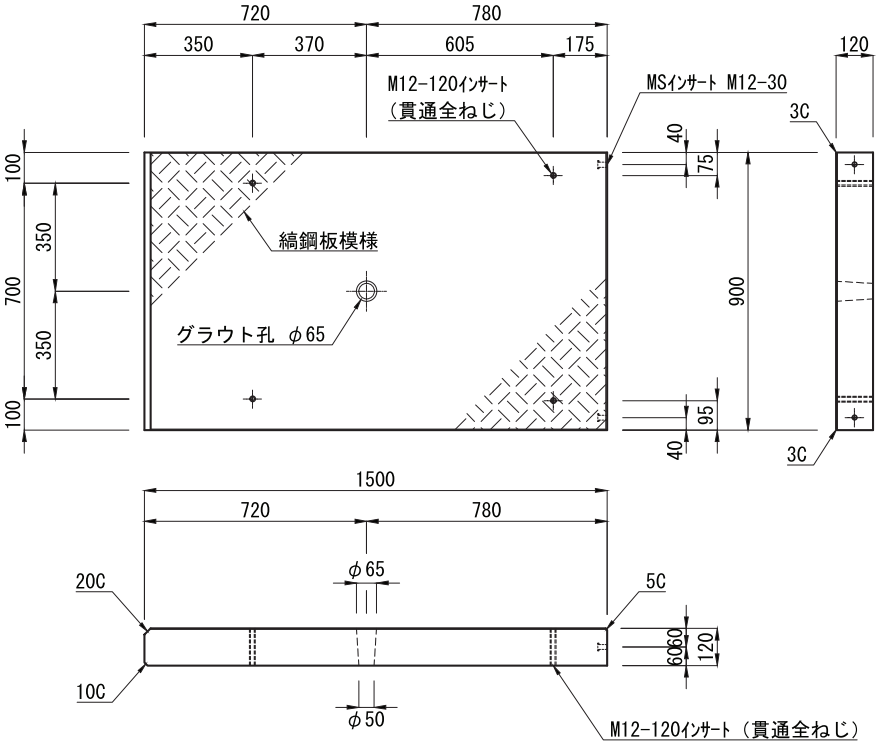

フルドレーン Ⅰ型
フルドレーン Ⅱ型
フルドレーン 境界ブロック
ＩＢＣ 排水側溝
ＩＢＣ 境界ブロック
都市型側溝
ＳＫ側溝 ロードレインⅠ型
箱形U字側溝
長尺U字溝
深溝U字溝
側溝用蓋
横断溝
ボックス カルバート
U形側溝
L形側溝
境界ブロック
集水桝
エルフォーム
テールアルメ
ＮＳＳ ブロック
SPブロック
UKパネル パネックス
柵板・鍬止 張・法枠ブロック
鉄道関連
その他製品

プラットホーム歩道版　Ⅱ型　フラット

上載荷重
等分布荷重 q=5kN/㎡

CAD data DWG SFC

単位：mm

■ プラットホーム歩道版　９００×１９００×１２０　Ⅱ型　フラット

参考質量：４８２ kg

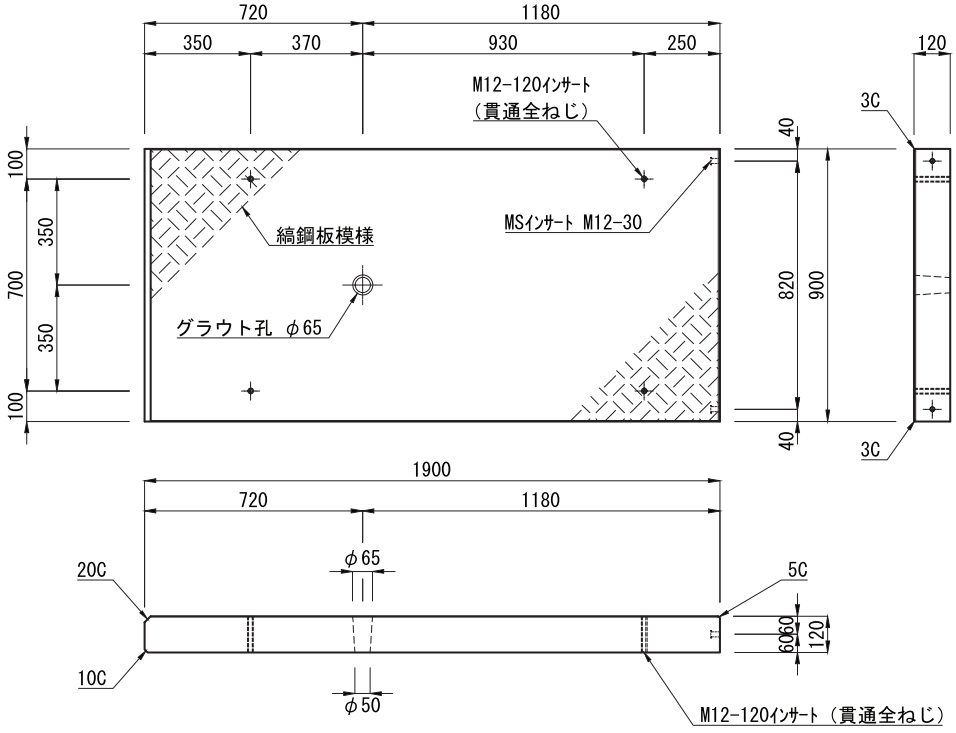

フルドレーン Ⅰ型
フルドレーン Ⅱ型
フルドレーン 境界ブロック
ＩＢＣ 排水側溝
ＩＢＣ 境界ブロック
都市型側溝
ＳＫ側溝 ロードレインⅠ型
箱形U字側溝
長尺U字溝
深溝U字溝
側溝用蓋
横断溝
ボックス カルバート
U形側溝
L形側溝
境界ブロック
集水桝
エルフォーム
テールアルメ
ＮＳＳ ブロック
SPブロック
UKパネル パネックス
柵板・鍛止 張・法枠ブロック
鉄道関連
その他製品

フルドレーン I 型
フルドレーン II 型
フルドレーン境界ブロック
IBC 排水側溝
IBC 境界ブロック
都市型側溝
SK側溝 ロードレインI型
箱形U字側溝
長尺U字溝
深溝U字溝
側溝用蓋
横断溝
ボックスカルバート
U形側溝
L形側溝
境界ブロック
集水桝
エルフォーム
テールアルメ
NSS ブロック
SPブロック
UKパネル パネックス
柵板・鍬止張・法枠ブロック
鉄道関連
その他製品

側　溝　蓋

CAD data DWG SFC

単位：mm

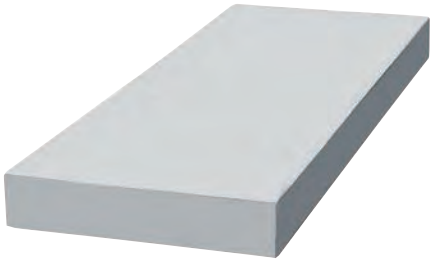

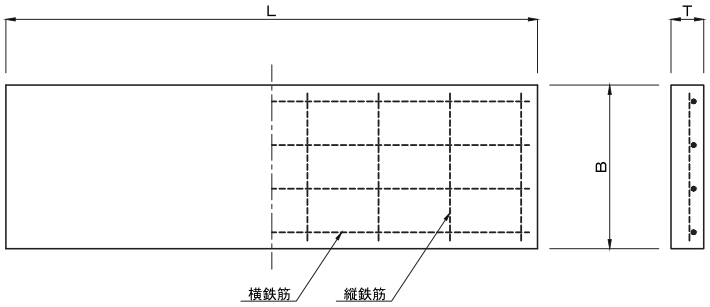

呼　び　名	寸　法　(mm)			配　筋				参考重量 (kg)
				縦 鉄 筋		横 鉄 筋		
	L	B	T	径	数量 (本)	径	数量 (本)	
400×400×80	400	400	80	D10	3	D10	4	29
500×400×80	500							37
600×400×80	600				4			44
700×400×80	700							52
800×400×80	800							59
900×400×80	900				5			66
1000×400×80	1000							74
1100×400×80	1100				6			81
1200×400×80	1200				7			88
1250×400×80	1250				8			94
1300×400×80	1300							98
1400×400×80	1400				9			105
1900×400×80	1900				10			143
2000×400×80	2000				11			150
2100×400×80	2100				12			158
800×400×50	800		50	φ4	4	φ6	4	38

鉄筋コンクリート板

CAD data DWG SFC

単位：mm

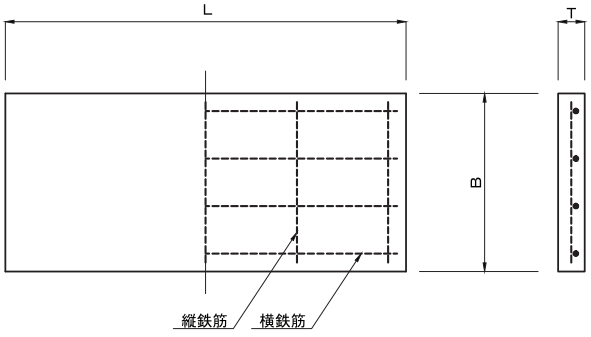

呼　び　名	寸　法　(mm)			配　筋				参考重量 (kg)
				縦 鉄 筋		横 鉄 筋		
	L	B	T	径	数量 (本)	径	数量 (本)	
900×400×60	900	400	60	φ4	5	φ5	4	51
900×400×40			40					34

MT式走行基面

CAD data DWG SFC

単位：mm

■ 砂利止めブロック H300
参考質量：25 kg



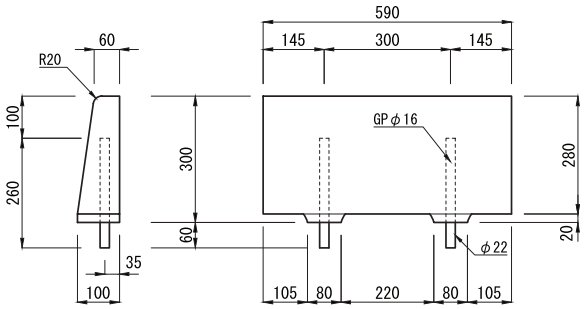

■ 走　行　板
参考質量：47 kg

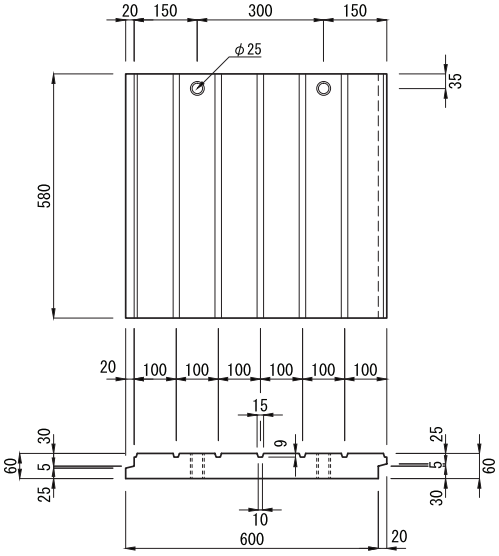

走行路板　1000×400×60

CAD data DWG SFC

単位：mm

参考質量：５５ｋｇ

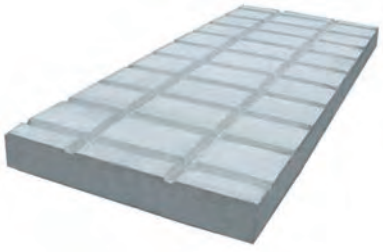

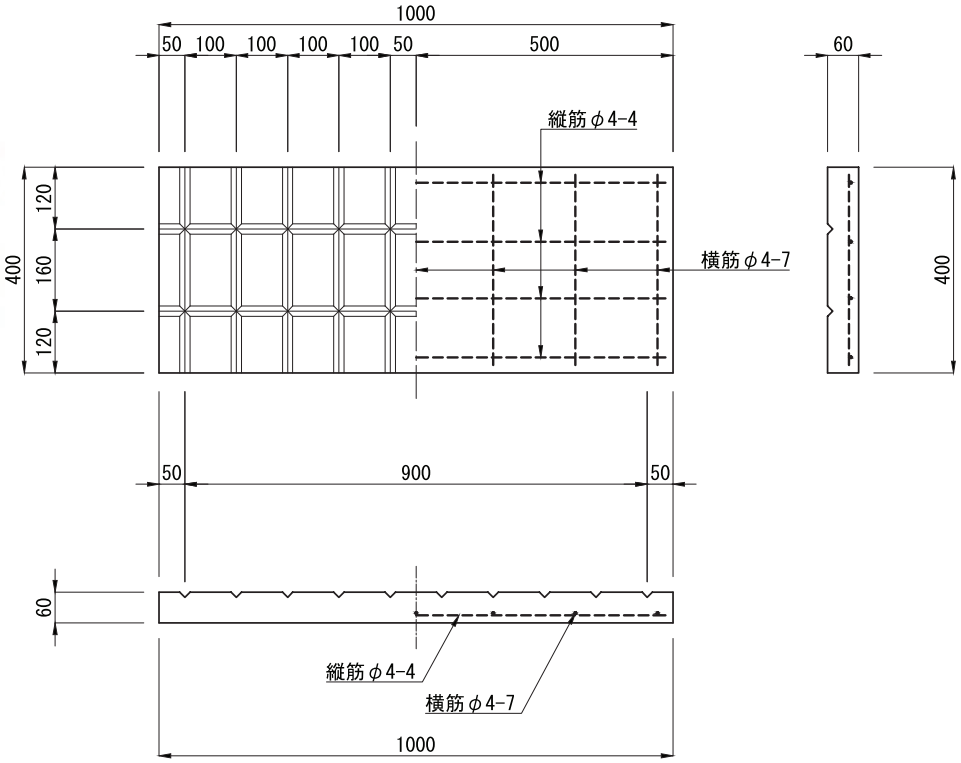

フルドレーン Ⅰ型
フルドレーン Ⅱ型
フルドレーン 境界ブロック
ＩＢＣ 排水側溝
ＩＢＣ 境界ブロック
都市型側溝
ＳＫ側溝 ロードレインⅠ型
箱形U字側溝
長尺U字溝
深溝U字溝
側溝用蓋
横断溝
ボックス カルバート
U形側溝
L形側溝
境界ブロック
集水桝
エルフォーム
テールアルメ
NSS ブロック
SPブロック
UKパネル パネックス
柵板・鍬止 張・法枠ブロック
鉄道関連
その他製品

JR用地杭　120×120×1000

CAD data DWG SFC

単位：mm

参考質量：３４ｋｇ

平面図

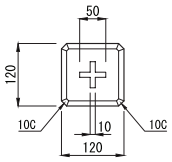

正面図

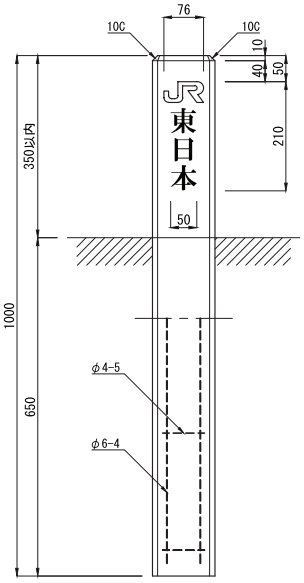

杭頭矢印の種類

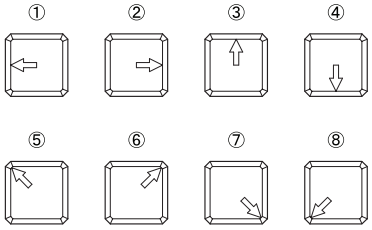

ホーム用ブロック・笠石

CAD data DWG SFC

単位：mm

笠　石

500×610×150
(103.5kg)

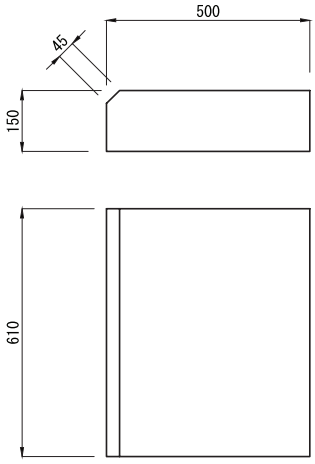

笠　石

800×600×100
(111kg)

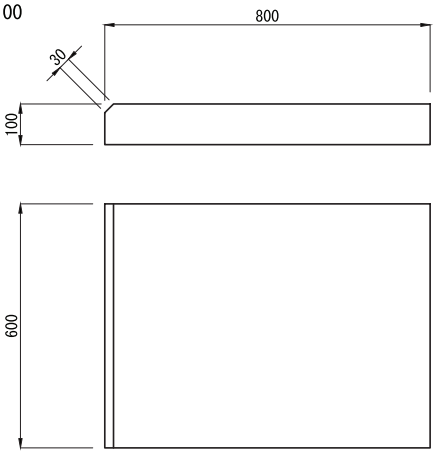

ホーム用ブロック

A型ブロック
400×300×300
(80.5kg)

B型ブロック
350×300×450
(93.6kg)

C型ブロック
300×300×600
(95.2kg)

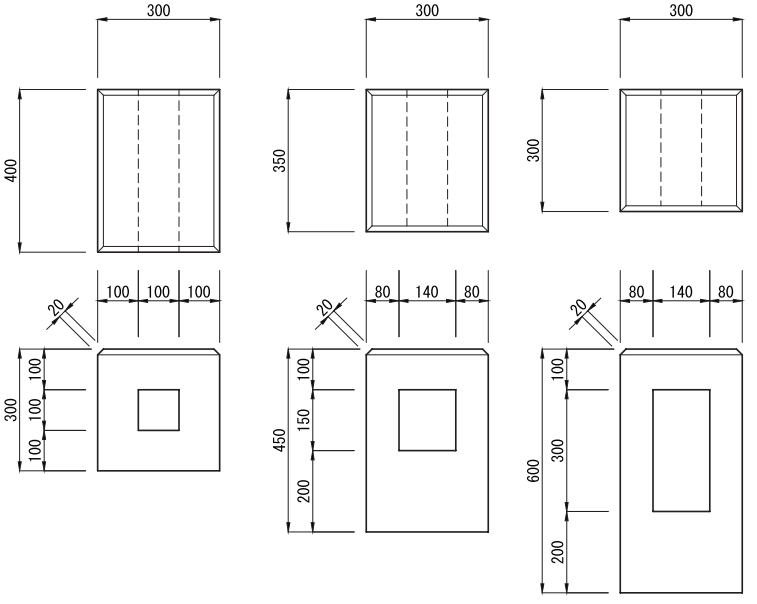

U形側溝　[片面有孔・両面有孔]

CAD data DWG SFC

単位：mm

■ U形側溝［片面有孔］



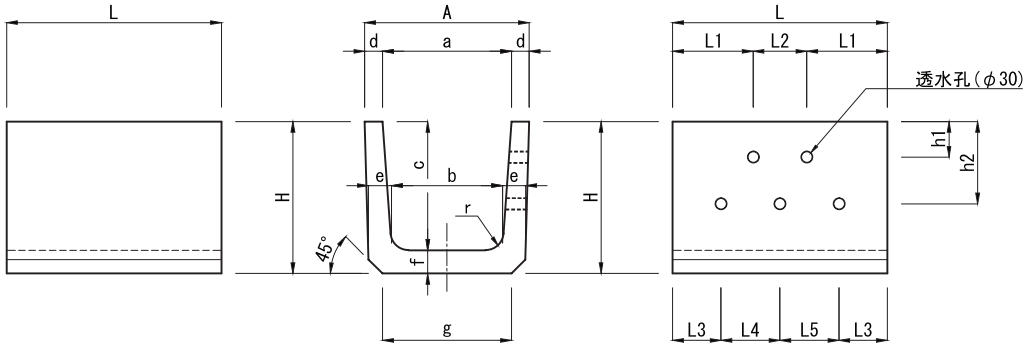

	呼び名	寸法 (mm) a	b	c	A	H	h1	h2	d	e	f	g	r	L	L1	L2	L3	L4	L5	参考質量 (kg)
	300B	300	260	300	400	360	100	180	50	60	60	300	50	600	150	300	75	200	250	76
	360B	360	310	360	460	425		230		65	65	360			225	150	135	165	165	98
	450	450	400	450	560	520		260	55	70	70	430	70		220	160	140	160	160	131
☆	600	600	540	600	740	680			70	80	80	600					150	150	150	206

注(1) 寸法表左欄外の☆印につきましては、現在、型枠を保有しておりません。

■ U形側溝［両面有孔］



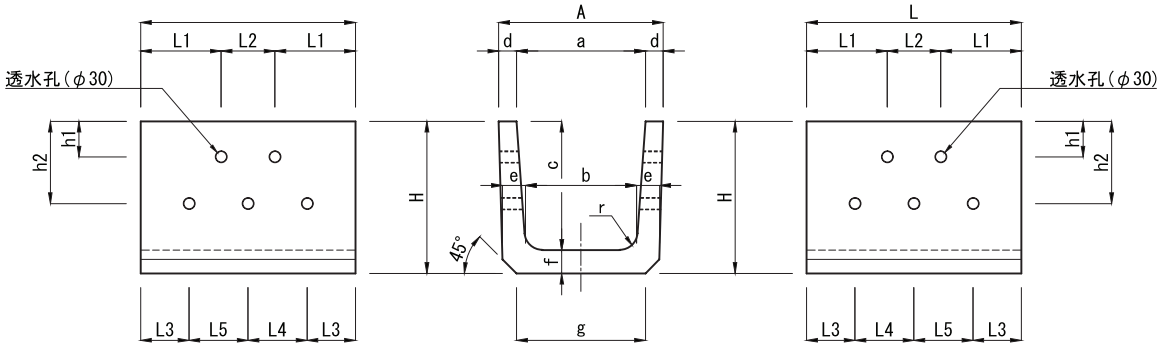

	呼び名	寸法 (mm) a	b	c	A	H	h1	h2	d	e	f	g	r	L	L1	L2	L3	L4	L5	参考質量 (kg)
	300B	300	260	300	400	360	100	180	50	60	60	300	50	600	150	300	75	200	250	75
	360B	360	310	360	460	425		230		65	65	360			225	150	135	165	165	95
	450	450	400	450	560	520		260	55	70	70	430	70		220	160	140	160	160	129
☆	600	600	540	600	740	680			70	80	80	600					150	150	150	203

注(1) 寸法表左欄外の☆印につきましては、現在、型枠を保有しておりません。

片土留めU形側溝

CAD data DWG SFC

■ 片土留めU形側溝

単位：mm

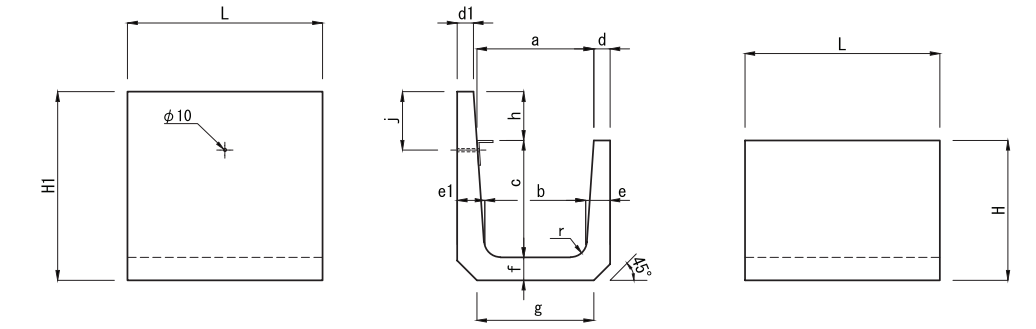

呼び名	寸法 (mm)															参考質量 (kg)
	a	b	c	H	H1	j	h	d	d1	e	e1	f	g	r	L	
360B	360	310	360	430	580	180	150	50	50	75	85	70	360	50	600	122
450	450	400	450	520	720	230	200	55	55	70	90		450	70		160

■ 片土留めU形側溝［両面有孔］（低穴タイプ）

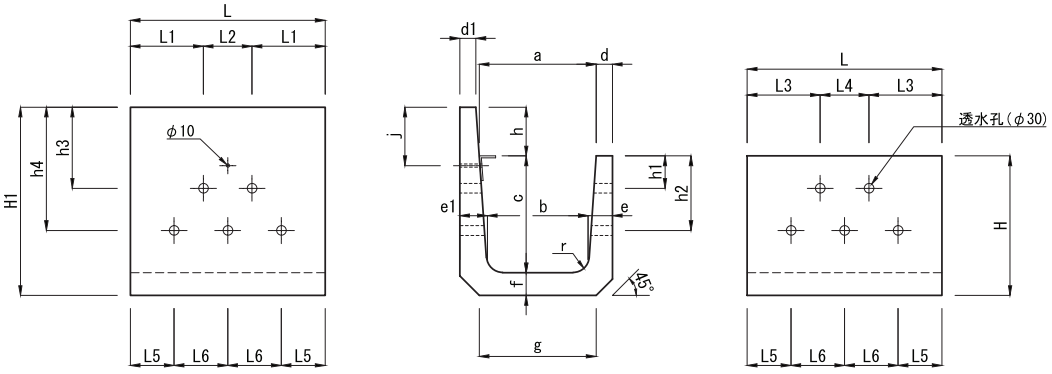

呼び名	寸法 (mm)																							参考質量 (kg)
	a	b	c	H	H1	h1	h2	h3	h4	j	h	d	d1	e	e1	f	g	r	L	L1	L2	L3	L4	L5	L6	
360B	360	310	360	430	580	100	230	250	380	180	150	50	50	75	85	70	360	50	600	225	150	225	150	135	165	121
450	450	400	450	520	720		260	300	460	230	200	55	55	70	90		450	70		190	220	240	120	120	180	159

注（1）透水孔は、用途により片面有孔及び両面有孔の2種類の規格がありますので、担当営業にお問い合わせください。

■ 片土留めU形側溝［両面有孔］（高穴タイプ）

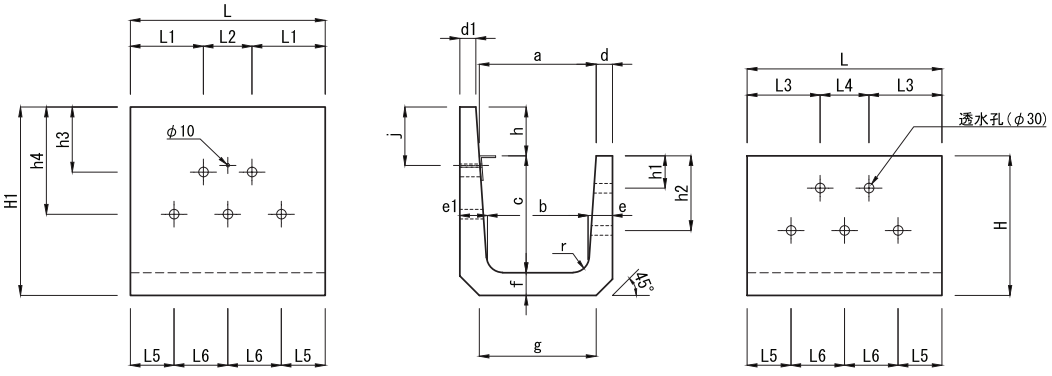

呼び名	寸法 (mm)																							参考質量 (kg)
	a	b	c	H	H1	h1	h2	h3	h4	j	h	d	d1	e	e1	f	g	r	L	L1	L2	L3	L4	L5	L6	
360B	360	310	360	430	580	100	230	200	330	180	150	50	50	75	85	70	360	50	600	225	150	225	150	135	165	121
450	450	400	450	520	720		260	150	400	230	200	55	55	70	90		450	70		190	220	240	120	120	180	159

注（1）透水孔は、用途により片面有孔及び両面有孔の2種類の規格がありますので、担当営業にお問い合わせください。

片土留めU形側溝

CAD data DWG SFC

■ 片土留めU形側溝［片面有孔］（低穴タイプ）

単位：mm

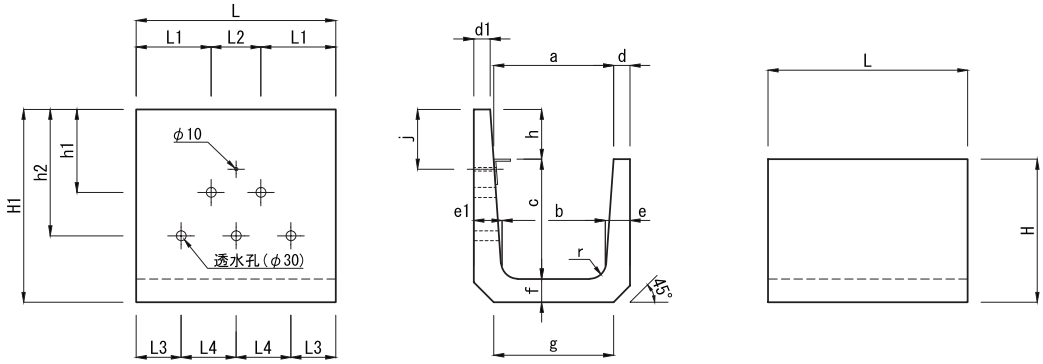

呼び名	寸法（mm）																				参考質量（kg）
	a	b	c	H	H1	h1	h2	j	h	d	d1	e	e1	f	g	r	L	L1	L2	L3	L4	
360B	360	310	360	430	580	250	380	180	150	50	50	75	85	70	360	50	600	225	150	135	165	121
450	450	400	450	520	720	300	460	230	200	55	55	70	90		450	70		190	220	120	180	159

注（1）透水孔は、用途により片面有孔及び両面有孔の2種類の規格がありますので、担当営業にお問い合わせください。

■ 片土留めU形側溝［片面有孔］（高穴タイプ）

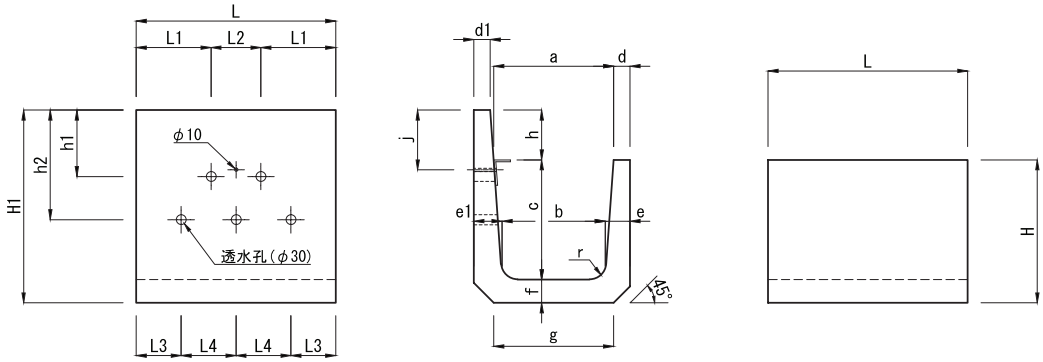

呼び名	寸法（mm）																				参考質量（kg）
	a	b	c	H	H1	h1	h2	j	h	d	d1	e	e1	f	g	r	L	L1	L2	L3	L4	
360B	360	310	360	430	580	200	330	180	150	50	50	75	85	70	360	50	600	225	150	135	165	121
450	450	400	450	520	720	150	400	230	200	55	55	70	90		450	70		190	220	120	180	159

注（1）透水孔は、用途により片面有孔及び両面有孔の2種類の規格がありますので、担当営業にお問い合わせください。

■ 片土留めU形側溝［片面有孔］（低壁有孔）



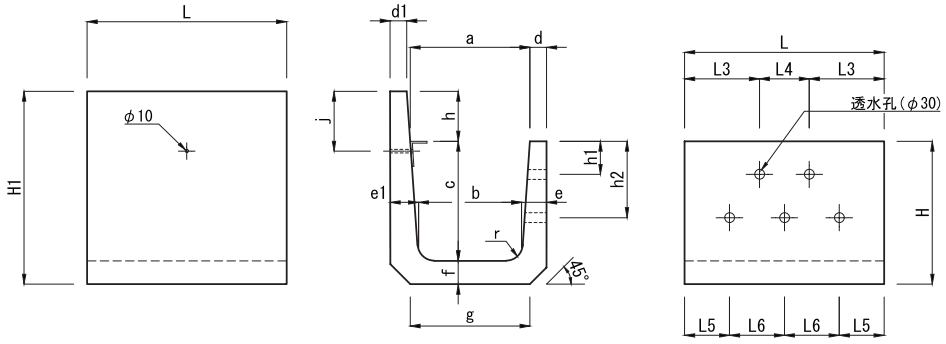

呼び名	寸法（mm）																					参考質量（kg）
	a	b	c	H	H1	h1	h2	j	h	d	d1	e	e1	f	g	r	L	L3	L4	L5	L6	
360B	360	310	360	430	580	100	230	180	150	50	50	75	85	70	360	50	600	225	150	135	165	121
450	450	400	450	520	720		260	230	200	55	55	70	90		450	70		240	120	120	180	159

注（1）透水孔は、用途により片面有孔及び両面有孔の2種類の規格がありますので、担当営業にお問い合わせください。

片土留め用U蓋　４５０用

CAD data DWG SFC

■ 片土留め用Ｕ蓋　４５０用

単位：mm

参考質量：４５ｋｇ

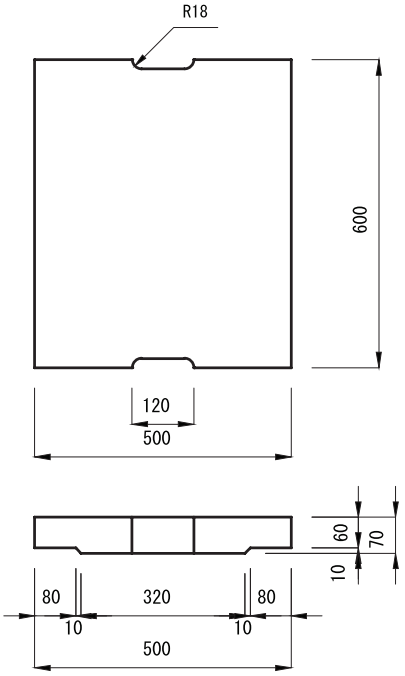

踏切ブロック

CAD data DWG SFC

■ 踏切ブロック

単位：mm

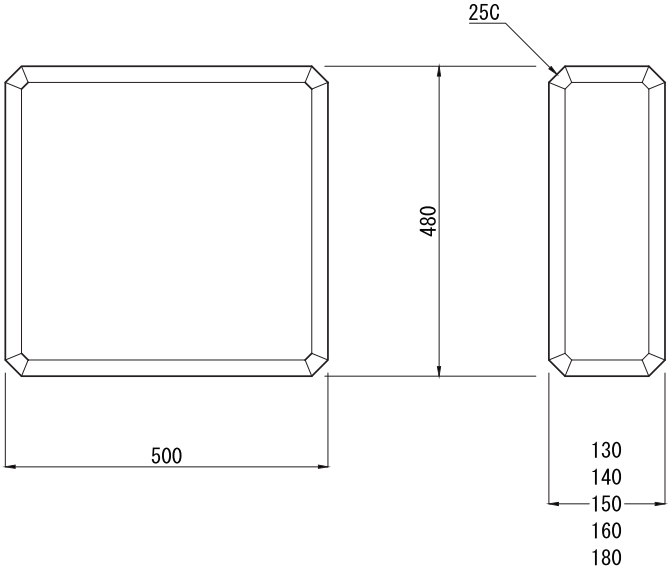

	呼　び　名	参考重量
☆	１３０用（３７キロ）	７２．０ kg
☆	１４０用（４０Ｎ）	７７．３ kg
☆	１５０用（５０ＰＳ）	８３．０ kg
	１６０用（５０Ｎ）	８９．０ kg
	１８０用（６０キロ）	１００．０ kg

注（1）寸法表左欄外の☆印については、現在、型枠を保有しておりません。

柵　垣　柱

CAD data DWG SFC

単位：mm

■ 柱

参考質量：４４ｋｇ

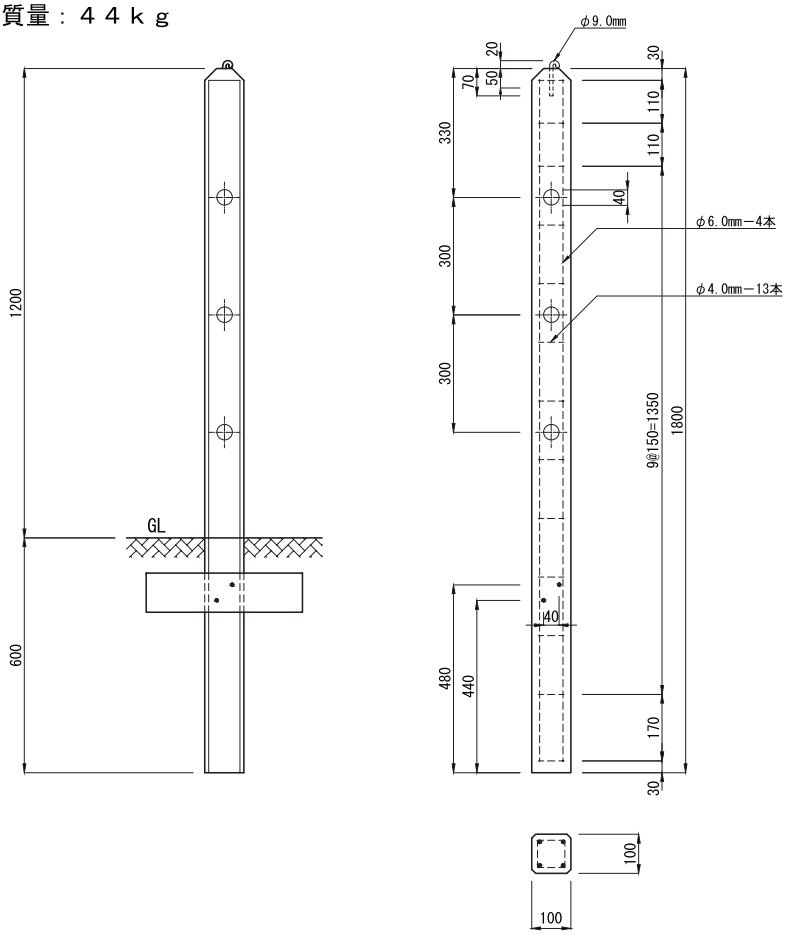

■ 根かせ

参考質量：５ｋｇ

根かせ　400×100×50

ボルト　φ9mm×180

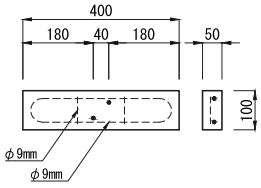

月　形　柵

CAD data DWG SFC

単位：mm

参考質量：２００ｋｇ

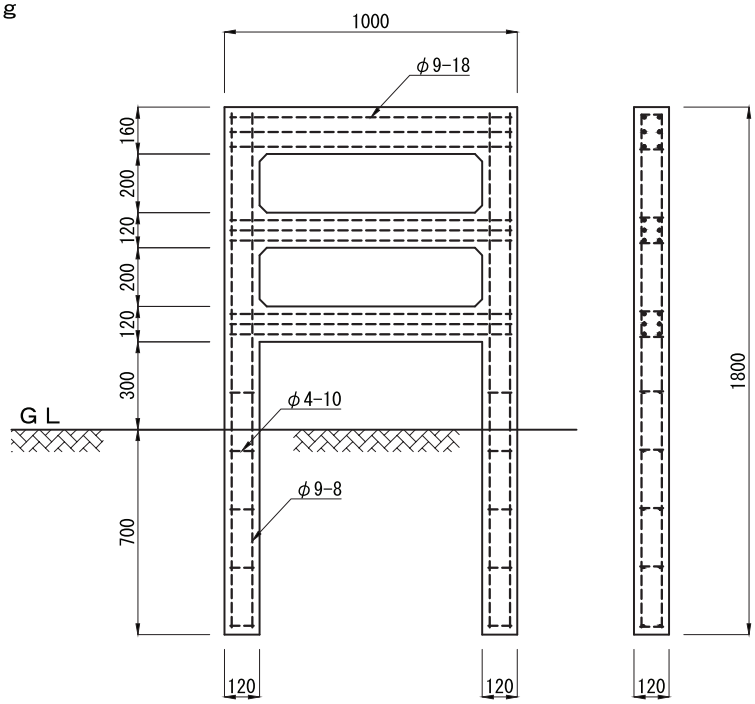

フルドレーン Ⅰ型
フルドレーン Ⅱ型
フルドレーン 境界ブロック
IBC 排水側溝
IBC 境界ブロック
都市型側溝
SK側溝 ロードレインI型
箱形U字側溝
長尺U字溝
深溝U字溝
側溝用蓋
横断溝
ボックス カルバート
U形側溝
L形側溝
境界ブロック
集水桝
エルフォーム
テールアルメ
NSS ブロック
SPブロック
UKパネル パネックス
柵板・鍬止 張・法枠ブロック
鉄道関連
その他製品

畦畔ブロック

CAD data DWG SFC

・水田の畔(あぜ)に使用するⅠ形のコンクリートパネルです。
・畦作り、畦塗り、畦の除草などの作業が不要で高齢化社会に適しています。
　また、耕作面積を最大限有効に活用できる他、耐久性のあるコンクリートパネルのため半永久的に畦畔を構築できます。
・天端の幅は歩きやすい150mmの幅として天端面は滑り止めの縞鋼板模様となっています。
・製品質量も人力施工ができるように軽量化していますので、施工においても特殊な機具、機械も必要なく工事費も経済的です。
・パネル端面にジョイントの凹凸を設けていますので、ブロックの通りが簡単にとれます。また、端部凹凸の隙間にモルタルを充填してパネルの一体性が確保できますのでパネルのずれを防止できます。



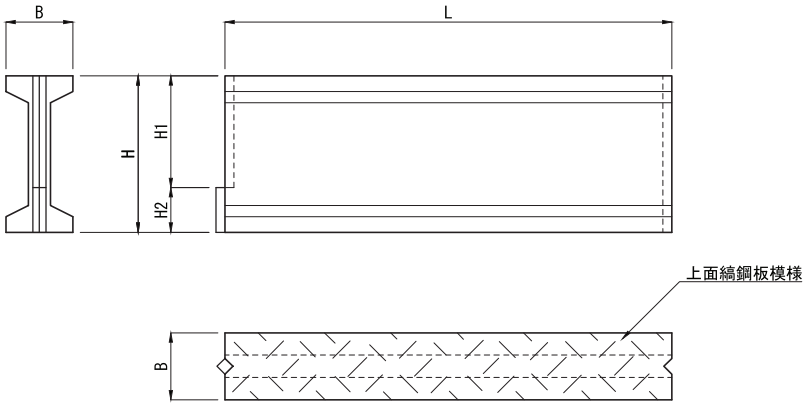

畦畔ブロックの施行例

NH350
（フラットの場合）

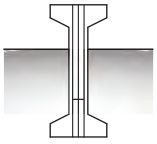

NH500
（段差がある場合など）

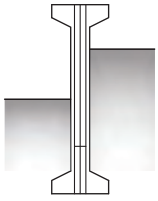

呼び名	寸法 (mm)					参考質量 (Kg)
	H	B	L	H1	H2	
NH350	350	150	1000	250	100	60
NH500	500			375	125	80

階段ブロック

CAD data DWG SFC

■ 階段ブロック



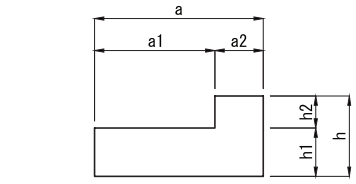

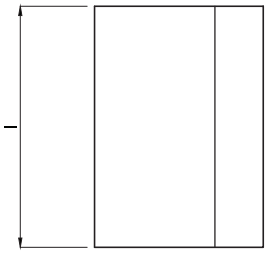

呼び名	X	寸法 (mm)							参考質量 (Kg)
		a	a1	a2	h	h1	h2	l	
420×600×200	1.5	420	300	120	200	120	80	600	83
520×600×200	2.0	520	400						100

境界杭・根固めブロック　（茨城県規格）

CAD data DWG SFC

■ 境 界 杭

単位：mm

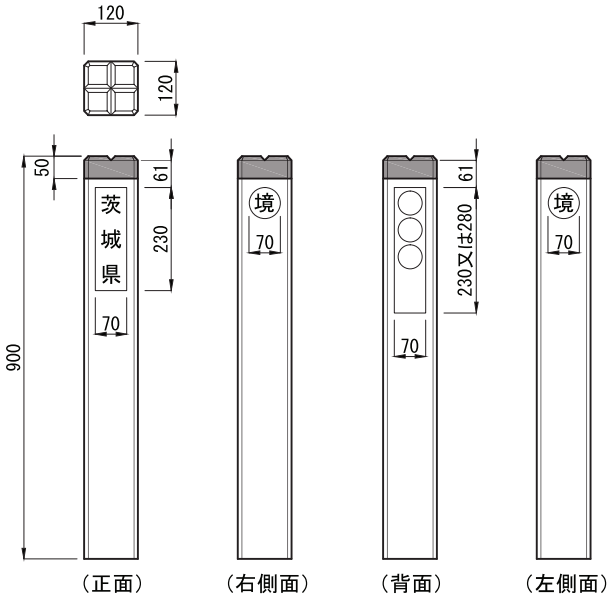

正　面	背　面	頭　部	参考質量 (Kg)
茨 城 県	道路境界		29
	河川境界		
水 戸 市	道路境界		
	河川境界		
ひたちなか市	道路境界		
常陸大宮市	道路境界		
常陸太田市	道路境界		
那 珂 市	道路境界		
城 里 町	道路境界		
大 洗 町	道路境界		
東 海 村	道路境界		

■ 国土交通省河川用地杭

用 地 杭
（参考質量：６２Ｋｇ）

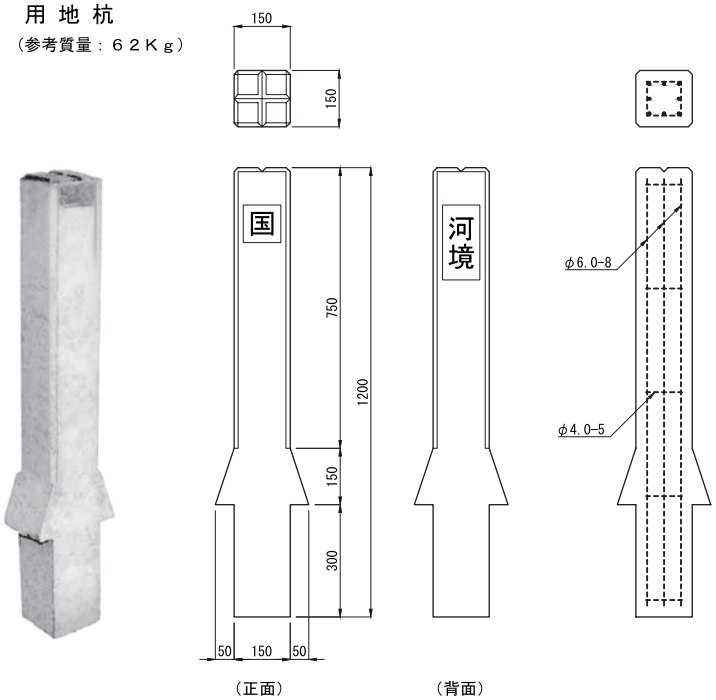

■ 境界杭 無印（水戸市）

参考質量：14Kg

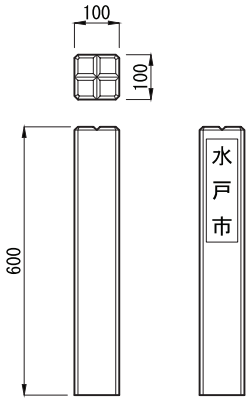

■ 根固めブロック

参考質量：45Kg

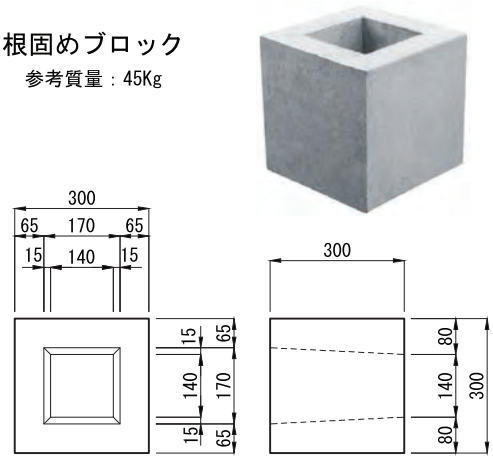

根　石
（参考質量：７３Ｋｇ）

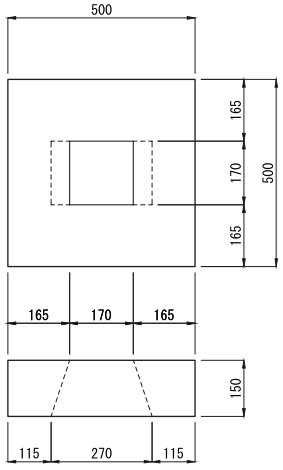

フルドレーン Ⅰ型
フルドレーン Ⅱ型
フルドレーン 境界ブロック
ＩＢＣ 排水側溝
ＩＢＣ 境界ブロック
都市型側溝
ＳＫ側溝 ロードレインⅠ型
箱形U字側溝
長尺U字溝
深溝U字溝
側溝用蓋
横断溝
ボックス カルバート
U形側溝
L形側溝
境界ブロック
集水桝
エルフォーム
テールアルメ
ＮＳＳ ブロック
SPブロック
UKパネル パネックス
柵板・鍬止 張・法枠ブロック
鉄道関連
その他製品

コンクリート植樹ます　（茨城県規格）

CAD data DWG SFC

単位：mm

■ １号ブロック

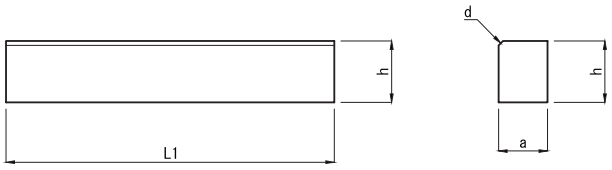

■ ２号ブロック

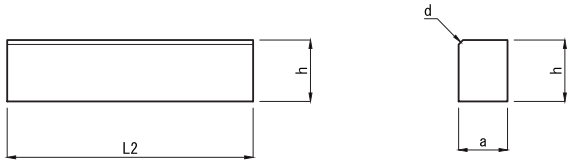



■ ３号ブロック

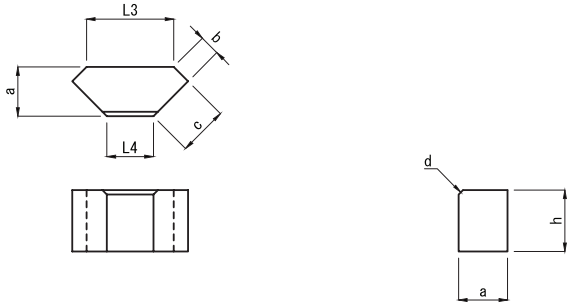

表１　ブロックの寸法

呼び名	寸法 (mm)											参考質量 (1) (Kg)
	a	b	c	d	h	L1	L2	L3	L4	A	B	
120×150	120	50	120	11	150	800	600	212	113	960	690	98.3
150×180	150	62	150	15	180	900		336	212	1200	760	167.4

注 (1)ここでの質量は、図１のブロックの組み合わせ例（１号が１個、２・３号が各々２個）を１組とした場合の組み合わせ質量です。個々のブロックの質量は、表２を参照。
(2)d 寸法は面取り寸法です。

表２　ブロック別質量表(Kg)

呼び名	120×150	150×180
１号ブロック	32.9	54.4
２号ブロック	24.2	36.2
３号ブロック	8.5	20.3

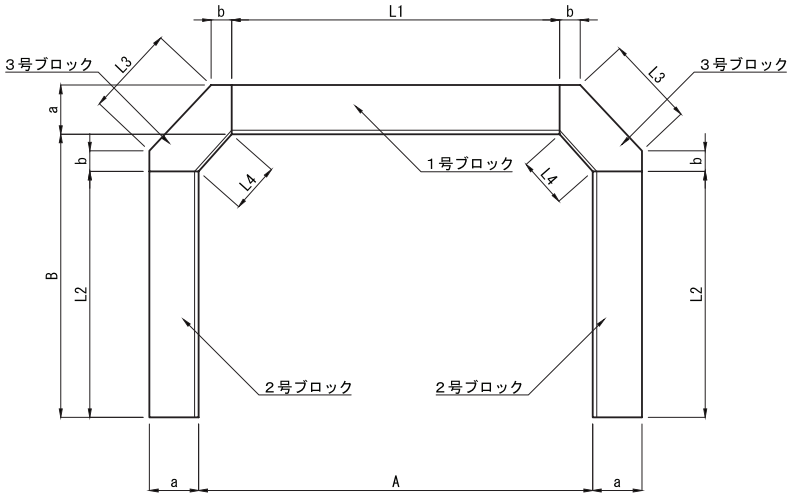

図１－ブロック組み合わせ例（平面図）

舗装止めブロック

CAD data DWG SFC

民地と道路の境界(官民境界)で高低差がある場合などに使用する舗装止め専用のブロックです。
高さは H=300、400、500 と３種類ありますので、現場に合わせて連続施行が可能です。

単位：mm

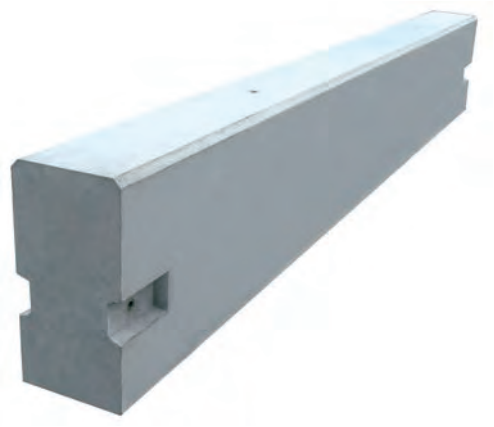

舗装止めブロック 施工例（参考）

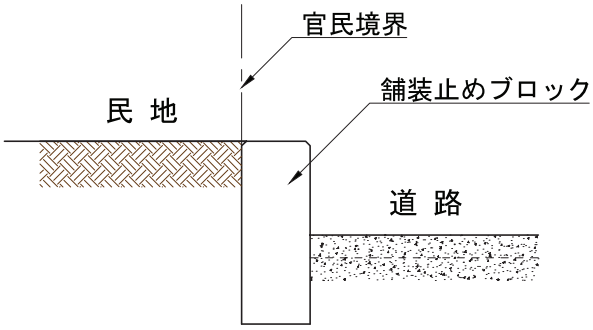

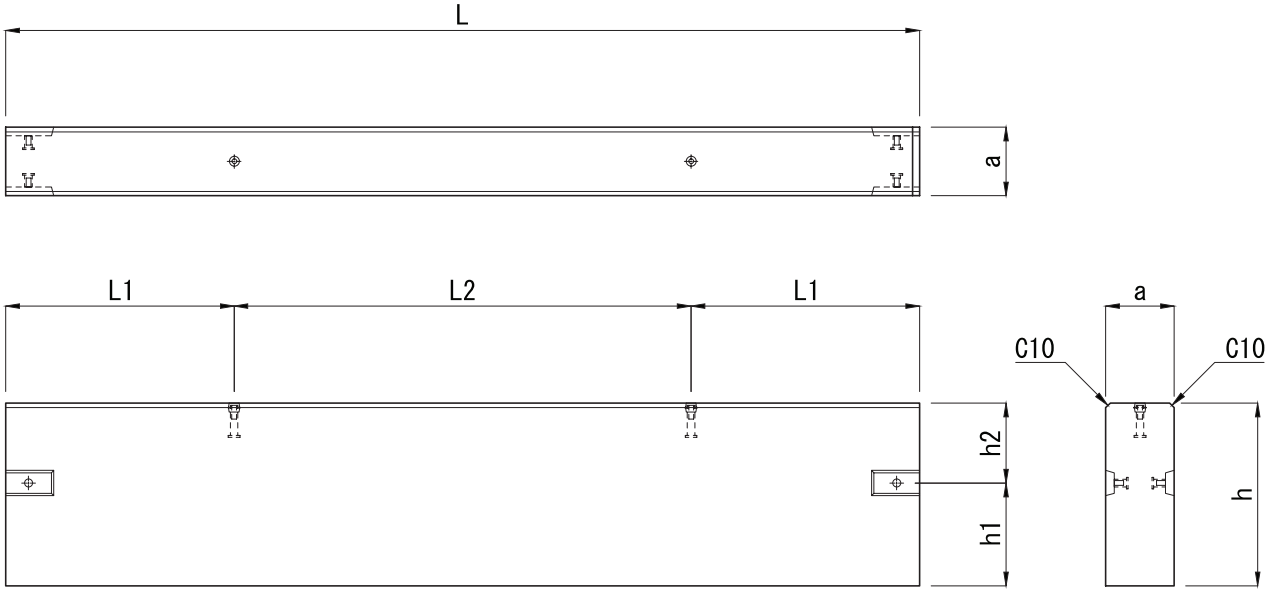

呼び名	寸法 (mm)							参考質量 (kg)
	a	h	h1	h2	L1	L2	L	
300×150	150	300	125	175	500	1000	2000	210
400×150		400	225					282
500×150		500	325					352

フリー床版ブロック

輪荷重 横断 T-2 ～ 輪荷重 横断 T-25 (q=5kN/㎡)　CAD data DWG SFC

単位：mm

特　長

・フリー床版ブロックは開水路の蓋や乗り入れ用の版として使用できるフリーサイズの床版で、設計荷重も歩道用からT-25まで対応することができます。
・水路幅(約300～2500mm)に合った形状、長さを自由に選択できるので大変経済的です。
・プレキャスト化にすることで大幅に工期短縮が図れます。
・表面は凸状の模様となっているため、車や歩行者のスリップ防止が図れ美観的にも優れています。
・床版部分のプレキャスト化で現場作業が少なくなり、早期の交通開放及び建設廃材低減が期待できます。

フルドレーンⅠ型
フルドレーンⅡ型
フルドレーン境界ブロック
IBC排水側溝
IBC境界ブロック
都市型側溝
SK側溝ロードレインI型
箱形U字側溝
長尺U字溝
深溝U字溝
側溝用蓋
横断溝
ボックスカルバート
U形側溝
L形側溝
境界ブロック
集水桝
エルフォーム
テールアルメ
NSSブロック
SPブロック
UKパネルパネックス
柵板・鍬止張・法枠ブロック
鉄道関連
その他製品

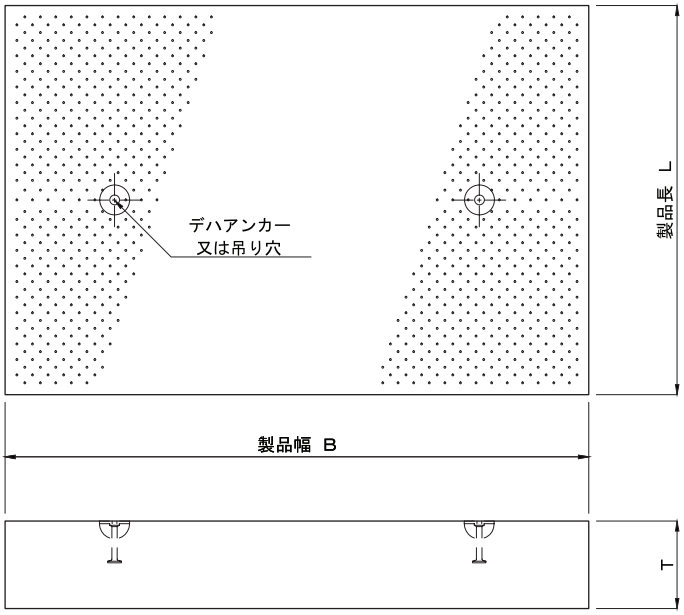

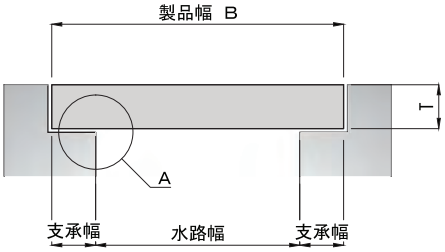

A部ズレ止め詳細図

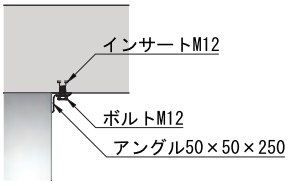

ご要望によりズレ止め金具(50×50×250)を取り付けいたします。

設計自動車荷重区分による標準規格表(製品長 L=1m 当たり)

T－2 (q=5kN/㎡)				T－6				T－14				T－25・T－20			
寸 法 (mm)			参考質量 (kg)	寸 法 (mm)			参考質量 (kg)	寸 法 (mm)			参考質量 (kg)	寸 法 (mm)			参考質量 (kg)
B	L	T		B	L	T		B	L	T		B	L	T	
500	1000	100	118	500	1000	120	141	500	1000	125	147	500	1000	150	176
600		110	155	600			169	600		135	190	600		175	247
700			181	700			197	700		145	239	700		190	313
800			207	800			226	800		155	291	800		210	395
900			233	900		130	275	900		160	338	900		225	476
1000			259	1000			306	1000		170	400	1000		230	541
1100			284	1100			336	1100		175	452	1100		240	620
1200			310	1200			367	1200		180	508	1200		250	705
1300		120	367	1300			397	1300		185	565	1300		260	794
1400			395	1400		140	461	1400		190	625	1400		270	888
1500			423	1500			494	1500		195	687	1500		275	969
1600			451	1600			526	1600			733	1600		280	1053
1700		130	519	1700			559	1700		200	799	1700		290	1159
1800			550	1800		150	635	1800			846	1800			1227
1900		140	625	1900			670	1900		210	938	1900		300	1340
2000		150	705	2000		160	752	2000			987	2000			1410
2100			740	2100			790	2100			1036	2100		310	1530
2200		160	827	2200		170	879	2200		220	1137	2200			1603
2300		170	919	2300			919	2300			1189	2300		320	1730
2400		180	1015	2400		180	1015	2400		230	1297	2400			1805
2500		190	1116	2500		190	1116	2500			1351	2500			1880
2600			1161	2600			1161	2600		240	1466	2600			1955
2700		200	1269	2700		200	1269	2700			1523	2700		330	2094
2800		210	1382	2800		210	1382	2800		250	1645	2800			2171
2900		220	1499	2900		220	1499	2900		260	1772	2900			2249
3000		230	1622	3000		230	1622	3000		280	1974	3000		340	2397

注 (1)標準規格表は車両が橋軸方向に横断走行する場合とした規格寸法(参考)です。
　　現場の状況や使用条件が異なる場合は別途設計いたしますので、担当営業にご指示ください。
(2)製品幅B及び製品長Lは最大3mまで対応できます。
　　また、@100mmが基本寸法となりますが任意の寸法にも対応できます。
(3)ご要望によりズレ止め金具(50×50×250)を取り付けいたします。(A部ズレ止め詳細図参照)







会社案内図



北関東自動車道 水戸南インターより涸沼・中石崎方面 約7㌔

加盟団体

- 茨城県コンクリート製品協同組合
- 東日本セメント製品工業組合
- 関東土木コンクリート製品協会
- テールアルメ・テクスパン会
- 公益社団法人
  全国土木コンクリートブロック協会

認定・指定

- 日本工業規格表示認証(JIS)工場
- 茨城県土木部指定工場
- 日本テールアルメ協会
  コンクリートスキン製造認定工場

製造委託元

- ヒロセ株式会社
- 新興工材株式会社
- ケイコン株式会社

TOYO

東洋コンクリート工業株式会社

製品総合カタログ

2015年9月発行
Vol.4

〒311−3125
茨城県東茨城郡茨城町下石崎1061−2
☎ 029−240−8866

TOYO

コンクリート製品総合カタログ



がんばろう茨城
茨城県マスコット ハッスル黄門

東洋コンクリート工業株式会社

〒311−3125 茨城県東茨城郡茨城町下石崎1061−2

☎ 029−240−8866　http://www.toyo-con.co.jp/

FAX 029−240−8861　E-mail info@toyo-con.co.jp