張ブロック［A］

CAD data	DWG SFC

張りブロックＡは、法面保護工のブロック張工に用いる土木用のコンクリートブロックで、主に河川、ため池、道路等の緩やかな法面に敷設し、法面の風化、浸食、崩壊を防止する為に用いられます。

基本型
498×498×140

参考質量：61.1 kg

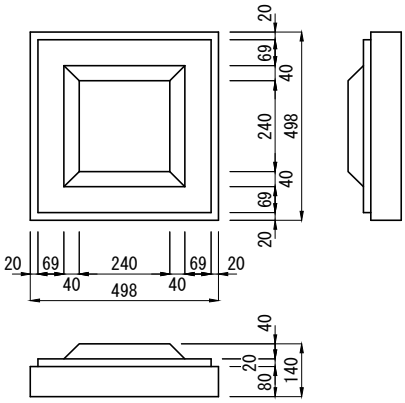

２Ｗ　型
998×498×140

参考質量：123.0 kg

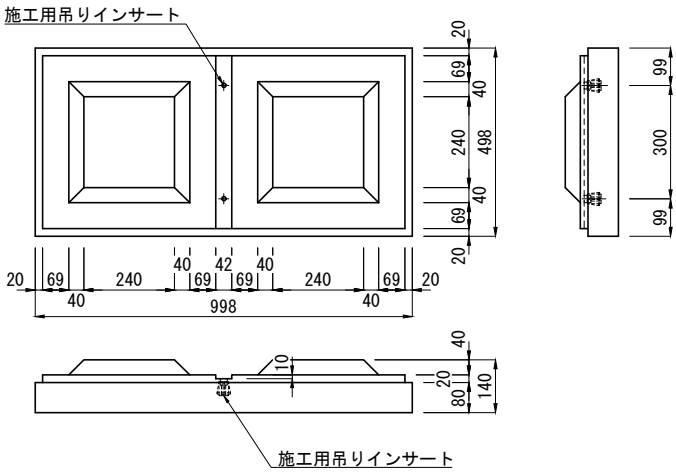

1/2 型
498×248×140

参考質量：28.6 kg

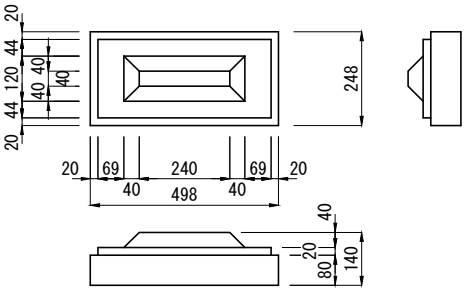

参考横断図

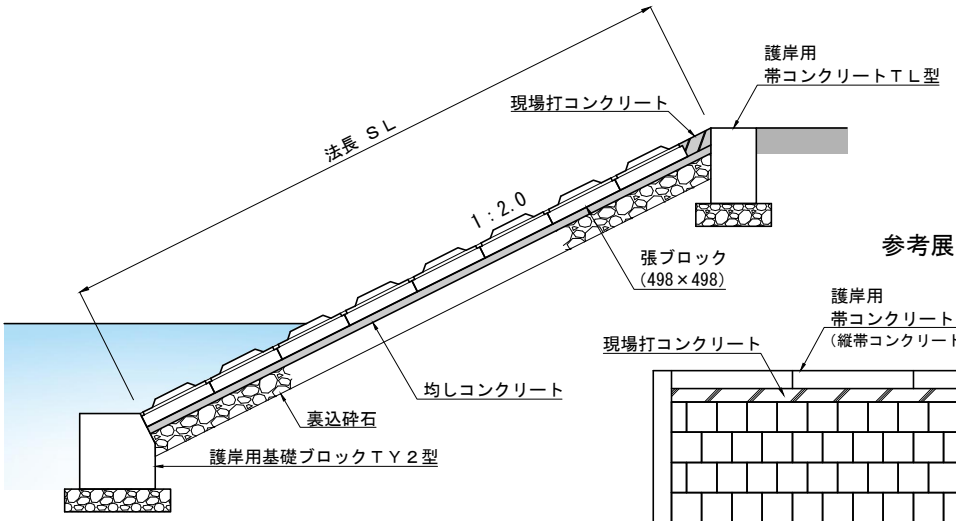

参考展開図

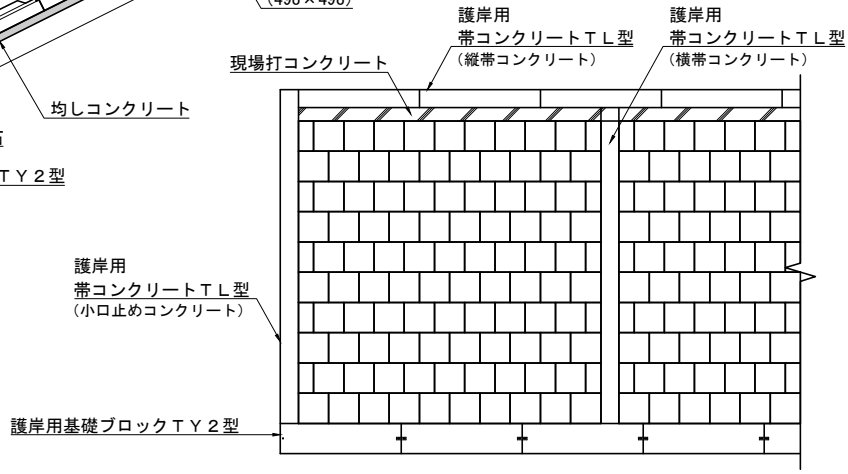

製品名	張ブロック［A］	参考質量	製図		TOYO
		図示	E:2011.10.12	R:2023.07.31	
規格	基本型・1/2型・2W型	縮尺	設計	図面番号	東洋コンクリート工業株式会社
		1/20			