Ｌ形街渠桝 350×400 Ａ型（Ｌ形エプロンブロックＡ用）

この製品はＬ形エプロンブロックＡの専用街渠桝です。

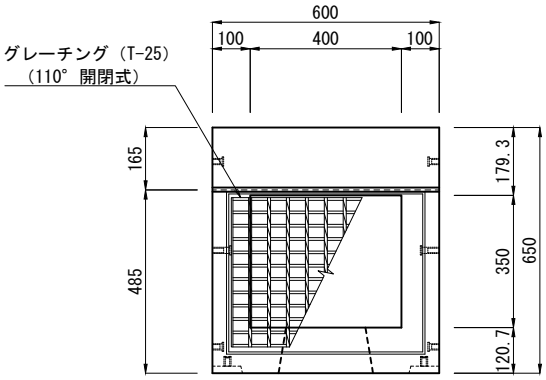

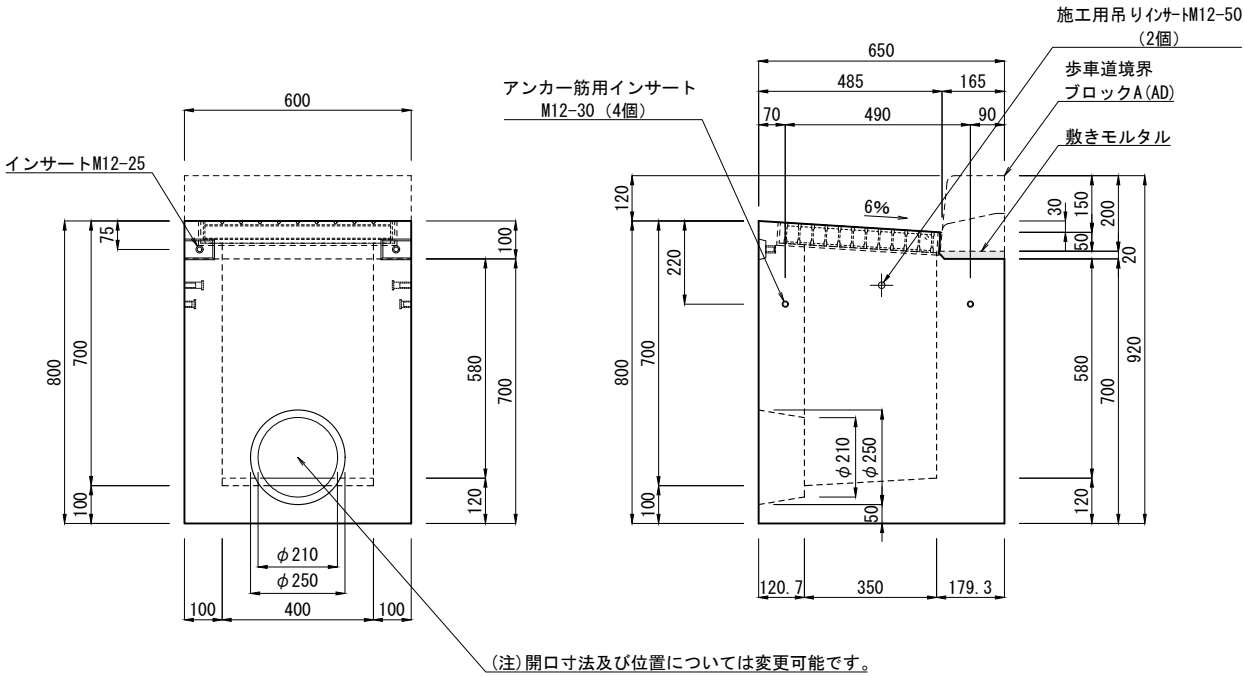

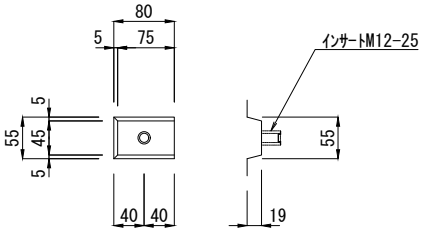

ジョイント部詳細図

製品名	Ｌ形街渠桝	参考質量	製図		TOYO 東洋コンクリート工業株式会社
		467 kg	E:2010.02.16	R:2024.01.26	
規格	350×400 Ａ型（Ｌ形エプロンブロックＡ用）	縮尺	設計	図面番号	
		1/20			

Ｌ形街渠桝 350×400 Ａ型　歩道側排水タイプ（Ｌ形エプロンブロックＡ用）

この製品はＬ形エプロンブロックＡの専用街渠桝です。

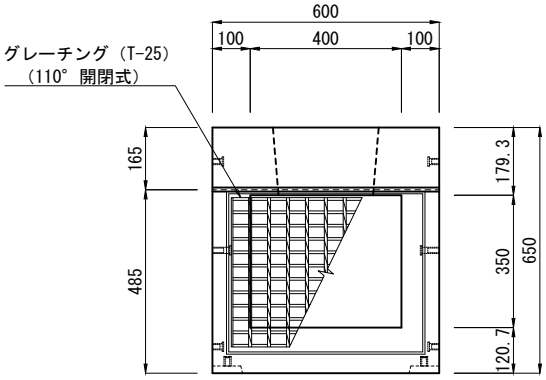

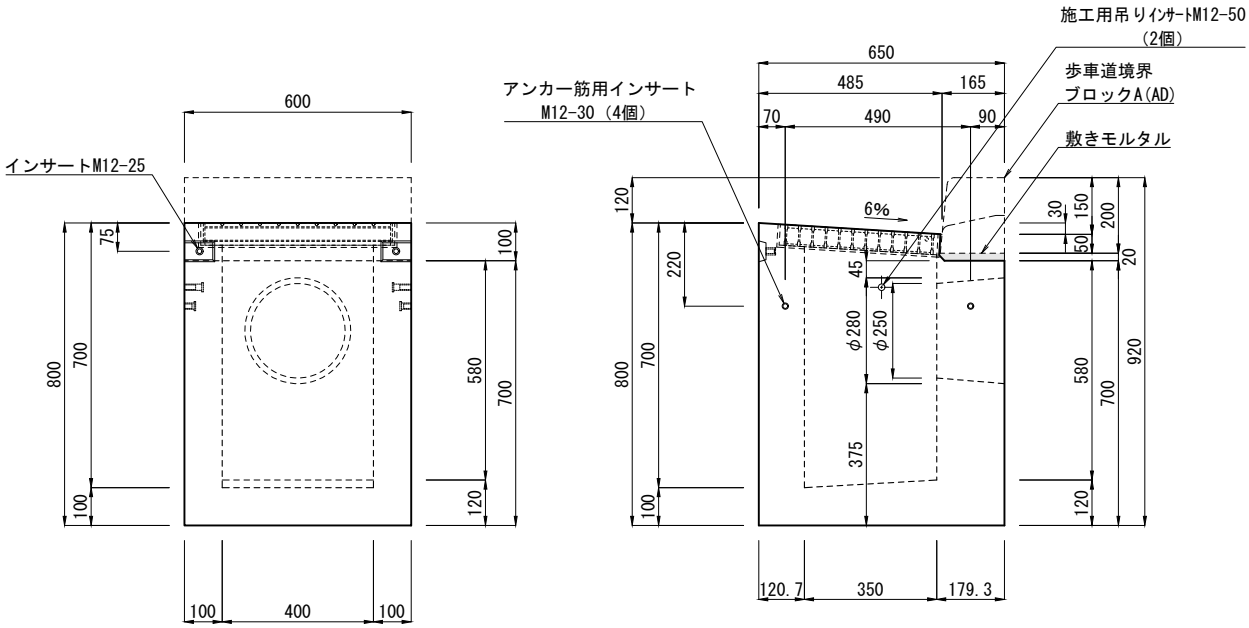

(注)開口寸法及び位置については変更可能です。

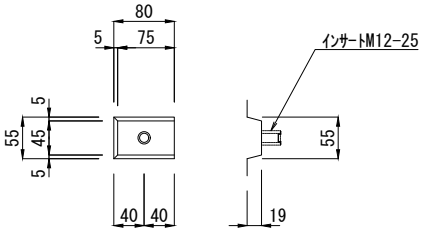

ジョイント部詳細図

製品名	Ｌ形街渠桝	参考質量	製図		TOYO 東洋コンクリート工業株式会社
		467 kg	E:2013.03.02	R:2024.01.26	
規格	350×400 Ａ型 歩道側排水タイプ （Ｌ形エプロンブロックＡ用）	縮尺	設計	図面番号	
		1/20			

Ｌ形街渠桝 350×400 Ａ型　H=700底無し（Ｌ形エプロンブロックＡ用）

この製品はＬ形エプロンブロックＡの専用街渠桝です。

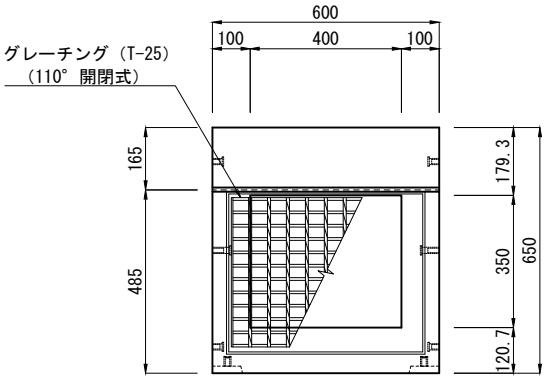

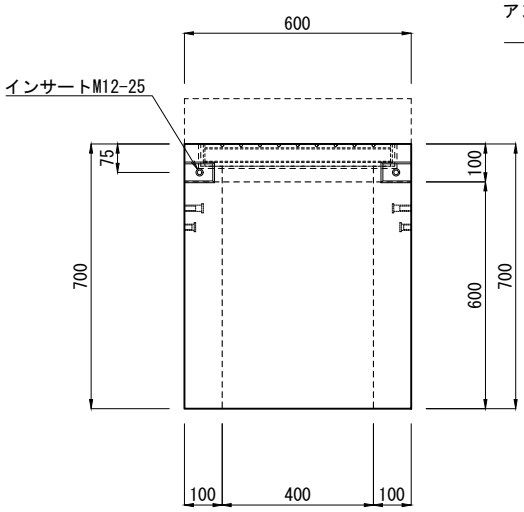

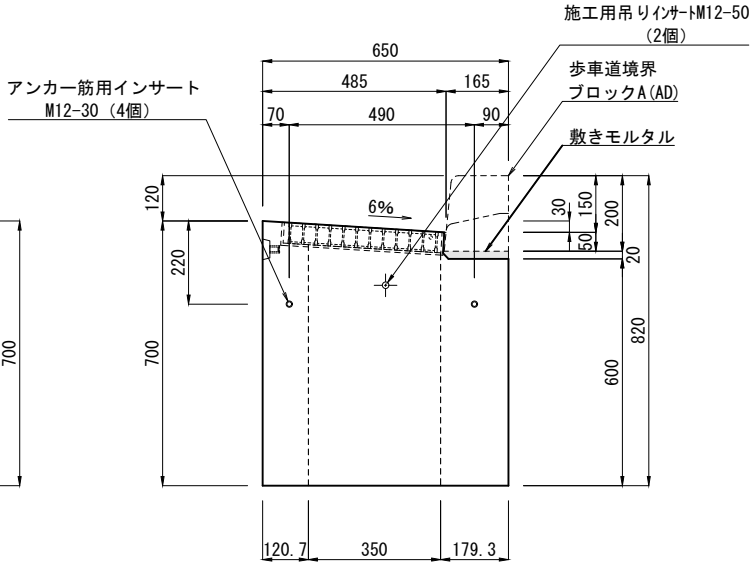

(注)開口寸法及び位置については変更可能です。

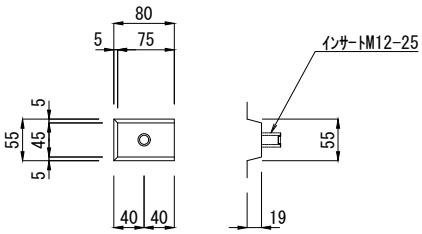

ジョイント部詳細図

製品名	Ｌ形街渠桝	参考質量	製図		TOYO 東洋コンクリート工業株式会社
		377 kg	E:2010.02.16	R:2024.01.26	
規格	350×400 Ａ型 H=700底無し （Ｌ形エプロンブロックＡ用）	縮尺	設計	図面番号	
		1/20			