基礎付歩車道境界ブロックＬＢ（茨城県規格）

単位：mm

基　本

参考質量：481kg

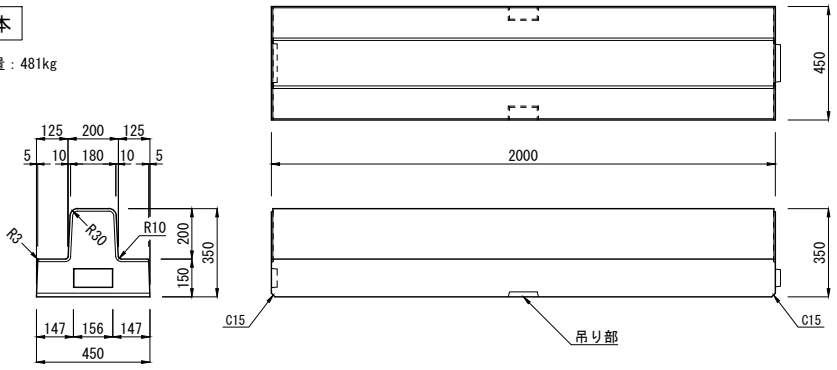

基　本

参考質量：241kg

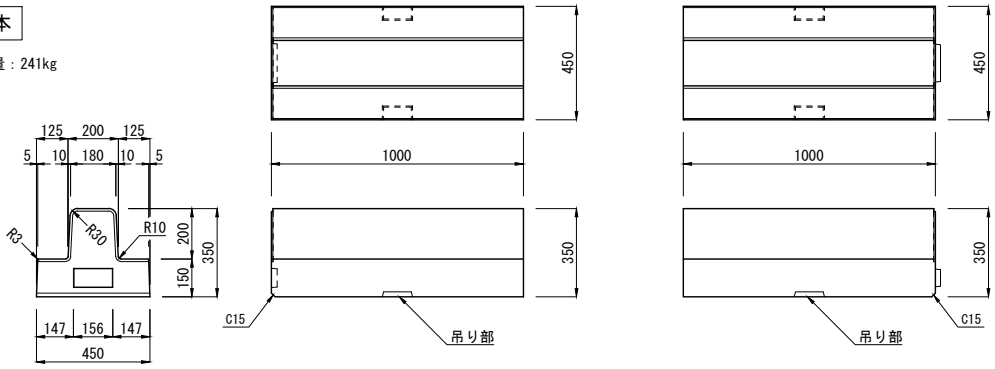

水抜き

参考質量：469kg

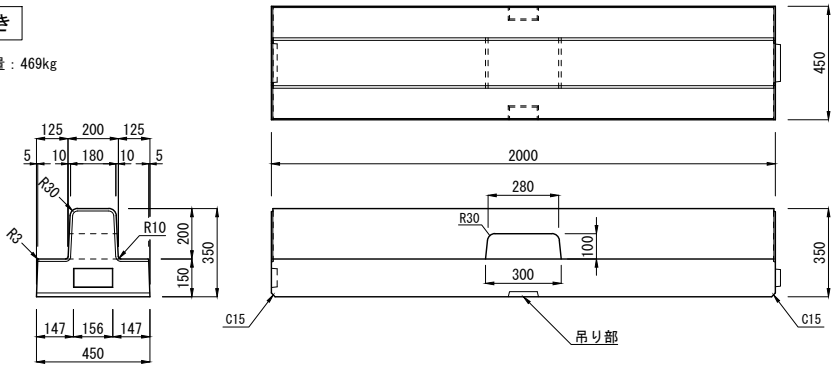

水抜き

参考質量：229kg

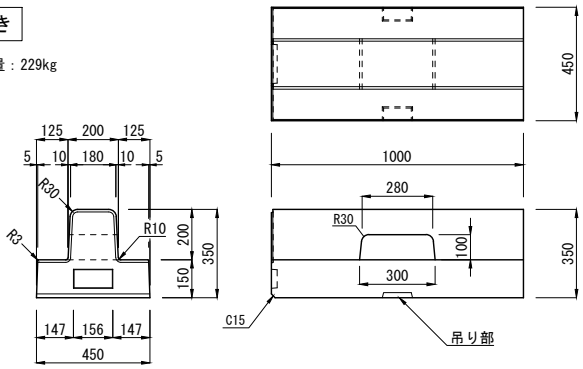

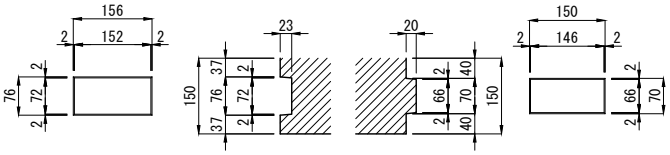

凹 側　　継手詳細図　　凸 側

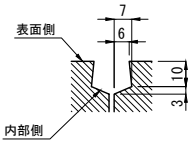

目地詳細図

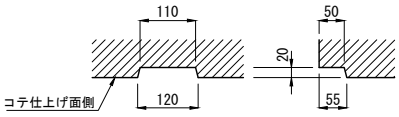

吊り部詳細図

製品名	基礎付歩車道境界ブロックＬＢ（茨城県規格）		図面番号	
規　格	［基 本］［水抜き］			TOYO
製　図	2009.5.19	縮　尺	1/30	東洋コンクリート工業株式会社

基礎付歩車道境界ブロックＬＢ（茨城県規格）

単位：mm

斜（反射板付き）

参考質量：467kg

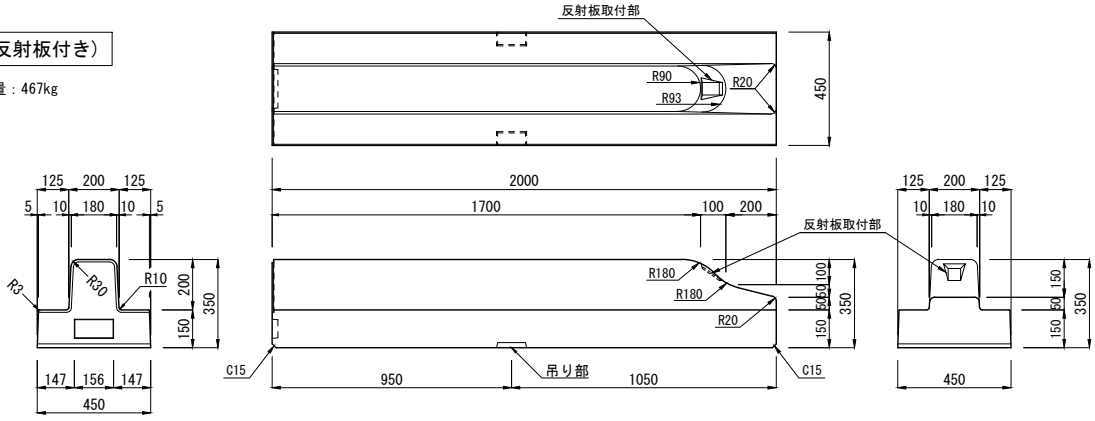

斜 水抜き（反射板付き）

参考質量：455kg

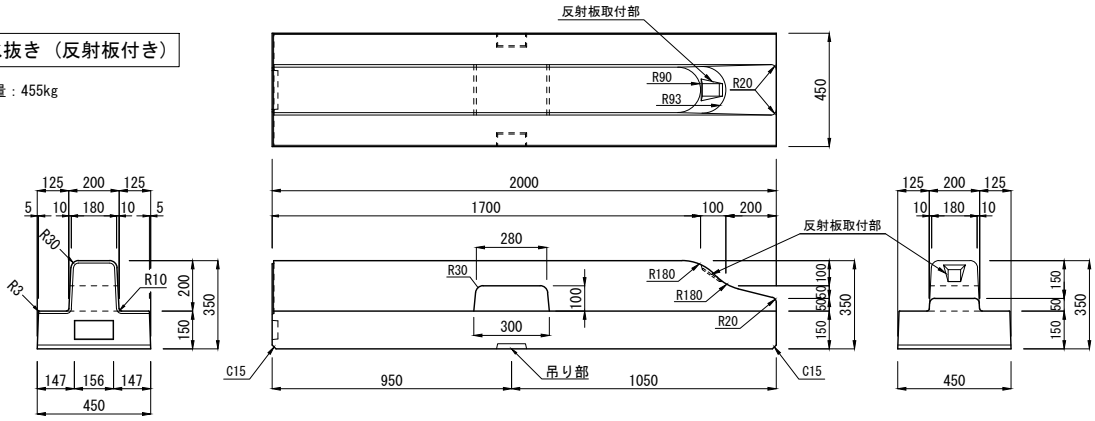

斜（反射板付き）

参考質量：226kg

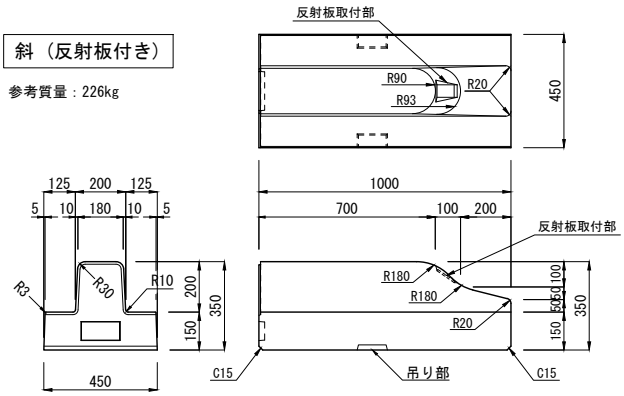

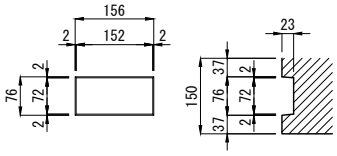

凹 側

継手詳細図

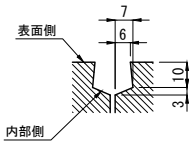

目地詳細図

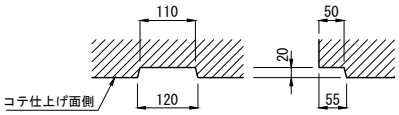

吊り部詳細図

製品名	基礎付歩車道境界ブロックＬＢ（茨城県規格）			図面番号	
規　格	斜［反射板付き］			TOYO	
製　図	E2009.5.19	R2017.11.20	縮 尺 1/30	東洋コンクリート工業株式会社	

片基礎付歩車道境界ブロックＬＢ

単位：mm

■ 基 本（L=2000：396 kg　L=1000：198kg）

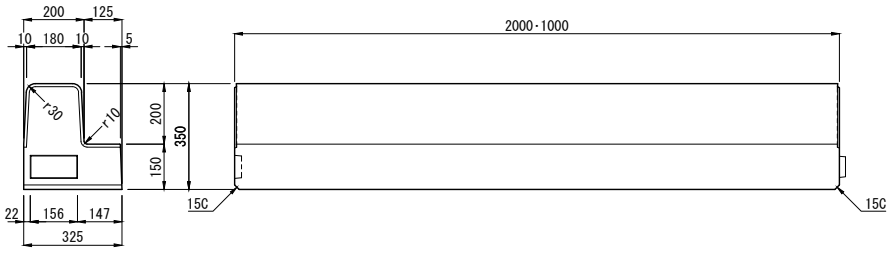

■ 水抜き（参考質量：383 kg）

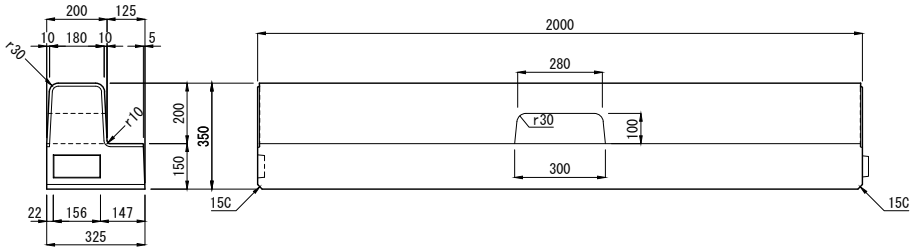

■ 斜 左［反射板付き］（L=2000：382 kg　L=1000：184kg）

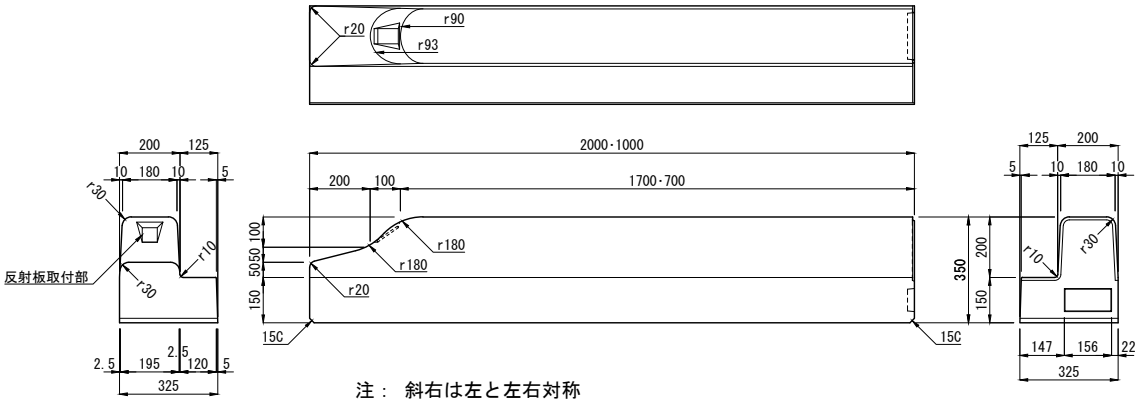

注： 斜右は左と左右対称

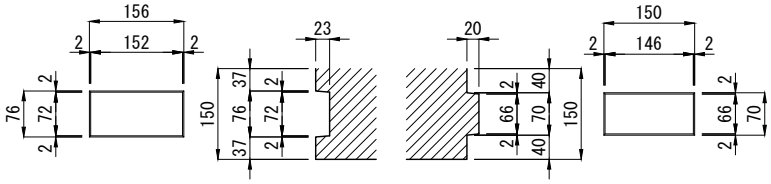

凹 側　　継手詳細図　　凸 側

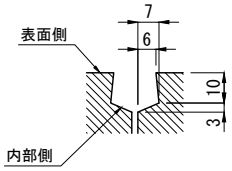

目地詳細図

製品名	片基礎付歩車道境界ブロックＬＢ			図面番号	
規　格	基本・水抜き・斜			TOYO	
製　図	E2009.7.2	R2017.11.20	縮尺 1/25	東洋コンクリート工業株式会社	

基礎付歩車道境界ブロックＬＢ（茨城県規格）［防草タイプ］

単位：mm

基　本

参考質量：460kg

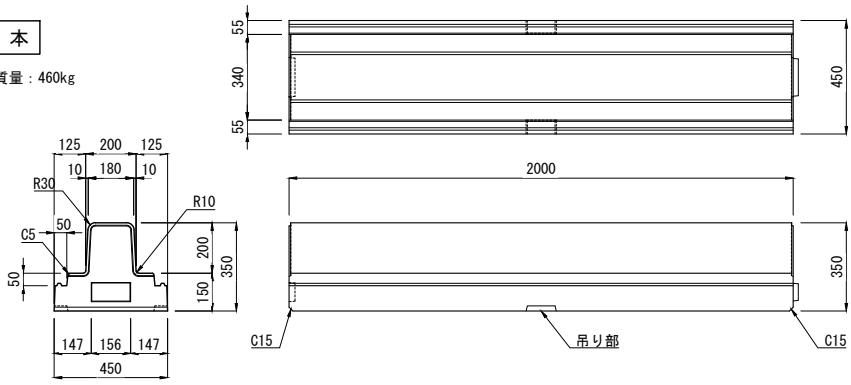

基　本

参考質量：231kg

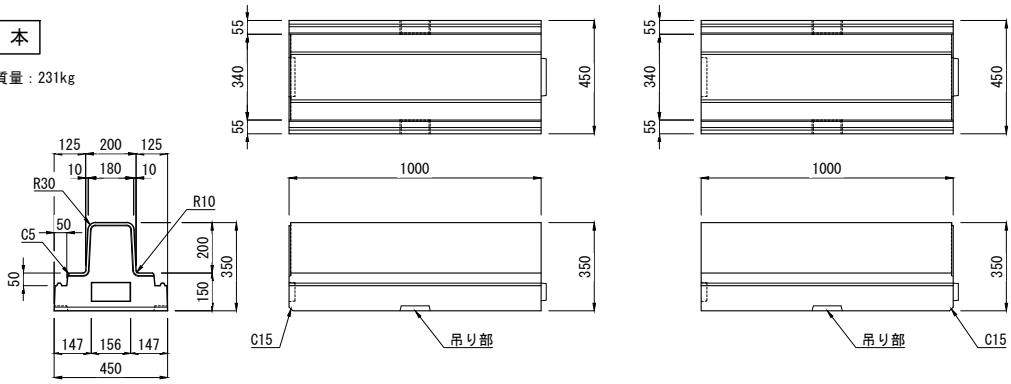

水抜き

参考質量：448kg（L=2.0m）
219kg（L=1.0m）

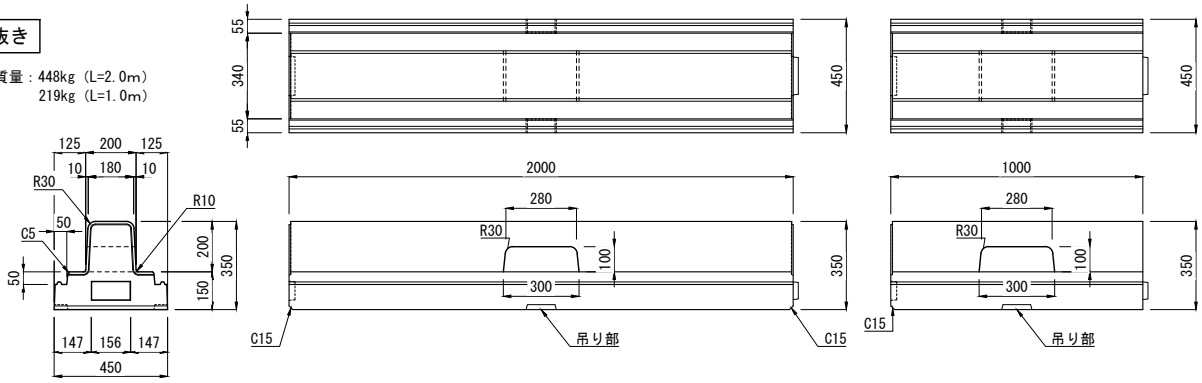

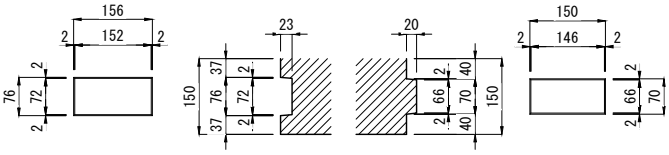

継手詳細図

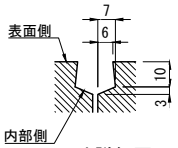

目地詳細図

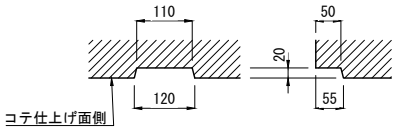

吊り部詳細図

製　品　名	基礎付歩車道境界ブロックＬＢ（茨城県規格）	参考質量	製　図		TOYO 東洋コンクリート工業株式会社
		図　示	E2020.02.27	R2022.04.27	
規　　格	基本・水抜き（防草タイプ）	縮　　尺	設　　計	図面番号	
		1/30			

基礎付歩車道境界ブロックＬＢ（茨城県規格）［防草タイプ］

単位：mm

斜（反射板付き）

参考質量：446kg

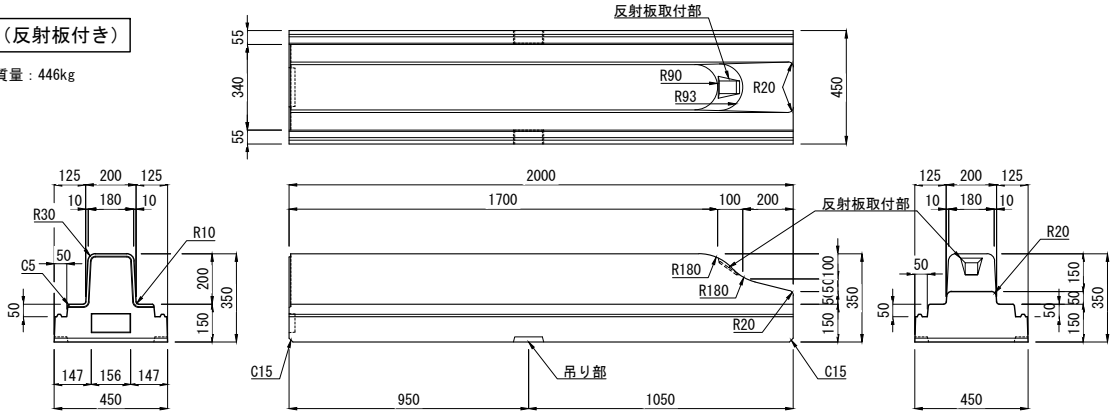

斜 水抜き（反射板付き）

参考質量：434kg

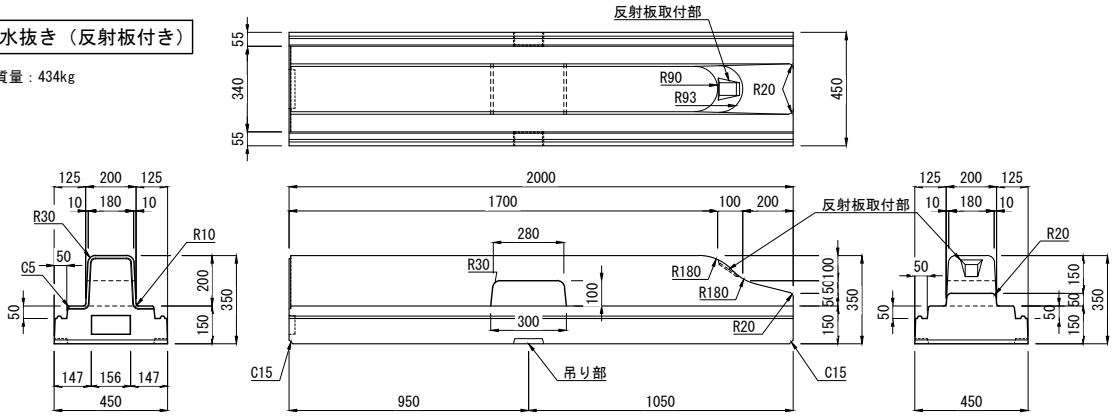

斜（反射板付き）

参考質量：216kg

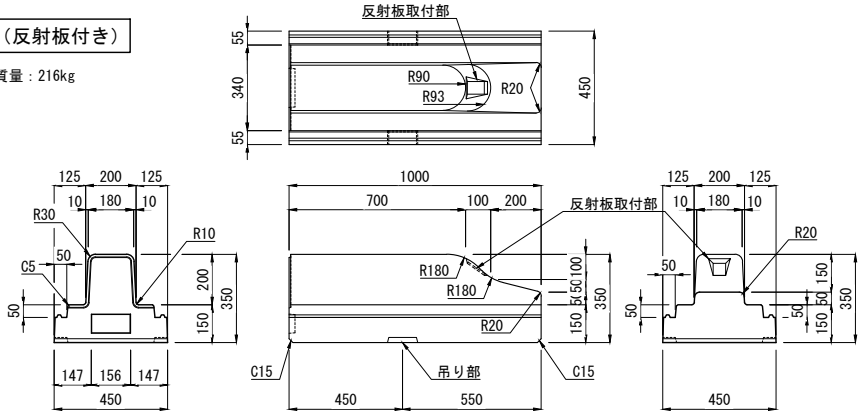

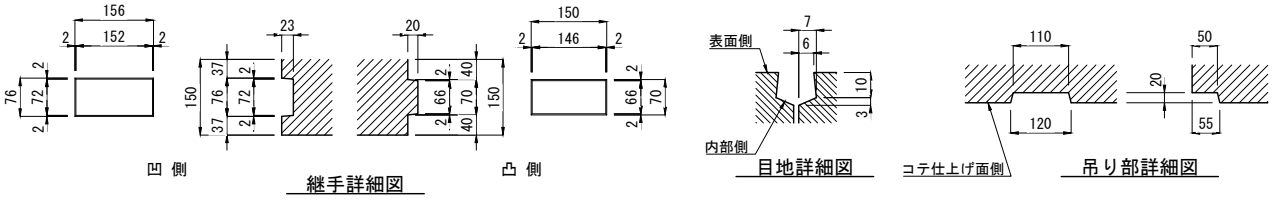

製品名	基礎付歩車道境界ブロックＬＢ（茨城県規格）	参考質量	製図		TOYO 東洋コンクリート工業株式会社
		図示	E2020.02.27	R2022.04.27	
規格	斜・水抜き 反射板付き（防草タイプ）	縮尺	設計	図面番号	
		1/30			

基礎付歩車道境界ブロックＬＢ［防草タイプ］

単位：mm

斜 H=20

参考質量：436kg（L=2.0m）
207kg（L=1.0m）

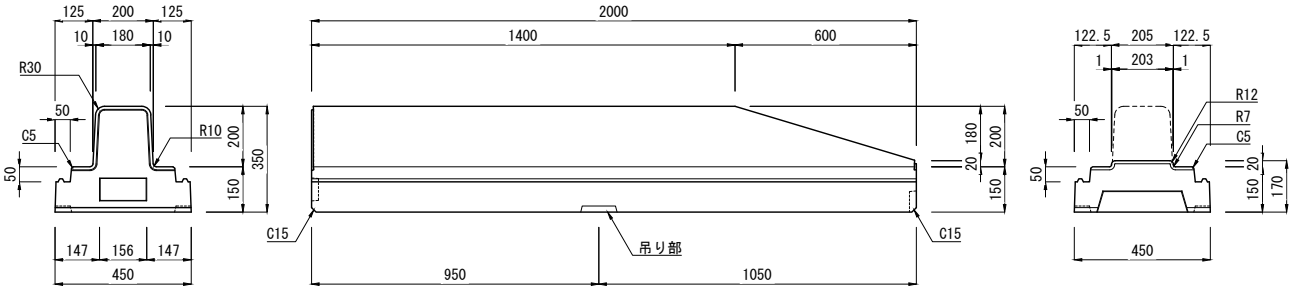

低 H=20

参考質量：306kg（L=2.0m）
154kg（L=1.0m）

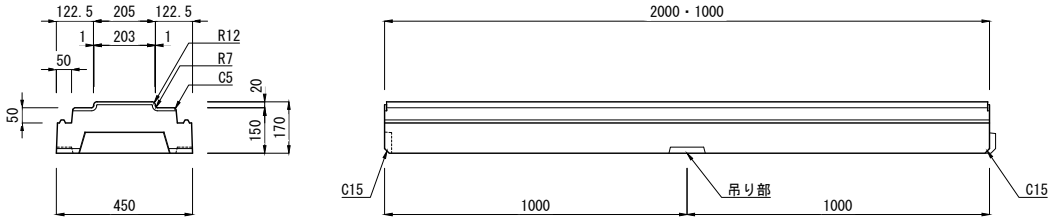

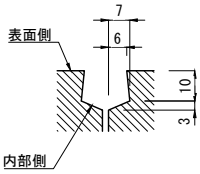

斜H=20 目地詳細図

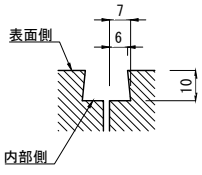

低H=20 目地詳細図

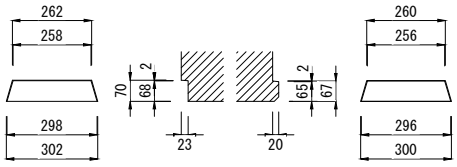

凹 側　　凸 側

継手詳細図

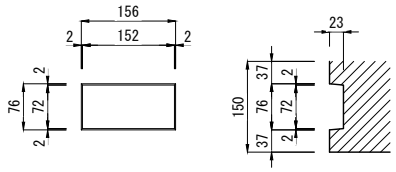

凹 側

継手詳細図

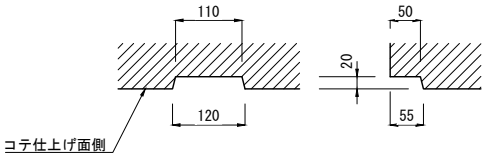

吊り部詳細図

製品名	基礎付歩車道境界ブロックＬＢ	参考質量	製図	TOYO 東洋コンクリート工業株式会社
		図示	E2021.03.18 R2022.04.27	
規格	斜・低 H=20（防草タイプ）	縮尺	設計	
		1/25		