Ｌ形街渠桝 350×400 Ｂ型（Ｌ形エプロンＢ用）

この製品は、Ｌ形エプロンブロックＢの専用街渠桝です。

単位：mm

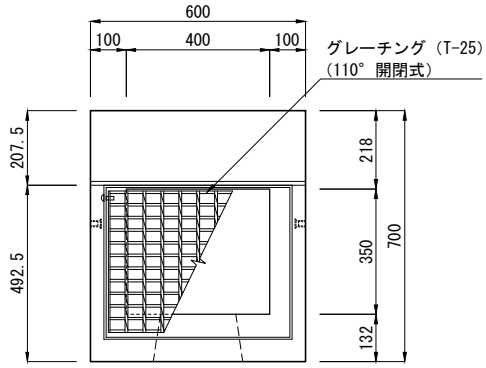

平 面 図

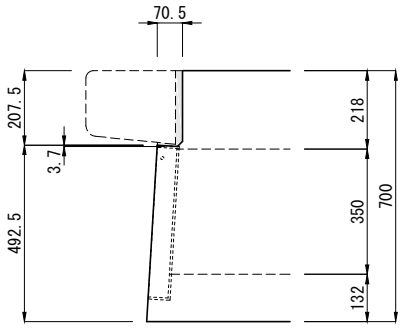

桝上部側面　詳細図

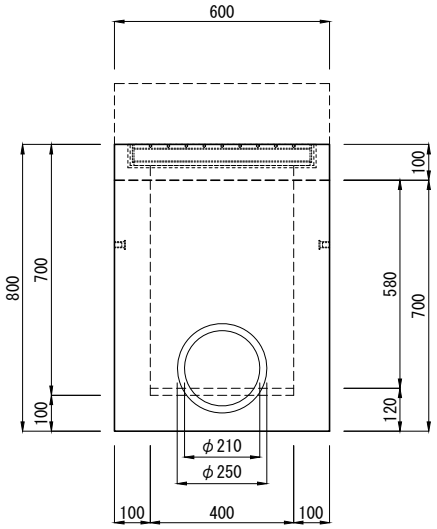

正 面 図

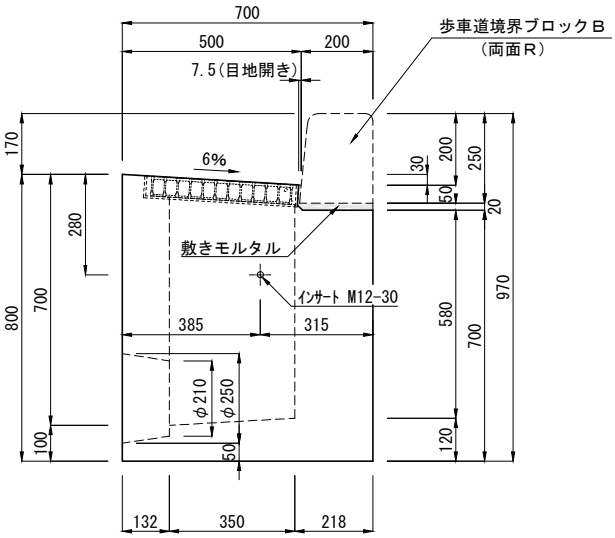

右 側 面 図 ①

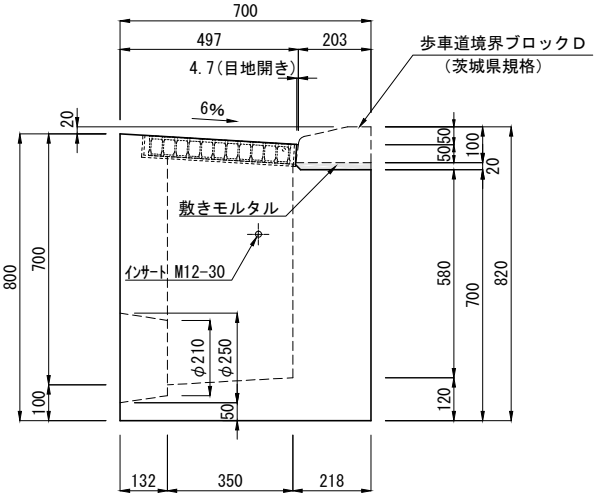

右 側 面 図 ②

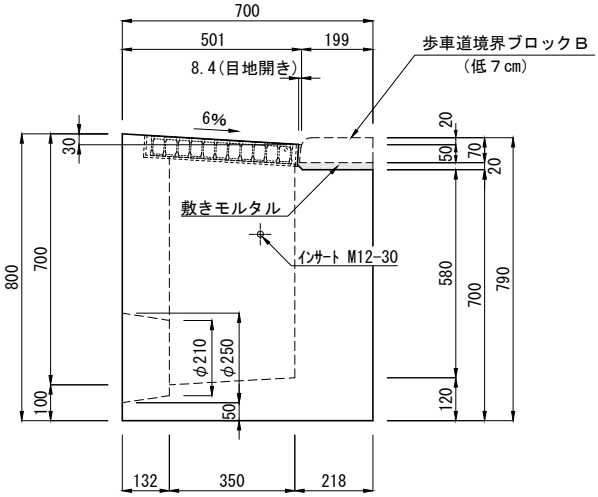

右 側 面 図 ③

注1）グレーチングはボルト固定式も対応できます。
　2）開口寸法及び位置については変更可能です。

製品名	Ｌ形街渠桝　350×400			参考質量	519 kg
規　格	B型 ｾﾐﾌﾗｯﾄﾀｲﾌﾟ（L形ｴﾌﾟﾛﾝB用）			TOYO	
製　図	2010.02.15	縮　尺	1/20	東洋コンクリート工業株式会社	

Ｌ形街渠桝 350×400 Ｂ型［歩道側排水型］（Ｌ形エプロンＢ用）

この製品は、Ｌ形エプロンブロックＢの専用街渠桝です。

単位：mm

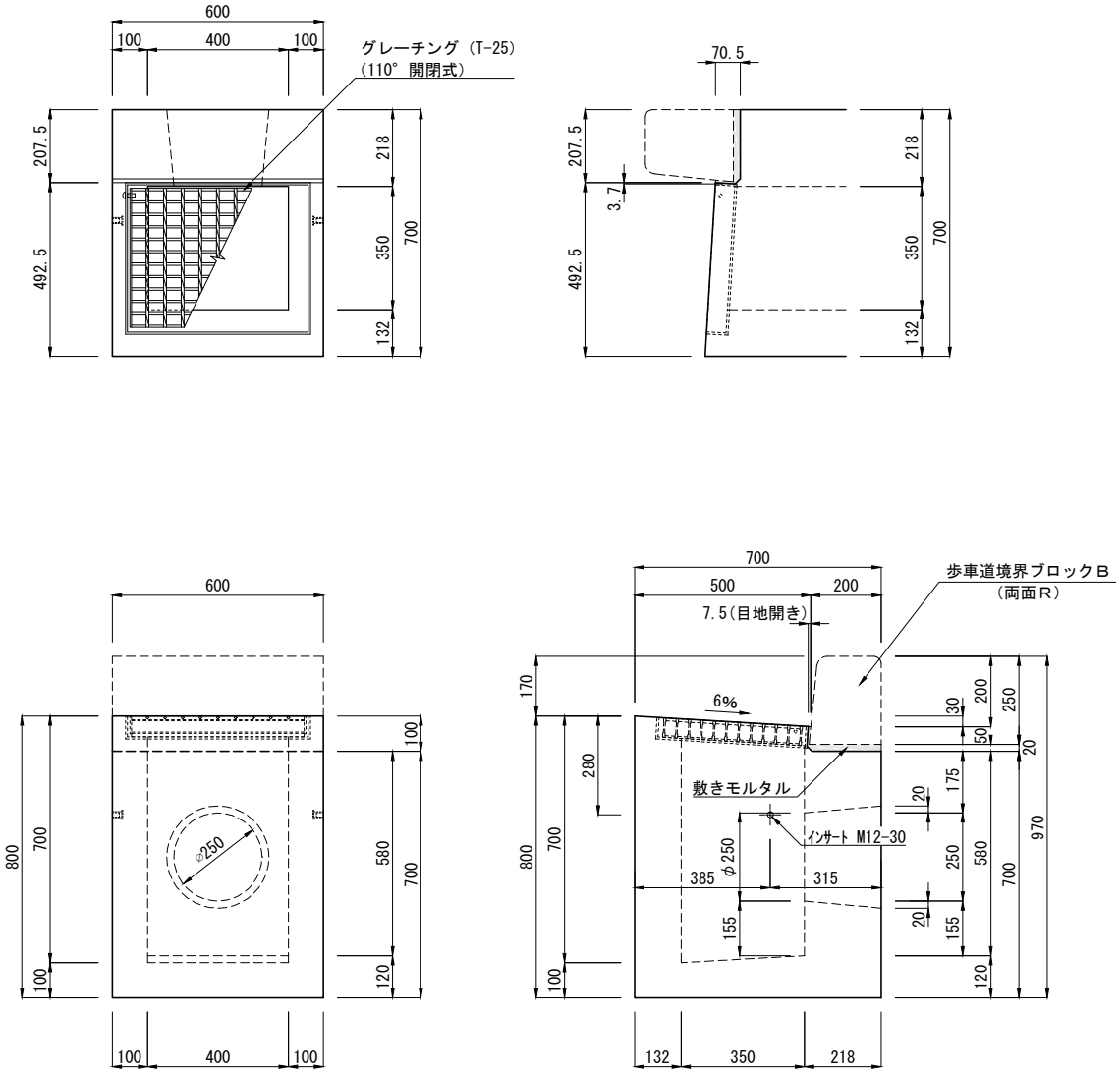

注1）グレーチングはボルト固定式も対応できます。
　2）開口寸法及び位置については変更可能です。

製品名	Ｌ形街渠桝 350×400［歩道側排水型］			参考質量	519 kg
規　格	B型 ｾﾐﾌﾗｯﾄﾀｲﾌﾟ（L形ｴﾌﾟﾛﾝB用）			TOYO	
製　図	2010.02.15	縮　尺	1/20	東洋コンクリート工業株式会社	