エルフォーム Gタイプ[標準規格品]　(上載荷重q=10kN/㎡)

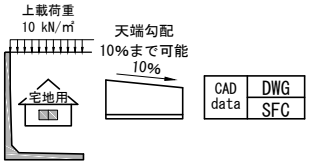

前壁が垂直のため敷地用地を最大限有効に利用できるＬ型擁壁です。
構造力学的な検証のもとに製品の軽量化を図り、経済性・施工性に優れたＬ型擁壁です。
法面形状や道路勾配に合わせた天端勾配とすることができます。
擁壁高さは１０ｃｍ単位の高さとすることが可能です。

単位：mm

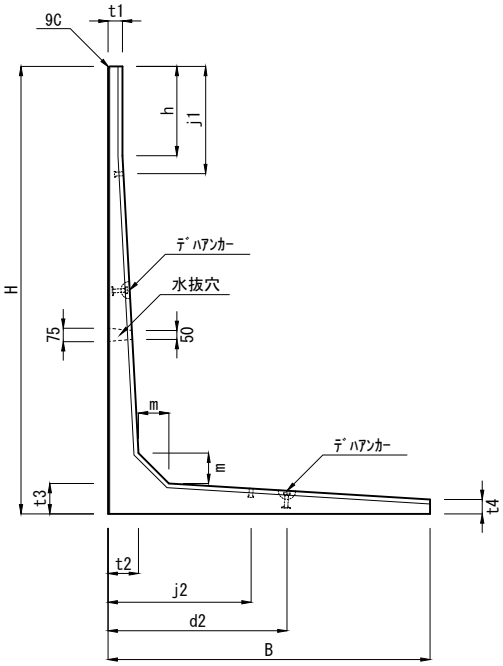

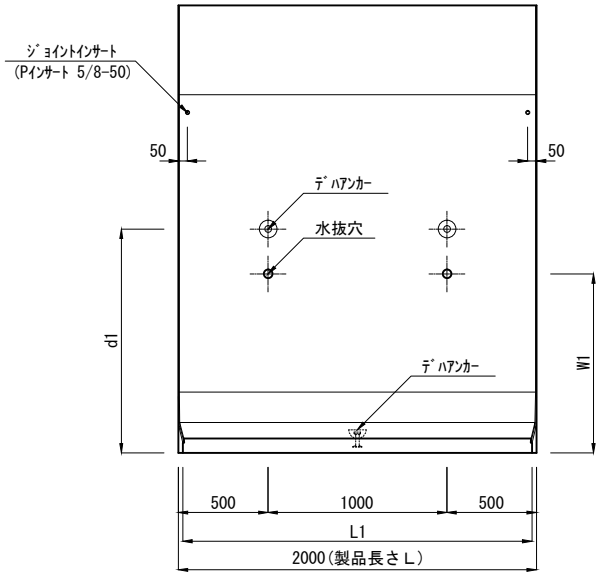

呼び名	寸法 (mm)														参考質量 (kg)	施工用 ﾃﾞﾊｱﾝｶｰ (3箇所)
	H	B	L1	t1	t2	t3	t4	m	h	j1	j2	W1	d1	d2		
G- 75	750	600	1984	75	75	75	75	75	―	100	250	400	600	300	472	1t-55
G-100	1000	750	1980							350					616	
G-125	1250	950	1975	80	100	100	83	100	250	350	500	600	800	500	929	
G-150	1500	1100	1970				80		500	600					1084	
G-175	1750	1250	1965	80	140	140	88	140	250	350	650	700	1100	600	1556	2t-65
G-200	2000	1400	1960				80		500	600					1712	
G-225	2250	1600	1956	80	170	170	92	170	250	350	800	1000	1250	1000	2291	4t-85
G-250	2500	1800	1950				80		500	600					2469	

注(1) この規格は標準規格品です。擁壁高Ｈについては、10cm(100mm)単位で任意の寸法とすることができますので、あらかじめ担当営業にお問い合わせください。
(2) 製品長さL=1000 他、任意のＬ寸法にも対応できます。
(3) 擁壁天端の勾配は 10% まで型枠にて製造可能です。(G-110・160・210・260は5%まで) また、10%を超える場合はカッター対応となります。
(4) 擁壁は設置される高さ、地形あるいは地盤条件、上載荷重条件などにより、構造形式、基礎形式が変わりますので事前の調査、検討を行い、設計計画をしてください。
(5) 基礎高さ及び擁壁高さが異なる場合はジョイントインサートの取付け位置にずれが生じますので、あらかじめ展開図等で確認をしてから工場で加工をします。
(6) G-225･G-250はG1-225･G1-250と同規格です。

製品名	エルフォーム Gタイプ (上載荷重q=10kN/㎡)			図面番号	
図面名称	G-75～G-250 [標準規格品]			TOYO	
製図	E2009.08.27	R2016.11.29	縮尺 1/40	東洋コンクリート工業株式会社	

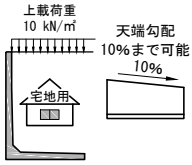

CAD data	DWG
	SFC

エルフォーム Gタイプ（上載荷重q=10kN/㎡）

前壁が垂直のため敷地用地を最大限有効に利用できるＬ型擁壁です。
構造力学的な検証のもとに製品の軽量化を図り、経済性・施工性に優れたＬ型擁壁です。
法面形状や道路勾配に合わせた天端勾配とすることができます。
擁壁高さは１０ｃｍ単位の高さとすることが可能です。

単位：mm

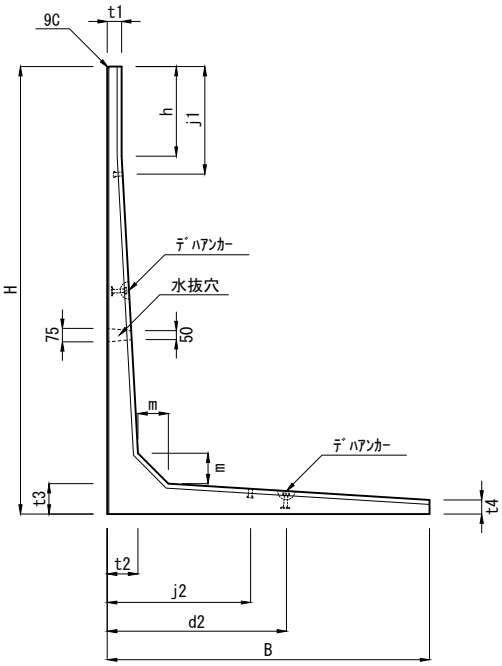

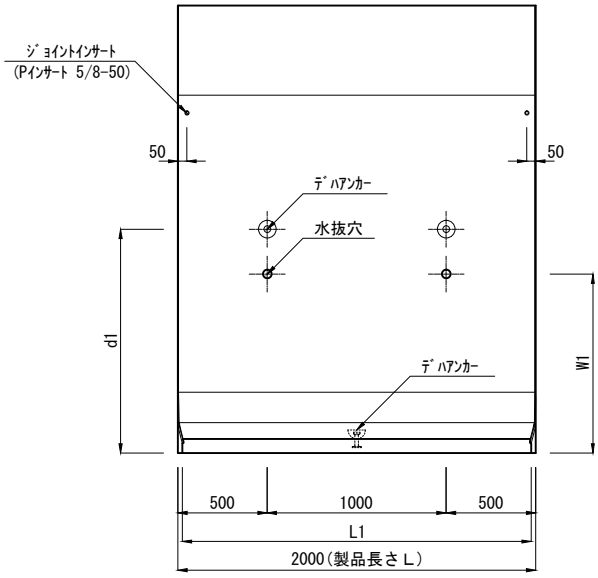

呼び名	寸法 (mm) H	B	L1	t1	t2	t3	t4	m	h	j1	j2	W1	d1	d2	参考質量 (kg)	施工用ﾃﾞﾊｱﾝｶｰ (3箇所)
G- 50	500	600	1984	75	75	75	75	75	—	100	250	400	—	300	384	1t-55
G- 60	600									200					419	
G- 70	700									300					454	
◎ G- 75	750									100			600		472	
G- 80	800									150					490	
G- 90	900	750	1980							250					581	
◎ G-100	1000									350					616	
G-110	1100	950	1975	80	100	100	83	100	100	200	500	600	800	500	873	
G-120	1200								200	300					910	
◎ G-125	1250								250	350					929	
G-130	1300								300	400					948	
G-140	1400	1100	1970				80		400	500					1046	
◎ G-150	1500								500	600					1084	
G-160	1600	1250	1965	80	140	140	88	140	100	200	650	700	1100	600	1500	2t-65
G-170	1700								200	300					1537	
◎ G-175	1750								250	350					1556	
G-180	1800	1400	1960				80		300	400					1637	
G-190	1900								400	500					1674	
◎ G-200	2000								500	600					1712	
G-210	2100	1600	1956	80	170	170	92	170	100	200	800	1000	1250	1000	2235	4t-85
G-220	2200								200	300					2272	
◎ G-225	2250								250	350					2291	
G-230	2300	1800	1950				80		300	400					2394	
G-240	2400								400	500					2431	
◎ G-250	2500								500	600					2469	

注(1) 呼び名に◎印がついているものが標準規格品です。その他、擁壁高Ｈについては10cm(100mm)単位で任意の寸法とすることができますので、あらかじめ担当営業に問い合わせください。
(2) 製品長さL=1000 他、任意のＬ寸法にも対応できます。
(3) 擁壁天端の勾配は 10% まで型枠にて製造可能です。(G-110・160・210・260は5%まで) また、10%を超える場合はカッター対応となります。
(4) 擁壁は設置される高さ、地形あるいは地盤条件、上載荷重条件などにより、構造形式、基礎形式が変わりますので事前の調査、検討を行い、設計計画をしてください。
(5) 基礎高さ及び擁壁高さが異なる場合はジョイントインサートの取付け位置にずれが生じますので、あらかじめ展開図等で確認をしてから工場で加工をします。
(6)G-210～G-250はG1-210～G1-250と同規格です。

製品名	エルフォーム Gタイプ（上載荷重q=10kN/㎡）				図面番号	
図面名称	G-50～G-250［全規格品］				TOYO	
製図	E2009.08.27	R2016.11.29	縮尺	1/40	東洋コンクリート工業株式会社	

エルフォーム G1タイプ（上載荷重q=10kN/㎡）

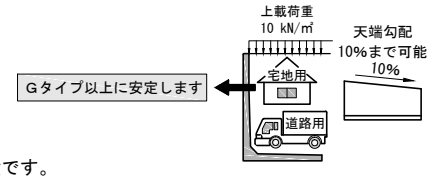

CAD data	DWG
	SFC

単位：mm

前壁が垂直のため敷地用地を最大限有効に利用できるＬ型擁壁です。
構造力学的な検証のもとに製品の軽量化を図り、経済性・施工性に優れたＬ型擁壁です。
法面形状や道路勾配に合わせた天端勾配とすることができます。
擁壁高さは１０ｃｍ単位の高さとすることが可能です。

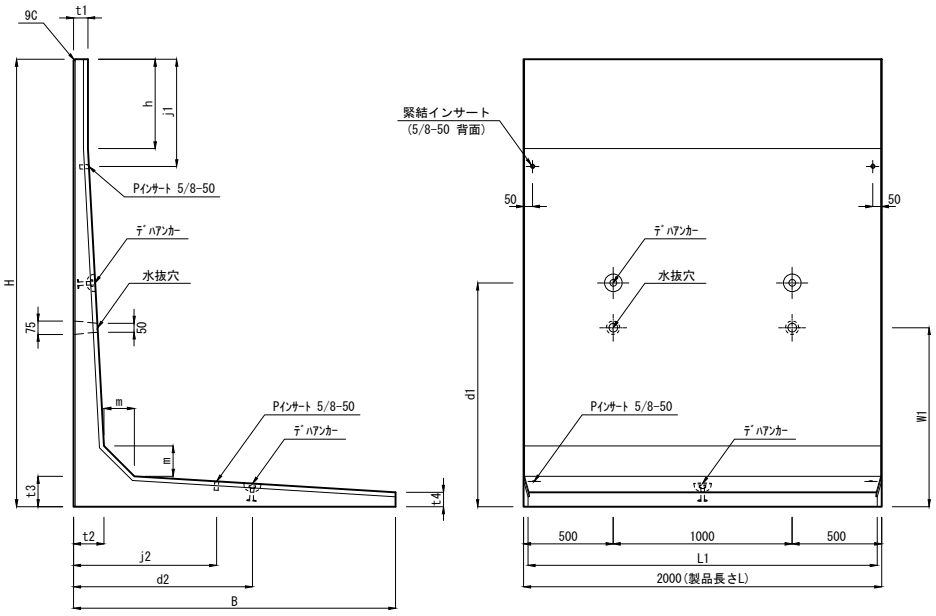

呼び名	寸法 (mm)														参考質量 (kg)
	H	B	L1	t1	t2	t3	t4	m	h	j1	j2	W1	d1	d2	
G1- 75	750	750	1980	75	75	75	75	75	—	100	250	400	600	300	524
G1-100	1000	850	1977							350					651
G1-125	1250	1000	1973	80	100	100	82	100	250	350	500	600	800	500	948
G1-150	1500	1150	1969				79		500	600					1102
G1-175	1750	1300	1963		140	140	84	140	250	350	650	700	1100	600	1576
G1-200	2000	1450	1958				77		500	600					1730
G1-225	2250	1600	1956		170	170	91	170	250	350	800	1000	1250	1000	2291
G1-250	2500	1800	1950				80		500	600					2469

注(1) この規格はＧ１タイプ仕様の製品です。擁壁高Ｈについては、10cm(100mm)単位で任意の寸法とすることができますので、あらかじめ担当営業にお問い合わせください。
(2) 製品長さL=1000 他、任意のＬ寸法にも対応できます。
(3) 擁壁天端の勾配は 10% まで型枠にて製造可能です。(G-110・160・210・260は5%まで) また、10%を超える場合はカッター対応となります。
(4) 擁壁は設置される高さ、地形あるいは地盤条件、上載荷重条件などにより、構造形式、基礎形式が変わりますので事前の調査、検討を行い、設計計画をしてください。
(5) 基礎高さ及び擁壁高さが異なる場合はジョイントインサートの取付け位置にずれが生じますので、あらかじめ展開図等で確認をしてから工場で加工をします。
(6) G1-225･G1-250はG-225･G-250と同規格です。

製品名	エルフォーム G1タイプ（上載荷重q=10kN/㎡）			図面番号	
図面名称	G1-75～G1-250			TOYO	
製図	E2009.08.27	R2016.11.29	縮尺 1/40	東洋コンクリート工業株式会社	

エルフォーム G1タイプ（上載荷重q=10kN/㎡）

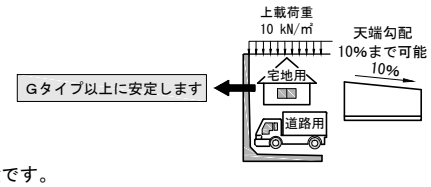

CAD data	DWG
	SFC

単位：mm

前壁が垂直のため敷地用地を最大限有効に利用できるＬ型擁壁です。
構造力学的な検証のもとに製品の軽量化を図り、経済性・施工性に優れたＬ型擁壁です。
法面形状や道路勾配に合わせた天端勾配とすることができます。
擁壁高さは１０ｃｍ単位の高さとすることが可能です。

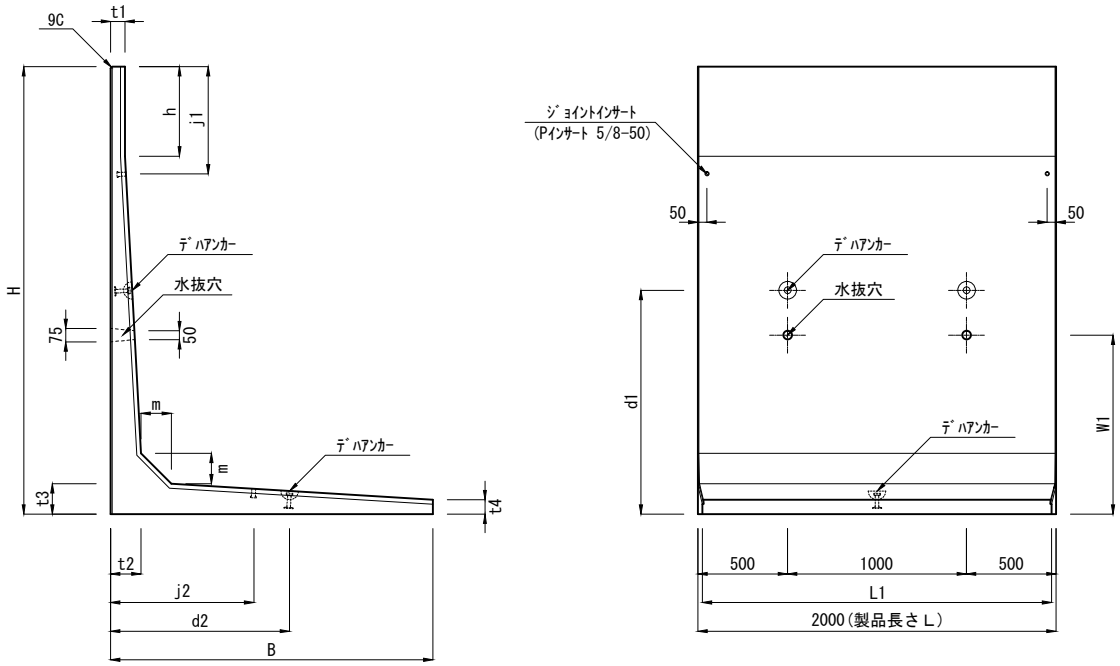

呼び名	寸法 (mm) H	B	L1	t1	t2	t3	t4	m	h	j1	j2	W1	d1	d2	参考質量 (Kg)
G1- 50	500	700	1982	75	75	75	75	75	—	100	250	400	—	300	419
G1- 60	600									200					454
G1- 70	700	750	1980							300					506
◎ G1- 75	750									100			600		524
G1- 80	800									150					542
G1- 90	900	850	1977							250					616
◎ G1-100	1000									350					651
G1-110	1100	1000	1973	80	100	100	82	100	100	200	500	600	800	500	892
G1-120	1200								200	300					929
◎ G1-125	1250								250	350					948
G1-130	1300	1150	1969				79		300	400					1023
G1-140	1400								400	500					1064
◎ G1-150	1500								500	600					1102
G1-160	1600	1300	1963		140	140	84	140	100	200	650	700	1100	600	1520
G1-170	1700								200	300					1557
◎ G1-175	1750								250	350					1576
G1-180	1800	1450	1958				77		300	400					1665
G1-190	1900								400	500					1692
◎ G1-200	2000								500	600					1730
G1-210	2100	1600	1956		170	170	91	170	100	200	800	1000	1250	1000	2235
G1-220	2200								200	300					2272
◎ G1-225	2250								250	350					2291
G1-230	2300	1800	1950				80		300	400					2394
G1-240	2400								400	500					2431
◎ G1-250	2500								500	600					2469

注(1) 呼び名に◎印がついているものが標準規格品です。その他、擁壁高Ｈについては10㎝(100㎜)単位で任意の寸法とすることができますので、あらかじめ担当営業にお問い合わせください。
(2) 製品長さL=1000 他、任意のＬ寸法にも対応できます。
(3) 擁壁天端の勾配は 10% まで型枠にて製造可能です。(G-110・160・210・260は5%まで) また、10%を超える場合はカッター対応となります。
(4) 擁壁は設置される高さ、地形あるいは地盤条件、上載荷重条件などにより、構造形式、基礎形式が変わりますので事前の調査、検討を行い、設計計画をしてください。
(5) 基礎高さ及び擁壁高さが異なる場合はジョイントインサートの取付け位置にずれが生じますので、あらかじめ展開図等で確認をしてから工場で加工をします。
(6) G1-210～G1-250はG-210～G-250と同規格です。

製品名	エルフォーム G1タイプ（上載荷重q=10kN/㎡）			図面番号	
図面名称	G1-50～G1-250			TOYO	
製図	E2009.08.27	R2016.11.29	縮尺 1/40	東洋コンクリート工業株式会社	

◆布設標準構造図（参考資料）

単位：mm

エルフォーム布設標準構造図

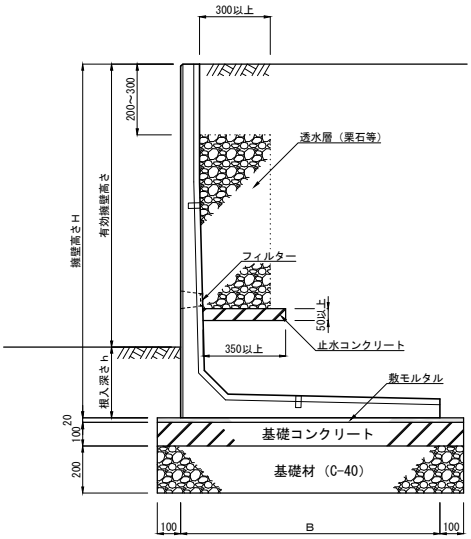

逆エルフォーム布設標準構造図

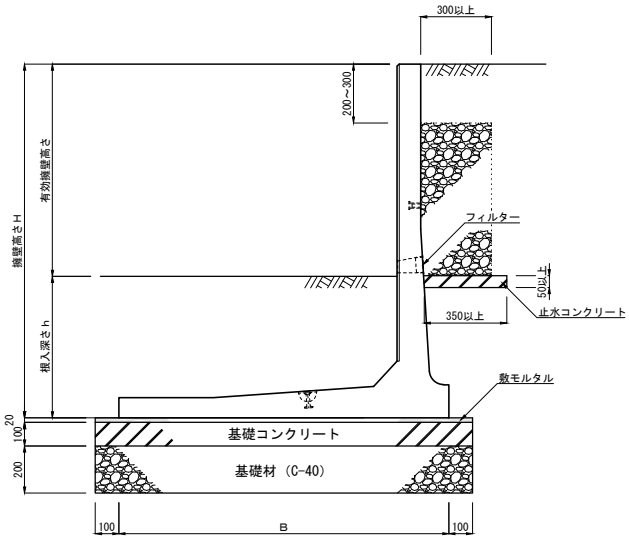

注 (1)基礎地盤が軟弱の場合は別途、基礎の設計が必要です。
(2)根入れ深さは、基礎底版が地表に出ないようまた排水施設等の構造物より充分な余裕をみて設定しなければなりません。
根入れ深さは、標準図による擁壁で使用条件が明記されているものを除き、一般的に、擁壁高さの15/100以上かつ35cm以上とし、安定した支持地盤に施工しなければなりません。

材料表　　10m当り

種　別	規　格・寸　法	単 位	数　量
擁　壁	エルフォーム G・G1-75～250	本	5.0
敷モルタル	１：３	㎥	=(B+0.2)×0.2
基礎コンクリート	１８-８-２０	㎥	=(B+0.2)
基　礎　材	Ｃ－４０（t=20cm）	㎥	=(B+0.2)×10

注(3) 逆Ｌ型仕様の場合は特に滑動に対する十分な設計検討が必要となりますので別途、担当営業にお問い合わせください。

材料表　　10m当り

種　別	規　格・寸　法	単 位	数　量
擁　壁	逆エルフォーム G－75～200	本	5.0
敷モルタル	１：３	㎥	=(B+0.2)×0.2
基礎コンクリート	１８-８-２０	㎥	=(B+0.2)
基　礎　材	Ｃ－４０（t=20cm）	㎥	=(B+0.2)×10

根入れ深さ（参考）

呼び名	根入れ深さ h (mm)	根入れ深さ比 h / H
逆 G-75	370	0.49
逆 G-100	460	0.46
逆 G-125	500	0.40
逆 G-150	600	
逆 G-175	700	
逆 G-200	800	

注(1) ここでの根入れ深さは標準設計の場合での根入れ深さです。
上載荷重、土羽の形状、地盤等の設計条件によりこれらの根入れ深さや適用する擁壁のサイズが異なってきますので、あらかじめ担当営業にお問い合わせください。

◆曲線部（アール）施工（参考資料）

①製品　L＝２ｍの場合

②製品　L＝１ｍの場合

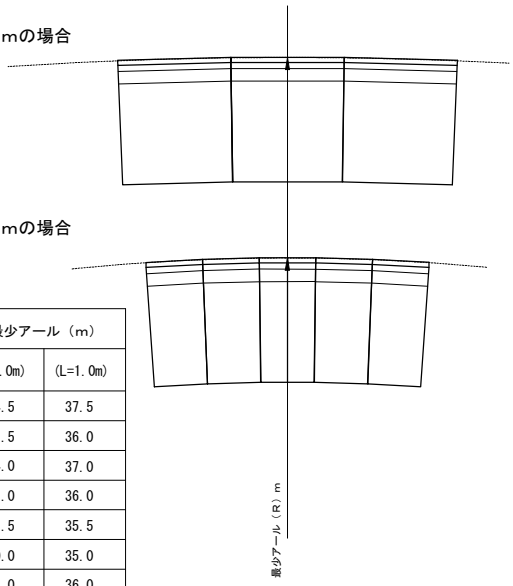

呼び名	最少アール（m）	
	(L=2.0m)	(L=1.0m)
G・G1- 75	74.5	37.5
G・G1-100	71.5	36.0
G・G1-125	74.0	37.0
G・G1-150	72.0	36.0
G・G1-175	71.5	35.5
G・G1-200	70.0	35.0
G・G1-225	72.0	36.0
G・G1-250	73.0	36.5

※ここでの最少アールは標準品を使用した場合のものです。

◆施工歩掛り（参考資料）

10m当り

呼び名	労力（人）			トラッククレーン		諸雑費率
	世話役（人）	ブロック工（人）	普通作業員（人）	規　格	運転時間（日）	(%)
G・G1- 75	0.3	0.5	1.1	５ｔ	0.3	9
G・G1-100						
G・G1-125						
G・G1-150						
G・G1-175						
G・G1-200		0.6	1.3	１０ｔ	0.4	
G・G1-225						
G・G1-250						

注(1) 上記歩掛りは、標準的なもので現場の状況により増減します。
(2) クレーンは、規格の能力以上のものを使用してください。
一般的に製品質量の３倍以上のものを手配願います。
(3) 諸経費は、敷モルタル等の費用であり、労務費の合計金額に上記の率を乗じた金額を上限として計上願います。
(4) 上記歩掛りには、現場内小運搬、据付調整を含みますが、床堀、埋め戻しは、別途計上願います。