エルフォーム Gタイプ ９０°コーナー［標準規格品］

宅地用

CAD data	DWG
	DXF

９０°コーナー左

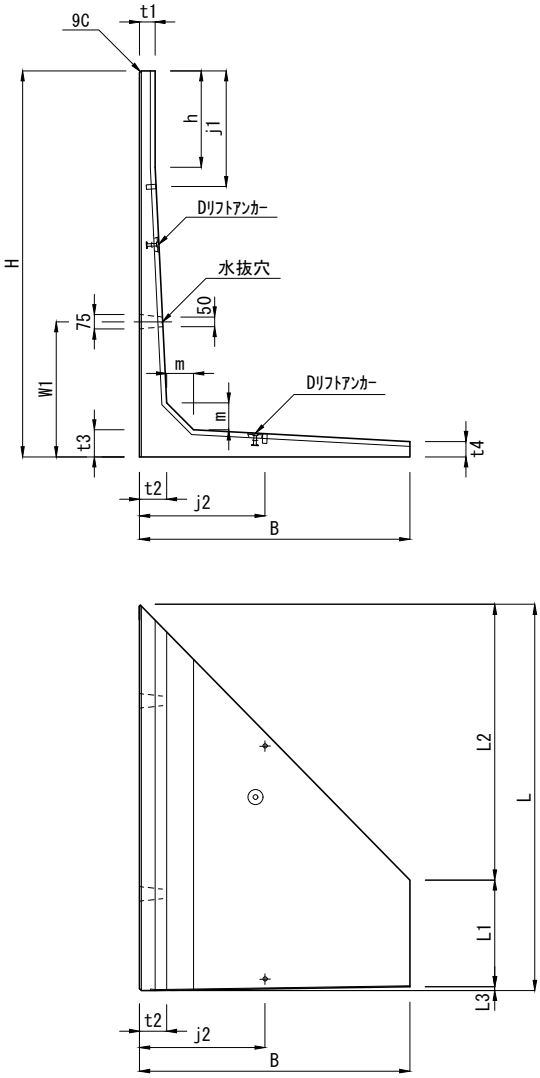

９０°コーナー右

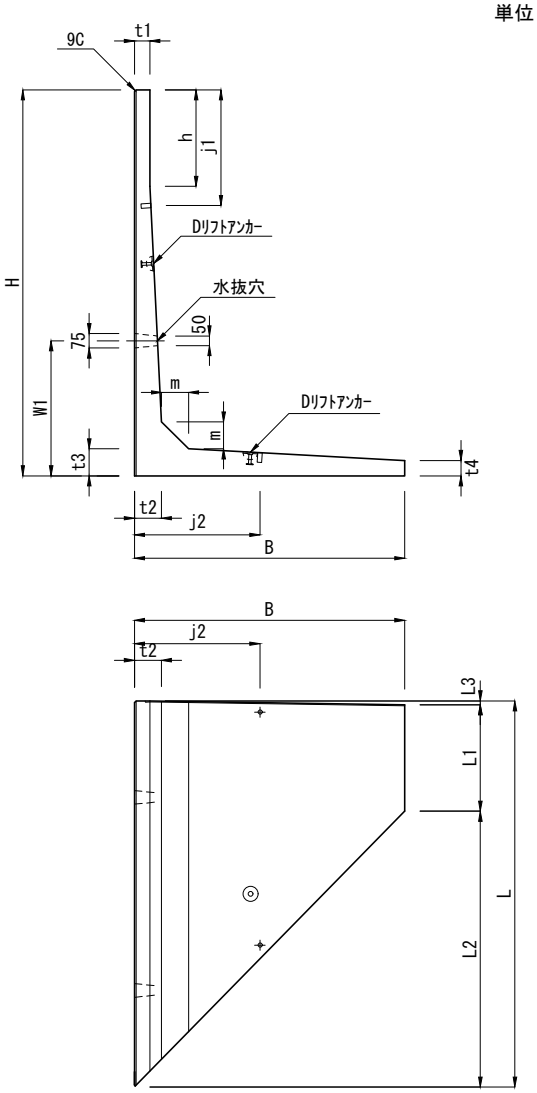

単位：mm

呼び名		寸法（mm） H	B	L	L1	L2	L3	t1	t2	t3	t4	m	h	j1	j2	W1	参考質量 (Kg)
Gタイプ 上載荷重 q=10 kN/㎡	G- 75	750	600	2000	1380.9	611.1	8.0	75	75	75	75	75	—	100	250	400	435
	G-100	1000	750		1225.9	764.1	10.0							350			560
	G-125	1250	950		1018.9	968.6	12.5	80	100	100	83	100	250		500	600	819
	G-150	1500	1100		863.8	1121.2	15.0				80		500	600			941
	G-175	1750	1250		707.1	1275.4	17.5		140	140	88	140	250	350	650	700	1317
	G-200	2000	1400		551.7	1428.3	20.0				80		500	600			1426
	G-225	2250	1600		346.6	1631.4	22.0		170	170	92	170	250	350	800	1000	1842
	G-250	2500	1800		139.6	1835.4	25.0				80		500	600			1936

注(1) 擁壁は設置される高さ、地形あるいは地盤条件、上載荷重条件などにより、構造型式、基礎型式が変わりますので事前の調査、検討を行い設計計画をしてください。
(2)基礎地盤が軟弱の場合は別途、基礎の設計が必要です。
(3)根入れ深さは、基礎底版が地表に出ないよう、また排水施設等の構造物より充分な余裕をみて設定しなければなりません。
なお、隣接する既存の擁壁等の構造物に影響を及ぼすおそれがある時は、山留め工等適切な防護措置等を講じた上、根入れ深さを検討し、施工しなければなりません。
(4)コーナー部においては、安定性を向上させるために、擁壁の背面底版を壁高の1/3程度の高さの現場打ちコンクリートで巻き立てることを推奨します。
なお、この場合の出隅部１辺の長さは隣接続擁壁底版にかかる程度の長さ以上としてください。

製品名	エルフォーム９０°コーナー			図面番号	
規　格	G-75～G-300［標準規格品］			TOYO	
製　図	E:2011.7.22	R2021.07.14	縮尺 1/40	東洋コンクリート工業株式会社	
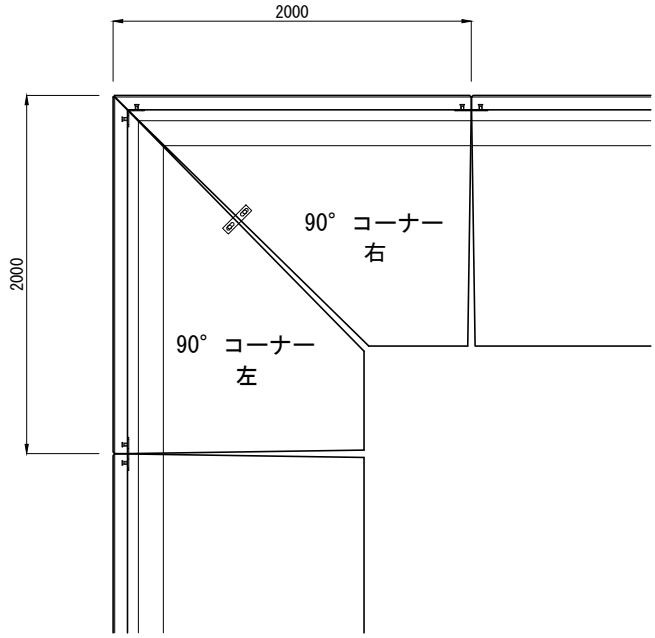
エルフォーム Ｇタイプ ９０°コーナー組立平面図（参考）