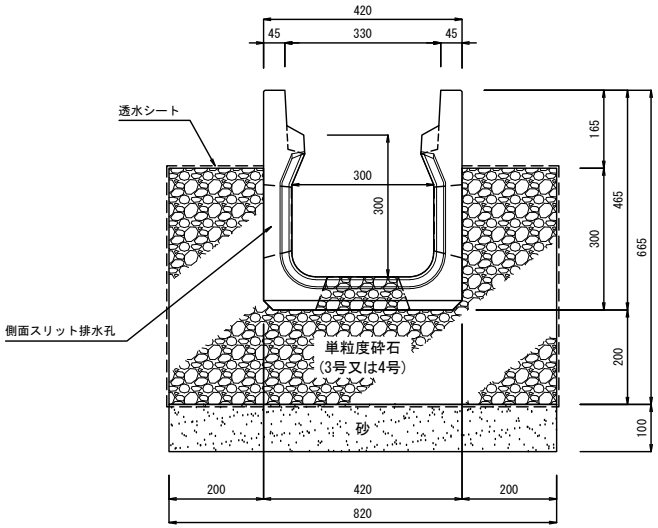

土質別単位設計処理量

	土壌の飽和浸透係数 k (cm/sec)	単位設計浸透量 Q (m³/h/m)	単位設計貯留量 V (m³/m)	単位設計処理量 Qv (m³/h/m)
シルト	4.50×10^{-4}	0.044	0.180	0.224
微細砂	3.50×10^{-3}	0.339	0.180	0.519
細　砂	0.015	1.453	0.180	1.633
中　砂	0.085	8.235	0.180	8.415

10m当り

種　　別	規　格　・　寸　法	単　位	数　量	適　　要
側　　溝	箱型Uスリット浸透側溝 300×300	本	5.0	
単粒度砕石	３号又は４号	m³	2.884	
砂		m³	0.820	
透水シート		m²	22.20	

注(1)単粒度砕石は底版開口部にも充填してください。
(2)この布設標準構造図は参考図ですので、必要に応じて材料の必要量を調整してください

製品名	箱型Uスリット浸透側溝　布設標準構造図				参考質量	L=2m : 351 kg L=1m : 176 kg
規　格	T-25縦断　300×300					TOYO
製　図	E:2021.06.08	R:2021.11.05	縮尺	1:16		東洋コンクリート工業株式会社

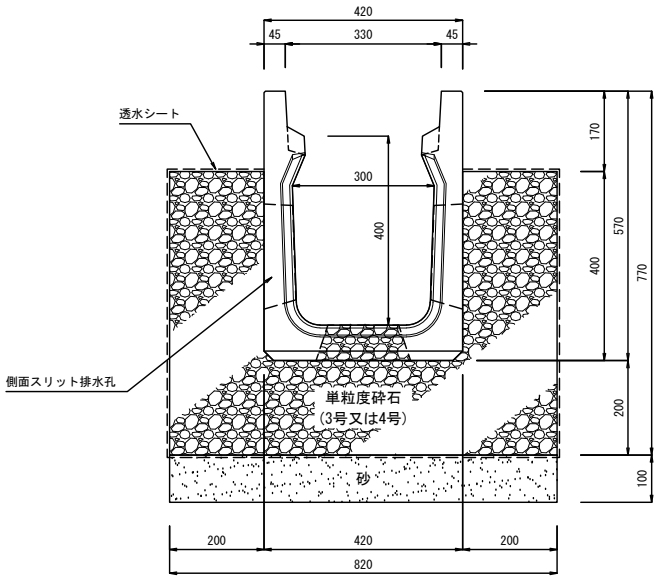

土質別単位設計処理量

	土壌の飽和浸透係数 k (cm/sec)	単位設計浸透量 Q (m³/h/m)	単位設計貯留量 V (m³/m)	単位設計処理量 Qv (m³/h/m)
シルト	4.50×10^{-4}	0.048	0.214	0.262
微細砂	3.50×10^{-3}	0.371	0.214	0.585
細　砂	0.015	1.588	0.214	1.802
中　砂	0.085	9.001	0.214	9.215

10m当り

種　　別	規　格　・　寸　法	単　位	数　量	適　　要
側　　溝	箱型Uスリット浸透側溝 300×400	本	5.0	
単粒度砕石	３号又は４号	m³	3.300	
砂		m³	0.820	
透水シート		m²	24.20	

注(1)単粒度砕石は底版開口部にも充填してください。
(2)この布設標準構造図は参考図ですので、必要に応じて材料の必要量を調整してください

製品名	箱型Uスリット浸透側溝　布設標準構造図			参考質量	L=2m : 423 kg L=1m : 212 kg
規　格	T-25縦断　300×400				TOYO
製　図	E:2021.06.08	R:2022.10.27	縮尺 1:16		東洋コンクリート工業株式会社

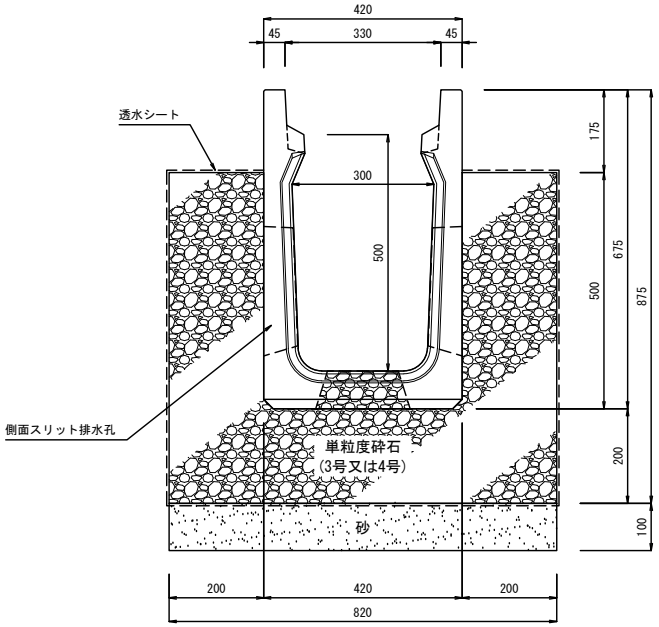

土質別単位設計処理量

	土壌の飽和浸透係数 k (cm/sec)	単位設計浸透量 Q (m³/h/m)	単位設計貯留量 V (m³/m)	単位設計処理量 Qv (m³/h/m)
シルト	4.50×10^{-4}	0.052	0.247	0.299
微細砂	3.50×10^{-3}	0.402	0.247	0.649
細　砂	0.015	1.724	0.247	1.971
中　砂	0.085	9.768	0.247	10.015

10m当り

種　　別	規　格　・　寸　法	単　位	数　量	適　　要
側　　溝	箱型Uスリット浸透側溝 300×500	本	5.0	
単粒度砕石	３号又は４号	m³	3.714	
砂		m³	0.820	
透水シート		m²	26.20	

注(1)単粒度砕石は底版開口部にも充填してください。
(2)この布設標準構造図は参考図ですので、必要に応じて材料の必要量を調整してください

製品名	箱型Uスリット浸透側溝　布設標準構造図			参考質量	L=2m : 497 kg L=1m : 249 kg
規　格	T-25縦断　300×500				
製　図	E:2021.06.08	R:2021.11.05	縮尺 1:16	東洋コンクリート工業株式会社	

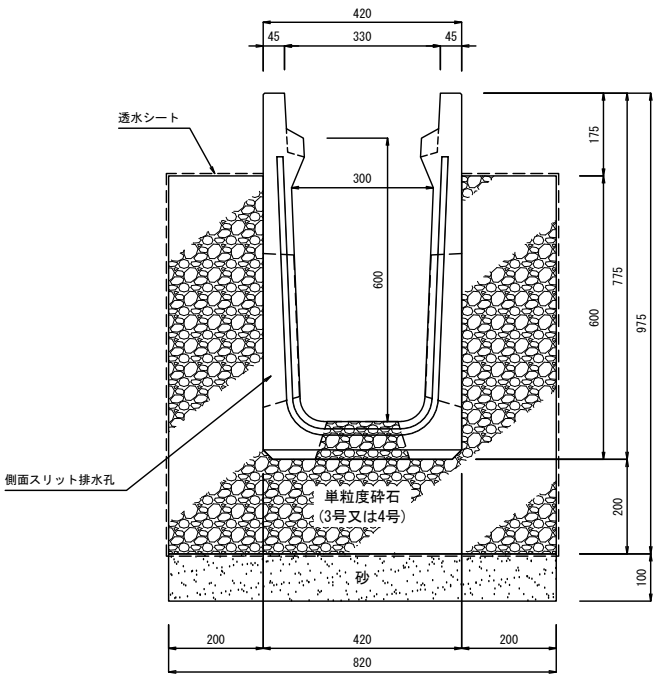

土質別単位設計処理量

	土壌の飽和浸透係数 k (cm/sec)	単位設計浸透量 Q (m³/h/m)	単位設計貯留量 V (m³/m)	単位設計処理量 Qv (m³/h/m)
シルト	4.50×10^{-7}	0.056	0.279	0.335
微細砂	3.50×10^{-5}	0.434	0.279	0.713
細　砂	0.015	1.859	0.279	2.138
中　砂	0.085	10.535	0.279	10.814

10m当り

種　　別	規　格　・　寸　法	単　位	数　量	適　　要
側　　溝	箱型Uスリット浸透側溝 300×600	本	5.0	
単粒度砕石	３号又は４号	m³	4.127	
砂		m³	0.820	
透水シート		m²	28.20	

注(1)単粒度砕石は底版開口部にも充填してください。
(2)この布設標準構造図は参考図ですので、必要に応じて材料の必要量を調整してください

製品名	箱型Uスリット浸透側溝　布設標準構造図				参考質量	L=2m : 567 kg L=1m : 284 kg
規　格	T-25縦断　300×600					東洋コンクリート工業株式会社
製　図	E:2021.06.08	R:2021.11.05	縮尺	1:16		

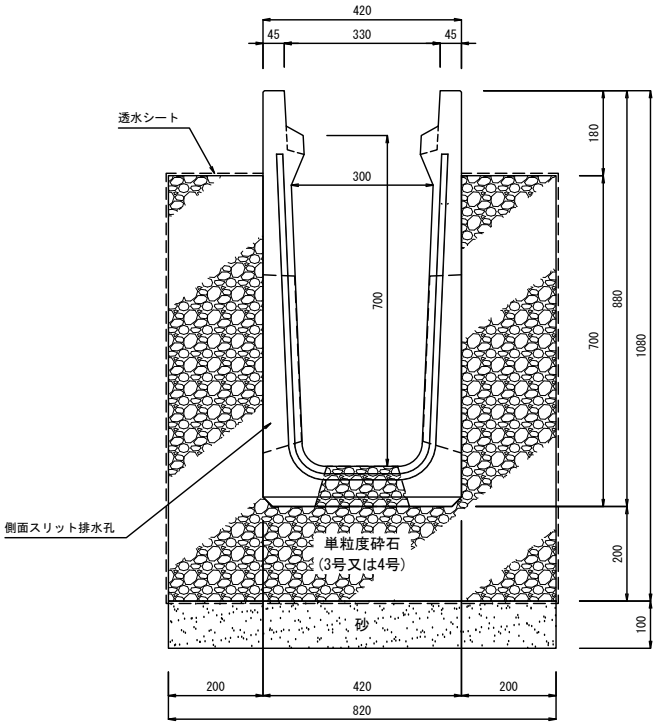

土質別単位設計処理量

	土壌の飽和浸透係数 k (cm/sec)	単位設計浸透量 Q (m³/h/m)	単位設計貯留量 V (m³/m)	単位設計処理量 Qv (m³/h/m)
シルト	4.50×10^{-4}	0.060	0.310	0.370
微細砂	3.50×10^{-3}	0.465	0.310	0.775
細　砂	0.015	1.994	0.310	2.304
中　砂	0.085	11.301	0.310	11.611

10m当り

種　　別	規　格　・　寸　法	単　位	数　量	適　　要
側　　溝	箱型Uスリット浸透側溝 300×700	本	5.0	
単粒度砕石	３号又は４号	m³	4.543	
砂		m³	0.820	
透水シート		m²	30.20	

注(1)単粒度砕石は底版開口部にも充填してください。
(2)この布設標準構造図は参考図ですので、必要に応じて材料の必要量を調整してください

製品名	箱型Uスリット浸透側溝　布設標準構造図				参考質量	L=2m : 648 kg L=1m : 324 kg
規　格	T-25縦断　300×700					
製　図	E:2021.06.08	R:2021.11.05	縮尺	1:16	東洋コンクリート工業株式会社	

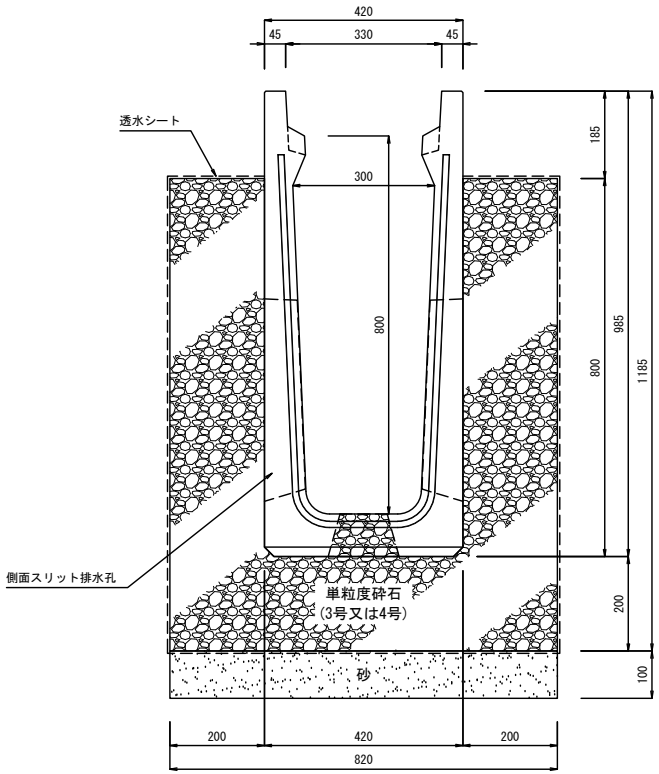

土質別単位設計処理量

	土壌の飽和浸透係数 k (cm/sec)	単位設計浸透量 Q (m³/h/m)	単位設計貯留量 V (m³/m)	単位設計処理量 Qv (m³/h/m)
シルト	4.50×10^{-4}	0.064	0.340	0.404
微細砂	3.50×10^{-3}	0.497	0.340	0.837
細　砂	0.015	2.130	0.340	2.470
中　砂	0.085	12.068	0.340	12.408

10m当り

種　　別	規　格　・　寸　法	単　位	数　量	適　　要
側　　溝	箱型Uスリット浸透側溝 300×800	本	5.0	
単粒度砕石	３号又は４号	m³	4.955	
砂		m³	0.820	
透水シート		m²	32.20	

注(1)単粒度砕石は底版開口部にも充填してください。
(2)この布設標準構造図は参考図ですので、必要に応じて材料の必要量を調整してください

製品名	箱型Uスリット浸透側溝　布設標準構造図				参考質量	L=2m : 738 kg L=1m : 369 kg
規　格	T-25縦断　300×800					東洋コンクリート工業株式会社
製　図	E:2021.06.08	R:2021.11.05	縮尺	1:16		

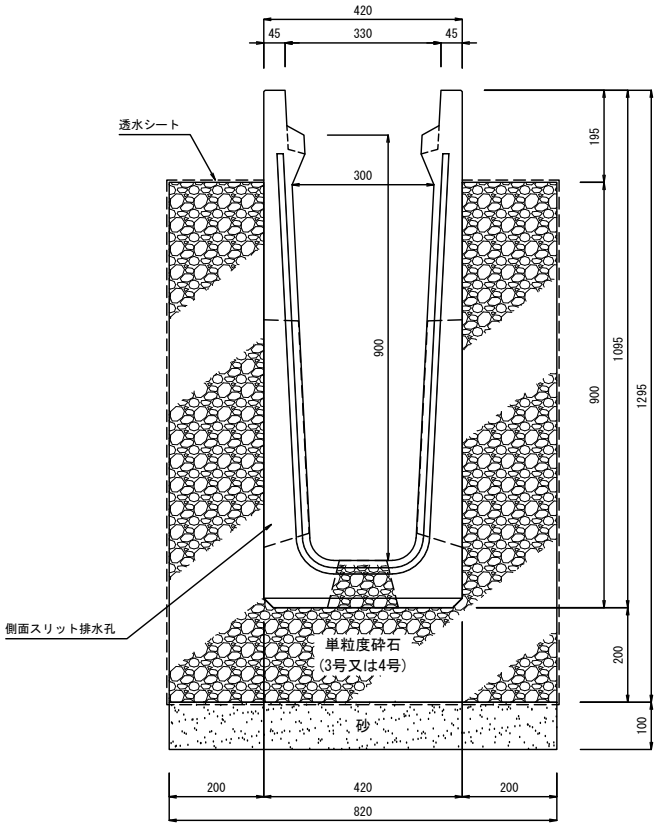

土質別単位設計処理量

	土壌の飽和浸透係数 k (cm/sec)	単位設計浸透量 Q (m³/h/m)	単位設計貯留量 V (m³/m)	単位設計処理量 Qv (m³/h/m)
シルト	4.50×10^{-4}	0.068	0.365	0.433
微細砂	3.50×10^{-3}	0.528	0.365	0.893
細　砂	0.015	2.265	0.365	2.630
中　砂	0.085	12.834	0.365	13.199

10m当り

種　　別	規　格　・　寸　法	単　位	数　量	適　　要
側　　溝	箱型Uスリット浸透側溝 300×900	本	5.0	
単粒度砕石	３号又は４号	m³	5.378	
砂		m³	0.820	
透水シート		m²	34.20	

注(1)単粒度砕石は底版開口部にも充填してください。
(2)この布設標準構造図は参考図ですので、必要に応じて材料の必要量を調整してください

製品名	箱型Uスリット浸透側溝　布設標準構造図			参考質量	L=2m : 852 kg L=1m : 426 kg
規　格	T-25縦断　300×900				
製　図	E:2021.06.08	R:2022.10.28	縮尺 1:16		東洋コンクリート工業株式会社

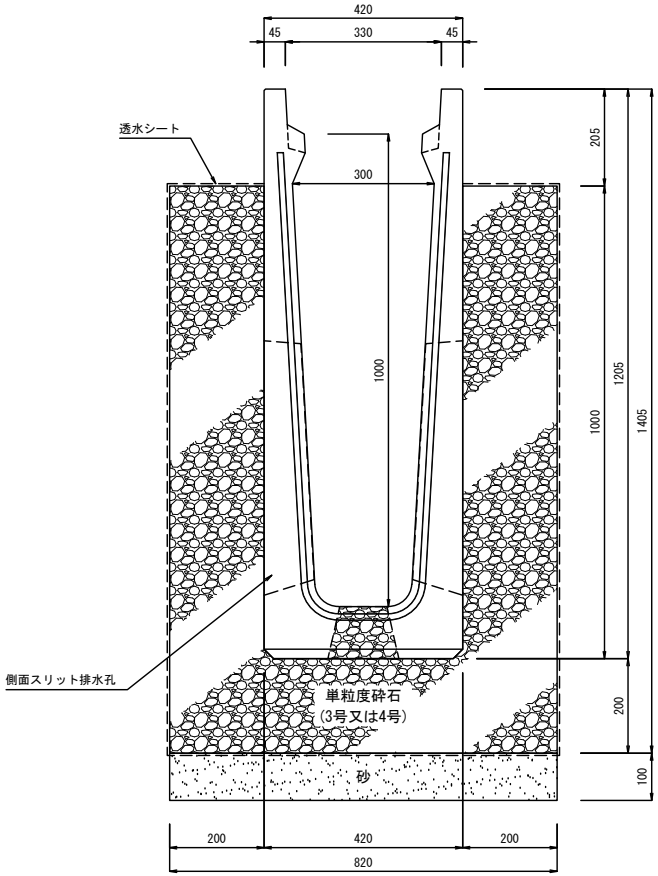

土質別単位設計処理量

	土壌の飽和浸透係数 k (cm/sec)	単位設計浸透量 Q (m³/h/m)	単位設計貯留量 V (m³/m)	単位設計処理量 Qv (m³/h/m)
シルト	4.50×10^{-4}	0.072	0.389	0.461
微細砂	3.50×10^{-3}	0.560	0.389	0.949
細　砂	0.015	2.400	0.389	2.789
中　砂	0.085	13.601	0.389	13.990

10m当り

種　　別	規　格　・　寸　法	単　位	数　量	適　　要
側　　溝	箱型Uスリット浸透側溝 300×1000	本	5.0	
単粒度砕石	３号又は４号	m³	5.804	
砂		m³	0.820	
透水シート		m²	36.20	

注(1)単粒度砕石は底版開口部にも充填してください。
(2)この布設標準構造図は参考図ですので、必要に応じて材料の必要量を調整してください

製品名	箱型Uスリット浸透側溝　布設標準構造図				参考質量	L=2m : 980 kg L=1m : 490 kg
規　格	T-25縦断　300×1000					
製　図	E:2021.06.08	R:2021.09.21	縮尺	1:16	東洋コンクリート工業株式会社	

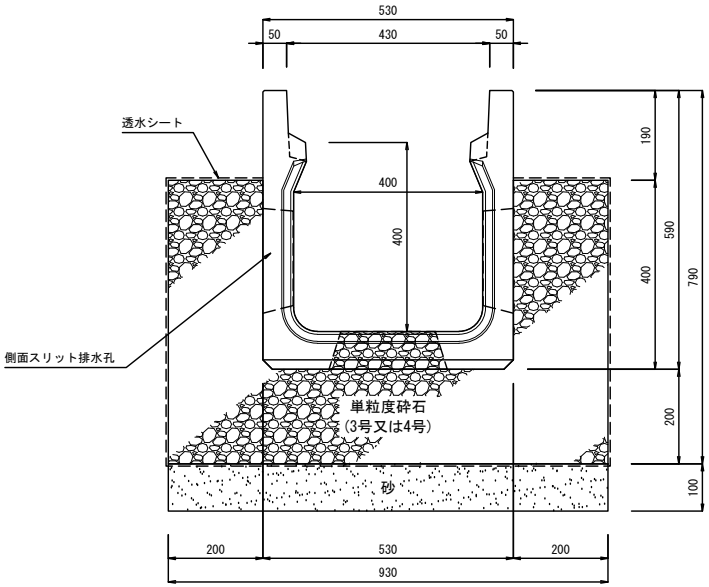

土質別単位設計処理量

	土壌の飽和浸透係数 k (cm/sec)	単位設計浸透量 Q (m³/h/m)	単位設計貯留量 V (m³/m)	単位設計処理量 Qv (m³/h/m)
シルト	4.50×10^{-4}	0.050	0.258	0.308
微細砂	3.50×10^{-3}	0.386	0.258	0.644
細　砂	0.015	1.653	0.258	1.911
中　砂	0.085	9.367	0.258	9.625

10m当り

種　　別	規　格　・　寸　法	単　位	数　量	適　　要
側　　溝	箱型Uスリット浸透側溝 400×400	本	5.0	
単粒度砕石	３号又は４号	m³	3.526	
砂		m³	0.930	
透水シート		m²	25.30	

注(1)単粒度砕石は底版開口部にも充填してください。
(2)この布設標準構造図は参考図ですので、必要に応じて材料の必要量を調整してください

製品名	箱型Uスリット浸透側溝　布設標準構造図				参考質量	L=2m : 486 kg L=1m : 243 kg
規　格	T-25縦断　400×400					TOYO
製　図	E:2021.06.08	R:2021.11.05	縮尺	1:16		東洋コンクリート工業株式会社

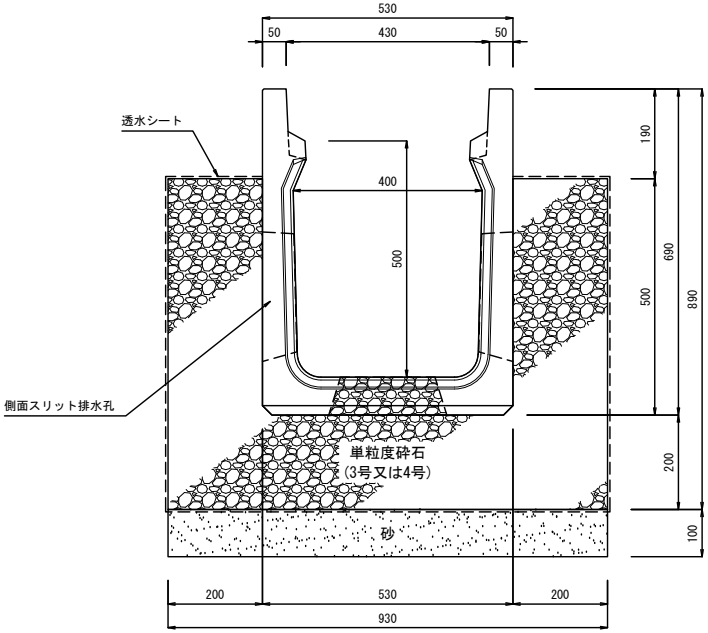

土質別単位設計処理量

	土壌の飽和浸透係数 k (cm/sec)	単位設計浸透量 Q (m³/h/m)	単位設計貯留量 V (m³/m)	単位設計処理量 Qv (m³/h/m)
シルト	4.50×10^{-4}	0.054	0.299	0.353
微細砂	3.50×10^{-3}	0.417	0.299	0.716
細　砂	0.015	1.788	0.299	2.087
中　砂	0.085	10.133	0.299	10.432

10m当り

種　　別	規　格　・　寸　法	単　位	数　量	適　　要
側　　溝	箱型Uスリット浸透側溝 400×500	本	5.0	
単粒度砕石	３号又は４号	m³	3.940	
砂		m³	0.930	
透水シート		m²	27.30	

注(1)単粒度砕石は底版開口部にも充填してください。
(2)この布設標準構造図は参考図ですので、必要に応じて材料の必要量を調整してください

製品名	箱型Uスリット浸透側溝　布設標準構造図			参考質量	L=2m : 559 kg L=1m : 280 kg
規　格	T-25縦断　400×500				TOYO
製　図	E:2021.06.08	R:2022.10.28	縮尺 1:16		東洋コンクリート工業株式会社

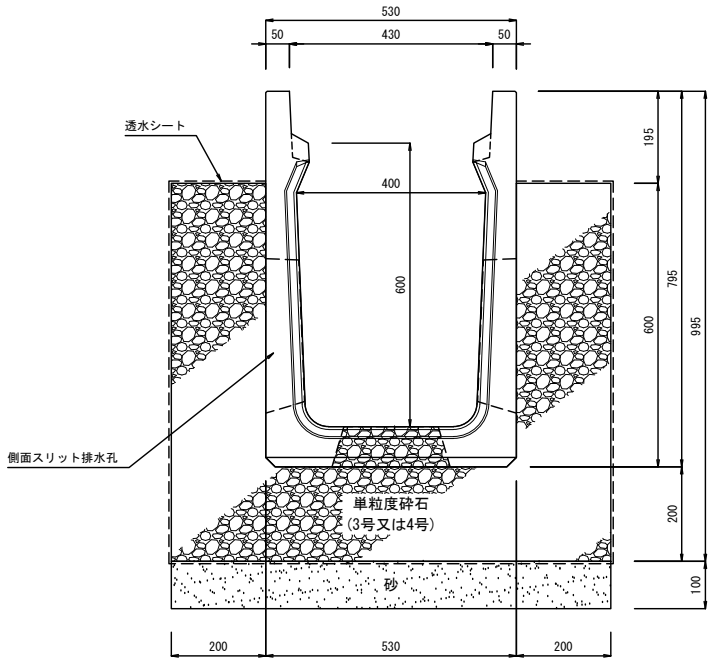

土質別単位設計処理量

	土壌の飽和浸透係数 k (cm/sec)	単位設計浸透量 Q (m³/h/m)	単位設計貯留量 V (m³/m)	単位設計処理量 Qv (m³/h/m)
シルト	4.50×10^{-4}	0.058	0.337	0.395
微細砂	3.50×10^{-3}	0.449	0.337	0.786
細　砂	0.015	1.924	0.337	2.261
中　砂	0.085	10.990	0.337	11.237

10m当り

種　　別	規　格　・　寸　法	単　位	数　量	適　　要
側　　溝	箱型Uスリット浸透側溝 400×600	本	5.0	
単粒度砕石	３号又は４号	m³	4.358	
砂		m³	0.930	
透水シート		m²	29.30	

注(1)単粒度砕石は底版開口部にも充填してください。
(2)この布設標準構造図は参考図ですので、必要に応じて材料の必要量を調整してください

製品名	箱型Uスリット浸透側溝　布設標準構造図			参考質量	L=2m : 656 kg L=1m : 328 kg
規　格	T-25縦断　400×600				TOYO
製　図	E:2021.06.08	R:2022.10.28	縮尺 1:16		東洋コンクリート工業株式会社

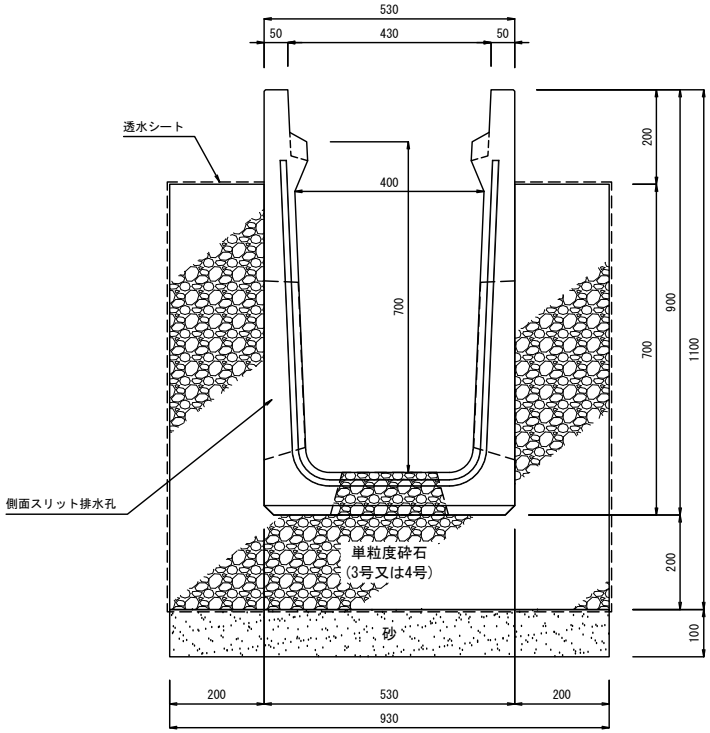

土質別単位設計処理量

	土壌の飽和浸透係数 k (cm/sec)	単位設計浸透量 Q (m³/h/m)	単位設計貯留量 V (m³/m)	単位設計処理量 Qv (m³/h/m)
シルト	4.50×10^{-4}	0.062	0.376	0.438
微細砂	3.50×10^{-3}	0.480	0.376	0.856
細　砂	0.015	2.059	0.376	2.435
中　砂	0.085	11.667	0.376	12.043

10m当り

種　　別	規　格　・　寸　法	単　位	数　量	適　　要
側　　溝	箱型Uスリット浸透側溝 400×700	本	5.0	
単粒度砕石	３号又は４号	m²	4.775	
砂		m³	0.930	
透水シート		m²	31.30	

注(1)単粒度砕石は底版開口部にも充填してください。
(2)この布設標準構造図は参考図ですので、必要に応じて材料の必要量を調整してください

製品名	箱型Uスリット浸透側溝　布設標準構造図			参考質量	L=2m : 743 kg L=1m : 372 kg
規　格	T-25縦断　400×700				TOYO
製　図	E:2021.06.08	R:2021.11.05	縮尺 1:16		東洋コンクリート工業株式会社

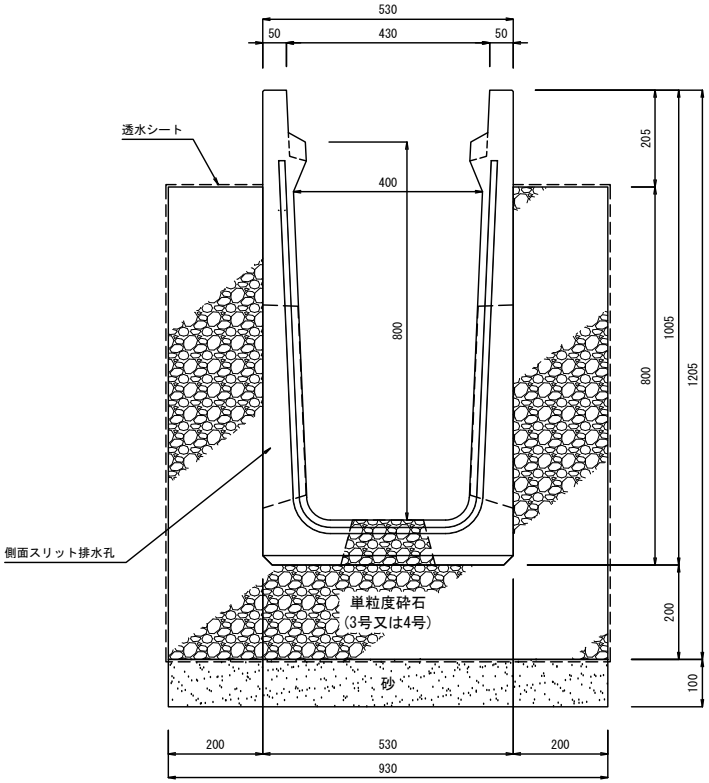

土質別単位設計処理量

	土壌の飽和浸透係数 k (cm/sec)	単位設計浸透量 Q (m³/h/m)	単位設計貯留量 V (m³/m)	単位設計処理量 Qv (m³/h/m)
シルト	4.50×10^{-4}	0.066	0.414	0.480
微細砂	3.50×10^{-3}	0.512	0.414	0.926
細　砂	0.015	2.194	0.414	2.608
中　砂	0.085	12.433	0.414	12.847

10m当り

種　　別	規　格　・　寸　法	単　位	数　量	適　　要
側　　溝	箱型Uスリット浸透側溝 400×800	本	5.0	
単粒度砕石	３号又は４号	m³	5.188	
砂		m³	0.930	
透水シート		m²	33.30	

注(1)単粒度砕石は底版開口部にも充填してください。
(2)この布設標準構造図は参考図ですので、必要に応じて材料の必要量を調整してください

製品名	箱型Uスリット浸透側溝　布設標準構造図			参考質量	L=2m : 837 kg L=1m : 419 kg
規　格	T-25縦断　400×800				TOYO
製　図	E:2021.06.08	R:2021.11.05	縮尺 1:16		東洋コンクリート工業株式会社

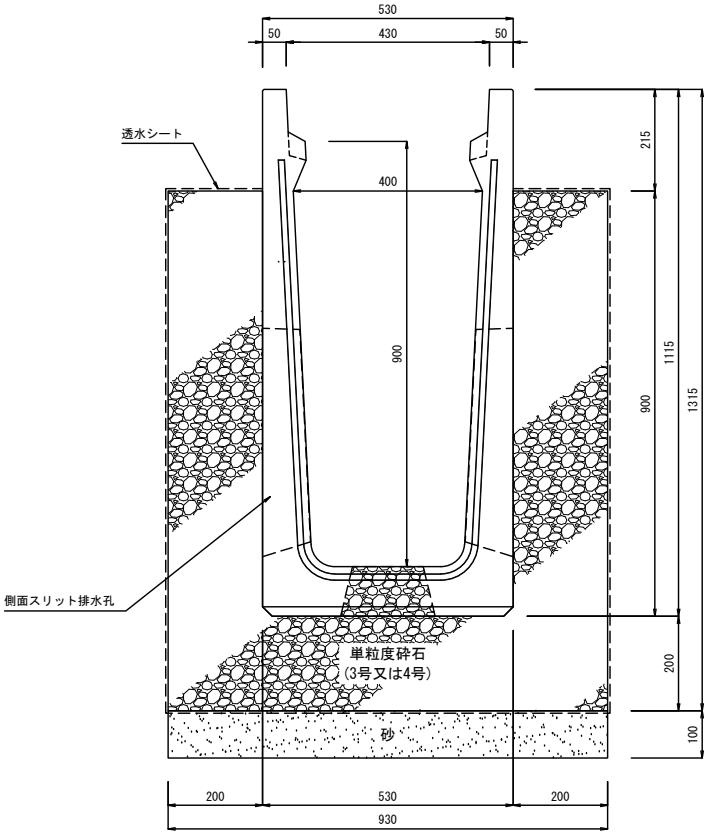

土質別単位設計処理量

	土壌の飽和浸透係数 k (cm/sec)	単位設計浸透量 Q (m³/h/m)	単位設計貯留量 V (m³/m)	単位設計処理量 Qv (m³/h/m)
シルト	4.50×10^{-4}	0.070	0.447	0.517
微細砂	3.50×10^{-3}	0.544	0.447	0.991
細　砂	0.015	2.329	0.447	2.776
中　砂	0.085	13.200	0.447	13.647

10m当り

種　　別	規　格　・　寸　法	単　位	数　量	適　　要
側　　溝	箱型Uスリット浸透側溝 400×900	本	5.0	
単粒度砕石	３号又は４号	m³	5.613	
砂		m³	0.930	
透水シート		m²	35.30	

注(1)単粒度砕石は底版開口部にも充填してください。
(2)この布設標準構造図は参考図ですので、必要に応じて材料の必要量を調整してください

製品名	箱型Uスリット浸透側溝　布設標準構造図			参考質量	L=2m : 965 kg L=1m : 483 kg
規　格	T-25縦断　400×900				TOYO
製　図	E:2021.06.08	R:2022.10.28	縮尺 1:16		東洋コンクリート工業株式会社

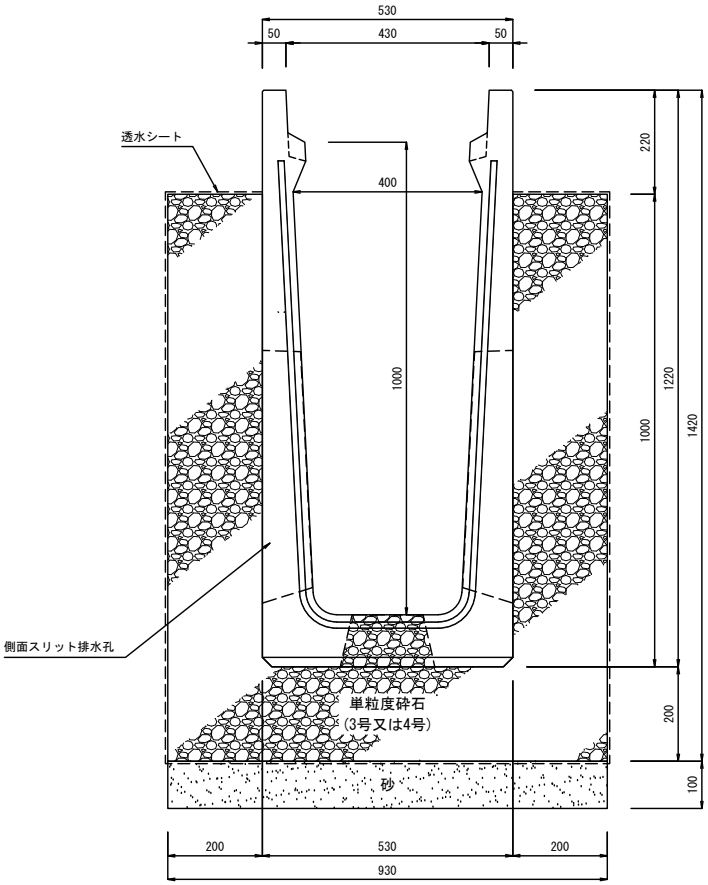

土質別単位設計処理量

	土壌の飽和浸透係数 k (cm/sec)	単位設計浸透量 Q (m³/h/m)	単位設計貯留量 V (m³/m)	単位設計処理量 Qv (m³/h/m)
シルト	4.50×10^{-4}	0.074	0.483	0.557
微細砂	3.50×10^{-3}	0.575	0.483	1.058
細　砂	0.015	2.465	0.483	2.948
中　砂	0.085	13.966	0.483	14.449

10m当り

種　　別	規　格　・　寸　法	単　位	数　量	適　　要
側　　溝	箱型Uスリット浸透側溝 400×1000	本	5.0	
単粒度砕石	３号又は４号	m³	6.033	
砂		m³	0.930	
透水シート		m²	37.30	

注(1)単粒度砕石は底版開口部にも充填してください。
(2)この布設標準構造図は参考図ですので、必要に応じて材料の必要量を調整してください

製品名	箱型Uスリット浸透側溝　布設標準構造図			参考質量	L=2m : 1066 kg L=1m : 533 kg
規　格	T-25縦断　400×1000				TOYO
製　図	E:2021.06.08	R:2021.11.05	縮尺 1:16		東洋コンクリート工業株式会社

箱型Uスリット浸透側溝 土質別単位設計処理量一覧表（土質：シルト・微細砂・細砂・中砂）

HUDS 300×300 ～ 400×1000

施設名	浸透施設規模 幅W×高さH(m)	単位設計 貯留量 V(㎥/m)	土質・土壌の飽和透水係数							
			シルト		微細砂		細 砂		中 砂	
			$k = 4.50\times10^{-4}$ cm/sec		$k = 3.50\times10^{-3}$ cm/sec		k = 0.015 cm/sec		k= 0.085 cm/sec	
			単位設計 浸透量 Q(㎥/h/m)	単位設計 処理量 Qv(㎥/h/m)注	単位設計 浸透量 Q(㎥/h/m)	単位設計 処理量 Qv(㎥/h/m)注	単位設計 浸透量 Q(㎥/h/m)	単位設計 処理量 Qv(㎥/h/m)注	単位設計 浸透量 Q(㎥/h/m)	単位設計 処理量 Qv(㎥/h/m)注
HUDS 300× 300	W0.820×H0.500	0.180	0.044	0.224	0.339	0.519	1.453	1.633	8.235	8.415
× 400	W0.820×H0.600	0.214	0.048	0.262	0.371	0.585	1.588	1.802	9.001	9.215
× 500	W0.820×H0.700	0.247	0.052	0.299	0.402	0.649	1.724	1.971	9.768	10.015
× 600	W0.820×H0.800	0.279	0.056	0.335	0.434	0.713	1.859	2.138	10.535	10.814
× 700	W0.820×H0.900	0.310	0.060	0.370	0.465	0.775	1.994	2.304	11.301	11.611
× 800	W0.820×H1.00	0.340	0.064	0.404	0.497	0.837	2.130	2.470	12.068	12.408
× 900	W0.820×H1.10	0.365	0.068	0.433	0.528	0.893	2.265	2.630	12.834	13.199
×1000	W0.820×H1.20	0.389	0.072	0.461	0.560	0.949	2.400	2.789	13.601	13.990
HUDS 400× 400	W0.930×H0.60	0.258	0.050	0.308	0.386	0.644	1.653	1.911	9.367	9.625
× 500	W0.930×H0.70	0.299	0.054	0.353	0.417	0.716	1.788	2.087	10.133	10.432
× 600	W0.930×H0.80	0.337	0.058	0.395	0.449	0.786	1.924	2.261	10.900	11.237
× 700	W0.930×H0.90	0.376	0.062	0.438	0.480	0.856	2.059	2.435	11.667	12.043
× 800	W0.930×H1.00	0.414	0.066	0.480	0.512	0.926	2.194	2.608	12.433	12.847
× 900	W0.930×H1.10	0.447	0.070	0.517	0.544	0.991	2.329	2.776	13.200	13.647
×1000	W0.930×H1.20	0.483	0.074	0.557	0.575	1.058	2.465	2.948	13.966	14.449

製品名	箱型Uスリット浸透側溝 土別単位設計処理量一覧表			参考 質量	
規 格	HUDS 300×300～400×1000			TOYO	
製 図	E:2021.06.08	R:2023.08.10	縮尺 1:16	東洋コンクリート工業株式会社	